

Motorsense (DE)
Kosa motorowa (PL)
Foice a motor (PT)
Faux à moteur (FR)
Decespugliatore a motore (IT)
Brush cutter (GB)
Motorzeis (NL)
моторната коса (BG)
Motorová kosa (CZ)
Motorový vyžínač (SK)
Variklinė žoliapjovė (LT)

MTS 43 AC E2

Originalbetriebsanleitung
Tłumaczenie oryginalnej instrukcji obsługi
Tradução do manual de instruções original
Traduction de la notice d'utilisation originale
Traduzione delle istruzioni per l'uso in originale
Translation of the original instructions for use
Vertaling van de originele gebruiksaanwijzing
Превод на оригиналното ръководство за употреба
Překlad originálního návodu k obsluze
Preklad originálneho návodu na obsluhu
Vertimas iš originalių eksploatavimo instrukcijoje



DE **Originalbetriebsanleitung 4**

Bitte lesen Sie vor der ersten Inbetriebnahme die Betriebsanleitung aufmerksam durch, um eine falsche Handhabung zu vermeiden. Bewahren Sie die Anleitung gut auf und geben Sie sie an jeden nachfolgenden Benutzer weiter, damit die Informationen jederzeit zur Verfügung stehen.

PL **Tłumaczenie oryginalnej instrukcji obsługi 24**

Przed pierwszym uruchomieniem urządzenia uważnie przeczytaj tę instrukcję obsługi. Przechowuj tę instrukcję w dobrze zabezpieczonym miejscu i przekazuj ją każdemu kolejnemu właścicielowi urządzenia, aby zawarte w niej informacje były zawsze dostępne dla osób używających urządzenia.

PT **Tradução do manual de instruções original..... 46**

Leia, por favor, para a sua segurança e para a segurança dos outros, atentamente o manual de instruções antes de começar a trabalhar com esta máquina. Guarde o manual em lugar bem seguro para que possa ter acesso, a qualquer momento, a todas as informações necessárias.

FR **Traduction de la notice d'utilisation originale 68**

Avant la première mise en service, veuillez lire attentivement ces instructions d'utilisation. Conservez soigneusement ces instructions et transmettez-les à tous les utilisateurs suivants afin que les informations se trouvent constamment à disposition.

IT **Traduzione delle istruzioni per l'uso in originale 90**

Si prega di leggere con attenzione le presenti istruzioni per l'uso la prima volta che si usa l'apparecchio. Conservare con cura il presente manuale d'uso e consegnarlo al successivo utilizzatore prestando attenzione che sia sempre a disposizione di chi usa l'apparecchio.

GB **Translation of the original instructions for use 113**

Before initial start-up, please read through these operating instructions carefully prior to using the machine. Keep the instructions safe and pass them on to any subsequent user so that the information is always available.



NL **Vertaling van de originele gebruiksaanwijzing..... 133**

Lees voor de inbedrijfstelling deze bedieningshandleiding aandachtig door. Bewaar de handleiding goed en geef deze door aan de volgende gebruiker van deze soldeerbout, zodat iedere gebruiker te allen tijde kan beschikken over de informatie.

BG **Превод на оригиналното ръководство за употреба 154**

Моля, преди пуск прочетете внимателно настоящото ръководство за обслужване. Съхранявайте ръководството добре и го давайте на всеки следващ потребител, за да може информацията да е на разположение по всяко време.

CZ **Překlad originálního návodu k obsluze..... 176**

Před prvním uvedením do provozu si prosím pozorně přečtěte tento návod k obsluze. Tento návod dobře uschovejte a předejte jej každému dalšími uživateli, aby byly tyto informace kdykoliv k dispozici.

SK **Preklad originálneho návodu na obsluhu..... 197**

Pre Vašu bezpečnosť ako i pre bezpečnosť iných osôb si pred prvým uvedením do prevádzky, skôr než prístroj použijete, pozorne prečítajte tento návod na obsluhu. Dobre uložte tento návod a odovzdajte ho každému nasledujúcemu používateľovi, aby tieto informáce boli kedykoľvek k dispozícii.

LT **Vertimas iš originalių eksploatavimo instrukcijoje..... 217**

Prieš pradėdami eksploatuoti pirmą kartą atidžiai perskaitykite šią eksploatavimo instrukciją. Saugokite šią instrukciją ir prireikus perduokite kitam naudotojui, kad būtų galima bet kada pasinaudoti instrukcijoje esančia informacija.

DE

Inhalt

Verwendungszweck.....4
Sicherheitshinweise.....5
Allgemeine Sicherheitshinweise.....5
Zusätzliche Sicherheitsregeln 7
Vorsichtsmaßnahmen gegen Rückschlag.....8
Symbole in der Anleitung 8
Symbole auf dem Gerät 9
Allgemeine Beschreibung 10
Übersicht 10
Sicherheitsfunktionen 11
Funktionsbeschreibung.....11
Lieferumfang.....11
Montage.....11
Zweiteiliges Rohr montieren 12
Handgriff montieren 12
Metallschneidblatt montieren/demontieren 12
Spulenkapsel montieren/demontieren 13
Kraftstoff einfüllen.....14
Inbetriebnahme.....15
Tragegurt anlegen 15
Motor starten 15
Bedienung.....16
Arbeitshinweise 16
Arbeiten mit der Fadenspule 17
Schneidfaden verlängern 17
Arbeiten mit dem Metallschneidblatt17
Wenn das Gerät vibriert 18
Wartung und Pflege.....18
Gerät reinigen 18
Spulenwechsel.....18
Luftfilter reinigen 19
Zündkerze wechseln / einstellen 19
Fadenabschneider schärfen.....20
Kraftstofffilter wechseln 20
Vergaser einstellen.....20
Wartungsintervalle.....20
Fehlersuche 21
Lagerung.....22
Allgemeine Lagerungshinweise 22
Lagerung während Betriebspausen....22
Ersatzteile 22
Entsorgung/Umweltschutz.....22
Garantie 23
Reparatur-Service.....23
Technische Daten 23
Original EG-Konformitätserklärung..237
Explosionszeichnung.....241
Grizzly Service-Center 243

Verwendungszweck

Die Motorsense eignet sich bei Einsatz der Fadenspule zum Schneiden von Gras in Gärten, entlang von Beeträndern und um Bäume oder Zaunpfähle.
Bei Einsatz des Metallschneidblattes schneidet das Gerät Gras, Unkraut oder leichten Pflanzenwuchs.
Das Gerät ist ausschließlich für den privaten Gebrauch vorgesehen.
Jede andere Verwendung, die in dieser Anleitung nicht ausdrücklich zugelassen wird, kann zu Schäden am Gerät führen und eine ernsthafte Gefahr für den Benutzer darstellen.
Das Gerät ist **nicht** zum Schneiden von Büschen, kleinen Bäumen oder ähnlichen Pflanzen vorgesehen.
Das Gerät ist zum Gebrauch durch Erwachsene bestimmt. Jugendliche über 16 Jahre dürfen das Gerät nur unter Aufsicht benutzen.
Der Bediener oder Nutzer ist für Unfälle oder Schäden an anderen Menschen oder deren Eigentum verantwortlich.
Der Hersteller haftet nicht für Schäden, die durch bestimmungswidrigen Gebrauch oder falsche Bedienung verursacht wurden.

Sicherheitshinweise



Um das Gerät sicher betreiben zu können, sind sämtliche Anweisungen und Informationen zu Sicherheit, Zusammenbau und Betrieb in der Betriebsanleitung genau zu befolgen. Alle Personen, die dieses Gerät bedienen oder warten, müssen die Betriebsanleitung kennen und über potentielle Gefahren informiert sein.

Kindern sowie kranken und gebrechlichen Personen ist der Zugang zu verwehren. Kinder sind sorgfältig zu beaufsichtigen, wenn sie sich im Bereich von Maschinen aufhalten. Beachten Sie die regionalen und lokalen Unfallverhütungsvorschriften, die bei Ihnen gelten. Dasselbe gilt für alle Bestimmungen zu Arbeitsschutz und Gesundheit am Arbeitsplatz.
Der Hersteller kann nicht haftbar gemacht werden, wenn seine Maschinen unerlaubterweise verändert werden und wenn aus solchen Veränderungen Schäden an Personen oder Gegenständen entstehen.



Warnung! Bei der Verwendung von Maschinen sind immer grundlegende Vorsichtsmaßnahmen zu ergreifen. Bitte beachten Sie auch alle Tipps und Hinweise in den zusätzlichen Sicherheitshinweisen.

Allgemeine Sicherheitshinweise

1. **Achten Sie auf die Umgebungsbedingungen, unter denen Sie arbeiten.** Durch das Motorgerät werden giftige Abgase erzeugt, sobald der Motor läuft. Diese Gase können geruchlos und unsichtbar sein. Deshalb dürfen Sie niemals in geschlossenen oder schlecht belüfteten Räumen mit dem Gerät arbeiten. Sorgen Sie bei den Arbeiten für ausreichende Beleuchtung. Achten Sie bei Nässe, Schnee, Eis, an Abhängen und auf unebenem Gelände auf einen sicheren Stand.
2. **Lassen Sie keine Fremden an das Gerät.** Besucher und Zuschauer, vor allem Kinder sowie kranke und gebrechliche Personen, sollten vom Arbeitsplatz fern gehalten werden. Verhindern Sie, dass andere Personen mit den Werkzeugen in Berührung kommen. Geben Sie das Gerät nur an Personen weiter, die mit dem Gerät und deren Handhabung vertraut sind.
3. **Sorgen Sie für sicheren Transport und Aufbewahrung des Gerätes.** Tragen Sie das Gerät immer am Tragegurt hängend oder am Rohr. Geräte, die nicht gebraucht werden, müssen an einem trockenen, möglichst hoch gelegenen Platz aufbewahrt oder unzugänglich eingeschlossen werden.
4. **Verwenden Sie für jede Arbeit immer das richtige Werkzeug.** Verwenden Sie z.B. keine Kleinwerkzeuge oder Zubehör für Arbeiten, die eigentlich mit schwerem Werkzeug verrichtet werden müssen. Verwenden Sie Werkzeuge ausschließlich für die Zwecke, für die sie gebaut wurden.
5. **Achten Sie auf angemessene Kleidung.** Die Kleidung muss zweckmäßig sein und darf Sie beim Arbeiten nicht behindern. Tragen Sie Kleidung mit Schnittschutzeinlagen.
6. **Verwenden Sie persönliche Schutzausrüstungen.** Tragen Sie Sicherheitsschuhe mit Stahlkappen/-Stahlsohlen und griffiger Sohle.
   Tragen Sie einen Schutzhelm, falls bei Arbeiten ein Risiko durch herabfallende Gegenstände besteht.
7. **Tragen Sie eine Schutzbrille.** Gegen-

stände können entgegengeschleudert werden. Schwere Augenverletzungen können die Folge sein.

8. **Tragen Sie Gehörschutz.** Tragen Sie persönlichen Schallschutz z.B. Gehörschutzstöpsel.
9. **Handschutz.** Tragen Sie feste Handschuhe - Handschuhe aus Leder bieten einen guten Schutz.
10. **Betrieb des Geräts.** Arbeiten Sie nie ohne den Schutz am Schneidwerkzeug. Verletzungsgefahr durch weggeschleuderte Gegenstände.
11. **Entfernen Sie Steckschlüssel etc.** Alle Schlüssel o.ä. müssen entfernt werden, bevor das Gerät eingeschaltet wird.
12. **Bleiben Sie immer aufmerksam. Achten Sie auf das, was Sie tun.** Setzen Sie Ihren gesunden Menschenverstand ein. Verwenden Sie keine Motorwerkzeuge, wenn Sie müde sind. Unter dem Einfluss von Alkohol, Drogen oder Medikamenten, die das Reaktionsvermögen beeinträchtigen, darf mit dem Gerät nicht gearbeitet werden.
13. **Auffüllen von Kraftstoff.**

- Halten Sie sich stets an die gültige Brandschutzverordnung und die jeweiligen Landes-/Bundesverordnungen zur Brandvermeidung.
- Kraftstoff und Kraftstoffdämpfe sind sehr feuergefährlich. Füllen Sie keinen Kraftstoff ein, wenn der Motor läuft oder noch heiß ist. Achten Sie beim Tanken auf gute Belüftung. Rauchen und offenes Feuer sind verboten.
- Vor dem Befüllen ist immer der Motor abzustellen. Öffnen Sie den Tankverschluss immer vorsichtig, damit bestehender Überdruck sich langsam abbauen kann und kein Kraftstoff herausspritzt. Durch die Arbeit mit dem Gerät entstehen hohe Temperaturen am Gehäuse. Lassen Sie deshalb das Gerät vor dem Befüllen abkühlen. Sonst könnte sich der Kraftstoff entzünden und zu schweren Verbrennungen führen.
- Beim Befüllen mit Kraftstoff ist darauf zu achten, dass nicht zu viel aufgefüllt wird. Sollte Flüssigkeit daneben gehen, ist diese sofort zu entfernen und das Gerät zu säubern.
- Achten Sie nach dem Auffüllen auf den sicheren Sitz der Verschlussverschraubung um das Lösen durch die entstehenden Vibrationen bei der Arbeit zu verhindern.
- Achten Sie auf Undichtigkeiten. Wenn Kraftstoff ausläuft, Motor nicht starten. Lebensgefahr durch Verbrennungen!

14. **Benutzungsdauer und Pausen.** Eine längere Benutzung des Motorgerätes kann zu vibrationsbedingten Durchblutungsstörungen der Hände führen. Sie können die Benutzungsdauer jedoch durch geeignete Handschuhe oder regelmäßige Pausen verlängern. Achten Sie darauf, dass die persönliche Veranlagung zu schlechter Durchblutung, niedrige Außentemperaturen oder große Greifkräfte beim Arbeiten die Benutzungsdauer verringern.
15. **Achten Sie auf beschädigte Teile.** Prüfen Sie das Gerät vor Inbetriebnahme und nach starken Stößen auf Anzeichen von Beschädigungen und Verschleiß. Sind einzelne Teile beschädigt? Fragen Sie sich bei leichten Beschädigungen ernsthaft, ob das Werkzeug trotzdem einwandfrei und sicher funktionieren wird. Achten Sie auf die korrekte Ausrichtung und Einstellung von beweglichen Teilen. Greifen die Teile richtig ineinander? Sind Teile beschädigt? Ist alles korrekt installiert? Stimmen alle sonstigen Voraussetzungen für die einwandfreie Funktion? Beschädigte Schutzvorrichtungen etc.

müssen von autorisierten Personen ordnungsgemäß repariert oder ausgewechselt werden, sofern nicht in der Betriebsanleitung ausdrücklich anders erläutert. Defekte Schalter müssen von einer autorisierten Stelle ausgewechselt werden. Bei anfallenden Reparaturen wenden Sie sich bitte an eine von uns ermächtigte Kundendienststelle.

16. Schalten Sie den Motor immer ab, bevor Sie Einstellungen oder Wartungsarbeiten vornehmen. Das gilt vor allem für Arbeiten am Schneidkopf.
17. **Verwenden Sie nur zugelassene Teile.** Verwenden Sie bei Wartung und Reparatur nur identische Ersatzteile. Wenden Sie sich für Ersatzteile an das Grizzly Service-Center.



Warnung! Die Verwendung von anderen Mähköpfen sowie Zubehör und Anbauteilen, die nicht ausdrücklich empfohlen werden, kann die Gefährdung von Personen und Objekten nach sich ziehen.
Das Werkzeug darf nur für den vorgesehenen Verwendungszweck benutzt werden. Jede Zweckentfremdung wird als unsachgemäße Verwendung betrachtet. Für Sach- und Personenschäden, die aus einer solchen, unsachgemäßen Verwendung resultieren, ist allein der Benutzer verantwortlich, auf keinen Fall der Hersteller. Der Hersteller kann nicht haftbar gemacht werden, wenn seine Maschinen verändert oder unsachgemäß verwendet werden und wenn daraus Schäden entstehen.

Achtung! Auch bei sachgemäßer Verwendung des Werkzeugs bleibt immer ein gewisses Restrisiko, das nicht ausgeschlossen werden kann. Aus der Art und Konstruktion des Werkzeugs können die folgenden potentiellen Gefährdungen abgeleitet werden:

- Kontakt mit dem ungeschützten Schneidkopf (Schnittverletzungen).
- Hineingreifen in die laufende Sense (Schnittverletzungen).
- Hörschäden, wenn kein angemessener Schutz getragen wird.
- Gesundheitsschädliche Staub- bzw. Gasentwicklung bei Einsatz des Geräts in geschlossenen Räumen (Übelkeit).

Zusätzliche Sicherheitsregeln

1. **Achtung!** Die Hände und Füße stets vom Schneidbereich fern halten, vor allem beim Start des Geräts. Die Hand auf dem Zusatzhandgriff stets frei halten.
2. **Das Gerät immer mit beiden Händen am Multifunktions-Handgriff halten.** Das Gerät stets in einem angemessenen Sicherheitsabstand vom Körper halten und eine stabile Körperposition einnehmen. **Immer den Tragegurt benutzen.**
3. Stets eine Schutzbrille tragen.
4. Das Gerät nur bei Tageslicht oder bei Möglichkeit einer guten künstlichen Beleuchtung verwenden.
5. Das Gerät nicht bei Regen oder feuchtem Gras verwenden.
6. Das Gerät vor Verwendung oder infolge eines Stoßes auf eventuelle Schäden prüfen, falls notwendig, reparieren.
7. Das Gerät nicht verwenden, wenn die Schutzvorrichtungen beschädigt oder nicht korrekt angebracht sind.
8. Sicherstellen, dass die Lüftungsschlitze des Motors, die Schutzabdeckung und die Schneideinrichtung stets frei von Schmutz oder Rückständen sind.
9. Während der Arbeitsvorgänge stets sicherstellen, dass sich in einem Umkreis von mindestens 15 m weder Personen

noch Tiere befinden. Das Gerät unverzüglich abstellen, wenn irgend jemand, insbesondere Kinder, in die Reichweite der Maschine gelangt.
Beim Einsatz des Geräts können Steine und andere Teile weggeschleudert werden, die zu schweren Verletzungen führen können.

10. Wenn das Gerät in Betrieb ist, sich den beweglichen Teilen nicht nähern (Im Bereich der Schneidvorrichtungen).
Nach dem Ausschalten dreht sich der Schneidkopf noch für einige Sekunden.
11. Vor Verwendung des Geräts sind Steine, Zweige und jedes weitere Festmaterial vom Arbeitsbereich zu entfernen.
Starten Sie die Maschine nur wie in der Anleitung beschrieben. Es darf beim Starten nicht umgedreht sein oder sich in Arbeitsposition befinden.
Überqueren Sie mit laufendem Gerät keine Kiesstraßen oder -wege.
12. Bei Verlängerung des Schneidfadens ist höchste Vorsicht geboten. Es besteht Gefahr durch Schnittverletzungen. Nach Durchführung dieser Vorgänge ist vor Inbetriebsetzung des Geräts erneut die korrekte Arbeitsposition einzunehmen.
13. Keine metallischen Schneidspulen oder Sägeblätter verwenden. Beachten Sie, dass das Gerät nach Loslassen des Schalters noch einige Sekunden lang in Betrieb bleibt.
14. Schalten Sie den Motor ab (Ein-/Ausschalter aus), wenn:
    - Sie das Gerät auftanken,
    - es nicht benutzen,
    - es unbeaufsichtigt lassen,
    - es reinigen,
    - es von einer Stelle zur anderen transportieren,
    - Sie die Schneidevorrichtung abnehmen oder auswechseln sowie mit der Hand die Länge des Schneidfadens einstellen.

Vorsichtsmaßnahmen gegen Rückschlag

Bei einem Rückschlag erhält der Anwender einen kräftigen Stoß von der Motorsense. Die Folge kann sein, dass er die Kontrolle über das Gerät verliert und sich schwer verletzt. Sie vermeiden Rückschläge durch Vorsicht und richtige Technik

Bei Einsatz des Metallschneidblattes besteht die Gefahr eines Rückschlages, wenn die Messerschneide auf ein Hindernis (Stein, Holz) trifft.

- Halten Sie das Gerät mit beiden Händen fest.
- Achten Sie darauf, dass keine Hindernisse auf dem Boden liegen und benutzen Sie die Metall-Schneidscheibe nicht in der Nähe von Zäunen, Metallpfosten oder ähnlichem.

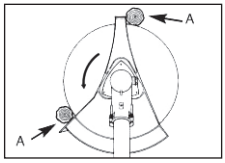

Verwenden Sie nur gut geschärfte Werkzeuge. Setzen Sie zum Schneiden von dicken Stängeln das Gerät in Position A an.

Symbole in der Anleitung

Gefahrenzeichen mit Angaben zur Verhütung von Personen- oder Sachschäden.

Gebotszeichen (anstelle des Ausrufungszeichens ist das Gebot erläutert) mit Angaben zur Verhütung von Schäden.

Hinweiszeichen mit Informationen zum besseren Umgang mit dem Gerät.

Symbole auf dem Gerät

Auf Ihrem Gerät finden Sie symbolische Hinweise. Sie vermitteln wichtige Informationen über das Produkt oder Hinweise zum Gebrauch.

- Achtung: Es sind besondere Sicherheitsmaßnahmen beim Umgang mit dem Gerät erforderlich!
- Die gesamte Betriebsanleitung ist vor Gebrauch zu lesen und zu verstehen. Ein Nichtbeachten der Bedienungshinweise kann **lebensgefährlich** sein!



Lesen Sie vor Benutzung des Gerätes die Betriebsanleitung aufmerksam durch.



Tragen Sie Augen-, Gehörschutz und Kopfschutz.



Tragen Sie Schutzhandschuhe. Gefahr durch Schnittverletzungen.



Tragen Sie Sicherheitsschuhe mit fester Sohle.



Vergewissern Sie sich, dass der Schneidkopf beim Anlassen und während der Arbeit nicht mit Fremdkörpern in Berührung kommt.



Halten Sie einen Sicherheitsabstand von mind. 15 m zu Dritten ein.



Gefahr durch weggeschleuderte Teile! Halten Sie andere Personen fern.



Achtung! Kraftstoff und Kraftstoffdämpfe sind feuergefährlich. Brand- und Explosionsgefahr!



Achtung heiße Flächen, Verbrennungsgefahr!



Angabe des garantierten Schallleistungspegels L_{WA} in dB.



Mischungsverhältnis 40:1, NUR Kraftstoffgemisch verwenden



Symbol an der Kraftstoffpumpe:
Kraftstoffpumpe vor dem Start 10x drücken



Symbol am Chokehebel
Hebel in Kaltstartposition (START)

Hebel in Warmstartposition (RUN)

DE

Allgemeine Beschreibung

Übersicht Bild 1

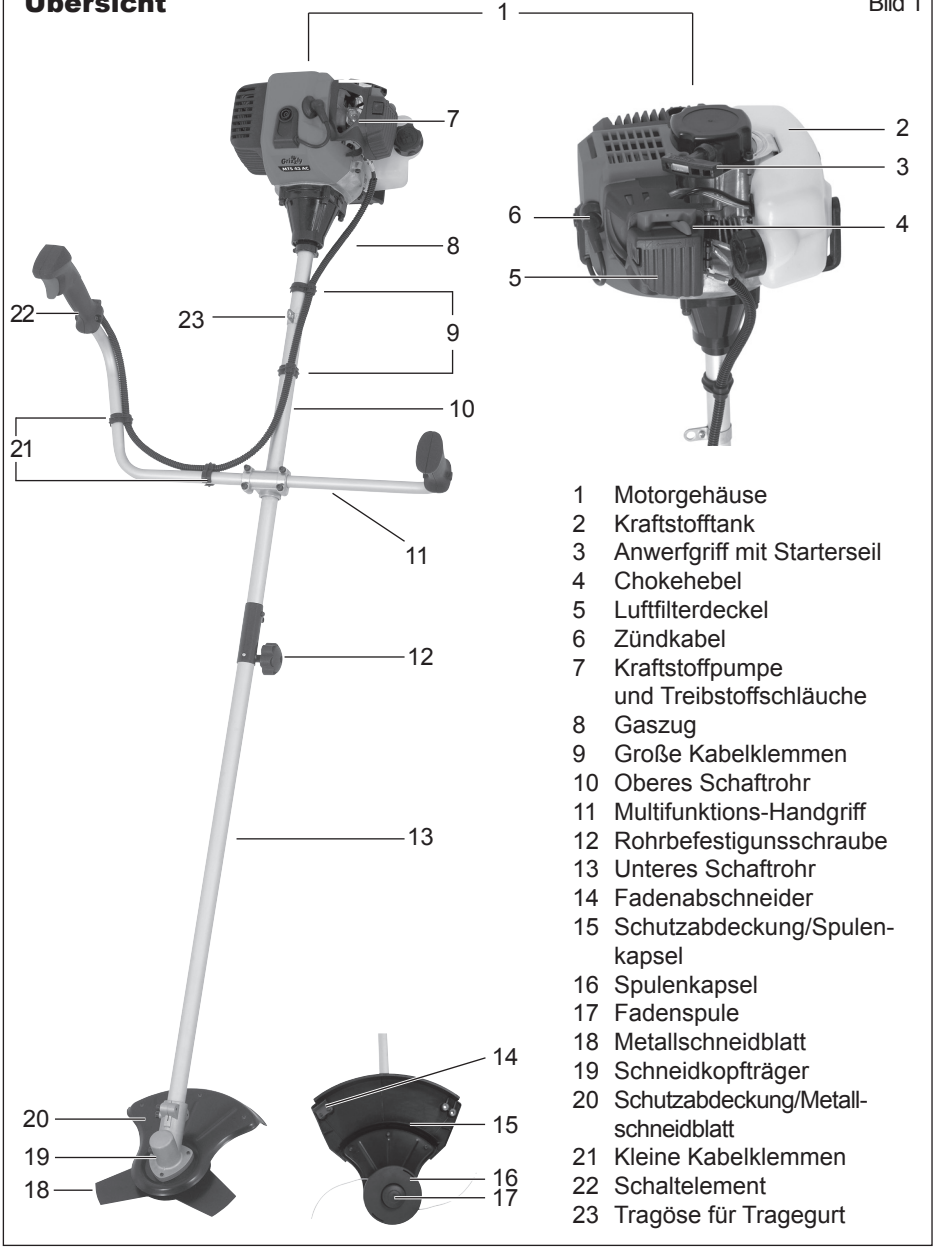

1 Motorgehäuse
2 Kraftstofftank
3 Anwerfgriff mit Starterseil
4 Chokehebel
5 Luftfilterdeckel
6 Zündkabel
7 Kraftstoffpumpe und Treibstoffschläuche
8 Gaszug
9 Große Kabelklemmen
10 Oberes Schaftrohr
11 Multifunktions-Handgriff
12 Rohrbefestigunsschraube
13 Unteres Schaftrohr
14 Fadenabschneider
15 Schutzabdeckung/Spulenkapsel
16 Spulenkapsel
17 Fadenspule
18 Metallschneidblatt
19 Schneidkopfträger
20 Schutzabdeckung/Metallschneidblatt
21 Kleine Kabelklemmen
22 Schaltelement
23 Tragöse für Tragegurt

Sicherheitsfunktionen

- **Ein-/Ausschalter (Bild 10, Nr. 40)**
  Mit dem Ein-/Ausschalter wird der Motor abgestellt. Er muss in Stellung [I] stehen, um den Motor erneut zu starten.

- **Gashebelsperre (Bild 10, Nr. 41)**
  verhindert eine zufällige Beschleunigung des Motors. Der Gashebel kann nur betätigt werden, wenn die Gashebelsperre gedrückt ist.

- **Schutzabdeckungen (Bild 1, Nr. 15 + 20)**
  schützen die Bedienperson vor unbeabsichtigter Berührung mit dem Schneidwerkzeug und weggeschleuderten Fremdkörpern.

Funktionsbeschreibung

Die handgeführte und tragbare Motorsense besitzt als Antrieb einen Verbrennungsmotor, der während der Arbeit ununterbrochen in Betrieb ist. Die Kraftübertragung erfolgt mittels einer Kupplungsscheibe, welche über eine Fliehkraftkupplung bei hoher Drehzahl die Motorleistung auf die Schneideinrichtung überträgt.
Als Schneideinrichtung besitzt das Gerät eine automatische Doppelfadenspule und zusätzlich ein Metallschneidblatt, welche wahlweise montiert werden können.
Beim Schneidvorgang rotieren zwei Kunststofffäden oder drei Metallmesser um eine Achse, die vertikal zur Schneidebene verläuft. Zum Schutz des Anwenders ist das Gerät mit einer Schutzeinrichtung versehen, die die Schneideinrichtung abdeckt.
Die Funktion der Bedienteile entnehmen Sie bitte den nachfolgenden Beschreibungen.

Lieferumfang (Bild 2)

Packen Sie zuerst das Gerät aus und kontrollieren Sie, ob es vollständig ist.

- Motorteil mit oberem Schaftrohr, Gaszug und nicht montiertem Multifunktions-Handgriff (siehe Bild 1)
- Unteres Schaftrohr mit Schneidkopfträger (siehe Bild 1)

15 Schutzabdeckung/Spulenkapsel (incl. Befestigungszubehör)
16+17 Spulenkapsel mit Fadenspule
18 Metallschneidblatt
20 Schutzabdeckung/Metallschneidblatt (incl. Befestigungszubehör)
24 Inbusschlüssel
25 Metallstift
26 Wartungsschlüssel
27 Kraftstoff-Mischkanister
28 Tragegurt

- Betriebsanleitung

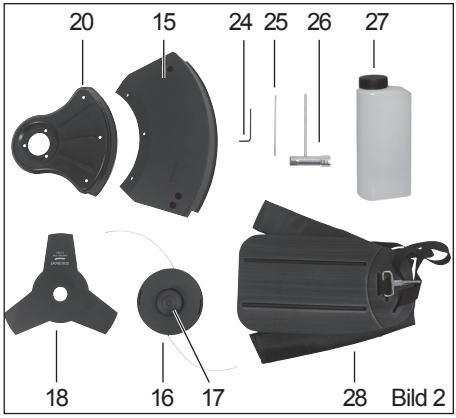

Bild 2

Montage

Bevor Sie das Gerät in Betrieb nehmen, müssen Sie noch das zweiteilige Schaftrohr zusammensetzen, den Handgriff montieren, die Schneideinrichtung mit Schutzabdeckung montieren, den Tragegurt anbringen, Kraftstoff einfüllen und das Gerät überprüfen.

Zweiteiliges Rohr montieren (Bild 3)

1. Ziehen Sie die Transportschutzkappe (29) vom unteren Schaftrohr (13) ab.
2. Lockern Sie die Rohrbefestigungsschraube (12) am oberen Schaftrohr (10).
3. Stecken Sie die beiden Schaftrohre (10 + 13) so ineinander, dass der Sicherungsknopf (30) in der dafür vorgesehenen Aussparung im oberen Schaftrohr einrastet.
4. Ziehen Sie die Rohrbefestigungsschraube (12) wieder fest an.

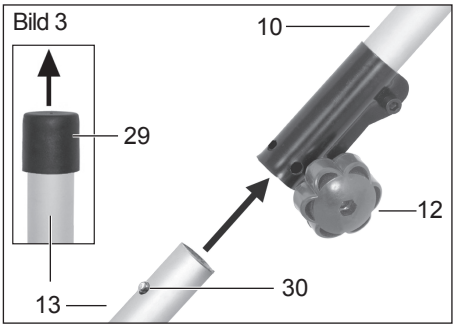

Vergewissern Sie sich, dass das untere Schaftrohr fest und sicher sitzt, bevor Sie das Gerät starten.

5. **Demontage:**
   Lösen Sie die Rohrbefestigungsschraube (12). Drücken Sie den Sicherungsknopf (30) und ziehen Sie die Rohre auseinander.

Handgriff montieren (Bild 4)

1. Lösen Sie die 4 Inbusschrauben (31) am oberen Schaftrohr (10) und nehmen Sie die Griffhalterung (32) ab.
2. Legen Sie den Multifunktions-Handgriff (11) in die Griffaufnahme am oberen Schaftrohr (10) und befestigen Sie ihn mit Hilfe der Griffhalterung und der 4 Schrauben.
3. Fixieren Sie den Gaszug (8):
   mit der großen Kabelklemme (9) am oberen Schaftrohr (10),
   mit der kleinen Kabelklemme (21) am Multifunktions-Handgriff (11).

Achten Sie darauf, dass der Gaszug (8) nicht verdreht oder geknickt ist.

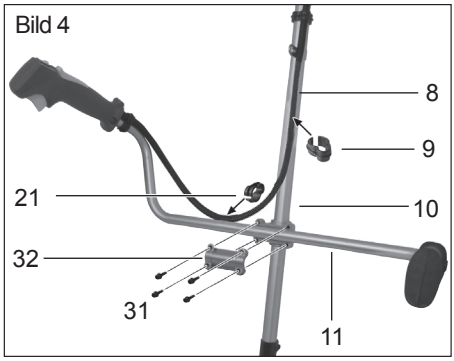

Metallschneidblatt montieren/ demontieren

Tragen Sie beim Umgang mit dem Metallschneidblatt Schutzhandschuhe.

Das Demontieren der Spulenkapsel ist im Abschnitt Spulenkapsel montieren/demontieren“ beschrieben.

Schutzabdeckung/Metallschneidblatt montieren (Bild 5):

1. Schrauben Sie ggf. den auf dem Schneidkopfträger (19) montierten oberen (33b) und unteren (33a) Flansch ab.
2. Schrauben Sie die Schutzabdeckung

(15) mit Hilfe der 3 beiliegenden Schrauben (34) an den Schneidkopfträger (19) an.

Metallschneidblatt montieren (Bild 5):

3. Setzen Sie das Metallschneidblatt (18) und die Flansche (33a+b) in folgender Reihenfolge auf den Schneidkopfträger (19):
   Unterer Flansch (33a) - Metallschneidblatt (18) - Oberer Flansch (33b).
4. Schrauben Sie das Metallschneidblatt (18) **gegen den Uhrzeigersinn** mit der Befestigungsmutter (35) und mit Hilfe des Wartungsschlüssels (siehe Bild 2, Nr. 26) an.

Bild 5

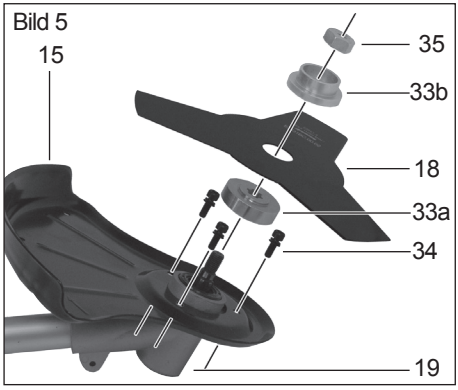

Metallschneidblatt demontieren (Bild 6):

5. Zum Blockieren der Welle schieben Sie den beiliegenden Metallstift (25) in die dafür vorgesehene Bohrung seitlich am Schneidkopfträger (19) und am unteren Flansch (33a).
6. Schrauben Sie die Befestigungsmutter **im Uhrzeigersinn** mit Hilfe des Wartungsschlüssels (26) ab und nehmen Sie den oberen Flansch (33b) und das Metallschneidblatt (18) ab.

Bild 6

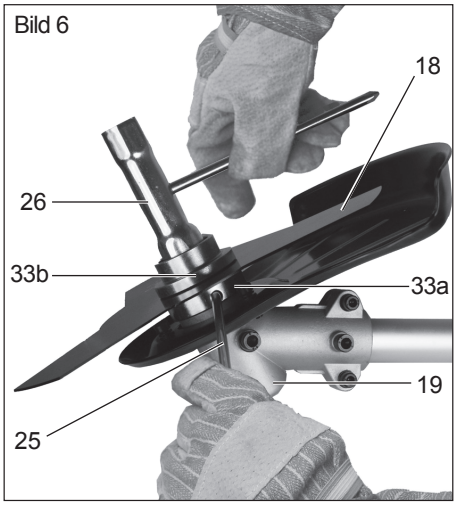

Spulenkapsel montieren/demontieren (Bild 7)

Das Demontieren des Metallschneidblattes ist im Abschnitt „Metallschneidblatt montieren/demontieren“ beschrieben.

Schutzabdeckung/Fadenspule montieren:

1. Schrauben Sie die Schutzabdeckung/Spulenkapsel (15) mit Hilfe der beiliegenden 3 Schrauben und Muttern (36) an die Schutzabdeckung/Metallschneidblatt (20) an.

Spulenkapsel montieren:

2. Schrauben Sie die Spulenkapsel (16) **gegen den Uhrzeigersinn** wie in der Abbildung angegeben mit der Hand auf den Schneidkopfträger auf.
3. Nehmen Sie die Schutzkappe am Fadenabschneider (14) ab.

Spulenkapsel demontieren:

4. Schrauben Sie die Spulenkapsel (16) **im Uhrzeigersinn** mit der Hand ab. Zur Arbeitserleichterung können Sie den

Schneidkopfträger (19) und den unteren Flansch (33a) mit dem beiliegenden Metallstift blockieren (siehe auch Bild 6).

5. Demontieren Sie die Schutzabdeckung (15) und stülpen Sie die Schutzkappe über den Fadenabschneider (14).

Bild 7

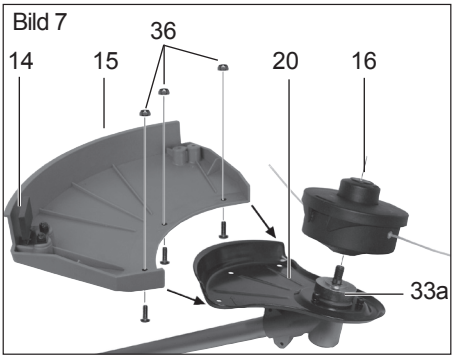

Kraftstoff einfüllen (Bild 8)

Sorgen Sie beim Hantieren mit Kraftstoff immer für eine gute Belüftung.
Rauchen Sie beim Tanken nicht und halten Sie jegliche Wärmequellen fern. Tanken Sie niemals bei laufendem Motor.
Öffnen Sie vorsichtig den Tankdeckel, so dass sich ein evtl. vorhandener Überdruck langsam abbauen kann.
Starten Sie das Gerät im Abstand von mind. 3 m vom Auffüllort des Kraftstoffs. Bei Nichtbeachtung besteht Brand- oder Explosionsgefahr.

Verwenden Sie nur das in der Anleitung empfohlene Kraftstoffgemisch. Das Kraftstoffgemisch altert. Verwenden Sie daher kein Kraftstoffgemisch, das älter als 3 Monate ist. Bei Nichtbeachten kann der Motor beschädigt werden und Sie verlieren den Garantieanspruch.

Vermeiden Sie direkten Hautkontakt mit Benzin und das Einatmen von Benzindämpfen. Es besteht Gesundheitsgefahr!

Das Gerät ist mit einem Zweitaktmotor ausgestattet und wird daher ausschließlich mit einer Mischung aus Benzin und Zweitaktmotoröl im Verhältnis 40:1 betrieben.

- Verwenden Sie bleifreies Qualitätsbenzin mit einer Oktanzahl von mindestens 90.
- Die optimale Leistung erzielen Sie bei Verwendung des speziell für das Gerät entwickelten Grizzly Zweitaktmotoröls. Wenn dieses nicht zur Verfügung steht, verwenden Sie Superöl für luftgekühlte Zweitaktmotoren.

1. Mischen Sie Benzin und Öl in dem im Lieferumfang enthaltenen Kraftstoff-Mischkanister (27):
   Füllen Sie Benzin (Gas) bis zur Markierung „585,36“ ein.
   Füllen Sie mit Zweitaktmotoröl (Oil) bis zur Markierung „600“ auf.
   Verschließen Sie den Behälter und schütteln Sie vorsichtig.
2. Schrauben Sie den Tankdeckel (37) ab und füllen Sie die Kraftstoffmischung in den Kraftstofftank (2). Wischen Sie um den Tankdeckel Kraftstoffreste ab und schließen Sie den Tankdeckel wieder.

Bild 8

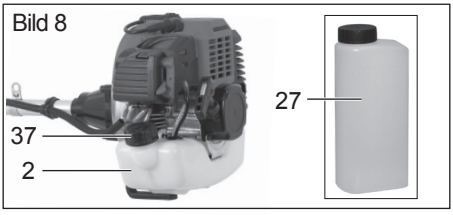

Inbetriebnahme

Warnung! Bevor Sie das Gerät in Betrieb nehmen, müssen Sie dieses auf den betriebsicheren Zustand überprüfen. Haben Sie irgendwelche Zweifel, starten Sie das Gerät nicht!

Achten Sie vor allem auf folgende Punkte:

- Kontrolle der Schneidwerkzeuge auf Beschädigung und Verschleiß.
- Richtige Montage des Schneidkopfes
- Leichtgängigkeit aller Schalter
- Sicherer Sitz des Zündkerzensteckers. Bei losem Stecker können Funken entstehen und so austretendes Kraftstoff-Luftgemisch entzünden.
- Sauberkeit der Handgriffe gewährleisten, um das Gerät sicher führen zu können.
- Alle Sicherheits- und Schutzvorrichtungen müssen ordnungsgemäß eingebaut und an ihrem Platz sein, bevor das Gerät gestartet werden kann.

Der Schneidkopf muss frei laufen können. Bevor Sie das Gerät starten, vergewissern Sie sich, dass der Schneidkopf korrekt sitzt, und dass die beweglichen Teile frei sind.

Warnung! Wenn Sie irgendwelche Zweifel haben, lassen Sie sich beim Betrieb dieses Geräts von einem Fachmann in einem autorisierten Service-Center helfen.

Tragegurt anlegen (Bild 9)

Tragen Sie immer einen Tragegurt, wenn Sie mit dem Gerät arbeiten. Schalten Sie immer das Gerät aus, bevor Sie den Tragegurt lösen. Es besteht Unfallgefahr.

1. Legen Sie den Tragegurt (28) an und schließen Sie die Gurtschnalle (38).
2. Stellen Sie den Gurt so ein, dass er stramm sitzt.
3. Stellen Sie die Gurtlänge so ein, dass sich der Karabinerhaken (39) etwa 10 cm unterhalb der Hüfte befindet.
4. Befestigen Sie den Karabinerhaken an der Tragöse (23) am Schaftrohr des Gerätes.

Hängen Sie das Gerät aus, bevor Sie den Motor starten und befestigen Sie es mit laufendem Motor am Tragegurt.

Bild 9

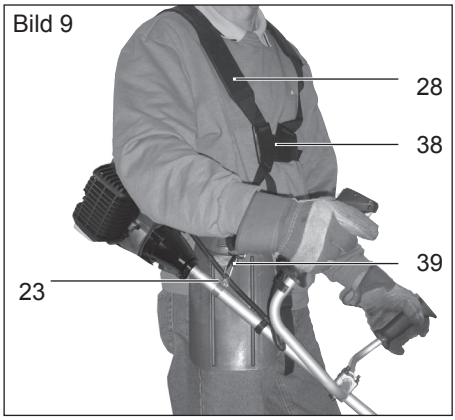

Motor starten (Bild 10)

Starten Sie den Motor mindestens drei Meter vom Befüllungsort entfernt.

1. Vergewissern Sie sich, dass die Schutzkappe am Fadenabschneider (siehe Bild 7, Nr. 14) abgenommen ist.
2. Stellen Sie den Ein-/Ausschalter (40) am Schaltelement (22) auf I.
3. Bei einem **Kaltstart** stellen Sie den Chokehebel (4) auf Position „START“. Bei einem **Warmstart** lassen Sie den

Chokehebel (4) in Position „RUN“ .

4. Drücken Sie 10 x die Kraftstoffpumpe (siehe Bild 1, Nr. 7).
5. Halten Sie das Gerät mit einer Hand am oberen Schaftrohr (10) fest. Mit der anderen Hand ziehen Sie mehrmals schnell das Starterseil am Anwerfgriff (3), bis der Motor startet.
   Achtung! Starterseil nicht zu weit herausziehen - Bruchgefahr!
6. Falls das Gerät nicht startet, wiederholen Sie Schritt 3. bis 5.
7. Befestigen Sie das Gerät am angelegten Tragegurt (siehe Kapitel „Tragegurt anlegen“).
8. Zum Mähen halten Sie die Gashebelsperre (41) gedrückt und betätigen den Gashebel (42). **Bei Betätigen des Gashebels springt der Chokehebel (4) automatisch in Position „RUN“.**
9. Zum Ausschalten des Motors stellen Sie den Ein-/Ausschalter (40) auf 0.

Bild 10

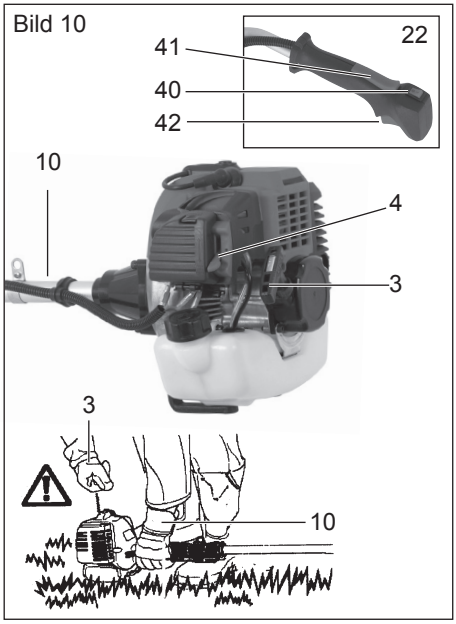

Startet der Motor nach zweimaligem Versuch nicht, versuchen Sie ihn ohne Choke in Position „RUN“ (Warmstart) zu starten .
Gelingt dies nicht, befolgen Sie die Hinweise im Kapitel „Fehlersuche“.

Bedienung

Arbeitshinweise

- Achten Sie beim Schneiden auf die länderspezifischen bzw. kommunalen Vorschriften.
- Schneiden Sie nicht während der allgemein üblichen Ruhezeiten.
- Feste Gegenstände wie Steine, Metallteile, o.ä. sind zu entfernen. Diese können weggeschleudert werden und damit zu Personen-/oder Sachschäden führen.
- Beim Schneiden in hohem Gebüsch oder Hecken sollte die Arbeitshöhe mindestens 15 cm betragen. Damit werden Tiere wie z.B. Igel nicht gefährdet.

Arbeiten Sie sicher und überlegt!

- Halten Sie das Gerät stets mit beiden Händen fest und sicher!
- Schneiden Sie nur Gras und Unkraut! Achten Sie auf Wurzeln oder Baumstümpfe, es besteht Stolpergefahr.
- Arbeiten Sie umsichtig und gefährden Sie niemanden beim Schneiden. Arbeiten Sie ruhig und überlegt!
- Nur bei ausreichenden Sicht- und Lichtverhältnissen arbeiten!
- Beobachten Sie den Schneidkopf!
- Schneiden Sie niemals über Schulterhöhe!
- Ersetzen Sie niemals die Kunststoffschnur durch einen Stahldraht - Verletzungs- und Zerstörungsgefahr!
- Arbeiten Sie nicht auf einer Leiter!
- Arbeiten Sie nur auf festen und stabilen Untergründen!

- Tragen Sie das Gerät immer am Tragegurt hängend oder am Rohr.

Arbeiten mit der Fadenspule

- Das Gerät auf kleinen Grasgebieten in einem Winkel von ca. 30° halten und gleichmäßig nach rechts und links mit einer halbkreisförmigen Bewegung um sich selbst drehen.
- Die besten Ergebnisse erhält man bei einer Grashöchstlänge von 15 cm. Wenn das Gras höher ist, ist es empfehlenswert, mehrere Mähvorgänge durchzuführen.
- Zum Schneiden um Bäume, Zaunpfähle oder andere Hindernisse gehen Sie mit dem Gerät langsam um das Hindernis herum und schneiden mit den Fadenspitzen.
- Vermeiden Sie die Berührung mit festen Hindernissen (Steine, Mauern, Lattenzäune usw.). Der Faden würde sich schnell abnutzen. Verwenden Sie den Rand der Schutzabdeckung, um das Gerät auf richtige Distanz zu halten.

Achtung! Den Schneidkopf während des Betriebs nicht auf den Boden legen!

Schneidfaden verlängern

Ihr Gerät ist mit einer Doppelfaden-Tippautomatik ausgerüstet, d.h. die beiden Fäden verlängern sich, wenn Sie den Schneidkopf auf den Boden tippen.

1. Halten Sie das sich in Betrieb befindende Gerät über einen grasigen Bereich und tippen Sie den Schneidkopf ein paar Mal leicht auf den Boden. Auf diese Weise verlängert sich der Faden.
2. Der in die Schutzabdeckung eingefügte Fadenabschneider schneidet den Faden auf der gewünschten Länge.

Wenn sich die Fadenenden nicht verlängern lassen:
- Schalten Sie das Gerät aus.
- Drücken Sie den Spuleneinsatz bis zum Anschlag und ziehen Sie kräftig am Fadenende.

Wenn keine Fadenenden sichtbar sind:
- Erneuern Sie die Fadenspule (siehe Kapitel Spulenwechsel).

Achtung! Fadenreste können weggeschleudert werden und zu Verletzungen führen.

Arbeiten mit dem Metallschneidblatt

Tragen Sie beim Arbeiten immer den Tragegurt und geeignete Schutzkleidung. Tragen Sie Augen-, Gehörschutz und Kopfschutz.
Achten Sie darauf, dass das Schneidblatt ordnungsgemäß installiert ist. Wechseln Sie schadhafte oder stumpfe Werkzeuge aus.
Es besteht Verletzungsgefahr.

Bearbeiten Sie mit dem Schneidblatt nur freie, ebene Flächen. Inspizieren Sie die zu schneidende Fläche sorgfältig und beseitigen Sie alle Fremdkörper. Vermeiden Sie das Anstoßen an Steine, Metall oder andere Hindernisse. Das Metallschneidblatt könnte beschädigt werden und es besteht die Gefahr eines Rückschlags.

- Halten Sie den Schneidkopf beim Ar-

beiten über dem Boden und schwenken Sie das Gerät wie eine Sense in einem gleichmäßigen Bogen langsam hin und her.
- Halten Sie den Schneidkopf nicht schräg.
- Verwenden Sie das Gerät nicht, um Wildwuchs, Gestrüpp oder Unterholz zu schneiden.
- Kontrollieren Sie das Metallschneidblatt regelmäßig auf Beschädigungen und wechseln Sie beschädigte Schneidblätter aus.

Wenn das Gerät vibriert

Das Gerät reinigen, eventuelle auf dem Schneidkopf und in der Schutzabdeckung vorhandene Grasrückstände entfernen.

Wartung und Pflege

Lassen Sie Arbeiten, die nicht in dieser Anleitung beschrieben sind, von unserem Grizzly Service-Center durchführen. Tragen Sie beim Umgang mit dem Metallschneidblatt und dem Fadenabschneider Handschuhe. Es besteht Verletzungsgefahr!
Verwenden Sie niemals metallische Fäden oder Sägeblätter. Der Gebrauch solcher Nicht-Originalteile kann Personenschäden und irreparable Schäden am Gerät verursachen und führt unverzüglich zum Verfall der Garantie.

Gerät reinigen

- Reinigen Sie nach jedem Schneidevorgang die Schneideinrichtung und die Schutzabdeckung von Gras und Erde.
- Das Gerät darf weder mit Wasser abgespritzt werden, noch in Wasser gelegt werden.
- Verwenden Sie keine Reinigungs- bzw. Lösungsmittel. Sie könnten das Gerät damit irreparabel beschädigen.

Spulenwechsel (Bild 11)

1. Schalten Sie den Motor aus.
2. Legen Sie das Gerät auf den Boden und stellen Sie sicher, dass kein Treibstoff ausläuft und das Gerät sicheren Halt hat.
3. Schrauben Sie die Spulenkapsel (16) **im Uhrzeigersinn** mit der Hand ab. Zur Arbeitserleichterung können Sie den Schneidkopfträger (19) und den unteren Flansch (33a) mit dem beiliegenden Metallstift blockieren (siehe auch Bild 6).
4. Ziehen Sie den Spulendeckel (43) ab und nehmen Sie die Fadenspule (17) aus der Spulenkapsel (16) heraus.
5. Zum Montieren der neuen Spule fädeln Sie die beiden Fadenenden durch die Ösen (44) in der Spulenkapsel. Drücken Sie die Spule in die Spulenkapsel. Achten Sie dabei auf den korrekten Sitz der Feder (45).
6. Setzen Sie den Spulendeckel (43) wieder auf und drücken Sie ihn in die Aufnahmen in der Spulenkapsel (16), er rastet hörbar ein.

Bild 11

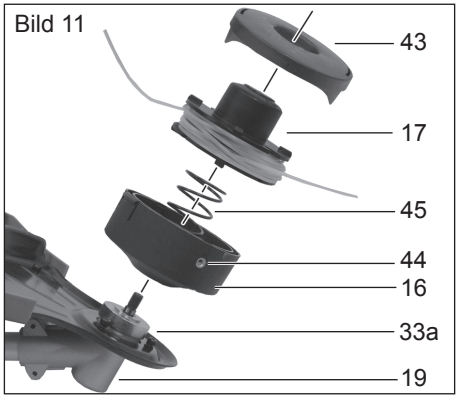

7. Schrauben Sie die Spulenkapsel (16) **gegen den Uhrzeigersinn** auf den Schneidkopfträger (19).
8. Trimmen Sie die Fadenschnur auf ca. 13 cm, um den Motor in der Start- und Aufwärmphase geringer zu belasten.

Luftfilter reinigen (Bild 12)

Betreiben Sie das Gerät nie ohne Luftfilter. Staub und Schmutz gelangen sonst in den Motor und führen zu Schäden an der Maschine. Halten Sie den Luftfilter sauber.

1. Schalten Sie den Motor aus.
2. Drücken Sie die Arretierung (46) am Filtergehäuse (47) und klappen Sie den Luftfilterdeckel (5) weg.
3. Nehmen Sie den Luftfilter (48) aus dem Filtergehäuse (47).
4. Reinigen Sie den Filter mit Seife und Wasser und lassen Sie ihn an der Luft trocknen.
   Benutzen Sie niemals Benzin!
5. Montieren Sie den Filter in umgekehrter Reihenfolge wieder.

Ersetzen Sie die Luftfilter, wenn sie verschlissen, beschädigt oder stark verschmutzt sind.

Bild 12

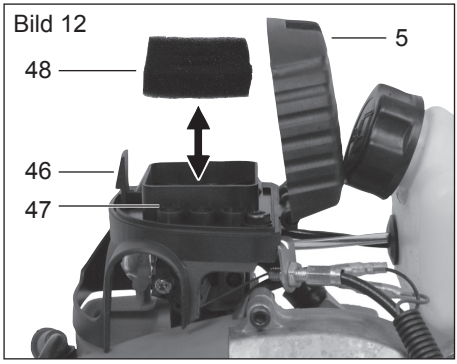

Zündkerze wechseln / einstellen (Bild 13)

Verschlissene Zündkerzen oder ein zu großer Zündabstand führen zu einer Leistungsreduzierung des Motors.

1. Schalten Sie das Gerät aus.
2. Ziehen Sie das Zündkabel (6) von der Zündkerze (49) ab.
3. Schrauben Sie die Zündkerze (49) gegen den Uhrzeigersinn mit dem beiliegenden Wartungsschlüssel heraus.
4. Prüfen Sie den Zündabstand mit Hilfe einer Fühlerlehre (im Fachhandel erhältlich).
   Der Elektrodenabstand muss 0,6-0,7 mm betragen.
5. Stellen Sie den Abstand gegebenenfalls ein, indem Sie die Masse-Elektrode der Zündkerze vorsichtig biegen.
6. Reinigen Sie die Zündkerze mit einer Drahtbürste.
7. Setzen Sie die gereinigte und eingestellte Zündkerze wieder ein oder tauschen Sie beschädigte Zündkerzen gegen eine neue Zündkerze aus (z.B. Zündkerze „L8RTC“).
8. Stecken Sie das Zündkabel (6) wieder auf.

Bild 13

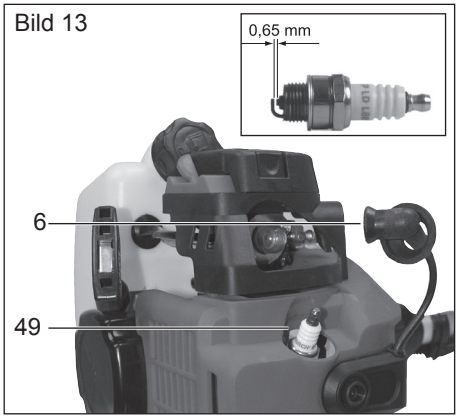

Wartungsintervalle

Maschinenteil	Aktion	Vor jedem Gebrauch	Betriebsstunden	
			10	20
Schrauben, Muttern, Bolzen	Prüfen, Anziehen		✓	
Luftfilter	Reinigen oder ersetzen			✓
Kraftstofffilter	Ersetzen		✓	
Zündkerze	Reinigen/einstellen/ersetzen		✓	
Treibstoffschläuche	Prüfen, bei Bedarf ersetzen	✓		
Komplette Maschine	Prüfen, bei Bedarf reinigen	✓		
Bedienungsgriff	Auf Funktion prüfen	✓		
Schneidkopf	Richtige Montage prüfen	✓		

Fadenabschneider schärfen

Tragen Sie Schutzhandschuhe, um Schnittverletzungen zu vermeiden.

1. Schrauben Sie den Fadenabschneider (14) von der Schutzabdeckung (15) ab (siehe Bild 1).
2. Befestigen Sie den Fadenabschneider in einem Schraubstock und schärfen Sie das Messer mit einer Flachfeile. Feilen Sie vorsichtig und stets nur in eine Richtung.

Verwenden Sie das Gerät auf keinen Fall ohne oder mit defektem Fadenschneider. Wenden Sie sich bei beschädigter Fadenabschneidklinge unbedingt an unser Service-Center.

Kraftstofffilter wechseln (Bild 14)

Betreiben Sie das Gerät nie ohne Kraftstofffilter. Wechseln Sie regelmäßig den Kraftstofffilter.

1. Entleeren Sie den Kraftstofftank (2) in ein geeignetes Gefäß.
2. Ziehen Sie den Kraftstoff-Saugkopf (50) mit einem Haken aus dem Tank heraus und ziehen Sie ihn durch Drehbewegung ab.
3. Ersetzen Sie den Kraftstofffilter und legen Sie den aufgesteckten Saugkopf wieder in den Tank zurück.

Bild 14

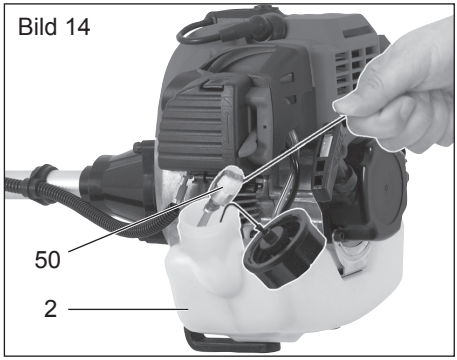

Vergaser einstellen

Der Vergaser wurde werkseitig auf optimale Leistung voreingestellt. Sollten Nacheinstellungen erforderlich sein, lassen Sie die Einstellungen durch eine Fachwerkstatt durchführen.

Fehlersuche

Problem	Mögliche Ursache	Fehlerbehebung
Motor startet nicht	Tank leer	Volltanken
	Falsche Startreihenfolge	Anweisungen zum Starten der Maschine in dieser Anleitung beachten
	Motor „abgesoffen“	Gas wegnehmen, mehrere Male starten, wenn nötig Zündkerze ausbauen, reinigen und trocknen
	Verrußte Zündkerzen, falscher Zündabstand	Zündkerzen reinigen, einstellen oder ersetzen
	Kerzenanschluss, Zündkabel schadhaft	Erneuern
	Vergaser, -düsen verschmutzt, falsch eingestellte Vergasermischung	Vergaser durch eine Fachwerkstatt reinigen und einstellen lassen
	Verstopfter Kraftstofffilter	Kraftstofffilter ersetzen oder reinigen
Motor läuft im Leerlauf zu schnell	Motor kalt	Langsam warm fahren
Motor gibt keine Höchstleistung	Verrußte Zündkerzen, falscher Zündabstand	Zündkerzen reinigen, einstellen oder ersetzen
	Verschmutzter Luftfilter	Luftfilter reinigen oder ersetzen
	Vergaser, -düsen verschmutzt, falsch eingestellte Vergasermischung	Vergaser durch eine Fachwerkstatt reinigen und einstellen lassen
	Falsches Kraftstoffgemisch	Gemäß Anleitung tanken
	Dichtring im Kurbelgehäuse undicht	Fehler durch eine Fachwerkstatt beheben lassen
	Zylinder, Kolbenringe abgenutzt	
	Falsche Zündung	
Übermäßige Bildung von Abgasen/ Rauch	Falsch eingestellte Vergasermischung	Vergaser von einer Fachwerkstatt einstellen lassen
	Falsches Kraftstoffgemisch	Gemäß Anleitung tanken

Lagerung

Allgemeine Lagerungshinweise

- Reinigen Sie das Gerät und die Zubehörteile sorgfältig vor der Lagerung.
- Bewahren Sie das Gerät an einem trockenen und staubgeschützten Ort auf, außerhalb der Reichweite von Kindern.
- Wickeln Sie das Gerät nicht in Kunststoffsäcke, da sich Feuchtigkeit und Schimmel bilden könnte.
- Legen Sie das Gerät nicht auf der Schutzabdeckung ab, am besten hängen Sie es am oberen Handgriff auf.

Lagerung während Betriebspausen

Ein Nichtbeachten der Lagerungshinweise kann durch Kraftstoffreste im Vergaser zu Startproblemen oder permanenten Schäden führen.

1. Entleeren Sie den Kraftstofftank an einem gut belüfteten Ort.
2. Starten Sie den Motor und lassen ihn im Leerlauf laufen, bis der Motor stoppt und der Vergaser frei von Kraftstoff ist.
3. Lassen Sie den Motor abkühlen (ca. 5 Minuten).

Bei Betriebspausen von mehr als 3 Monaten:

4. Lösen Sie die Zündkerze mit einem Zündkerzenschlüssel (siehe „Zündkerze wechseln / einstellen“).
5. Füllen Sie einen Teelöffel mit reinem 2-Takt-Öl in den Brennraum und ziehen Sie das Anwerfseil mehrmals langsam zum Verteilen des Öls im Innern des Motors.
6. Setzen Sie die Zündkerze wieder ein.

Ersatzteile

Ersatzteile können Sie direkt über unser Service-Center bestellen. Geben Sie bei der Bestellung den Maschinentyp und die Positionsnummer in der Explosionszeichnung an.

Alternativ können Sie sich im Fachhandel einen 2,5 mm starken Nylonfaden besorgen und diesen selbst auf die Fadenspule aufwickeln.
Achten Sie darauf, dass der Faden parallel in den beiden Fadenkanälen liegt und entgegen der Motordrehrichtung aufgewickelt wird. Die Motor-Drehrichtung ist auf der Schutzabdeckung mit einem Pfeil gekennzeichnet.
Außerdem darf die Fadenspule nicht zu voll gefüllt werden, da sonst die Fadenautomatik nicht korrekt funktioniert.

Entsorgung/Umweltschutz

Geben Sie Altöl und Benzinreste nicht in die Kanalisation oder in den Abfluss.
Entsorgen Sie Altöl und Benzinreste umweltgerecht - geben Sie diese an einer Entsorgungsstelle ab.
Führen Sie Gerät, Zubehör und Verpackung einer umweltgerechten Wiederverwertung zu.



Maschinen gehören nicht in den Hausmüll.

Entleeren Sie den Benzinank sorgfältig und geben Sie Ihr Gerät an einer Verwertungsstelle ab. Die verwendeten Kunststoff- und Metallteile können sortenrein getrennt werden und so einer Wiederverwertung zugeführt werden.
Die Entsorgung Ihrer defekten eingesendeten Geräte führen wir kostenlos durch.
Fragen Sie hierzu Ihren Händler.

Garantie

- Für dieses Gerät leisten wir 24 Monate Garantie.
- Schäden, die auf natürliche Abnutzung, Überlastung oder unsachgemäße Bedienung zurückzuführen sind, bleiben von der Garantie ausgeschlossen. Bestimmte Bauteile unterliegen einem normalen Verschleiß und sind von der Garantie ausgeschlossen. Insbesondere zählen hierzu: Metallschneidblatt, Fadenspule, Schneidfaden, Fadenabschneider, Luftfilter und Zündkerze.
- Voraussetzung für Garantieleistungen ist zudem die Einhaltung der Hinweise zur Reinigung und Wartung.
- Schäden, die durch Material- oder Herstellerfehler entstanden sind, werden unentgeltlich durch Ersatzlieferung oder Reparatur beseitigt. Voraussetzung ist, dass das Gerät unzerlegt und mit Kauf- und Garantienachweis an den Händler zurückgegeben wird.

Reparatur-Service

- Sie können Reparaturen, die nicht der Garantie unterliegen, gegen Berechnung von unserem Service-Center durchführen lassen. Unser Service-Center erstellt Ihnen gerne einen Kostenvoranschlag.
  Wir können nur Geräte bearbeiten, die ausreichend verpackt und frankiert eingesandt wurden.
- **Achtung:** Bitte liefern Sie Ihr Gerät im Reklamations- oder Servicefall gereinigt und mit einem Hinweis auf den Defekt an unsere Service-Adresse. **Unfrei - per Sperrgut, Express oder mit sonstiger Sonderfracht - eingeschickte Geräte werden nicht angenommen.**
- Die Entsorgung Ihrer defekten eingesendeten Geräte führen wir kostenlos durch.

Technische Daten

Motor ..... Einzylinder-Zweitaktmotor
Kraftstoffgemisch 40:1
Motorhubraum ..... 43 cm³
Max. Motorleistung ..... 1,25 kW
Motordrehzahl im Leerlauf ..... 3000 min^{-1}
Max. Drehzahl der Spindel ..... 11000 min^{-1}
Motordrehzahl bei empfohlener
max. Spindeldrehzahl ..... 8000 min^{-1}
Kraftstoffverbrauch bei
max. Motorleistung ..... 0,534 kg/h
Spez. Kraftstoffverbrauch ... 0,630 kg/kWh
Tankinhalt ..... 1200 cm³
Gewicht (ohne Schneidwerkzeug,
leerer Tank) ..... 7,62 kg
Metallschneidblatt
Schnittkreis ..... 230 mm
Faden
Schnittkreis ..... 460 mm
Fadenstärke ..... 2,5 mm
Fadenlänge ..... 2 x 3,2 m
Schalldruckpegel
(L_{pA}) ..... 103 dB(A), K_{pA}=1 dB(A)
Schallleistungspegel (L_{wA})
garantiert ..... 113 dB(A)
gemessen ..... 112 dB(A); K_{wA}=1 dB(A)
Vibration (a_n) ..... 9,3 m/s^2, K_n=3,7 m/s^2

Technische und optische Veränderungen können im Zuge der Weiterentwicklung ohne Ankündigung vorgenommen werden. Alle Maße, Hinweise und Angaben dieser Betriebsanleitung sind deshalb ohne Gewähr. Rechtsansprüche, die aufgrund der Betriebsanleitung gestellt werden, können daher nicht geltend gemacht werden.

PL

Spis treści

Przeznaczenie 24
Zasady bezpieczeństwa 25
Ogólne zasady bezpieczeństwa 25
Dodatkowe zasady bezpieczeństwa 27
Środki ostrożności przeciwko odrzutom 28
Symbole w instrukcji obsługi 28
Symbole na urządzeniu 29
Opis ogólny 30
Przegląd 30
Funkcje bezpieczeństwa 31
Opis działania 31
Zakres dostawy 31
Montaż 31
Montaż rury dwuczęściowej 32
Montaż rękojeści 32
Montaż/demontaż noża metalowego . 32
Montaż/demontaż kapsuły szpuli ... 33
Wlewanie paliwa 34
Uruchamianie 34
Zakładanie pasa do noszenia 35
Uruchamianie silnika 35
Obsługa 36
Wskazówki dotyczące pracy z urządzeniem 36
Praca ze szpulą żyłki 37
Przedłużanie żyłki 37
Praca z nożem metalowym 37
Jeżeli urządzenie wibruje 37
Konserwacja i pielęgnacja 38
Oczyszczanie urządzenia 38
Wymiana szpuli 38
Oczyszczanie filtra powietrza 38
Wymiana i regulacja świecy zapłonowej 39
Ostrzenie odcinacza żyłki 39
Wymiana filtra paliwa 40
Regulacja gaźnika 40
Przechowywanie urządzenia 41
Ogólne zasady przechowywania urządzenia 41
Przechowywanie podczas przerw w użytkowaniu 41
Części zamienne 41
Czasokresy konserwacyjne 41
Gwarancja 42
Serwis naprawczy 42
Usuwanie i ochrona środowiska 42
Dane techniczne 43
Poszukiwanie błędów 44
Tłumaczenie oryginalnej deklaracji zgodności WE 238
Rysunek samorozszerzajce 241
Grizzly Service-Center 243

Przeznaczenie

Kosa motorowa nadaje się przy zastosowaniu szpuli z żyłką do przycinania trawy w ogrodach wzdłuż krawędzi grządek i dookoła drzew czy słupków ogrodzeń.
Przy zastosowaniu noża metalowego urządzenie nadaje się do koszenia trawy, chwastów i lekkiej roślinności.
Urządzenie jest przewidziane wyłącznie do użytku prywatnego.
Każdy inny sposób używania urządzenia, który nie jest jednoznacznie określony jako dozwolony w niniejszej instrukcji obsługi, może spowodować uszkodzenie urządzenia i stanowić poważne zagrożenie dla użytkownika. Urządzenie nie jest przeznaczone do ścinania krzewów, małych drzew i podobnych roślin.
Urządzenie może być używane tylko przez osoby dorosłe. Osoby młodociane powyżej 16 roku życia mogą używać urządzenia tylko pod nadzorem.
Osoba obsługująca urządzenie lub jego użytkownik odpowiada za wszelkie wypadki lub szkody poniesione przez innych ludzi albo uszkodzenia ich własności.
Producent nie odpowiada za szkody wywołane niezgodnym z przeznaczeniem stosowaniem lub nieprawidłową obsługą urządzenia.

Zasady bezpieczeństwa



Bezpieczne użytkowanie urządzenia wymaga dokładnego przestrzegania wszystkich znajdujących się w instrukcji obsługi wskazówek i informacji dotyczących bezpieczeństwa, montażu i sposobu stosowania urządzenia. Wszystkie osoby obsługujące lub konserwujące to urządzenie muszą znać instrukcję obsługi i być poinformowane o potencjalnych zagrożeniach.

Dzieciom oraz osobom chorym, starszym i niepełnosprawnym i/lub słabym należy uniemożliwić dostęp do urządzenia. Dzieci przebywających w pobliżu maszyn należy dokładnie pilnować. Przestrzegaj obowiązujących w miejscu stosowania urządzenia regionalnych i lokalnych przepisów bezpieczeństwa i higieny pracy. To samo dotyczy wszystkich przepisów ochrony zdrowia w miejscu pracy.
Producent nie może zostać pociągnięty do odpowiedzialności, jeżeli jego maszyny zostały poddane niedozwolonym modyfikacjom i jeżeli modyfikacje takie spowodowały szkody osobowe albo materialne.



Ostrzeżenie! Przy pracy z maszynami należy zawsze stosować podstawowe środki ostrożności. Stosuj się również do wszystkich rad i instrukcji zawartych w dodatkowych zasadach bezpieczeństwa.

Ogólne zasady bezpieczeństwa

1. **Zwracaj uwagę na warunki otoczenia, w którym pracujesz.** Urządzenie spalinowe wytwarza podczas pracy silnika trujące spaliny. Gazy te mogą być bezzapachowe i niewidoczne. Nigdy nie pracuj urządzeniem w zamkniętych czy źle przewietrzanych pomieszczeniach. Podczas pracy zapewnij wystarczający dopływ powietrza. Pracując na mokrych, zaśnieżonych czy oblodzonych powierzchniach albo na pochyłościach zapewnij sobie pewną, stabilną pozycję stojącą.
2. **Nie dopuszczaj do urządzenia obcych osób.** Goście i przyglądające się osoby, a przede wszystkim dzieci i starsze, słabe i/lub niepełnosprawne osoby powinny przebywać z daleka od miejsca pracy. Wyklucz zetknięcie się osób z urządzeniami. Przekazuj urządzenie tylko osobom, które są obeznane z urządzeniem i sposobem jego obsługi.
3. **Zapewnij bezpieczny transport i przechowywanie urządzenia. Zawsze noś urządzenie zawieszone za pas na ramieniu albo trzymając je za rurę.** Nieużywane urządzenia muszą być przechowywane w suchym, możliwie wysoko położonym miejscu albo zamykane w sposób uniemożliwiający dostęp do nich.
4. **Do każdej pracy używaj właściwego narzędzia.** Nie używaj np. drobnych narzędzi czy akcesoriów do prac wymagających użycia ciężkich narzędzi. Używaj narzędzi wyłącznie do celów, do których są one przeznaczone.
5. **Uważaj na odpowiednie ubranie.** Ubranie musi być praktyczne i nie może przeszkadzać w pracy. Noś ubranie z wkładkami zabezpieczającymi przed przecięciem.
6. **Używaj środków ochrony osobistej.** Zakładaj obuwie ochronne ze stalowym nasadkami wzgl. podeszwami i/lub podeszwami zapewniającymi dobrą przyczepność do podłoża.
   Zakładaj kask ochronny, jeżeli podczas pracy występuje ryzyko związane ze spadającymi przedmiotami.

7. **Zakładaj okulary ochronne.** Urządzenie może wyrzucać spod siebie przedmioty. Może to spowodować ciężkie zranienie oczu.
8. **Noś nauszniki ochronne.** Zakładaj osobiste środki ochrony słuchu, np. wkładki do uszu.
9. **Zabezpieczenie dłoni.** Zakładaj mocne rękawice - dobrą ochronę zapewniają rękawice skórzane.
10. **Użytkowanie urządzenia.** Nigdy nie pracuj bez osłony mechanizmu tnącego. Niebezpieczeństwo zranienia przez wyrzucone przedmioty.
11. **Wyjmuj klucze nasadowe itp.** Przed włączeniem urządzenia należy usunąć wszystkie klucze itp.
12. **Zawsze zachowuj ostrożność i uwagę.** Uważaj na to, co robisz. Kieruj się zdrowym rozsądkiem. Nie używaj urządzeń motorowych, gdy jesteś zmęczony. Praca z urządzeniem jest niedozwolona pod wpływem alkoholu, narkotyków albo lekarstw zmniejszających zdolność reakcji.
13. **Wlewanie paliwa.**

- Stosuj się zawsze do krajowych, regionalnych i lokalnych rozporządzeń przeciwpożarowych.
- Paliwo i opary paliwa stanowią znaczne zagrożenia pożarowe. Nie wlewaj paliwa przy pracującym albo jeszcze gorącym silniku. Przy tankowaniu zapewnij dobrą wentylację pomieszczenia. Palenie tytoniu i używanie otwartych źródeł ognia jest wzbronione.
- Przed rozpoczęciem wlewania paliwa należy zawsze wyłączyć silnik. Zawsze otwieraj wlew paliwa ostrożnie, aby ewentualne nadciśnienie panujące w zbiorniku mogło się powoli zredukować i paliwo nie wytryskiwało. Podczas pracy urządzenia obudowa silnie się nagrzewa. Zanim zaczniesz uzupełniać paliwo, zaczekaj, aż urządzenie ostygnie. W innym razie może dojść do zapalenia paliwa i ciężkich zranień.
- Przy wlewaniu paliwa należy uważać, żeby wlana ilość nie była za duża. Jeżeli paliwo zostanie wylane obok wlewu, należy do natychmiast wytrzeć i oczyścić urządzenie.
- Po wlaniu paliwa dobrze przykręć zakrętkę wlewu, aby nie doszło do jej odkręcenia podczas pracy wskutek powstających wibracji.
- Uważaj na nieszczelności. Gdy wycieka paliwo, nie uruchamiaj silnika. Śmiertelne niebezpieczeństwo wskutek oparzenia!

14. **Czas używania, przerwy.** Długotrwałe używanie urządzenia może doprowadzić do spowodowanych wibracjami zakłóceń ukrwienia rąk. Możesz jednak przedłużyć czas używania urządzenia, używając odpowiednich rękawic albo robiąc regularne przerwy. Uwzględnij fakt, że indywidualne skłonności do niedokrwienia, niskie temperatury zewnętrzne oraz duże siły chwytu przy pracy skracają dozwolony czas używania urządzenia.
15. **Uważaj na uszkodzone części.** Przed włączeniem i po silnych uderzeniach sprawdzaj, czy urządzenie nie wykazuje oznak uszkodzenia i zużycia. Czy jakieś części są uszkodzone? W przypadku niewielkich uszkodzeń zadaj sobie pytanie, czy urządzenie będzie zdolne do prawidłowego i bezpiecznego działania. Uważaj na prawidłowe ustawienie i regulację ruchomych części. Czy części prawidłowo wchodzą w siebie? Czy jakieś części są uszkodzone? Czy wszystkie części są prawidłowo zainstalowane? Czy są spełnione wszystkie pozostałe warunki sprawnego działania? Uszkodzone zabezpieczenia itd. muszą być prawidłowo naprawiane lub wymieniane przez upoważnione do tego osoby, o ile w instrukcja obsługi nie podaje jednoznacznie inaczej. Uszkodzone włączniki-wyłączniki muszą być wymieniane przez

autoryzowany serwis. Jeżeli urządzenie wymaga naprawy, zwróć się do autoryzowanego przez nas punktu serwisowego.

16. Przed rozpoczęciem ustawień i konserwacji zawsze wyłączaj silnik. Dotyczy to przede wszystkim prac przy głowicy tnącej.
17. **Stosuj tylko zatwierdzone części.** Przy konserwacji i naprawach używaj tylko identycznych części zamiennych. W celu zamówienia części zamiennych korzystaj z naszego Centrum Serwisowego.



Ostrzeżenie! Stosowanie innych głowic tnących i akcesoriów oraz przystawek, które nie zostały jednoznacznie polecone, może za sobą pociągać zagrożenia dla ludzi i przedmiotów.
Narzędzie może być stosowane tylko do przewidzianego celu. Stosowanie urządzenia do jakichkolwiek celów niezgodnych z jego przeznaczeniem będzie uważane za nieprawidłowe stosowanie. Za szkody rzeczowe i osobowe spowodowane tego rodzaju nieprawidłowym stosowaniem urządzenia odpowiada tylko i wyłącznie użytkownik, nigdy producent.
Producent nie może zostać pociągnięty do odpowiedzialności, jeżeli jego maszyny zostały poddane modyfikacjom i były stosowane nieprawidłowo i jeżeli spowodowało to szkody.

Uwaga! Nawet przy prawidłowym stosowaniu narzędzia występuje zawsze ryzyko ogólnotechniczne, którego nie można do końca wykluczyć. Z rodzaje i sposobem konstrukcji urządzenia wiążą się następujące potencjalne zagrożenia.

- Kontakt z niezabezpieczoną głowicą tnącą (skaleczenia).
- Włożenie rąk do pracującej przycinarki 2-taktowej (skaleczenia).
- Uszkodzenia słuchu w razie niekorzystania z odpowiednich elementów ochronnych.
- Szkodliwy dla zdrowia pył lub gaz przy stosowaniu urządzenia w zamkniętych pomieszczeniach (mdłości).

Dodatkowe zasady bezpieczeństwa

1. **Uwaga!** Zawsze trzymaj ręce i stopy z daleka od strefy cięcia, przede wszystkim przy uruchamianiu urządzenia. Rękę na rękojeści dodatkowej trzymaj zawsze swobodnie.
2. **Urządzenie należy cały czas trzymać obydwoma rękami za uchwyt wielofunkcyjny.**
   Zawsze trzymaj urządzenie w bezpiecznej odległości od ciała i zachowuj stabilną pozycję ciała. Zawsze używaj pasa naramiennego.
3. Zawsze noś okulary ochronne.
4. Używaj urządzenia tylko przy świetle dziennym albo przy dobrym oświetleniu sztucznym.
5. Nie używaj urządzenia podczas deszczu ani przy wilgotnej trawie.
6. Przed użyciem albo po uderzeniu sprawdź, czy urządzenie nie jest uszkodzone, w razie potrzeby przekaż je do naprawy.
7. Nie używaj urządzenia, jeżeli jego zabezpieczenia są uszkodzone albo nieprawidłowo zamocowane.
8. Upewnij się, że szczeliny wentylacyjne silnika, osłona i mechanizm tnący są zawsze wolne od brudu i resztek materiału.
9. Podczas pracy wyklucz przebywanie ludzi i zwierząt w odległości mniejszej niż 15 m od urządzenia. Natychmiast wyłączaj urządzenie, jeżeli w jego za-

sięgu znajdą się ludzie, a szczególnie dzieci.
Podczas pracy spod urządzenia mogą być wyrzucane kamyki i inne przedmioty, które mogą spowodować ciężkie zranienia.

10. Gdy urządzenie pracuje, nie zbliżaj się do ruchomych części (w okolicy mechanizmów tnących).
Po wyłączeniu urządzenia głowica tnąca obraca się jeszcze przez kilka sekund.
11. Przed użyciem urządzenia należy usunąć z obszaru pracy kamienie, gałęzie i wszelkie inne przedmioty.
Uruchom maszynę w sposób opisany w instrukcji obsługi. Przy uruchamianiu nie wolno obracać urządzenia ani ustawiać go w pozycji roboczej.
Nie przechodź z pracującym urządzeniem przez żwirowane drogi i alejki.
12. Przy przedłużaniu żyłki tnącej należy zachować najwyższą ostrożność. Niebezpieczeństwo skaleczenia. Po wykonaniu tych czynności i przed uruchomieniem urządzenia ponownie przyjmij prawidłową pozycję ciała.
13. Nie używaj metalowych szpul z żyłką. Uwaga – po zwolnieniu przycisku urządzenie pracuje jeszcze przez kilka sekund.
14. Wyłącz silnik (wyłączając włącznik-wyłącznik główny), jeżeli:
    - tankujesz urządzenie,
    - nie używasz urządzenia,
    - zostawiasz urządzenie bez nadzoru,
    - oczyszczasz urządzenie,
    - przenosisz urządzenie z miejsca na miejsce,
    - zdejmujesz lub wymieniasz mechanizm tnący oraz ustawiasz ręcznie długość żyłki tnącej.

Środki ostrożności przeciwko odrzutom

Wskutek odrzutu na użytkownika przenoszone jest silne uderzenie kosy motorowej. Wskutek odrzutu użytkownik może stracić kontrolę nad urządzeniem i doznać ciężkiego zranienia. Odrzutu możesz unikać przez zachowanie ostrożności i stosowanie prawidłowej techniki.

.

Przy stosowaniu noża metalowego odrzut może nastąpić, jeżeli ostrze noża trafi na przeszkodę (kamień, drewno).

- Mocno trzymaj maszynę obiema dłońmi.
- Uważaj, żeby na podłożu nie leżały żadne przeszkody, nie używaj noża metalowego w pobliżu ogrodzeń, słupków metalowych itp.

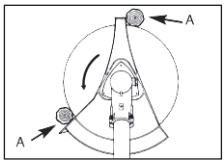

Stosuj tylko dobrze naostrzone narzędzia. Przy przecinaniu grubych łodyg i źdźbeł ustawiaj urządzenie w pozycji A.

Symbole w instrukcji obsługi

Symbol niebezpieczeństwa z informacjami na temat ochrony osób i zapobiegania szkodom materialnym.

Znak nakazu (w miejscu wykrzyknika objaśnienie nakazu) z informacjami na temat zapobiegania szkodom.

Znak informacyjny ze wskazówkami ułatwiającymi posługiwanie się urządzeniem.

Symbole na urządzeniu

Na urządzeniu znajdziesz informacje w postaci symboli. Są to ważne wskazówki na temat produktu i sposobu jego używania.

- Uwaga: Przy obchodzeniu się z urządzeniem są wymagane specjalne środki ostrożności!
- Przed rozpoczęciem użytkowania należy przeczytać i zrozumieć całą instrukcję obsługi. Nieprzestrzeganie zasad obsługi może być niebezpieczne dla życia!



Przed rozpoczęciem użytkowania urządzenia uważnie przeczytaj instrukcję obsługi.



Noś okulary ochronne, nauszniki i kask.



Noś rękawice ochronne.



Noś obuwie ochronne z twardymi podeszwami.



Uważaj, by głowica tnąca nie dotykała przy włączaniu urządzenia i podczas pracy kamieni żadnych przedmiotów.



Utrzymuj odstęp bezpieczeństwa co najmniej. 15 m od innych osób.
Mantenha outras pessoas à distância



Niebezpieczeństwo zranienia przez wyrzucone części! Trzymaj inne osoby z dala od urządzenia.



Uwaga! Paliwo i opary paliwa stanowią zagrożenia pożarowe. Niebezpieczeństwo pożaru i wybuchu!



Uwaga gorące powierzchnie – niebezpieczeństwo oparzenia!



Poziom ciśnienia akustycznego L_{WA} w dB.



<u>Symbol na pokrywie zbiornika paliwa</u>:
Stosunek mieszanki 40:1, używaj TYLKO mieszanki paliwowej



<u>Symbol na pompie benzynowej</u>
Przed uruchomieniem naciśnij pompę benzynową 10x



<u>Symbol na dźwigni przepustnicy:</u>
Dźwignia z pozycji rozruchu na zimno (START)

Dźwignia z pozycji pracy (RUN)

PL

Opis ogólny

Przegląd Rys. 1

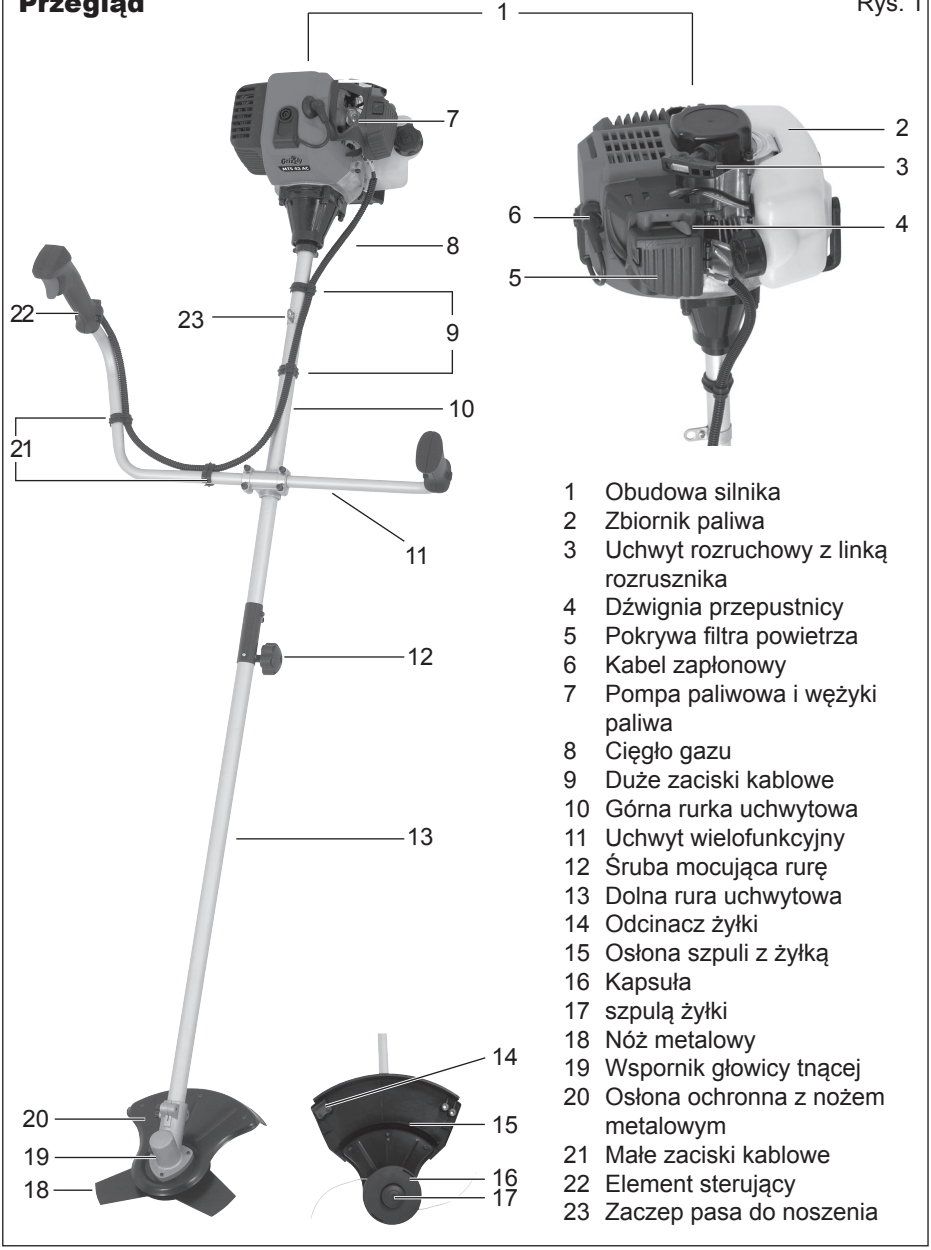

1 Obudowa silnika
2 Zbiornik paliwa
3 Uchwyt rozruchowy z linką rozrusznika
4 Dźwignia przepustnicy
5 Pokrywa filtra powietrza
6 Kabel zapłonowy
7 Pompa paliwowa i wężyki paliwa
8 Cięgło gazu
9 Duże zaciski kablowe
10 Górna rurka uchwytowa
11 Uchwyt wielofunkcyjny
12 Śruba mocująca rurę
13 Dolna rura uchwytowa
14 Odcinacz żyłki
15 Osłona szpuli z żyłką
16 Kapsuła
17 szpulą żyłki
18 Nóż metalowy
19 Wspornik głowicy tnącej
20 Osłona ochronna z nożem metalowym
21 Małe zaciski kablowe
22 Element sterujący
23 Zaczep pasa do noszenia

Funkcje bezpieczeństwa

- **Wyłącznik-wyłącznik (rys. 10, poz. 40)** Przy pomocy włącznika-wyłącznika można wyłączyć silnik. Aby było możliwe ponowne uruchomienie silnika, włącznik-wyłącznik musi być odblokowany I .

- **Blokada dźwigni gazu (rys. 10, poz. 41)** uniemożliwia przypadkowe zwiększenie prędkości obrotowej silnika. Dźwignię gazu można przyciskać tylko wtedy, gdy jest wciśnięta ta blokada.

- **Osłona (rys. 1, poz. 15 + 20)** chronią osobę obsługującą urządzenie przed przypadkowym dotknięciem mechanizmu tnącego i przed wyrzucanymi przedmiotami

Opis działania

Ręczna i przenośna kosa motorowa jest napędzana przez silnik spalinowy, który pracuje ciągle podczas pracy. Siła jest przenoszona przez tarczę sprzęgającą, która przenosi moc silnika przy wysokiej prędkości obrotowej na mechanizm tnący za pośrednictwem sprzęgła odśrodkowego.
Jako mechanizmy tnące urządzenie posiada automatyczną podwójną szpulę żyłki i dodatkowy, tarczowy nóż metalowy, który można montować na życzenie.
Podczas cięcia dwie żyłki z tworzywa sztucznego lub cztery noże metalowe poruszają się ruchem obrotowym wokół osi szpuli, położonej pionowo w stosunku do płaszczyzny cięcia. Urządzenie posiada osłonę zabezpieczającą, która osłania mechanizm tnący i której zadaniem jest ochrona użytkownika przed zranieniami.
Funkcje elementów urządzenia są podane w poniższym opisie.

Zakres dostawy (rys. 2)

Najpierw rozpakuj urządzenie i sprawdź, czy jest ono kompletne.
- Zespół silnikowy z górną rurką uchwytową, cięgłem gazu i niezamontowanym uchwytem wielofunkcyjnym (patrz rys. 1).
- Dolna rurka trzonka z uchwytem głowicy tnącej (patrz rys. 1).

15 Osłona kapsuły szpuli z odcinaczem żyłki (wł. z akcesoriami mocującymi)
16+17 Kapsuła ze szpulą żyłki
18 Nóż metalowy
20 Osłona ochronna z nożem metalowym (wł. z akcesoriami mocującymi)
24 Klucz imbusowy
25 Sworzeń metalowy
26 Klucz konserwacyjny
27 Kanister do mieszania paliwa
28 Pas do noszenia

- Instrukcja obsługi

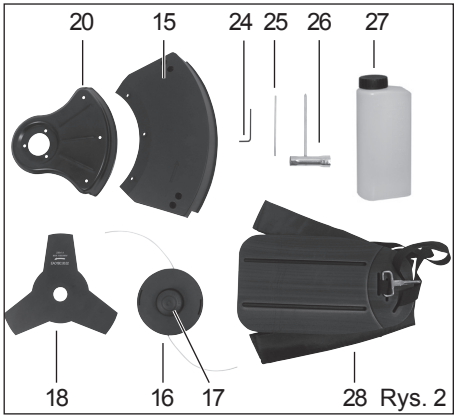

Rys. 2

Montaż

Przed uruchomieniem urządzenia należy jeszcze złożyć dwuczęściową rurę, zamontować rękojeść, założyć mechanizm tnący z osłoną ochronną, założyć pas naramienny, wlać paliwo i sprawdzić urządzenie.

PL

Montaż rury dwuczęściowej (rys. 3)

1. Zdejmij osłoną transportową (29) z dolnej rurki trzonka (13).
2. Poluzuj śrubę z mocującą (12) na górnej rurze (10).
3. Wsuń obie rury (10) + (13) jedna w drugą tak, by przycisk zabezpieczający (30) zablokował się w swoim otworze w górnej rurze.
4. Dokręć śrubę mocującą rury (12).

Przed uruchomieniem urządzenia upewnij się, że dolna rura uchwytowa jest mocno i pewnie osadzona.

5. **Demontaż:**
   Poluzuj śrubę mocującą rury (12). Naciśnij przycisk zabezpieczający (30) i rozciągnij rury.

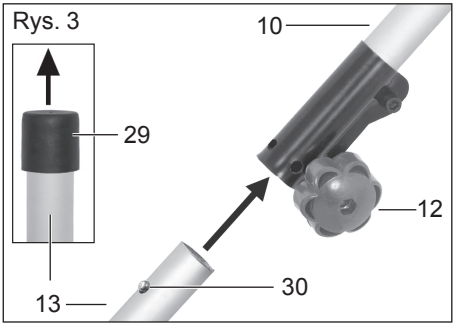

Montaż rękojeści (rys. 4)

1. Poluzuj 4 śruby z gniazdem wewnętrznym (31) na górnej rurce uchwytowej i zdejmij uchwyt rękojeści (32).
2. Włóż uchwyt wielofunkcyjny (11) do gniazda uchwytu w rurce uchwytowej zamocuj go przy pomocy wspornika uchwytu i 4 śrub.
3. Zamocuj cięgło gazu (8):
   dużym zaciskiem kablowym (9) do górnej rurki trzonka (10),
   małym zaciskiem kablowym (21) do uchwytu wielofunkcyjnego (11).

Uważaj na to, by cięgło gazu (8) nie było skręcone ani zagięte.

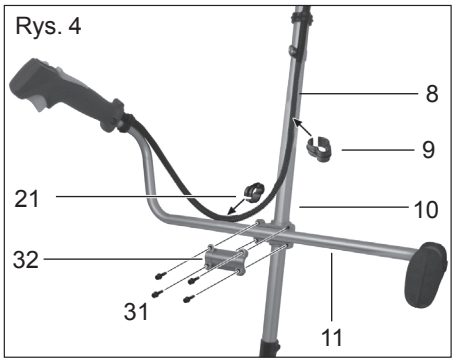

Montaż/demontaż noża metalowego

Przy obchodzeniu się z nożem metalowym zawsze noś rękawice.

Demontaż kapsuły szpuli jest opisany w rozdziale „Montaż/demontaż kapsuły szpuli“.

Montaż osłony i noża metalowego (rys. 5):

1. W razie potrzeby odkręć kołnierze górny (33b) o dolny (33a) zamontowane na uchwycie głowicy tnącej (19).
2. Przykręć osłonę (15) 3-ma dołączonymi śrubami (34) do uchwytu głowicy tnącej (19).

Montaż noża metalowego (rys. 5):

3. Załóż nóż metalowy (18) i kołnierze (33a+b) w następującej kolejności na uchwyt głowicy tnącej.
   dolny kołnierz (33a) – nóż metalowy (18) – górny kołnierz (33b).

4. Przykręć nóż metalowy (18) **w kierunku przeciwnym do kierunku ruchu wskazówek zegara** śrubą mocującą (35) i przy użyciu klucza konserwacyjnego (rys. 2, poz. 26).

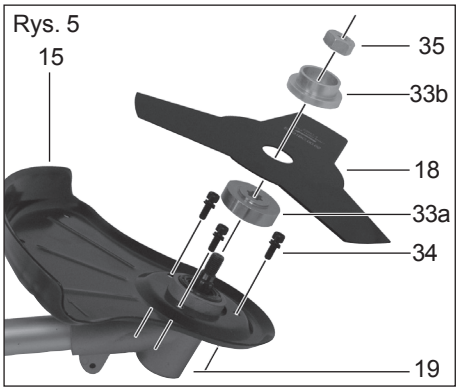

Demontaż noża metalowego (rys. 6):

5. Aby zablokować wał, wsuń dostarczony sworzeń metalowy (25) do przewidzianego w tym celu otworu z boku uchwytu głowicy tnącej (19) i w dolnym kołnierzu (33a).

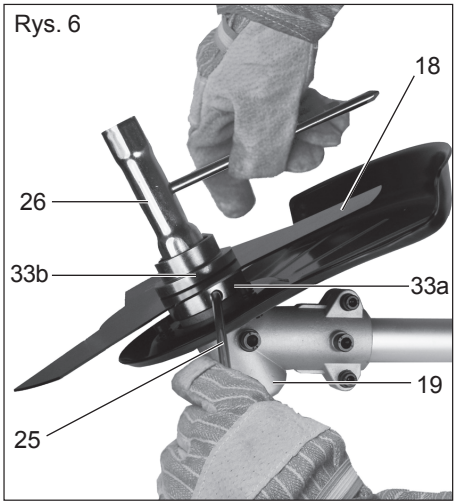

6. Odkręć nakrętkę mocującą **w kierunku ruchu wskazówek zegara** przy pomocy klucza konserwacyjnego (26) i zdejmij górny kołnierz (33b) i nóż metalowy (18).

Montaż/demontaż kapsuły szpuli (rys. 7)

Demontaż noża metalowego jest opisany w rozdziale „Montaż/demontaż noża metalowego“.

Montaż osłony ochronnej/szpuli z żyłką:

1. Przykręć osłonę ochronną/szpulę z żyłką (15) 3 dołączonymi śrubami (36) do osłony ochronnej/noża metalowego (20).

Montaż kapsuły szpuli:

2. Odkręć kapsułę szpuli (16) ręką **w kierunku przeciwnym do kierunku ruchu wskazówek zegara** w sposób pokazany na rysunku.
3. Zdejmij nasadkę ochronną odcinacza żyłki (14).

Demontaż kapsuły szpuli:

4. Odkręć kapsułę szpuli (16) ręką **w kierunku ruchu wskazówek zegara** . Aby ułatwić sobie pracę, możesz zablokować uchwyt głowicy tnącej (19) i dolny kołnierz (33a) dostarczonym sworzniem metalowym (zobacz także rys. 6).

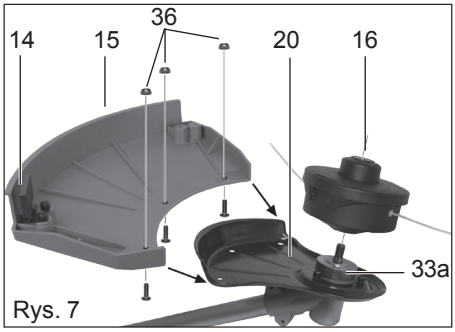

5. Zdemontuj osłonę ochronną (15) i nasuń nasadkę na odcinacz żyłki (14).

Wlewanie paliwa (rys. 8)

Przy obchodzeniu się z paliwem zapewnij dobre przewietrzanie. Podczas wlewania paliwa nie pal tytoniu i trzymaj się z dala od wszelkich źródeł ciepła. Nigdy nie wlewaj paliwa przy pracującym silniku.Ostrożnie otwieraj pokrywę zbiornika, aby umożliwić wolną neutralizację redukcję nadciśnienia. Uruchamiaj urządzenie w odległości co najmniej 3 m od miejsca wlewania paliwa. Nieprzestrzeganie tej wskazówki pociąga za sobą niebezpieczeństwo pożaru lub wybuchu.

Stosuj tylko zaleconą w niniejszej instrukcji mieszankę paliwową. Mieszanka paliwowa ulega starzeniu. Nie używaj mieszanki starszej niż 3 miesiące. Nieprzestrzeganie tego zakazu może doprowadzić do uszkodzenia silnika i utraty gwarancji.

Unikaj bezpośredniego kontaktu benzyny ze skórą i wdychania par benzyny. Niebezpieczeństwo dla zdrowia!

Urządzenie jest wyposażone w silnik dwusuwowy i jest napędzane wyłącznie mieszanką benzyny i oleju do dwusuwów w stosunku 40:1.

- Używaj bezołowiowej benzyny o jakości handlowej i liczbie oktanowej co najmniej 90.
- Optymalną wydajność uzyskasz stosując specjalnie przystosowany do napędzania urządzenia olej Grizzly do silników dwusuwowych. Jeżeli olej ten nie jest dostępny, stosuj olej Super do silników dwusuwowych chłodzonych powietrzem.

1. Mieszaj benzynę z olejem z kanistrze dostarczonym razem z urządzeniem (27).
   Wlej benzynę (Gas) do poziomu znacznika „585,36“.
   Wlej olej do silników dwusuwowych (Oil) do poziomu znacznika „600“.
   Zamknij pojemnik i ostrożnie wstrząśnij.
2. Odkręć pokrywę zbiornika (37) i wlej mieszankę paliwową do zbiornika paliwa (2). Wytrzyj pokrywę zbiornika paliwa z resztek benzyny i zamknij zbiornik paliwa.

Rys. 8

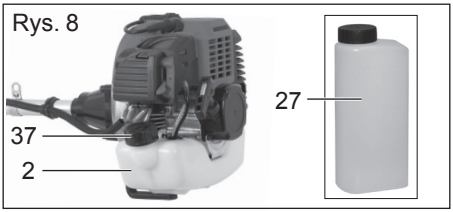

Uruchamianie

Ostrzeżenie! Przed uruchomieniem urządzenia musisz sprawdzić, czy znajduje się ono w bezpiecznym stanie. Jeżeli masz jakiekolwiek wątpliwości, nie uruchamiaj urządzenia!

Uważaj przede wszystkim na następujące punkty:

- Sprawdź, czy mechanizm tnący nie jest uszkodzony lub zużyty.
- Sprawdź, czy głowica tnąca jest prawidłowo zamontowana.

- Łatwość ruchu przełączników.
- Osadzenie wtyczki świec zapłonowych w gniazdku. Luźna wtyczka może powodować iskrzenie i zapłon mieszanki powietrzno-paliwowej.
- Zapewnij czystość uchwytów, aby pewnie prowadzić urządzenie.
- Wszystkie zabezpieczenia i elementy ochronne muszą być prawidłowo zamontowane i znajdować się na swoim miejscach – dopiero w tym stanie można uruchomić urządzenie.

Głowica tnąca musi się swobodnie poruszać.
Przed uruchomieniem urządzenia upewnij się, że głowica tnąca jest prawidłowo zamocowana i że ruchome części są swobodne.

Ostrzeżenie! Jeżeli masz jakiekolwiek wątpliwości, poproś o pomoc specjalistę autoryzowanego Centrum Serwisowego.

Zakładanie pasa do noszenia (rys. 9)

Podczas pracy z urządzeniem zawsze zakładaj pas do noszenia. Przed odpięciem pasa do noszenia zawsze wyłączaj urządzenie. Niebezpieczeństwo wypadku!

1. Załóż pas do noszenia (28) i zamknij zamek (38).
2. Ustaw pas tak, by ściśle przylegał do ciała.
3. Ustaw długość pasa tak, by karabińczyk (39) znalazł się około 10 cm pod Twoim biodrem.
4. Zamocuj karabińczyk na zaczepie do przenoszenia (23) na rurce trzonka urządzenia.

Rys. 9

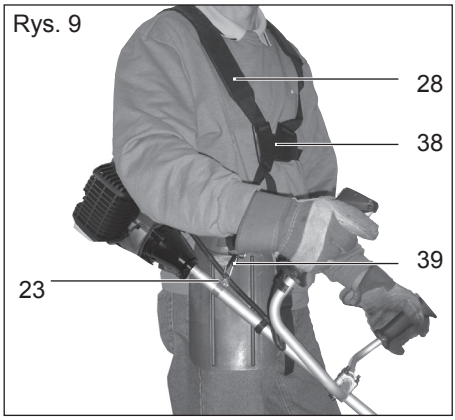

Zdejmij urządzenie z pasa przed uruchomieniem silnika, a następnie zawieś je na pasie z pracującym już silnikiem.

Uruchamianie silnika (rys. 10)

Uruchamiaj silnik w odległości co najmniej 3 metrów od miejsca wlewania paliwa.

1. Upewnij się, że jest zdjęta osłona odcinacza żyłki (patrz rys. 7, poz. 14).
2. Ustaw włącznik-wyłącznik (40) w elemencie sterującym (22) na I.
3. Gdy uruchamiasz **zimny silnik** (cold start), przesuń dźwignię przepustnicy (4) w położenie „START“.
   Gdy uruchamiasz **ciepły silnik** (warm start), przesuń dźwignię przepustnicy (4) w położenie „RUN“.
4. Naciśnij 10 x pompę paliwową (patrz rys. 1, poz. 7).
5. Chwyć urządzenie jedną ręką za górną rurkę (10). Drugą ręką pociągaj szybko linkę na rękojeści rozrusznika (3), aż silnik zacznie pracować.
   Uwaga! Nie wyciągaj linki rozrusznika za daleko - może się zerwać!
6. Jeżeli urządzenie nie zaskakuje, po-

wtórz kroki 3 do 5.

7. Zamocuj urządzenie na założonym pasie (patrz rozdział „Zakładanie pasa do przenoszenia”).
8. Aby kosić, jednocześnie przytrzymaj blokadę dźwigni gazu (41) i uruchom dźwignię gazu (42).
   Po uruchomieniu dźwigni gazu dźwignia przepustnicy (4) automatycznie przechodzi w położenie „RUN“.
9. Aby wyłączyć silnik, ustaw włącznik-wyłącznik (40) na 0.

Jeżeli silnik nie uruchomi się po drugiej próbie, spróbuj go uruchomić bez przepustnicy. Jeżeli się to nie uda, zobacz rozdział „Poszukiwanie błędów”.

Rys. 10

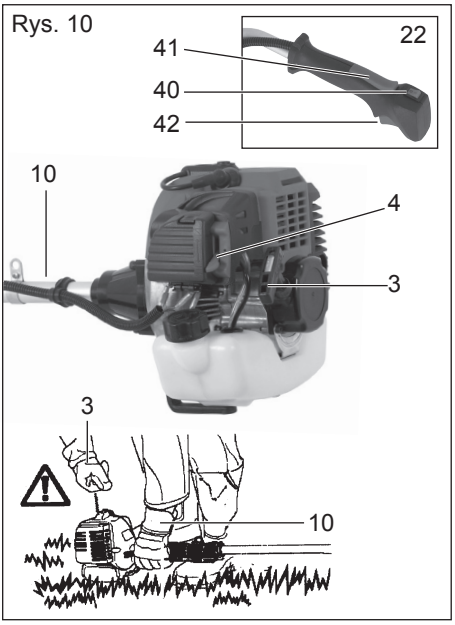

Obsługa

Wskazówki dotyczące pracy z urządzeniem

- Podczas pracy przestrzegaj przepisów obowiązujących w Twoim kraju i gminie.
- Nie pracuj przycinarką w ciągu ustawowych godzin ciszy.
- Usuwaj twarde przedmioty, takie jak kamienie, elementy metalowe itp. Mogą one zostać wyrzucone spod urządzenia i spowodować szkody osobowe i/lub materialne.
- Przy pracy w wysokich krzewach albo przy żywopłotach wysokość pracy powinna wynosić co najmniej 15 cm. Jest to wysokość bezpieczna dla zwierząt, np. jeży.

Pracuje bezpiecznie i rozważnie!

- Zawsze trzymaj urządzenie dwoma rękami w mocny i bezpieczny sposób.
- Przycinaj tylko trawę i chwasty! Uważaj na korzenie i pieńki, można się o nie przewrócić.
- Pracuj ostrożnie i nie zagrażaj nikomu podczas przycinania. Pracuje spokojnie i rozważnie!
- Pracuj tylko przy wystarczającym oświetleniu i wystarczającej widoczności!
- Obserwuj głowicę tnącą!
- Nigdy nie przycinaj na wysokości ramion!
- Nigdy nie zastępuj żyłki nylonowej drutem stalowym - niebezpieczeństwo zranień i zniszczenia urządzenia!
- Nie pracuj na drabinach!
- Pracuj tylko na twardych i stabilnych podłożach!
- Zawsze noś urządzenie zawieszone za pas na ramieniu albo trzymając je za rurę.

Praca ze szpulą żyłki

- Na małych obszarach trawiastych trzymaj urządzenie pod kątem ok. 30 stopni i obracaj je dookoła siebie równomiernymi półkolistymi ruchami.
- Najlepszy wynik uzyskasz przy wysokości trawy najwyżej 15 cm. Jeżeli trawa jest wyższa korzystna jest jej kilkakrotne skoszenie.
- Przycinając trawę przy drzewach, słupkach i innych przeszkodach wolno obchodź przeszkodę z urządzeniem i przycinaj końcem żyłki.
- Unikaj dotykania przeszkód (kamienie, mury i murki, słupki ogrodzeń itp.). Spowoduje to szybkie zużycie żyłki. Używaj krawędzi osłony, aby utrzymywać urządzenie w prawidłowej odległości.



Uwaga! Nie kładź głowicy tnącej na ziemi podczas pracy!

Przedłużanie żyłki

Urządzenie jest wyposażone w automatyczny, impulsowy układ regulacji długości żyłki, tzn. obie żyłki wydłużają się, gdy krótko dotkniesz głowicą tnącą ziemi.

1. Przytrzymaj pracujące urządzenie nad trawiastym fragmentem podłoża i kilka razy, lekko, dotknij głowicą tnącą ziemi. Spowoduje to przedłużenie żyłki.
2. Nóż znajdujący się w osłonie przytnie żyłkę na żądaną długość.

Jeżeli nie można przedłużyć końców żyłek:

- Wyłącz urządzenie.
- Wciśnij do oporu wkład szpuli i mocno pociągnij koniec żyłki.

Jeżeli końce żyłek są niewidoczne:

- Wymień szpulę z żyłkami na nową (zob. rozdz. Wymiana szpuli).



Uwaga! Resztki żyłki mogą zostać wyrzucone spod urządzenia i spowodować zranienia.

Praca z nożem metalowym



Podczas pracy zawsze noś pas do noszenia i odpowiednią odzież ochronną.
Nóż metalowy musi być prawidłowo zamontowany! Uszkodzone lub stępione narzędzia zawsze wymieniaj na nowe.
Niebezpieczeństwo zranienia.



Używaj noża metalowego tylko do koszenia roślin na wolnych, równych powierzchniach. Starannie przejrzyj powierzchnię przeznaczoną do przycięcia i usuń wszystkie obce przedmioty. Unikaj uderzania nożem o kamienie, metal i inne przeszkody. Może to uszkodzić nóż tarczowy i spowodować odrzut urządzenia. Podczas pracy zawsze trzymaj głowicę tnącą nad ziemią i powoli przesuwaj urządzenie, na przykład kosę, w tę i z powrotem równomiernym łukiem.

- Nie trzymaj głowicy tnącej w pozycji ukośnej.
- Nie używaj urządzenia do przycinania dziko rosnących roślin, zarośli czy poszycia leśnego.
- Regularnie kontroluj nóż metalowy pod kątem uszkodzeń, uszkodzone noże wymieniaj na nowe.

Jeżeli urządzenie wibruje

Oczyść urządzenie, usuń ewentualne resztki trawy z głowicy tnącej i osłony.

PL

Konserwacja i pielęgnacja

Prace, które nie zostały opisane w tej instrukcji obsługi, należy zlecać Centrum Serwisowemu Grizzly. Przy obchodzeniu się z nożem metalowym i odcinaczem żyłki zawsze noś rękawice. Niebezpieczeństwo zranienia!
Nigdy nie stosuj żyłek metalowych. Używanie takich nieoryginalnych części zamiennych może powodować zranienia oraz nieodwracalne uszkodzenia urządzenia; powoduje ono także utratę uprawnień gwarancyjnych.

Oczyszczanie urządzenia

- Po każdym przycinaniu oczyszczaj mechanizm tnący i osłonę ochronną z trawy i ziemi.
- Urządzenie nie może być spryskiwane wodą ani wkładane do wody.
- Nie stosuj żadnych środków do czyszczenia ani rozpuszczalników. Możesz w ten sposób nieodwracalnie uszkodzić urządzenie.

Wymiana szpuli (rys. 11)

1. Wyłącz silnik urządzenia.
2. Połóż urządzenie na ziemi i upewnij się, że nie wycieka z niego paliwo i że urządzenie jest pewnie podparte.
3. Odkręć kapsułę szpuli (16) ręką **w kierunku ruchu wskazówek zegara** . Aby ułatwić sobie pracę, możesz zablokować uchwyt głowicy tnącej (19) i dolny kołnierz (33a) dostarczonym sworzniem metalowym (zobacz także rys. 6).
4. Odciągnij pokrywę szpuli (43) i wyjmij szpulę na żyłkę (17) z kapsuły szpuli (16).
5. Aby zamontować nową szpulę, przewiń oba końce żyłki przez oczka (44) w kapsule szpuli. Wciśnij szpulę do kapsuły. Uważaj przy tym, by zamocować sprężynę (45) w prawidłowej pozycji.
6. Ponownie odciągnij pokrywę szpuli (43) i wciśnij ją w otwory kapsuły szpuli (16), słychać odgłos blokowania.
7. Wkręć kapsułę szpuli (16) **w kierunku przeciwnym do kierunku ruchu wskazówek zegara** na uchwyt głowicy tnącej (19).
8. Przytnij żyłkę na długość ok. 13 cm, aby zmniejszyć obciążenie silnika w fazie rozruchu i rozgrzewania.

Rys. 11

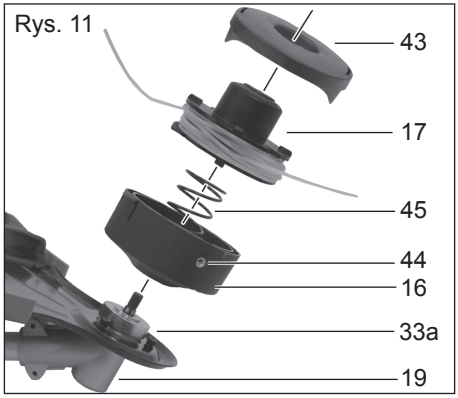

Oczyszczanie filtra powietrza (rys. 12)

Nigdy nie używaj urządzenia bez filtra powietrza. W innym razie dojdzie do przeniknięcia pyłu i zanieczyszczeń do silnika, a przez to do uszkodzenia maszyny. Utrzymuj filtr powietrza w czystości.

1. Wyłącz silnik urządzenia.
2. Naciśnij zatrzask (46) pokrywy filtra (47) i odchyl pokrywę filtra (5).
3. Wyjmij filtr powietrza (48) z obudowy.
4. Oczyść filtr wodą z mydłem. Wysusz filtr na powietrzu.
   Nigdy nie używaj benzyny!
5. Załóż filtr w odwrotnej kolejności kroków.

Wymieniaj filtr powietrza, kiedy jest on zużyty, uszkodzony lub silnie zanieczyszczony.

Rys. 12

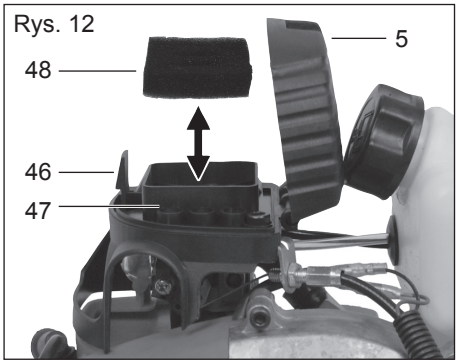

Wymiana i regulacja świecy zapłonowej (rys. 13)

Zużyte świece zapłonowe lub za duży odstęp między elektrodami prowadzą do redukcji mocy silnika.

1. Wyłącz urządzenie.
2. Zdejmij kabel zapłonowy (6) ze świecy (49) zapłonowej.
3. Wykręć świecę (49) w kierunku przeciwnym do kierunku ruchu wskazówek zegara przy pomocy dołączonego klucza konserwacyjnego.
4. Sprawdź odstęp elektrod przy pomocy szczelinomierza (dostępny w handlu specjalistycznym).
   Odstęp elektrod musi wynosić 0,6-0,7 mm.
5. W razie potrzeby ustaw odstęp, ostrożnie zaginając elektrodę masową świecy.
6. Oczyść świecę zapłonową szczotką drucianą.
7. Zamontuj oczyszczoną i wyregulowaną świecę zapłonową lub wymień uszkodzoną świecę na nową (np. na świecę „L8RTC“).
8. Podłącz kabel zapłonowy (6).

Rys. 13

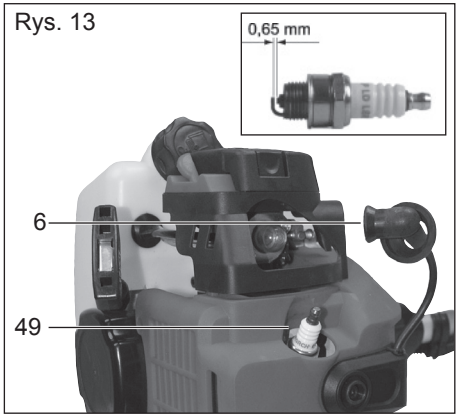

Ostrzenie odcinacza żyłki

Załóż rękawice ochronne, aby uniknąć skaleczeń.

1. Odkręć odcinacz (14) żyłki od osłony (15) (patrz rys. 1).
2. Zamocuj odcinacz żyłki w imadle i naostrz nóż płaskim pilnikiem. Ostrz odcinacz ostrożnie i zawsze w jednym kierunku.

Nigdy nie używaj urządzenia bez odcinacza żyłki lub z uszkodzonym odcinaczem żyłki. Jeżeli klinga odcinacza żyłki jest uszkodzona, zwróć się koniecznie do naszego Centrum Serwisowego.

PL

Wymiana filtra paliwa (rys. 14)

Nigdy nie używaj urządzenia bez filtra paliwa! Regularnie wymieniaj filtr paliwa.

1. Opróżnij zbiornik paliwa (2) do odpowiedniego naczynia.
2. Wyciągnij głowicę ssącą paliwo (50) przy pomocy haczyka ze zbiornika paliwa i ściągnij ją ruchem obrotowym.
3. Wymień filtr paliwa i włóż założoną głowicę z powrotem do zbiornika paliwa.

Rys. 14

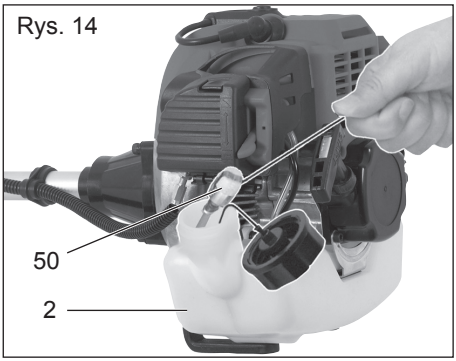

Regulacja gaźnika

Gaźnik jest wyregulowany fabrycznie na optymalną wydajność. Jeżeli konieczna jest dodatkowa regulacja gaźnika, zleć jej przeprowadzenie warsztatowi specjalistycznemu.



W przekładni tej musi się znajdować smar stały i powinien być dozowany po wykręceniu bocznej dolnej śruby.
Stosować smar stały na bazie molibdenu lub litu do przekładni zębatych wysokoobrotowych.
Użytkownik powinien przed uruchomieniem kosy sprawdzić (wykręcając boczną dolną śrubę) obecność smaru i w razie potrzeby wcisnąć w otwór smar stały (patrz rysunek).
W ten sposób należy smarować kosę po każdych 30 godzinach pracy.
Okres następnego smarowania w zasadzie nie może przekraczać jednego roku ze względu na starzenie się smaru i częściową utratę własności smarnych.
Serwisantom zalecamy sprawdzić stan smarowania przekładni kątowej zębatej każdej kosy,która będzie naprawiana w punkcie serwisowym.

Czasokresy konserwacyjne

Element maszyny	Czynność	Przed każdym użyciem	Godziny pracy	
			10	20
Śruby, nakrętki, bolce	Sprawdzić, dociągnąć		✓	
Filtr powietrza	Oczyścić lub wymienić			✓
Filtr paliwa	Wymienić		✓	
Świeca zapłonowa	Oczyścić / wyregulować / wymienić		✓	
Wężyki paliwa	Sprawdzić, w razie potrzeby wymienić	✓		
Kompletna maszyna	Sprawdzić, w razie potrzeby oczyścić	✓		
Uchwyt	Sprawdzić działanie	✓		
Głowica tnąca	Sprawdzić prawidłowość montażu	✓		

Przechowywanie urządzenia

Ogólne zasady przechowywania urządzenia

- Starannie oczyść urządzenie i elementy wyposażenia.
- Przechowuj urządzenie w suchym, zabezpieczonym przed pyłem i niedostępnym dla dzieci miejscu.
- Nie zawijaj urządzenia w worki foliowe – może w nich powstawać wilgoć i pleśń.
- Nie kładź urządzenia na osłonie, najlepiej zawieś je na górnym uchwycie.

Przechowywanie podczas przerw w użytkowaniu

Nieprzestrzeganie zasad przechowywania urządzenia może wywołać problemy z rozruchem lub trwałe uszkodzenia gaźnika przez resztki paliwa.

1. Opróżnij zbiornik paliwa w dobrze przewietrzanym pomieszczeniu.
2. Uruchom silnik i pozwól mu pracować na biegu jałowym do momentu samoczynnego zgaśnięcia silnika (opróżnienia gaźnika z paliwa).
3. Pozwól silnikowi ostygnąć (ok. 5 sekund).

W przypadku przerw dłuższych od **3 miesięcy:**

4. Wykręć świecę zapłonową kluczem do świec (zobacz „Wymiana / regulacja świecy zapłonowej”).
5. Wlej do komory spalania łyżeczkę do herbaty czystego oleju do silników dwusuwowych i pociągnij kilka razy linkę rozrusznika, aby rozprowadzić olej we wnętrzu silnika.
6. Wkręć świecę zapłonową.

Części zamienne

Części zamienne możesz zamówić w naszym Centrum Serwisowym. Przy zamawianiu części koniecznie podaj typ maszyny i numer pozycji na rysunku samorozwijającym.

Alternatywnie możesz nabyć w sklepie specjalistycznym żyłkę nylonową o grubości 2,5 mm i samemu nawinąć ją na szpulę.

Uważaj, by żyłka leżała równolegle w obu kanałach i nawijaj żyłkę w kierunku odwrotnym do kierunku obrotów silnika. Kierunek obrotów silnika jest oznaczony strzałką na osłonie ochronnej.
Poza tym na szpulę nie wolno nawinąć za dużej ilości żyłki, ponieważ spowodowałoby to nieprawidłowe działanie automatycznego układu regulacji długości żyłki.

Gwarancja

- Na niniejsze urządzenie udzielamy 24 miesiącznej gwarancji.
- Szkody wywołane przez naturalne zużycie, przeciążenie lub nieprawidłową obsługę są wykluczone z zakresu gwarancji. Niektóre części konstrukcyjne ulegają normalnemu zużyciu i są wykluczone z zakresu gwarancji. Są to w szczególności: Nóż metalowy, zpula z żyłką, żyłka tnąca, odcinacz żyłki, filtr paliwa i świeca zapłonowa.
- Warunkiem skorzystania z uprawnień gwarancyjnych jest ponadto przestrzeganie wskazówek dotyczących oczyszczania i konserwacji urządzenia.
- Szkody wywołane wadami materiałowymi lub produkcyjnymi zostaną bezpłatnie usunięte przez dostarczenie zastępczego urządzenia bądź przez naprawę. Warunkiem skorzystania ze świadczenia gwarancyjnego jest przekazanie urządzenia wraz z dowodem zakupu i gwarancji sklepowi, w którym nabyto urządzenie.

Serwis naprawczy

- Naprawy nie objęte gwarancją można zlecać odpłatnie naszemu centrum serwisowemu. Nasze Centrum Serwisowe chętnie sporządzi kosztorys naprawy. Przyjmujemy tylko urządzenia, które zostały nam przysłane w odpowiednim opakowaniu z opłaceniem pełnego kosztu przesyłki.
- **Uwaga:** W przypadku reklamacji gwarancyjnej lub zlecenia naprawy użytkownik powinien dostarczyć oczyszczone urządzenie wraz z informacją o usterce pod adres naszego punktu serwisowego. **Przesyłki nadane bez uiszczenia wystarczającej opłaty pocztowej, w charakterze przesyłki o nietypowych wymiarach, ekspresem lub inną przesyłką specjalną nie będą przyjmowane.**
- Utylizację przesłanych nam uszkodzonych urządzeń przeprowadzamy bezpłatnie.

Usuwanie i ochrona środowiska

Nie wylewaj zużytego oleju i resztek benzyny do kanalizacji ani do zlewu. Usuwaj zużyty olej i resztki benzyny w sposób bezpieczny dla środowiska – oddawaj olej w punkcie recyklingu.
Przekaż urządzenie, jego akcesoria i opakowanie do zgodnej z przepisami o ochronie środowiska naturalnego utylizacji.



Urządzeń elektrycznych nie należy wyrzucać razem z odpadami domowymi

Oddaj urządzenie w punkcie recy-klingu. Użyte do produkcji urządzenia części plastikowe i metalowe mogą zostać od siebie precyzyjnie oddzielone, a następnie poddane utylizacji. Utylizację przesłanych nam uszkodzonych urządzeń przeprowadzamy bezpłatnie. Zwróć się po poradę do naszego Centrum Serwisowego.

Dane techniczne

Silnik ..... jednocylindrowy silnik dwutaktowy
Mieszankę paliwową.....40:1
Pojemność skokowa silnika.....43 cm³
Maks. moc silnika .....1,25 kW
Prędkość obrotowa silnika na b. jałowym.....3000 obr/min
Maks. prędkość obrotowa wrzeciona .....11000 obr/min
Prędkość obrotowa silnika przy zalecanej max. prędkości obrotowej wrzeciona.... 8000 obr/min
Zużycie paliwa przy max. mocy silnika.....0,534 kg/h
Jednostkowe zużycie paliwa .....0,630 kg/kWh
Poj. zbiornika.....1200 cm³
Ciężar (bez narzędzia tnącego) pusty zbiornik) .....7,62 kg
Nóż metalowy
  Okrąg cięcia .....230 mm
Żyłka
  Okrąg cięcia .....460 mm
  Grubość żyłki.....2,5 mm
  Długość żyłki .....2 x 3,2 m
Poziom ciśnienia akustycznego (L_{pA}).....103 dB (A), K_{pA}=1 dB
Poziom mocy akustycznej (L_{wA})
  gwarantowany .....113 dB(A)
  zmierzony.....112 dB(A); K_{wA}=1 dB
Wibracje (a_n) ..... 9,3 m/s², K_n=3,7 m/s²

Zmiany techniczne i optyczne mogą być wprowadzane bez zapowiedzi w trakcie procesu dalszego rozwoju urządzenia. Wszelkie wymiary, wskazówki i dane podane w niniejszej instrukcji obsługi są w związku z tym podawane w sposób niewiążący. Roszczenia zgłaszane na podstawie treści instrukcji obsługi są nieważne.

PL

Poszukiwanie błędów

Problem	Możliwa przyczyna	Sposób usunięcia
Silnik nie uruchamia się	Pusty zbiornik paliwa	Napełnij zbiornik
	Nieprawidłowa kolejność czynności	Zastosuj się do podanych w tej instrukcji obsługi wskazówek dotyczących uruchamiania maszyny.
	Silnik „zalany”	Zmniejsz gaz, uruchom silnik kilka razy, w razie potrzeby wymontuj, oczyść i wysusz świecę zapłonową.
	Świece pokryte sadzą, nieprawidłowy odstęp między elektrodami	Oczyść, wyreguluj lub wymień świece zapłonowe
	Uszkodzenie złącza świecy lub kabla zapłonowego	Wymień na nowe
	Zanieczyszczenie gaźnika, dysz, nieprawidłowo ustawiona mieszanka w gaźniku	Zleć oczyszczenie i wyregulowanie gaźnika warsztatowi specjalistycznemu
	Zatkany filtr paliwa	Wymień lub oczyść filtr paliwa
Silnik pracuje za szybko na biegu jałowym	Silnik jest zimny	Powoli rozgrzej silnik, ew. przymknij przepustnicę
Silnik nie pracuje z maksymalną mocą	Świece pokryte sadzą, nieprawidłowy odstęp między elektrodami	Oczyść, wyreguluj lub wymień świece zapłonowe
	Nieprawidłowa pozycja dźwigni przepustnicy	Ustaw przepustnicę w położeniu „Open“.
	Zabrudzony filtr powietrza	Oczyść lub wymień filtr powietrza
	Zanieczyszczenie gaźnika, dysz, nieprawidłowo ustawiona mieszanka w gaźniku	Zleć oczyszczenie i wyregulowanie gaźnika warsztatowi specjalistycznemu
	Nieprawidłowa mieszanka paliwowa	Zatankuj urządzenie zgodnie z instrukcją
	Nieszczelny pierścień uszczelniający skrzyni korbowej	Zleć usunięcie usterki warsztatowi specjalistycznemu
	Zużyty cylinder, tłoczysko cylindra	
	Nieprawidłowy zapłon	
Nadmierna ilość spalin wzgl. dym	Nieprawidłowo ustawiona mieszanka w gaźniku	Zleć wyregulowanie gaźnika warsztatowi specjalistycznemu
	Nieprawidłowa mieszanka paliwowa	Zatankuj urządzenie zgodnie z instrukcją

PT

Índice

Finalidade de aplicação 46
Indicações de segurança.....47
Indicações gerais de segurança 47
Regras adicionais de segurança.....49
Medidas a tomar para evitar contragolpes.....50
Símbolos colocados no manual 51
Símbolos indicados no aparelho 52
Descrição geral.....53
Vista de conjunto.....53
Funções de segurança.....54
Descrição do funcionamento.....54
Peças que vêm incluídas 54
Montagem.....54
Montagem do tubo de duas partes ..55
Montagem do manípulo 55
Montagem/desmontagem da lâmina de corte metálica 55
Montagem/desmontagem da cápsula da bobina 56
Enchimento com combustível 57
Colocação em funcionamento 58
Colocação do cinto de transporte ...58
Arranque do motor 59
Operação.....59
Indicações de serviço.....59
Serviços com a bobina de fios 60
Alongamento dos fios.....60
Serviços com a lâmina de corte metálica.....61
Se o aparelho apresentar vibrações..61
Manutenção e cuidados.....61
Limpeza do aparelho.....61
Substituição da bobina.....61
Limpeza do filtro de ar.....62
Substituição/ajuste da vela de ignição.....63
Afiação do cortador de fio 63
Substituição do filtro de combustível 63
Regulação do carburador.....64
Armazenamento.....64
Indicações gerais de armazenamento 64
Armazenamento durante pausas operacionais prolongadas 64
Intervalos de manutenção.....64
Peças sobressalentes 65
Garantia 65
Reparação 65
Dados técnicos 66
Eliminação/protecção ao meio ambiente 66
Identificação de avarias 67
Tradução do original da Declaração de conformidade CE.....238
Designação de explosão.....241
Grizzly Service-Center 243

Finalidade de aplicação

Aquando da utilização da bobina de fios, a foice a motor é apropriada para cortar a relva de jardins, ao longo da borda de canteiros e ao redor de árvores ou de postes de cerca. Aquando da utilização da lâmina de corte metálica, o aparelho destina-se ao corte de relva, ervas daninhas ou mato não denso. O aparelho destina-se exclusivamente ao uso privado. Qualquer outra utilização não autorizada expressamente neste manual pode causar danos ao aparelho e representar um sério risco ao utilizador. O aparelho não foi planeado para cortar arbustos, árvores de pequeno porte ou plantas semelhantes. O aparelho destina-se à utilização por adultos. Jovens acima de 16 anos de idade só devem utilizar o aparelho sob supervisão. O operador ou o utilizador responsabiliza-se por acidentes ou danos a terceiros ou às suas propriedades. O fabricante não se responsabiliza por danos causados pela utilização fora das especificações nem pela operação incorrecta do aparelho.

Indicações de segurança



Para poder usar o aparelho com segurança, todas as indicações e informações referentes à segurança, montagem e funcionamento do aparelho descritas no manual de instruções devem ser observadas. Todas as pessoas incumbidas da operação ou manutenção deste aparelho devem conhecer o manual de instruções e estar informadas acerca dos riscos potenciais envolvidos durante a sua utilização.

Crianças e pessoas doentes estão proibidas de utilizar o aparelho. Tomar cuidado especial com as crianças se elas se mantiverem próximas ao aparelho. Ter em atenção as disposições regionais e locais sobre a prevenção de acidentes válidas no seu país. Isso também se aplica a todos os regulamentos referentes à tutela do trabalho e à saúde no local de trabalho. O fabricante não se responsabiliza por danos físicos ou materiais causados após a modificação não autorizada dos seus aparelhos.



Advertência! Tomar sempre as medidas básicas de precaução de acidentes aquando da utilização de aparelhos. É favor ter em conta também todos os conselhos e indicações adicionais de segurança.

Indicações gerais de segurança

1. **Ter em atenção as condições do ambiente em que trabalha.** O aparelho produz gases de escape tóxicos assim que o motor começa a funcionar. Tais gases podem ser inodoros e invisíveis. Portanto, nunca deverá trabalhar com o aparelho em ambientes fechados ou mal ventilados. Durante a execução dos serviços, cuidar para que haja iluminação suficiente. Manter-se numa posição segura ao trabalhar em zonas molhadas, com neve, gelo ou em terrenos acidentados.
2. **Não permitir a estranhos se aproximarem do aparelho.** Visitantes e espectadores, nomeadamente crianças, pessoas doentes e enfermas, devem ser mantidas afastadas da zona de trabalho. Evitar que outras pessoas entrem em contacto com o aparelho. Transferir o aparelho somente a pessoas que estejam familiarizadas com ele e com o seu manejo.
3. **Cuidar para que as ferramentas sejam guardadas num sítio seguro.** As ferramentas não utilizadas devem ser guardadas num sítio seco, se possível em posição elevada ou trancadas num local inacessível.
4. **Utilizar sempre a ferramenta correcta para cada tipo de serviço.** Não utilizar, por exemplo, ferramentas ou acessórios pequenos para serviços que, na verdade, teriam de ser executados com ferramentas pesadas. Utilizar as ferramentas unicamente para os fins aos quais foram projectadas.
5. **Usar roupas apropriadas.** A roupa deve ser adequada e não incomodar o utilizador durante o trabalho com o aparelho. Usar roupas com acessórios de protecção contra cortes.
6. **Usar equipamentos de protecção individual.** Usar calçados de segurança com ponteiras/contraforte/sola em aço e sola antiderrapante.
   Usar capacete se houver risco de queda de objectos durante a execução dos serviços.
7. **Usar óculos de protecção.** Objectos podem ser arremessados, podendo causar graves ferimentos nos olhos.

8. **Usar protector de ouvidos.** Usar isolamento acústico individual, p. ex. tampões para os ouvidos.
9. **Protecção das mãos.** Utilizar luvas resistentes - luvas de couro oferecem uma boa protecção.
10. **Operação do aparelho.** Nunca trabalhar sem a protecção na ferramenta de corte. Perigo de lesão causada por objectos arremessados.
11. **Retirar chaves de caixa, etc.** Todas as chaves e objectos semelhantes devem ser retirados antes da ligação do aparelho.
12. **Manter-se sempre atento/a.** Prestar atenção no que está a fazer. Ter sempre bom senso. Não utilizar ferramentas a motor se estiver cansado/a. Não utilizar o aparelho se tiver tomado álcool, drogas ou medicamentos que influenciam a capacidade de reacção.
13. **Enchimento com combustível.**

- Observar sempre as regras de prevenção de incêndio válidas e os respectivos regulamentos estaduais/nacionais para evitar incêndios.
- O combustível e os seus respectivos vapores são muito inflamáveis. Não encher o reservatório do aparelho com combustível se o motor estiver a funcionar ou ainda quente. Ao meter o combustível, fazê-lo num local bem arejado. É proibido fumar e haver chamas abertas no local.
- Desligar sempre o motor antes de encher o aparelho com combustível. Abrir sempre cuidadosamente a tampa do reservatório a fim de que a sobrepressão existente possa ser reduzida lentamente e o combustível não seja expelido. A caixa do motor fica demasiado quente durante a execução de serviços com o aparelho. Portanto, deixá-la arrefecer antes de encher o aparelho com combustível. Caso contrário, o combustível poderá inflamar-se e causar graves queimaduras.
- Aquando do enchimento com combustível, não encher de mais o reservatório. Se o combustível escorrer para fora do reservatório, eliminá-lo imediatamente e limpar o aparelho.
- Após encher o reservatório, controlar se a tampa está roscada correctamente a fim de evitar o seu desprendimento devido às vibrações causadas durante o trabalho com o aparelho.
- Observar se há fugas. Não ligar o motor se detectar a presença de fugas de combustível. Perigo de morte causada por queimaduras!

14. **Tempo de utilização e pausas.** A utilização prolongada do aparelho a motor pode causar distúrbios da circulação sanguínea nas mãos devido às vibrações. No entanto, poderá prolongar o tempo de uso por meio de luvas apropriadas ou se fizer pausas regulares. Ter em conta o facto de que a predisposição pessoal à má circulação do sangue, as temperaturas externas baixas ou o esforço extremo ao segurar o aparelho durante os serviços podem diminuir o tempo de utilização.
15. **Ter em atenção a presença de peças danificadas.** Controlar se o aparelho apresenta sinais de danos ou de desgaste antes de colocá-lo em funcionamento e após choques violentos. Existem peças isoladas avariadas? Mesmo se houver pequenas avarias, considerar seriamente se a ferramenta funcionará de maneira perfeita e segura. Ter em conta o sentido e a regulação correcta das partes móveis. As peças encaixam-se correctamente uma à outra? Há

peças danificadas? Todas as peças estão instaladas correctamente? Todos os outros pré-requisitos estão de acordo para permitir o funcionamento perfeito do aparelho? Os dispositivos de protecção danificados, etc. têm de ser reparados ou substituídos por pessoal técnico autorizado para tal, a menos que especificado de outra maneira no manual de instruções. Os interruptores com defeito devem ser substituídos nos centros de assistência técnica autorizados. No caso de necessidade de reparação, é favor entrar em contacto com um centro de serviço técnico à clientela por nós autorizado.

16. **Desligar sempre o motor antes de executar ajustes ou serviços de manutenção.** Isso aplica-se principalmente no caso da execução de serviços na cabeça de corte.
17. **Utilizar unicamente peças autorizadas.** Aquando da manutenção e do reparo, utilizar apenas peças sobressalentes idênticas. Entrar em contacto com o centro de serviço técnico da Grizzly quando quiser encomendar peças sobressalentes.

Advertência! A utilização de outras cabeças de corte, assim como de outros acessórios e peças complementares que não tenham sido expressamente recomendadas, pode representar riscos a pessoas e objectos.
A ferramenta deve ser empregada unicamente para os fins de utilização previstos. Qualquer outra utilização será considerada como fora das especificações de uso. O utilizador será o único responsável, e nunca o fabricante, por danos físicos e materiais resultantes de tais utilizações fora das especificações de uso.
O fabricante não se responsabiliza por danos decorrentes da modificação do aparelho ou da sua utilização inapropriada.

Atenção! Existe sempre um risco residual associado ao uso da ferramenta, mesmo quanto utilizada de acordo com as instruções. Devido ao modelo e à construção da ferramenta, podem-se deduzir os seguintes riscos residuais potenciais:

- Contacto com a cabeça de corte desprotegida (lesões devidas a cortes).
- Se segurar nas partes em movimento do aparador em funcionamento (lesões devidas a cortes).
- Danos nos ouvidos, caso não seja usado protector apropriado.
- Formação de poeira e de gases prejudiciais à saúde aquando da utilização do aparelho em ambientes fechados (náusea).

Regras adicionais de segurança

Para evitar danos físicos e materiais:

1. **Atenção!** Manter as mãos e os pés sempre afastados da zona de corte, principalmente aquando da ligação do aparelho. Manter a mão no punho acessório sempre livre.
2. **Agarre na máquina sempre com as duas mãos no manípulo multifuncional.**
   Manter o aparelho sempre a uma distância de segurança apropriada do corpo e manter-se em pé numa posição estável.
   Utilizar sempre o cinto de transporte.
3. Usar sempre óculos de protecção.

4. Utilizar o aparelho somente à luz do dia ou sob boas condições de iluminação artificial.
5. Não utilizar o aparelho sob a chuva ou para cortar a relva húmida.
6. Antes da utilização ou em caso de choque mecânico, controlar a presença de possíveis danos no aparelho e, se for necessário, repará-los.
7. Não utilizar o aparelho se os dispositivos de segurança estiverem danificados ou montados incorrectamente.
8. Certificar-se de que as fendas de ventilação do motor, a cobertura de protecção e o dispositivo de corte estejam sempre isentos de sujidades e de resíduos.
9. Durante a execução dos serviços, certificar-se sempre da inexistência de pessoas ou animais num raio de, pelo menos, 15 m. Desligar imediatamente o aparelho quando alguém, principalmente crianças, se aproximar do aparelho.
   Durante o uso do aparelho, pode ocorrer arremesso de pedras e de outros objectos que podem causar ferimentos graves.
10. Não se aproximar das partes móveis (na zona dos dispositivos de corte) com o aparelho em funcionamento.
    Após o desligamento, a cabeça de corte ainda continua a girar durante alguns segundos.
11. Antes de utilizar o aparelho, remover pedras, galhos e quaisquer outros objectos sólidos da zona onde for executar o serviço. Ligar o aparelho somente da maneira descrita no manual. Ele não deverá estar virado nem se encontrar na posição de ligação. Não atravessar ruas ou passeios com cascalho se o aparelho estiver ligado.
12. Tomar muito cuidado ao alongar o fio de corte. Perigo de ferimentos de corte. Após a execução deste processo, pôr novamente o aparelho na sua posição de serviço correcta antes de colocá-lo em funcionamento.
13. Não utilizar bobinas de corte com fio metálico. Ter em conta o facto de que o aparelho continua a funcionar durante alguns segundos após soltar o interruptor.
14. Desligar o motor (no interruptor liga/desliga) quando:
    - for enchê-lo com combustível,
    - não for utilizá-lo,
    - deixá-lo sem vigilância,
    - for limpá-lo,
    - for transportá-lo de um sítio a outro,
    - for retirar ou substituir o dispositivo de corte ou ajustar manualmente o comprimento do fio de corte.

Medidas a tomar para evitar contragolpes



No caso de um contragolpe, o utilizador recebe um forte golpe da foice a motor. Como consequência, ele poderá perder o equilíbrio e ferir-se gravemente. Poderá evitar contragolpes se tomar cuidado e aplicar a técnica correcta de trabalho.

Aquando da utilização da lâmina de corte metálica, há risco de contragolpe quando o gume da lâmina se choca com um obstáculo (pedra, madeira).

- Segurar o aparelho com as duas mãos.
- Cuidar para que não haja nenhum obstáculo no chão e não utilizar o disco de corte em metal nas proximidades de cercas, postes metálicos ou objectos semelhantes.

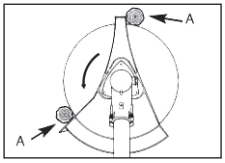

Utilizar unicamente ferramentas bem afiadas. Para cortar caules espessos, colocar o aparelho na posição A.

Símbolos colocados no manual

Símbolos de perigo com informações sobre a prevenção de danos pessoais e materiais.

Símbolos de ordens (ao invés do símbolo de interrogação, a ordem é esclarecida) com informações sobre a prevenção de danos.

Avisos de instrução, com informações sobre o melhor manuseamento com o aparelho.

PT

Símbolos indicados no aparelho

Existem símbolos de indicação no aparelho. Eles indicam informações importantes acerca do produto ou da sua utilização.

- Atenção: É necessário tomar medidas de segurança especiais durante o manejo do aparelho!
- Deverá ter lido e entendido todo o manual de instruções antes de utilizar o aparelho. A inobservância das indicações de operação pode representar **perigo de morte!**



Ler com atenção todo o manual de instruções antes de utilizar o aparelho.



Usar protecção para os olhos, protector para os ouvidos e para a cabeça.



Usar luvas de protecção



Usar calçados de segurança com solas resistentes.



Ao ligar o aparelho e durante a execução dos serviços, certificar-se de que a cabeça de corte não entre em contacto com corpos estranhos.



Manter uma distância de segurança a terceiros de, pelo menos, 15 m.



Perigo causado por peças que são arremessadas! Mantenha outras pessoas à distância.



Atenção! O combustível e os seus vapores são inflamáveis. Perigo de incêndio e explosão!



Cuidado: Superfícies quentes, perigo de queimadura!



Especificação do nível de potência acústica. L_{WA} in dB.



<u>Símbolo na tampa do reservatório:</u>
Proporção da mistura 40:1.
Utilizar SOMENTE mistura de combustível



<u>Símbolo na bomba do combustível:</u>
Premir 10 x a bomba



<u>Símbolo na alavanca do afogador:</u>
Alavanca na posição de arranque a frio (START)
Alavanca na posição funcionamento (RUN)

Descrição geral

Vista de conjunto

Fig. 1

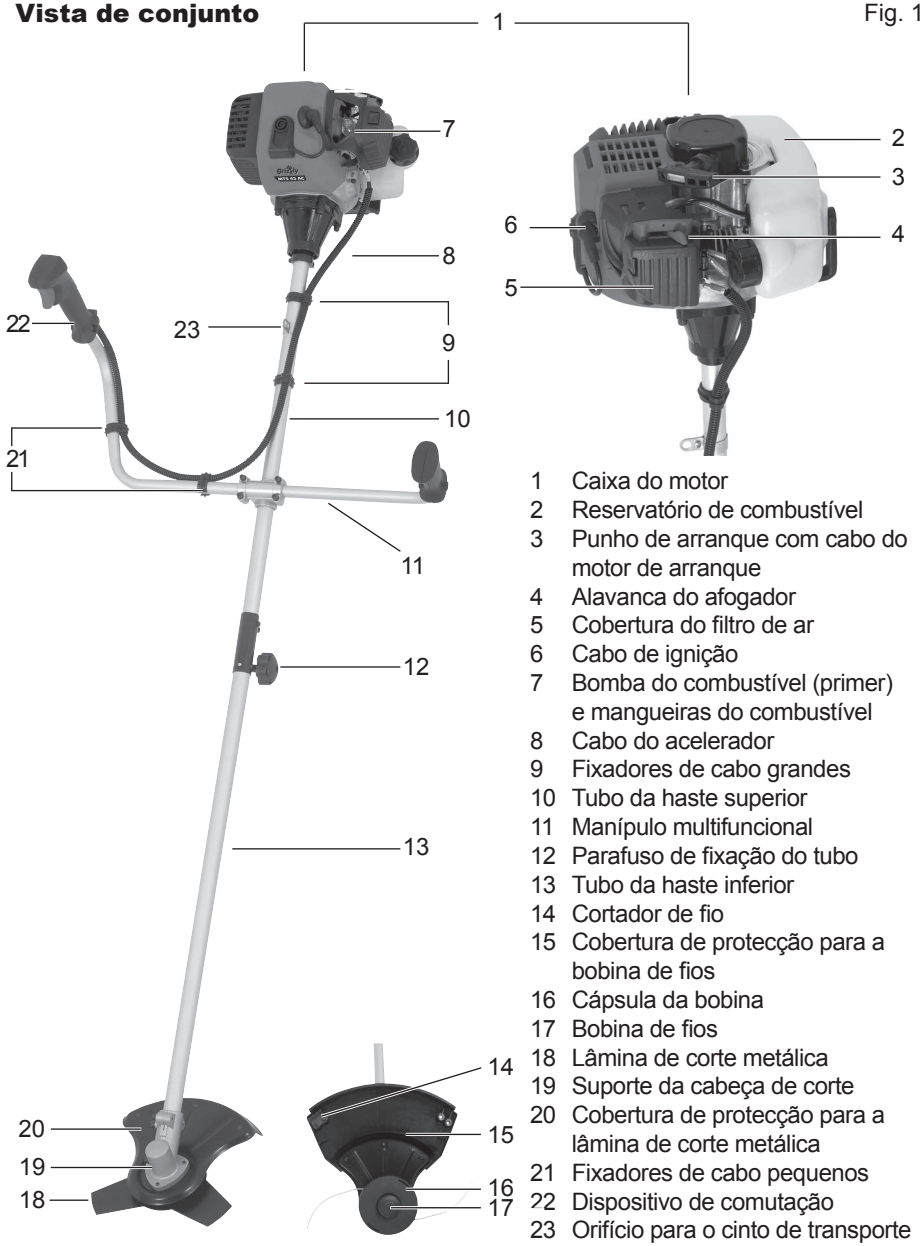

1 Caixa do motor
2 Reservatório de combustível
3 Punho de arranque com cabo do motor de arranque
4 Alavanca do afogador
5 Cobertura do filtro de ar
6 Cabo de ignição
7 Bomba do combustível (primer) e mangueiras do combustível
8 Cabo do acelerador
9 Fixadores de cabo grandes
10 Tubo da haste superior
11 Manípulo multifuncional
12 Parafuso de fixação do tubo
13 Tubo da haste inferior
14 Cortador de fio
15 Cobertura de protecção para a bobina de fios
16 Cápsula da bobina
17 Bobina de fios
18 Lâmina de corte metálica
19 Suporte da cabeça de corte
20 Cobertura de protecção para a lâmina de corte metálica
21 Fixadores de cabo pequenos
22 Dispositivo de comutação
23 Orifício para o cinto de transporte

Funções de segurança

- **Interruptor liga/desliga (Fig. 10, 40)**
  Desliga-se o motor por meio do interruptor liga/desliga. Ele deve estar desbloqueado | para poder ligar novamente o motor.
- **Bloqueio do acelerador (Fig. 10, 41)**
  Evita a aceleração acidental do motor. O acelerador só pode ser accionado se o bloqueio do acelerador estiver premido.
- **Cobertura de protecção (Fig. 1, 15 + 20)**
  Protege o operador do aparelho contra o esbarro acidental com a ferramenta de corte e o arremesso de corpos estranhos.

Descrição do funcionamento

O aparelho possui, como accionador, um motor de combustão que funciona sem interrupção durante o serviço. A transmissão de força é realizada através de um disco de embraiagem que transmite a potência do motor a altas rotações por meio de uma embraiagem centrífuga para o dispositivo de corte.
Como dispositivos de corte, o aparelho possui uma bobina de fio duplo automática e, adicionalmente, uma lâmina de corte metálica, a serem montados de maneira facultativa.
Durante o processo de corte, dois fios de material sintético ou quatro lâminas metálicas giram ao redor de um eixo vertical ao plano de corte.
Para a protecção do utilizador, o aparelho está guarnecido com um dispositivo de segurança que cobre o dispositivo de corte.
Para obter informações acerca das unidades de comando, é favor consultar as indicações dadas a seguir.

Peças que vêm incluídas (fig. 2)

Retirar o aparelho da embalagem e controlar a sua integralidade

- Caixa do motor com tubo da haste inferior, cabo do acelerador e manípulo multifuncional (ver fig. 1).
- Tubo da haste inferior com suporte da cabeça de corte (ver fig. 1).

15 Cobertura de protecção para a bobina de fios (incl. acessórios para fixação)
16+17 Cápsula da bobina com bobina de fios
18 Lâmina de corte metálica
20 Cobertura de protecção para a lâmina de corte metálica (incl. acessórios para fixação)
24 Chave para parafusos sextavados internos
25 Pino de metal
26 Chave de manutenção
27 Depósito de mistura de combustível
28 Cinto de transporte

- Manual de Instruções

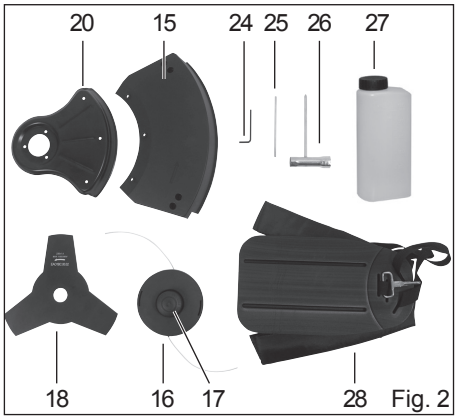

Fig. 2

Montagem

Antes de colocar o aparelho em funcionamento, terá de juntar os dois tubos da haste, montar o manípulo, montar o dis-

positivo de corte com o dispositivo de protecção, pôr o cinto de transporte, encher de combustível e inspeccionar o aparelho.

Montagem do tubo de duas partes (fig. 3)

1. Tire a tampa de protecção para transporte (29) do tubo da haste inferior (13).
2. Afrouxar o parafuso de fixação do tubo (12) no tubo superior da haste (10).
3. Enfiar os dois tubos da haste (10 + 13) um no outro, de maneira que o botão de segurança (30) se encaixe no entalhe previsto para isso existente no tubo superior da haste.
4. Apertar novamente o parafuso de fixação do tubo (12).

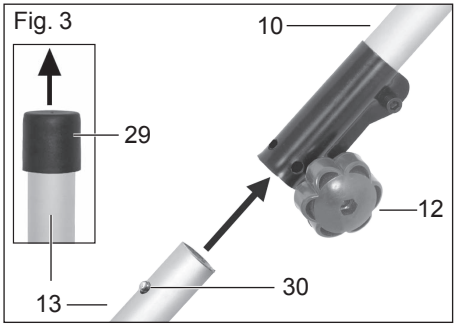

Certificar-se de que o tubo inferior da haste se encontra bem fixo e seguro antes de arrancar o aparelho.

5. **Desmontagem:**
   Soltar o parafuso de fixação do tubo (12). Premir o botão de segurança (30) e separar os tubos um do outro.

Montagem do manípulo (fig. 4)

1. Soltar os 4 parafusos sextavados internos (31) localizados no tubo superior da haste e retirar o dispositivo de fixação do manípulo (32).
2. Pôr o manípulo multifuncional (11) no seu devido alojamento localizado no tubo da haste e fixá-lo com a ajuda do dispositivo de fixação do manípulo e dos 4 parafusos.
3. Fixe o cabo do acelerador (8):
   com o fixador de cabo grande (9) no tubo da haste superior (10),
   com o fixador de cabo pequeno (21) no manípulo multi-funcional (11).

Cuidado para não torcer nem dobrar o cabo do acelerador (8).

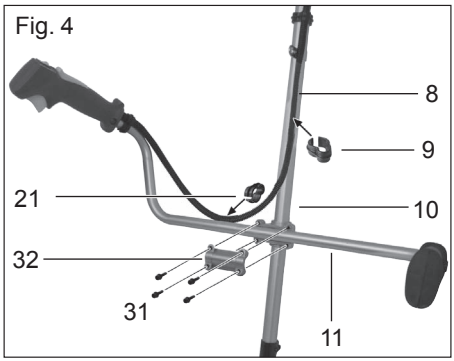

Montagem/desmontagem da lâmina de corte metálica

Usar luvas quando for manusear a lâmina de corte metálica.

Descreve-se a desmontagem da cápsula da bobina no capítulo „Montagem/desmontagem da cápsula de bobina“.

Montar a cobertura de protecção/lâmina de corte metálica (fig. 5):

1. Desaperte a flange superior (33b) e inferior (33a) que eventualmente estejam montadas no suporte da cabeça de corte (19).

2. Aparafuse a cobertura de protecção (15) com os 3 parafusos fornecidos (34) no suporte da cabeça de corte (19).

Montar a lâmina de corte metálica (fig. 5):

3. Assente a lâmina de corte metálica (18) e as flanges (33a+b) na sequência seguinte no suporte da cabeça de corte (19):
   Flange inferior (33a) – lâmina de corte metálica (18) – flange superior (33b).
4. Aparafuse a lâmina de corte metálica (18) **no sentido inverso ao dos ponteiros do relógio** usando a porca de fixação (35) e a chave de manutenção (ver fig. 2, n.º 26).

Fig. 5

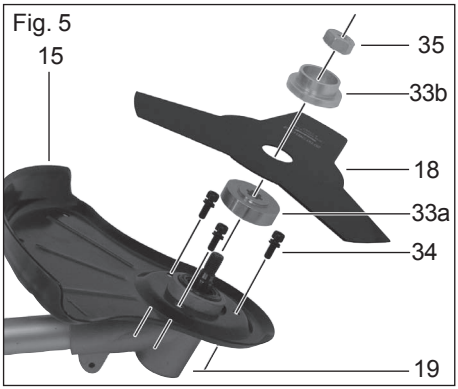

Desmontar a lâmina de corte metálica (fig. 6):

5. Para fixar o veio, enfie o pino metálico fornecido (25) no respectivo orifício na lateral do suporte da cabeça de corte (19) e na flange inferior (33a).
6. Desaperte a porca de fixação com a chave de manutenção (26) **no sentido dos ponteiros do relógio** .e tire a flange superior (33b) e a lâmina de corte metálica (18).

Fig. 6

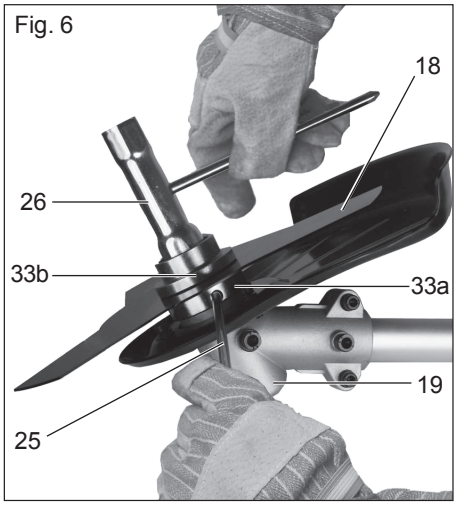

Montagem/desmontagem da cápsula da bobina (fig. 7)

Descreve-se a desmontagem da lâmina de corte metálica no capítulo „Montagem/desmontagem da lâmina de corte metálica“.

Montagem da cobertura de protecção/ bobina de fio:

1. Aparafusar a cobertura de protecção/ bobina de fio (15) na cobertura de protecção/lâmina de corte metálica (20) usando os 3 parafusos (36).

Montagem da cápsula da bobina:

2. Aparafusar manualmente a cápsula da bobina (16) **no sentido inverso ao dos ponteiros do relógio** conforme indicado na figura.
3. Retirar a cápsula de protecção existente no cortador de fio (14).

Desmontagem da cápsula da bobina:

4. Desaperte manualmente a cápsula da bobina (16) **no sentido dos ponteiros do relógio** . Para lhe facilitar o

trabalho, pode bloquear o suporte da cabeça de corte (19) e a flange inferior (33a) com o pino metálico fornecido (ver também figura 6).

5. Retirar a cobertura de protecção (15) e virar a tampa de protecção sobre o cortador de fio (14).

Fig. 7

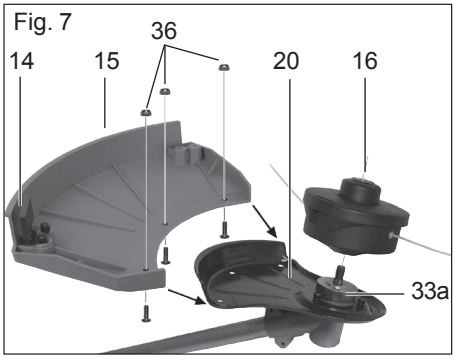

Enchimento com combustível

Cuidar para que haja sempre uma boa ventilação ao manusear o combustível.
Não fumar durante o enchimento do reservatório e manter afastadas todas as fontes de calor.
Nunca encher o reservatório de combustível com o motor em funcionamento.
Abrir cuidadosamente a tampa do reservatório a fim de que uma possível sobrepressão possa ser reduzida lentamente. Ligar o aparelho a uma distância mínima de 3 m do local onde foi feito o enchimento com combustível. A inobservância desta regra representa riscos de incêndio e de explosão.

Utilizar unicamente a mistura de combustível recomendada no manual. A mistura de combustível envelhece. Portanto, não utilizar misturas de combustíveis preparadas há mais de 3 meses. A inobservância desta regra pode causar danos ao motor e a reivindicação de garantia será perdida.

Evitar o contacto directo da pele com gasolina e a aspiração dos vapores de gasolina. Risco à saúde!

O aparelho está equipado com um motor a dois tempos e, portanto, funciona exclusivamente com uma mistura composta de gasolina e óleo para motores a dois tempos na proporção de 40:1.

- Utilizar gasolina de elevada qualidade e sem chumbo com um índice de octanas de, no mínimo, 90.
- Obtém-se a eficiência óptima utilizando-se o óleo para motor a dois tempos desenvolvido especialmente pela Grizzly para o aparelho. Se este óleo não estiver à disposição, utilizar um óleo de qualidade super para motores a dois tempos refrigerados a ar.

1. Misture a gasolina e o óleo no pósito de mistura de combustível fornecido (27): Encha gasolina (Gas) até à marcação “585,36”.
   Ateste óleo para motores a 2 tempos (Oil) até à marcação “600”.
   Feche o depósito e agite com cuidado.
2. Desaparafusar a tampa do reservatório (37) e deitar a mistura de combustível no reservatório de gasolina (2). Limpar os resíduos de gasolina em volta da tampa do reservatório e fechá-la novamente.

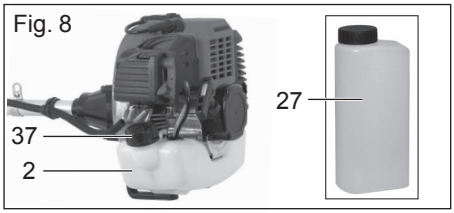

Colocação em funcionamento

Advertência! Antes de colocar o aparelho em funcionamento, verificar se ele se encontra em perfeito estado de segurança. Não ligar o aparelho se tiver alguma dúvida!

Ter em atenção principalmente os itens seguintes:

- Controlo das ferramentas de corte quanto à existência de avarias e à presença de desgaste.
- Montagem correcta da cabeça de corte
- Facilidade de operação de todos os interruptores
- Posição correcta da ficha da vela de ignição. Se a ficha estiver solta poderá haver formação de faíscas, podendo levar à inflamação da mistura ar-combustível expulsa.
- Assegurar a limpeza dos manípulos a fim de poder conduzir o aparelho com segurança.
- Todos os dispositivos de segurança e protecção devem estar montados correctamente nos seus respectivos lugares antes da colocação do aparelho em funcionamento.

A cabeça de corte deve poder movimentar-se livremente.
Antes de ligar o aparelho, certificar-se de que a cabeça de corte se encontre na posição correcta e que as partes móveis estejam desimpedidas para funcionar.

Advertência! Se tiver alguma dúvida acerca da operação deste aparelho, solicitar ajuda a um técnico especializado num centro de assistência técnica autorizado.

Colocação do cinto de transporte (fig. 9)

Usar sempre o cinto de transporte quando for trabalhar com o aparelho. Desligar sempre o aparelho antes de retirar o cinto de transporte. Perigo de acidente.

1. Coloque o cinto de transporte (28) e feche a fivela do cinto (38).
2. Ajuste o cinto de maneira a ficar bem justo ao corpo.
3. Ajuste o comprimento do cinto de maneira a que o gancho (39) fique aproximadamente 10 cm abaixo da anca.
4. Fixe o gancho no olhal de transporte (23) no tubo da haste da máquina.

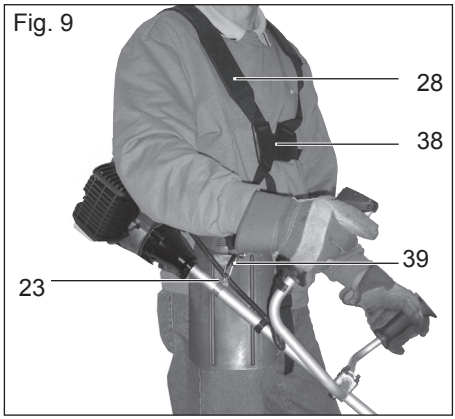

Pendurar o aparelho antes de arrancar o motor e fixá-lo ao cinto de transporte com o motor em funcionamento.

Arranque do motor (fig. 10)

Ligar o aparelho a uma distância mínima de 3 m do local onde foi feito o enchimento com combustível.

1. Certifique-se de que a capa de protecção no cortador de fio (ver figura 7, n.º 14) está tirada.
2. Coloque o interruptor de ligar/desligar (40) no comutador (22) em I.
3. Para o **arranque a frio**, coloque a alavanca do choke (4) na posição "START".
   Para o arranque a quente, coloque a alavanca do choke (4) na posição "RUN".
4. Carregue 10 vezes na bomba de combustível (ver figura 1, n.º 7).
5. Segure na máquina com uma mão no tubo da haste superior (10). Com a outra mão, puxe rapidamente e várias vezes o cabo de arranque pelo manípulo de arranque (3) até o motor pegar.
   Atenção! Não puxar o cabo de arranque excessivamente para fora – Perigo de ruptura!
6. Se a máquina não funcionar, repita os passos 3 a 5.
7. Fixe a máquina no cinto de transporte que já traz no corpo (ver capítulo "Colocar o cinto de transporte").
8. Para começar a corta, mantenha o bloqueio do acelerador (41) premido e accione a alavanca do acelerador (42). **Ao accionar a alavanca do acelerador, a alavanca do choke salta (4) automaticamente para a posição "RUN".**
9. Para parar o motor, coloque o interruptor de ligar/desligar (40) em 0.

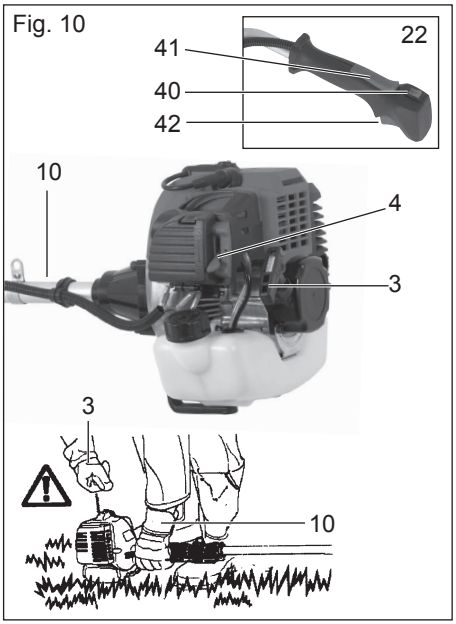

Se o motor não arrancar após duas tentativas, tentar arrancá-lo sem o afogador.
Se não conseguir fazê-lo, consultar as indicações dadas no capítulo „Identificação de avarias".

Operação

Indicações de serviço

- Aquando da execução de cortes, ter em atenção as determinações específicas do país e da região.
- Não executar cortes durante os períodos normais de descanso.
- Remover objectos sólidos, como pedras, peças metálicas, etc. da zona de trabalho. Tais objectos podem ser

arremessados e causar danos físicos e materiais.
- Ao cortar arbustos altos ou sebes, a altura de trabalho mínima deve ser de 15 cm. Desta maneira, não colocará em risco animais, p. ex. ouriço-cacheiro.

Trabalhar sempre com segurança e prudência!

- Segurar o aparelho com firmeza e segurança usando sempre as duas mãos!
- Cortar somente relva e ervas daninhas! Cuidado com raízes e troncos de árvores, pois há risco de tropeçar neles.
- Trabalhar sempre com prudência e não colocar ninguém em risco durante a execução dos cortes. Trabalhar com calma e cautela!
- Trabalhar unicamente sob condições de visibilidade e iluminação suficientes!
- Cuidado com a cabeça de corte!
- Nunca executar cortes a uma altura acima dos ombros!
- Nunca substituir o fio de material sintético por um fio de metal - perigo de lesão e de destruição!
- Não trabalhar sobre escadas!
- Trabalhar somente sobre bases fixas e estáveis!
- Carregar o aparelho sempre pendurado no cinto de transporte ou pela haste.

Serviços com a bobina de fios

- Manter o aparelho inclinado aprox. 30° nas pequenas zonas de relva a ser cortada e movimentá-lo para e direita e a esquerda fazendo um semicírculo à volta de si.
- Obtém-se os melhores resultados quando a relva possui, no máximo, 15 cm de altura. Se a relva for mais alta do que isso, recomenda-se executar vários cortes.
- Para executar cortes nas proximidades de árvores, postes de cercas ou outros obstáculos, conduzir lentamente o aparelho à volta do obstáculo e cortar com as extremidades do fio.
- Evitar o contacto com obstáculos sólidos (rochas, muros, postes de cerca, etc.). Caso contrário, os fios irão desgastar-se rapidamente. Utilizar a borda da cobertura de protecção para manter o aparelho a uma distância correcta.

Atenção! Não pôr a cabeça de corte sobre o chão durante o funcionamento!

Alongamento dos fios

O aparelho está equipado com um sistema de fio duplo automático por toque, ou seja, os dois fios são alongados ao encostar a cabeça de corte no chão.

1. Manter o aparelho em funcionamento sobre uma zona com relva e bater levemente algumas vezes a cabeça de corte no chão. Desta maneira, o fio será alongado.
2. A lâmina existente na cobertura de protecção corta o fio no comprimento desejado.

Se não for possível alongar as extremidades do fio:
- Desligar o aparelho.
- Premir o adaptador da bobina até ao encosto e puxar a extremidade do fio com força.

Se as extremidades do fio não forem visíveis:

- Substituir a bobina de fios (consultar o capítulo „Substituição da bobina“).

Atenção! Restos de fios podem ser arremessados e causar lesões.

Serviços com a lâmina de corte metálica

Durante a execução dos serviços, usar sempre o cinto de transporte e equipamentos de protecção pessoal apropriados. Cuidar para que a lâmina de corte esteja instalada correctamente. Substituir as ferramentas danificadas ou embotadas. Perigo de lesão.

Usar o aparelho com a lâmina de corte somente em superfícies livres e planas. Inspeccionar cuidadosamente a superfície a ser cortada e eliminar todos os corpos estranhos. Evitar o choque com pedras, metais ou outros obstáculos. O disco de corte pode ser avariado e há risco de contragolpes.

- Durante a execução do serviço, manter a cabeça de corte acima do chão e movimentar o aparelho para a esquerda e para a direita como uma foice descrevendo um arco homogéneo.
- Não manter a cabeça de corte em posição inclinada.
- Não utilizar o aparelho para cortar mato, matagal ou lenha miúda.
- Controlar regularmente as lâminas de corte metálicas quanto à presença de danos e substituí-las se apresentarem avarias.

Se o aparelho apresentar vibrações

Limpar o aparelho e remover possíveis restos de relva existentes na cabeça de corte e na cobertura de protecção.

Manutenção e cuidados

Solicitar a execução dos serviços não descritos neste manual de instruções a um centro de assistência técnica à clientela autorizado. Utilizar unicamente peças originais e tomar cuidado com o cortador de fio durante a montagem. Perigo de lesão!
Nunca utilizar fios metálicos. O emprego de tais peças não originais pode causar danos físicos e danos irreparáveis no aparelho, levando incondicionalmente à perda da garantia.

Limpeza do aparelho

- Ao terminar o serviço de corte, limpar sempre os restos de relva e de terra do dispositivo de corte e da cobertura de protecção.
- O aparelho não deve ser lavado com uma mangueira de água nem colocado debaixo da água.
- Não utilizar produtos de limpeza ou solventes.

Substituição da bobina (Fig. 11)

1. Desligar o motor.
2. Pôr o aparelho no chão e certificar-se de que não há fugas de combustível e que o aparelho se encontra apoiado com segurança.

3. Desaperte manualmente a cápsula da bobina (16) **no sentido dos ponteiros do relógio** . Para lhe facilitar o trabalho, pode bloquear o suporte da cabeça de corte (19) e a flange inferior (33a) com o pino metálico fornecido (ver também figura 6).
4. Tire primeiro a tampa da bobina (43) e depois tire a bobina do fio (17) da respectiva cápsula (16).
5. Para colocar a bobina nova, enfie as duas extremidades dos fios pelos olhais (44) na cápsula de fios. Carregue a bobina para dentro da cápsula. Assegure-se de que a mola (45) está correctamente posicionada.
6. Coloque a tampa da bobina (43) e exerça pressão para a encaixar nos alojamentos da cápsula da bobina (16), ouve-se ela encaixar.

Fig. 11

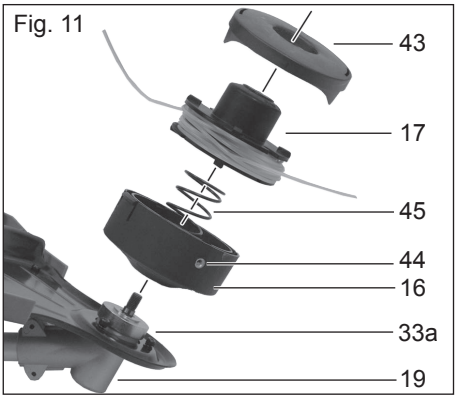

7. Enrosque a cápsula da bobina (16) **no sentido inverso ao dos ponteiros do relógio** no suporte da cabeça de corte (19).
8. Corte o fio de maneira a ter um comprimento de aprox. 13 cm para não esforçar o motor excessivamente na fase de arranque e de aquecimento.

Limpeza do filtro de ar (Fig. 12)

Nunca operar o aparador sem o filtro de ar. Caso contrário, pós e sujidades podem atingir o motor e causar danos no aparelho. Manter o filtro de ar limpo.

1. Desligue o motor.
2. Carregue no retentor (46) do corpo do filtro (47) e rebata a tampa do filtro de ar (5).
3. Retirar o filtro de ar (48) do invólucro do filtro (47).
4. Limpar o filtro com água e sabão. Deixar o filtro secar ao ar livre.
   Nunca utilizar gasolina!
5. Repor o filtro na sequência inversa.

Substituir o filtro de ar quando ele apresentar sinais de desgaste, estiver danificado ou demasiado sujo.

Fig. 12

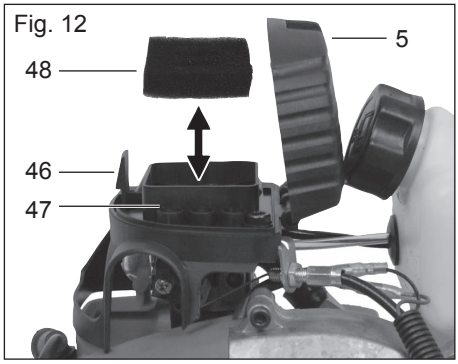

Substituição/ajuste da vela de ignição (Fig. 13)

Velas de ignição com desgaste ou uma distância demasiado grande de ignição causam uma redução da eficiência do motor.

1. Desligar o aparelho.
2. Desconectar a ficha (6) da vela de ignição (49).
3. Desaparafusar a vela de ignição (49) **no sentido inverso ao dos ponteiros do relógio** usando a chave de parafusos fornecida com o aparelho.
4. Controlar a distância de ignição com a ajuda de um calibre apalpador (pode ser adquirido em lojas especializadas).
   A distância dos eléctrodos deve ser de 0,6-0,7 mm.
5. Se for necessário um ajuste, altere a distância curvando, com cuidado, o eléctrodo da terra da vela de ignição.
6. Limpar a vela de ignição com uma escova metálica.
7. Pôr a vela de ignição limpa e ajustada ou substituir a vela de ignição danificada por uma nova (p. ex. velas de ignição „L8RTC“).
8. Conectar novamente a ficha (6) da vela de ignição (49).

Fig. 13

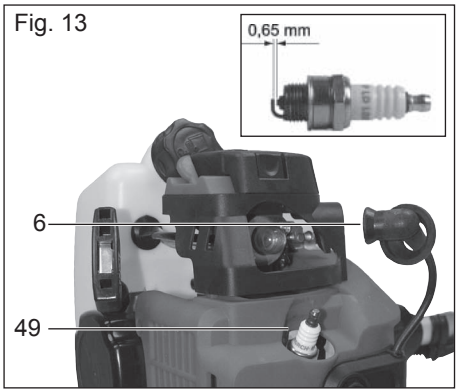

Afiação do cortador de fio

Usar luvas de protecção para evitar ferimentos por cortes.

1. Desaparafusar o cortador de fio (14) da cobertura de protecção (15) (ver fig. 1).
2. Fixar o cortador de fio num torno de bancada e afiar a lâmina usando uma lima plana. Afiar com cuidado e somente numa direcção.

Nunca utilizar o aparelho sem o cortador de fio ou se ele estiver com defeito. Perigo de lesão.
Se a lâmina do cortador de fio estiver danificada, entrar em contacto com o nosso centro de assistência técnica.

Substituição do filtro de combustível (Fig. 14)

Nunca operar o aparelho sem o filtro de combustível. Substituir regularmente o filtro de combustível.

1. Esvaziar o recipiente de combustível (2) num recipiente apropriado para tal.
2. Puxar a cabeça de sucção do combustível (50) para fora do reservatório usando um gancho e removê-la girando-a.

Fig. 14

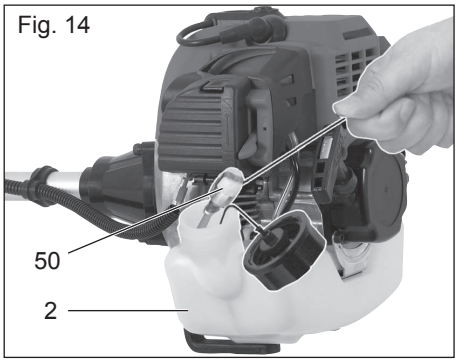

Intervalos de manutenção

Parte do aparelho	Medida a ser tomada	Antes de cada uso	Horas de funcionamento	
			10	20
Parafusos, porcas, pinos	Controlar, apertar		✓	
Filtro de ar	Limpar ou substituir			✓
Filtro do combustível	Substituir		✓	
Vela de ignição	Limpar/regular/substituir		✓	
Mangueiras do combustível	Controlar e, se for necessário, substituir	✓		
Aparelho completo	Controlar e, se for necessário, limpar	✓		
Manípulo de comando	Verificar as funções	✓		
Cabeça de corte	Verificar a montagem correcta	✓		

3. Substituir o filtro de combustível e pôr novamente a cabeça de sucção encaixada no reservatório.

Regulação do carburador

O carburador foi regulado na fábrica para funcionar à eficiência óptima. Se for necessário, deixar a regulação posterior do carburador por conta de uma oficina especializada.

Armazenamento

Indicações gerais de armazenamento

- Limpar cuidadosamente o aparelho e as peças acessórias.
- Manter o aparelho num local seco, protegido contra pós e fora do alcance das crianças.
- Não embrulhar o aparelho em sacos de plástico, pois pode haver acumulação de humidade e formação de bolor.
- Não depor o aparelho sobre a cobertura de protecção. É melhor pendurá-lo pelo manípulo superior.

Armazenamento durante pausas operacionais prolongadas

A inobservância das indicações de armazenamento pode causar problemas de arranque devido a restos de combustível ou danos permanentes no aparelho.

1. Esvaziar o reservatório de combustível num local bem arejado.
2. Ligar o motor e deixá-lo a funcionar em ponto morto até ele parar e o carburador ficar sem combustível.
3. Deixar o motor arrefecer (aprox. 5 minutos).

Em caso de pausas operacionais superiores a 3 meses:

4. Soltar a vela de ignição usando uma chave especial para velas de ignição (consultar o item „Substituição/ajuste da vela de ignição“).
5. Encher a câmara de combustão com uma colher de chá de óleo puro para motores a 2 tempos e puxar o cabo de arranque várias vezes para distribuir o óleo no interior do motor.

6. Pôr novamente a vela de ignição no seu devido sítio.

Peças sobressalentes

Para encomendar as peças sobressalentes dirija-se directamente aos nossos Serviços de Assistência Técnica. Para tal, não se esqueça de indicar o modelo da máquina e o número de peça que vem indicada na vista em corte.

Como alternativa, poderá adquirir um fio de nylon de 2,5 mm de espessura no comércio especializado e enrolá-lo na bobina de fio. Cuidar para que o fio fique paralelo nos dois canais de fio e seja enrolado na direcção inversa ao sentido de rotação do motor. O sentido de rotação do motor está indicado com uma seta na cobertura de protecção. Para além disso, a bobina de fio não deve conter fio de mais, senão o sistema automático de fio não funcionará correctamente.

Garantia

- Concedemos 24 meses de garantia a este aparelho.
- Esta garantia não contempla danos provocados por desgaste natural, sobrecarga ou uso indevido do aparelho. Determinadas peças estão sujeitas a um desgaste natural ficando, por isso, excluídas da garantia. Entre essas peças contam-se, por exemplo: Bobina de fio, fio de corte, cortador de fio, filtro de ar e vela de ignição.
- A garantia será também ainda válida com a condição de que as instruções sobre a limpeza e manutenção, referidas neste manual, tenham sido respeitadas.
- Danos que tenham sido causados por defeitos de material ou de fabrico serão, nesse caso, substituídas as peças ou reparadas gratuitamente.
  Para tal, o aparelho deverá ser devolvido aos nossos Serviços de Assistência Técnica completamente montado mediante a apresentação da factura de compra e do certificado de garantia.

Reparação

- Poderá encarregar os nossos Serviços de Assistência Técnica de efectuar reparações que não são cobertas pela garantia, remunerando os respectivos serviços. Os nossos Serviços de Assistência Técnica terão muito gosto em fazer um orçamento para si.
  No entanto, só poderemos reparar aparelhos que tenham sido devidamente embalados e se o remetente tiver pago a respectiva franquia.
- **Atenção:** Por favor, envie o seu aparelho, em caso de reclamação ou de problemas técnicos, limpo e especificando o defeito para a morada dos nossos Serviços de Assistência Técnica.
  Não serão aceites aparelhos que tenham sido enviados pelo remetente sem este ter pago a franquia – caso se trate de mercadoria volumosa ou correio expresso ou outro tipo de carga especial.
- A eliminação do corta-relvas inutilizado que nos enviar será realizada por nós gratuitamente.

PT

Dados técnicos

Motor ..... a dois tempos monocilíndrico
Mistura de combustíveis.....40:1
Cilindrada .....43 cm³
Potência máxima do motor.....1,25 kW
N.o de rotações do motor em ponto morto .....3000 r/min
N.o de rotações máx. do fuso ....11000 r/min
N.o de rotações do motor à velocidade máx. recomendada do fuso.....8000 r/min
Consumo de combustível à potência máx. do motor.....0,534 kg/h
Consumo espec. de combustível ..... 0,630 kg/KWh
Volume do reservatório.....1200 cm³
Peso (sem a ferramenta de corte, reservatório vazio).....7,62 kg
Lâmina de corte metálica
  Circunferência de corte .....230 mm
Fio
  Círculo de corte.....460 mm
  Espessura .....2,5 mm
  Comprimento.....2 x 3,2 m
Nível de pressão acústica (L_{pA}) ..... 103 dB (A), K_{pA}=1 dB
  Nível de potência acústica (L_{wA}) garantido .....113 dB(A)
  medido..... 112 dB(A); K_{wA}=1 dB
Vibração (a_n)..... 9,3 m/s², K_n=3,7 m/s²

Os valores de ruído e de vibrações foram apurados de acordo com as normas e disposições mencionadas na declaração de conformidade. Design e características técnicas sujeitos a alterações sem aviso prévio. Não nos responsabilizamos, por isso, por todas as medidas, indicações e informações contidas neste manual. Títulos que possam se feitos valer devido às informações contidas neste manual não poderão, por isso, ser postos em vigor.

Eliminação/protecção ao meio ambiente

Não eliminar o óleo usado e os restos de gasolina na canalização ou no esgoto. Eliminar óleos usados e restos de gasolina sem contaminar o meio ambiente levando-os até a um centro de eliminação de resíduos.
Deitar o aparelho, os acessórios e a embalagem para reciclagem de acordo com os regulamentos de protecção ao meio ambiente.



Não deitar aparelhos eléctricos no lixo doméstico.

Esvaziar cuidadosamente o reservatório de gasolina e entregar o aparelho num centro de reciclagem. As peças em metal e plástico empregadas no fabrico do aparelho podem ser separadas e recicladas.
A eliminação do corta-relvas inutilizado que nos enviar será realizada por nós gratuitamente.
Para obter mais informações a esse respeito, consultar o vendedor da Grizzly.

Identificação de avarias

Problema	Possíveis causas	Correcção da avaria
O motor não arranca	Reservatório vazio	Encher o reservatório
	Sequência da execução do arranque incorrecta	Ter em atenção as instruções para o arranque indicadas neste manual
	Motor „afogado“	Desacelerar, arrancar várias vezes e, se for necessário, desmontar, limpar e secar as velas de ignição
	Velas de ignição com fuligem, distância incorrecta de ignição	Limpar, regular ou substituir as velas de ignição
	Conexão da vela ou cabo de ignição danificada/o	Substituir
	Carburador ou bicos do carburador sujos, mistura do carburador regulada incorrectamente	Solicitar a limpeza e a regulação do carburador numa oficina técnica especializada
	Filtro do combustível entupido	Substituir ou limpar o filtro de combustível
O motor funciona demasiado rápido no ponto morto	Motor frio	Deixar o motor funcionar lentamente até ao aquecimento e, se for necessário, fechar um pouco o afogador
Potência máxima do motor não atingida	Velas de ignição com fuligem, distância incorrecta de ignição	Limpar, regular ou substituir as velas de ignição
	Posição incorrecta da alavanca do afogador	Pôr o afogador na posição de “Open“
	Filtro de ar sujo	Limpar ou substituir o filtro de ar
	Carburador ou bicos do carburador sujos, mistura do carburador regulada incorrectamente	Solicitar a limpeza e a regulação do carburador numa oficina técnica especializada
	Mistura incorrecta do combustível	Encher o reservatório de acordo com as indicações no manual
	Junta de estanquicidade no bloco do motor com fuga	Solicitar a correcção da avaria por uma oficina técnica especializada
	Cilindro, anel de segmento gasto	
	Ignição incorrecta	
Formação excessiva de gases de escape/fumo	Mistura do carburador regulada incorrectamente	Solicitar a regulação do carburador numa oficina técnica especializada
	Mistura incorrecta do combustível	Encher o reservatório de acordo com as indicações no manual

FR

Table des matières

Fins d'utilisation 68
Consignes de sécurité 69
Consignes de sécurité générales 69
Règles de sécurité complémentaires .. 71
Mesures de précaution contre le choc électrique 72
Symboles utilisés dans le mode d'emploi 73
Symboles sur l'appareil 74
Description générale 75
Vue d'ensemble 75
Fonctions de sécurité 76
Description du fonctionnement 76
Volume de la livraison 76
Montage 76
Montage du tube à deux éléments ... 77
Monter la poignée 77
Monter / démonter la lame de coupe en métal 77
Monter / démonter le boîtier de bobine 78
Remplissage du carburant 79
Mise en service 80
Porter une sangle de soutien 80
Lancement du moteur 81
Utilisation 81
Instructions de travail 81
Travail avec la bobine de fil 82
Rallongement du fil 82
Travail avec la lame de coupe en métal 83
Lorsque l'appareil vibre 83
Entretien et maintenance 83
Nettoyage de l'appareil 83
Changement de bobine 83
Nettoyage du filtre à air 84
Changement / réglage de la bougie .. 84
Affûtage du coupe-fil 85
Remplacement du filtre à carburant . 85
Intervalles d'entretien 85
Dépannage 86
Réglage du carburateur 87
Dépôt 87
Conseils généraux pour le dépôt 87
Dépôt pendant les pauses d'utilisation 87
Pièces de rechange 87
Elimination et protection de l'environnement 88
Garantie 88
Service de réparation 88
Données techniques 89
Traduction de la déclaration de conformité CE originale 238
Vue éclatée 241
Grizzly Service-Center 243

Fins d'utilisation

La faux à moteur est conçue, lorsqu'on l'utilise avec la bobine de fil, pour couper l'herbe dans les jardins, le long des bordures de parterre et autour des arbres ou des piquets de clôture. Avec la lame de coupe en métal, l'appareil sert à couper l'herbe, la mauvaise herbe ou la végétation légère. L'appareil est prévu exclusivement pour un usage privé. Toute autre utilisation n'étant pas expressément permise dans cette notice d'utilisation peut conduire à un endommagement de l'appareil et représenter un sérieux danger pour l'utilisateur.

L'appareil ne convient pas à la coupe de buissons, de petits arbres ou autres plantes similaires. L'appareil doit être utilisé par des adultes. Les jeunes âgés d'au moins 16 ans n'ont le droit d'utiliser l'appareil que sous surveillance. La personne maniant ou utilisant l'appareil est resposable de tout accident ou dommage subis par des tierces personnes ou par leur propriété. Le constructeur décline toute responsabilité pour les dommages consécutifs à un emploi non conforme aux prescriptions ou à une utilisation fautive.

Consignes de sécurité



Une utilisation sûre de l'appareil implique l'observation exacte de toutes les consignes et informations relatives à la sécurité, au montage et au fonctionnement décrites dans ce mode d'emploi. Toutes les personnes utilisant et entretenant cet appareil doivent connaître le mode d'emploi et être informées des dangers potentiels.

Les personnes malades et faibles ne doivent pas avoir accès à l'appareil. Il faut soigneusement surveiller les enfants se trouvant à proximité de machines. Tenez compte des consignes régionales et locales en vigueur dans votre zone d'habitation en matière de prévention des accidents. Il en va de même pour toutes les prescriptions relatives à la sécurité du travail et à la santé sur le lieu de travail. Le constructeur ne peut être tenu pour responsable lorsque ses machines sont modifiées de manière illicite et que ces modifications entraînent des préjudices corporels ou matériels.



Attention! L'utilisation de machines suppose toujours l'observation de consignes de sécurité fondamentales. Veuillez également tenir compte de tous les conseils mentionnés dans les consignes de sécurité complémentaires.

Consignes de sécurité générales

1. **Prêtez attention à l'environnement dans lequel vous travaillez.** Un engin à moteur dégage des gaz d'échappement toxiques dès la mise en marche du moteur. Ces gaz peuvent être inodores et invisibles. C'est pourquoi il ne faut jamais travailler avec l'appareil dans des locaux fermés ou mal aérés. Veillez à travailler avec un éclairage suffisant. En cas d'humidité, de neige, de glace, sur un terrain pentu ou accidenté, veillez à bien assurer votre position.
2. **Ne laissez pas de tierces personnes accéder à l'appareil.** Les visiteurs et les spectateurs, en particulier les enfants ainsi que les personnes malades et faibles, doivent être tenues à l'écart du lieu de travail. Empêchez des tierces personnes d'entrer en contact avec les outils. Ne confiez l'appareil qu'à des personnes qui sont familiariées avec l'appareil et son utilisation.
3. **Veillez à transporter et à remiser l'appareil de manière sûre.** Portez toujours l'appareil suspendu à la sangle ou en le tenant par le tube. Les appareils qui ne sont pas utilisés doivent être conservés au sec et si possible placés en hauteur ou enfermés dans un endroit inaccessible.
4. **Utilisez toujours l'outil convenant à chaque travail.** N'utilisez pas par ex. de petits outils ou des accessoires pour des travaux qui doivent être accomplis avec un outil lourd. Utilisez les outils exclusivement pour les fins auxquelles ils sont conçus.
5. **Veillez à porter des vêtements adaptés.** Les vêtements doivent être appropriés et ne doivent pas gêner pendant les travaux. Portez des vêtements qui vous protègent contre les coupures.
6. **Utilisez des équipements de protection personnelle.** Portez des chaussures aintidérapantes munies de coquilles ou de semelles de métal.

Portez un casque de protection au cas où les travaux comportent un risque de chute d'objets et sont par conséquent dangereux.

7. **Portez des lunettes de protection.** Il peut y avoir projection d'objets, avec de graves blessures aux yeux pour conséquence.
8. **Portez une protection antibruit.** Portez une isolation acoustique personnelle comme par ex. des coquilles antibruit.
9. **Protection des mains.** Portez des gants solides – les gants en cuir offrent une bonne protection.
10. **Fonctionnement de l'appareil.** Ne travaillez jamais sans protection sur l'outil de coupe. Il y a danger de blessure par projection d'objets.
11. **Otez les clés de contact et autres.** Toutes les clés doivent être enlevées avant la mise en marche de l'appareil.
12. **Restez toujours vigilant, concentrez-vous sur ce que vous faites.** Faites usage de votre bon sens. N'utilisez pas d'instruments à moteur lorsque vous êtes fatigué. Vous ne devez pas travailler avec la machine si vous êtes sous l'influence d'alcool, de drogues ou de médicaments susceptibles de ralentir vos réactions.
13. **Remplissage du réservoir.**

- Conformez-vous toujours aux prescriptions contre l'incendie actuelles et aux prescriptions régionales ou nationales en vigueur pour la prévention des incendies.
- Le carburant et les vapeurs de carburant sont très inflammables. Ne remplissez pas le réservoir lorsque le moteur est en marche ou qu'il est encore chaud. Veillez à une bonne aération lors du remplissage. La fumée ou les feux ouverts sont interdits.
- Avant de faire le plein, il faut toujours mettre le moteur hors service. Ouvrez toujours le bouchon de réservoir avec précaution pour que la surpression puisse se réduire lentement, sans giclée de carburant. Le fonctionnement de l'appareil porte le carter à de fortes températures. Il faut par conséquent laisser refroidir l'appareil avant de faire le plein. Le carburant risque sinon de prendre feu, ce qui peut provoquer de graves brûlures.
- En faisant le plein, il faut veiller à ne pas dépasser la mesure et faire déborder le réservoir. Si du carburant se répand hors du réservoir, il faut immédiatement l'éliminer et nettoyer l'appareil.
- Après avoir fait le plein, veillez à ce que le bouchon soit correctement vissé pour éviter que les vibrations se produisant pendant le travail ne le fassent tomber.
- Soyez vigilant en cas de non-étanchéité. S'il y a écoulement de carburant, ne lancez pas le moteur. Danger de mort par brûlures!

14. **Durée d'utilisation et pauses.** Une longue utilisation de l'appareil à moteur peut provoquer aux mains des troubles de la circulation sanguine dus aux vibrations. Vous pouvez cependant prolonger le temps d'utilisation en portant des gants appropriés et en faisant des pauses régulières. Tenez compte du fait qu'une propension personnelle à une mauvaise circulation, des températures extérieures basses ou de grands efforts de serrage pendant le travail diminuent la durée d'utilisation.
15. **Prenez garde aux pièces endommagées.** Avant toute mise en service et après un heurt violent, vérifiez que l'appareil ne présente pas de signe d'usure ou d'endommagement. Cer-

taines pièces sont-elles endommagées? En cas de dommages légers, demandez-vous sérieusement si l'instrument est quand même en parfait état de fonctionnement. Veillez à une position et à un réglage correct des pièces mobiles. Les pièces s'emboîtent-elles bien les unes dans les autres? Y a-t-il des éléments endommagés? Est-ce que tout est correctement installé? Toutes les conditions sont-elles réunies pour un fonctionnement parfait? Les mécanismes de protection endommagés doivent être réparés ou remplacés en bonne et due forme par du personnel agréé, dans la mesure où la notice d'utilisation ne comporte pas expressément d'autre mention. Les interrupteurs abîmés doivent être remplacés par un réparateur agréé. Pour toutes réparations, adressez-vous à un point de service après-vente que nous avons agréé.

16. Eteignez toujours le moteur avant d'entreprendre des réglages ou des travaux d'entretien. Cette précaution vaut en particulier pour les travaux sur la tête faucheuse.
17. **N'utilisez que des pièces autorisées.** Pour l'entretien et les réparations, utilisez exclusivement des pièces de rechange identiques. Pour les pièces de rechange, adressez-vous au Centre de services Grizzly.



Attention! L'utilisation d'autres têtes faucheuses ou d'accessoires et de pièces qui ne sont pas expressément autorisés risque de mettre personnes et objets en danger.
L'appareil ne peut être utilisé que pour les fins auxquelles il a été conçu. Tout détournement de cette destination est considéré comme une utilisation impropre. L'utilisateur, et en aucun cas le constructeur, est seul responsable des préjudices matériels et corporels résultant d'une mauvaise utilisation.
Le constructeur décline toute responsabilité pour les dommages résultant d'une modification ou d'une utilisation impropre de ses machines.

Attention! Même si l'instrument est utilisé correctement, un certain risque ne peut être exclu. Le genre et la construction de l'appareil induit les dangers potentiels suivants:

- contact avec une tête faucheuse non protégée (coupures).
- partie du corps prise dans le mécanisme à deux temps (coupures).
- troubles de l'ouïe, lorsque l'utilisateur ne porte pas de protection acoustique.
- Dégagement de poussière et de gaz nocifs si l'appareil est utilisé dans des pièces fermées (nausées).

Règles de sécurité complémentaires

1. **Attention!** Tenez les mains et les pieds toujours à distance du dispositif de coupe, surtout lors du démarrage de l'appareil. Gardez la main sur la poignée supplémentaire toujours libre.
2. **Tenir l'appareil toujours d'une main à la poignée moteur et de l'autre à la poignée d'accroche du tube.** Tenez l'appareil toujours à une distance de sécurité suffisante du corps et adoptez une position stable. Utilisez toujours la sangle d'épaule.
3. Portez impérativement des lunettes de protection.

4. N'utilisez l'appareil qu'à la lumière du jour ou si possible avec une bonne lumière artificielle.
5. Ne pas utiliser l'appareil par temps de pluie ou sur de l'herbe humide.
6. Avant tout emploi et en particulier à la suite d'un choc, vérifiez si l'appareil n'a pas subi de dégâts et faites-le réparer, si nécessaire.
7. N'utilisez pas l'appareil lorsque les dispositifs de protection sont endommagés ou mal montés.
8. Assurez-vous que les fentes d'aération du moteur, le capot de protection et le dispositif de coupe ne sont pas encrassés par des saletés ou autres dépôts.
9. Pendant les étapes de travail, assurez-vous toujours que ni personnes ni animaux ne se trouvent dans un périmètre d'au moins 15 m. Eteignez immédiatement l'appareil si quelqu'un, en particulier un enfant, vient à portée de la machine.
   Le fonctionnement de l'appareil peut provoquer la projection de pierres et autres éléments susceptibles de causer des blessures graves.
10. Lorsque l'appareil est en fonction, il ne faut pas s'approcher des pièces mobiles (dans le secteur du dispositif de coupe).
    Une fois l'appareil hors service, la tête de coupe continue à tourner pendant quelques secondes.
11. Avant d'utiliser l'appareil, il faut libérer la zone de travail des pierres, des branches et de tous autres matériaux durs.
    Lancez la machine uniquement comme le décrit la notice. Lors du démarrage, elle ne doit pas être retournée ou se trouver dans la position de travail.
    Ne traversez pas de routes ou de chemins caillouteux avec l'appareil en marche.
12. Le rallongement du fil de coupe exige une extrême prudence. Il y a risque de blessure par coupure. Une fois cette tâche accomplie, il faut reprendre une position de travail correcte avant de mettre l'appareil en fonction.
13. N'utilisez pas de bobine métallique. Une fois l'interrupteur lâché, veillez à ce que l'appareil reste encore quelques secondes en marche.
14. Eteignez le moteur

(interrupteur de marche / arrêt) lorsque vous:

- remplissez le réservoir,
- n'utilisez pas l'appareil,
- le laissez sans surveillance,
- le nettoyez,
- le transportez d'un endroit à un autre,
- ôtez ou changez le dispositif de coupe et réglez la longueur du fil de coupe à la main.

Mesures de précaution contre le choc électrique:



En cas de choc électrique, l'utilisateur est violemment heurté par la faux à moteur. Il risque alors de perdre le contrôle de l'appareil et de se blesser grièvement. Vous évitez les chocs électriques en faisant preuve de prudence et en travaillant avec une bonne technique.

En utilisant la lame de coupe en métal, vous risquez de subir un choc électrique si la lame de couteau rencontre un obstacle (pierre, bois).

- Tenez l'appareil fermement avec les deux mains.
- Veillez à ce qu'il n'y ait pas d'obstacles sur le sol et n'utilisez pas la lame de coupe en métal à proximité de clôtures, de poteaux métalliques ou autres objets analogues.

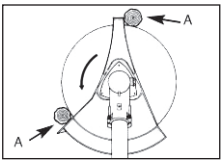

Employez uniquement des outils bien affûtés.
Pour la coupe de tiges épaisses, réglez l'appareil sur la position A .

Symboles utilisés dans le mode d'emploi

Signes de danger avec conseils de prévention des accidents sur les personnes ou des dégâts matériels.

Signes indicatifs (l'impératif est expliqué à la place des points d'exclamation) avec conseils de prévention des dégâts.

Signes de conseils avec des informations pour une meilleure manipulation de l'appareil.

FR

Symboles sur l'appareil

L'appareil comporte des symboles qui véhiculent des informations importantes sur le produit ou des consignes d'utilisation.

- Attention: l'utilisation de l'appareil exige des mesures de sécurité particulières!
- Avant l'utilisation, il faut avoir lu et compris intégralement le mode d'emploi. Ne pas observer les instructions de service peut représenter un danger de mort!



Avant d'utiliser l'appareil, lisez les instructions d'emploi avec attention.



Portez une protection pour les yeux, les oreilles et la tête..



Portez des gants de protection. Danger de blessures par coupure.



Portez des chaussures de sécurité avec des semelles robustes.



Assurez-vous que la tête de coupe n'entre pas en contact avec des corps étrangers lors du démarrage et pendant le travail.



Conservez une distance minimale de sécurité de 15 m avec toute tierce personne.



Danger en raison des pièces éjectées en chemin. Tenez-vous à distance de toute tierce personne.



Attention ! Le carburant et les vapeurs de carburant sont inflammables. Risque d'incendie et danger d'explosion !



Attention surfaces très chaudes, danger de brûlure!



Indication du niveau garanti de puissance sonore maximale L_{WA} en dB



Proportion mélange 40:1, utiliser EXCLUSIVEMENT du mélange de carburant



Symbole de la pompe à essence : Avant le démarrage, appuyer 10 x sur la pompe à essence



Symbole sur le levier de starter: Levier en position de départ à froid (START)

Levier en position de démarrage à chaud (RUN)

Description générale

Vue d'ensemble

Ill. 1

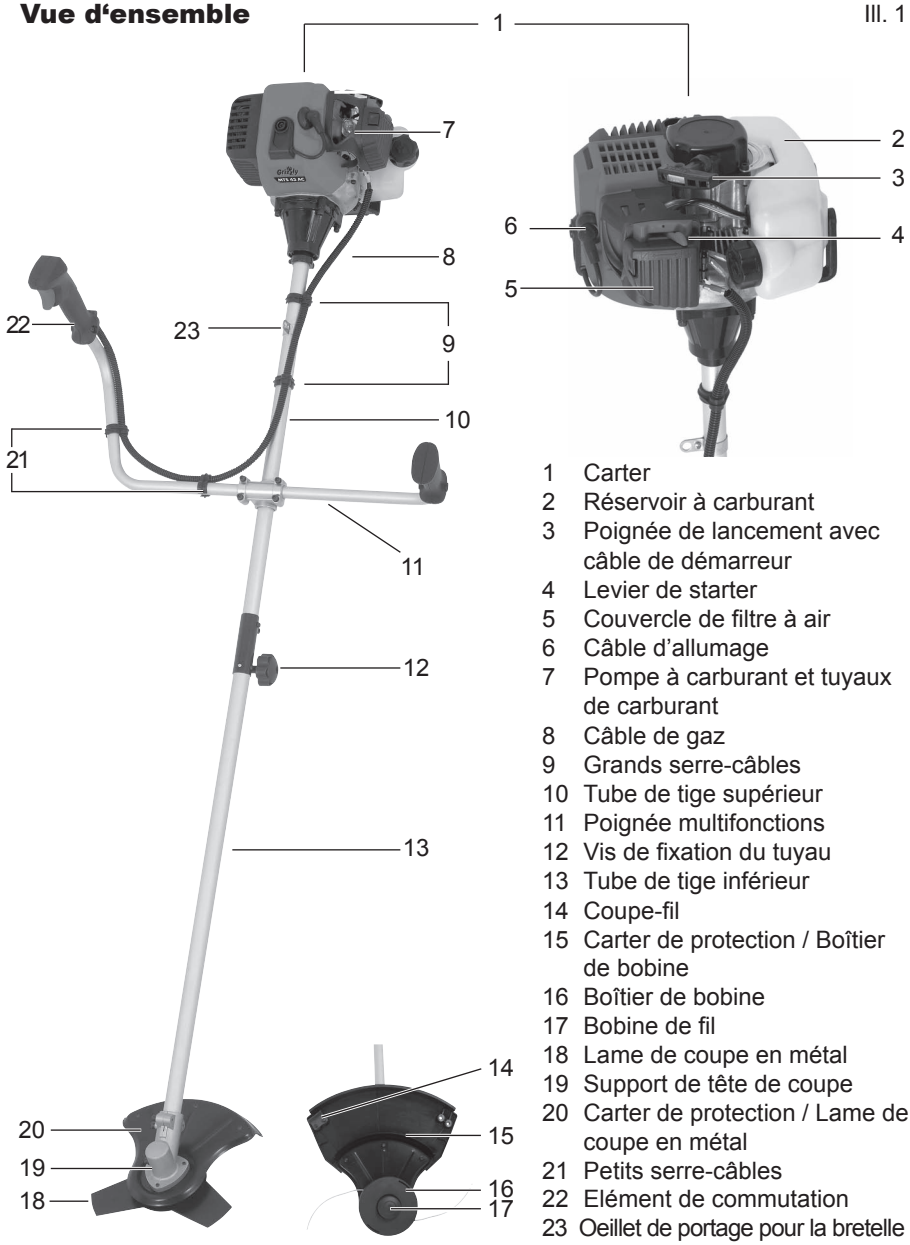

1 Carter
2 Réservoir à carburant
3 Poignée de lancement avec câble de démarreur
4 Levier de starter
5 Couvercle de filtre à air
6 Câble d'allumage
7 Pompe à carburant et tuyaux de carburant
8 Câble de gaz
9 Grands serre-câbles
10 Tube de tige supérieur
11 Poignée multifonctions
12 Vis de fixation du tuyau
13 Tube de tige inférieur
14 Coupe-fil
15 Carter de protection / Boîtier de bobine
16 Boîtier de bobine
17 Bobine de fil
18 Lame de coupe en métal
19 Support de tête de coupe
20 Carter de protection / Lame de coupe en métal
21 Petits serre-câbles
22 Elément de commutation
23 Oeillet de portage pour la bretelle

Fonctions de sécurité

- **Interrupteur de marche / arrêt (ill 10, n° 40)**
  L'interrupteur de marche / arrêt stoppe le moteur. Il doit se trouver en position | afin de redémarrer le moteur.

- **Blocage de la gâchette d'accélérateur (ill 10, n°. 41)**
  empêche une accélération fortuite du moteur. On ne peut utiliser l'accélérateur qu'en appuyant sur le blocage de la gachette.

- **Carters de protection (ill. 1, n°.15 + 20)**
  Protégez l'utilisateur d'un contact involontaire avec l'outil de coupe et contre les projections de corps étrangers.

Description du fonctionnement

La faux à moteur, appareil guidé à la main et portable, est entraînée par à moteur à combustion interne qui est continuellement en fonction pendant le travail.
La transmission s'effectue à l'aide d'un disque d'embrayage qui transmet la puissance du moteur à l'appareil sur la base d'un embrayage centrifuge à haut régime.
L'appareil possède comme dispositifs de coupe une bobine de fil double automatique ainsi qu'une lame de coupe en métal qui peut être montée à la place de la bobine.
Durant le processus de coupe, deux fils synthétiques ou trois lames de métal tournent autour d'un axe qui passe verticalement au niveau de la coupe. Pour protéger l'utilisateur, l'appareil est muni d'un appareillage de protection qui recouvre la barre de coupe.
Les descriptions suivantes vous informent sur le fonctionnement des organes de service.

Volume de la livraison (image 2)

Dépaquetez d'abord l'appareil et contrôlez si celui-ci est complet.

- Partie de moteur avec tube de transmission supérieur, câble d'accélérateur et poignée multifonctions non montée (voir image 1)
- Tube de transmission inférieur avec support de tête de coupe (voir image 1)

15 Carter de protection / boîtier de bobine (y compris accessoires de fixation)
16+17 Boîtier de bobine avec bobine de fil
18 Lame de coupe en métal
20 Carter de protection / lame de coupe en métal (y compris accessoires de fixation)
24 Clé mâle coudée
25 Goupille
26 Clé de maintenance
27 Jerricane de carburant
28 Bretelle

- Mode d'emploi

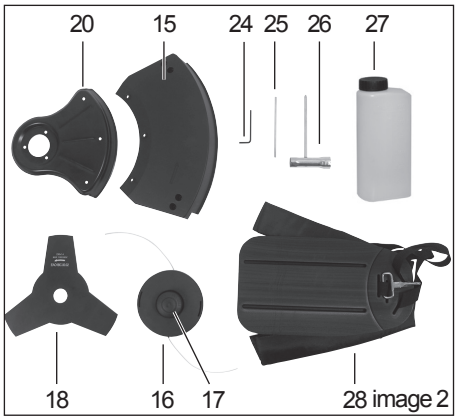

image 2

Montage

Avant de mettre l'appareil en service vous devez encore assembler le tube de transmission livré en deux parties, monter la poignée, la barre de coupe avec le carter

de protection, fixer la bretelle, verser du carburant et contrôler l'appareil.

Montage du tube à deux éléments (image 3)

1. Retirez le capuchon de protection (29) du tube de transmission inférieur (13).
2. Desserrez la vis de fixation de tube (12) du tube de transmission supérieur (10).
3. Rentrez les deux tubes de transmission (10 + 13) l'un dans l'autre de telle sorte que le bouton de sécurité (30) s'enclenche dans l'évidement prévu à cet effet dans le tube de transmission supérieur.
4. Serrez à nouveau solidement la vis de fixation du tube (12).

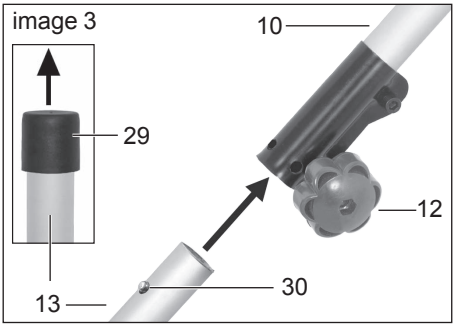

Veillez à ce que que la position du tube de tige inférieur soit bien assurée avant de mettre l'appareil en marche.

5. **Démontage:**
   Desserrez la vis de fixation du tube (12). Appuyez sur le bouton de sécurité (30) et séparez les tubes.

Monter la poignée (image 4)

1. Desserrez les 4 vis à pans creux (31) du tube de transmission supérieur (10) et retirez la fixation de la poignée (32).
2. Placez la poignée multifonctions (11) dans l'évidement de la poignée du tube de transmission supérieur (10) et fixez-la à l'aide de la fixation de poignée et de 4 vis.
3. Fixez le câble d'accélérateur (8) :
   Avec le grand serre-câble (9) tube de transmission supérieur (10),
   Avec le petit serre-câble (21) tube de transmission supérieur (11).

Faites attention à ne pas tordre ou plier le câble d'accélérateur.

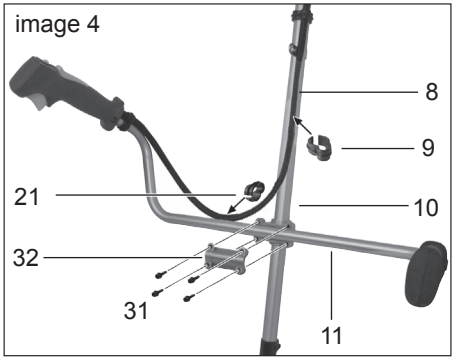

Monter / démonter la lame de coupe en métal

Portez des gants lorsque vous maniez la lame de coupe métallique.

Le démontage du boîtier de bobine est décrit dans la section « Monter / démonter le boîtier de bobine »

Monter le carter de protection / la lame de coupe en métal (image 5) :

1. Vissez, si nécessaire, la bride supérieure (19) (33b) et inférieure (33a) montée sur le support de tête de coupe supérieur (19).
2. A l'aide des 3 vis ci-jointes (34), vissez le carter de protection (15) au

support de tête de coupe (19).

Monter la lame de coupe en métal (image 5):

3. Mettez la lame de coupe en métal (18) et les brides (33a+b) sur le support de tête de coupe (19):
   Bride inférieure (33a) - lame de coupe en métal (18) – bride supérieure (33b).
4. Vissez la lame de coupe en métal (18) **dans le sens des aiguilles d'une montre** avec l'écrou de fixation (35) et en vous aidant de la clé de maintenance (voir image 2, n° 26)

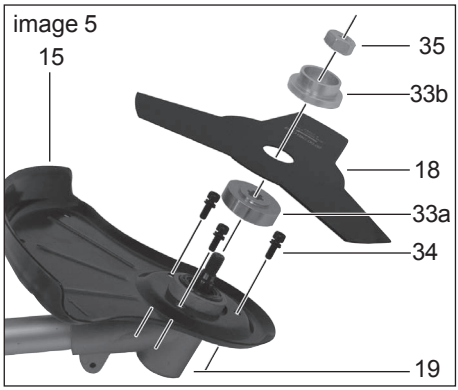

Démonter la lame de coupe en métal (image 6):

5. Pour bloquer l'axe, poussez la goupille ci-jointe (25) dans le forage prévu latéralement à cet effet dans le support de tête de coupe (19) et dans la bride inférieure (33a).
6. Dévissez l'écrou de fixation **dans le sens des aiguilles d'une montre** à l'aide de la clé de maintenance (26) et retirez la bride supérieure (33b) et la lame de coupe en métal (18).

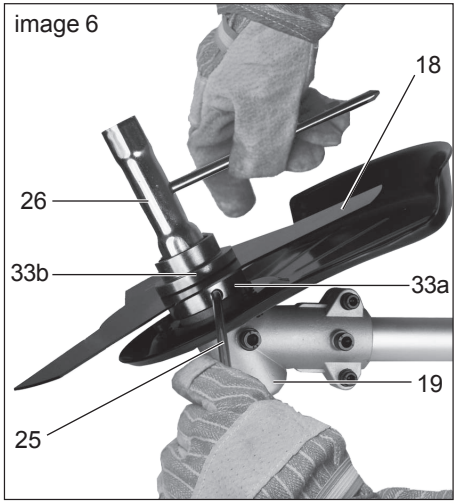

Monter / démonter le boîtier de bobine (image 7)

Le démontage de la lame de coupe en métal est décrit dans la section « Monter / démonter la lame de coupe en métal ».

Monter le carter de protection / la bobine de fil :

1. Vissez le carter de protection / le boîtier de bobine (15) à l'aide des 3 vis ci-jointes et des écrous (36) sur le carter de protection / la lame de coupe en métal (20).

Monter le boîtier de bobine:

2. Vissez à la main le boîtier de bobine (16) **dans le sens inverse des aiguilles d'une montre** tel que montré sur l'illustration sur le support de tête de coupe.
3. Retirez le capuchon de protection du coupe-fil (14).

Démonter le boîtier de bobine :

4. Dévissez à la main le boîtier de bobine (16) **dans le sens des aiguilles d'une**

montre Pour faciliter le travail, vous pouvez bloquer le support de tête de coupe (19) et la bride inférieure (33a) avec la goupille ci-jointe (voir aussi image 6).

5. Démontez le carter de protection (15) et mettez le capuchon de protection sur le coupe-fil (14).

image 7

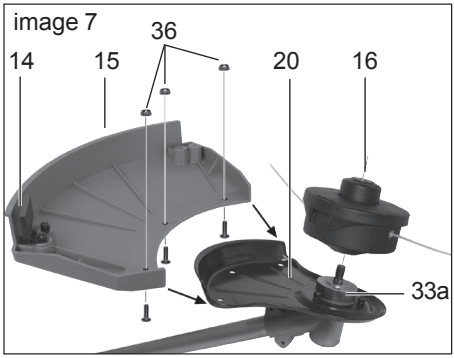

Remplissage du carburant (image 8)

En maniant le carburant, veillez toujours à une bonne aération. Ne fumez pas en remplissant le réservoir et tenez toute source de chaleur à l'écart.
Ne faites jamais le plein avec le moteur en marche.
Ouvrez avec précaution le bouchon de réservoir de sorte qu'une éventuelle surpression puisse se dissiper progressivement.
Faites démarrer l'appareil à une distance d'au moins 3 m du lieu de remplissage du carburant. Si cette règle n'est pas respectée, il y a danger d'incendie ou d'explosion.

Utilisez exclusivement le mélange de carburant recommandé dans cette notice. Le mélange de carburant se périme. C'est pourquoi il ne faut pas utiliser de mélange excédant 3 mois. Dans le cas contraire, le moteur peut s'abîmer et vous perdez votre droit de garantie.

Evitez de mettre la peau en contact direct avec l'essence et de respirer les vapeurs d'essence. Nuisible à la santé!

L'appareil est pourvu d'un moteur à deux temps et fonctionne uniquement avec un mélange d'essence et d'huile pour moteur à deux temps dans la proportion 40:1.

- Utilisez de l'essence de qualité sans plomb avec un indice d'octane d'au moins 90.
- Vous obtiendrez le meilleur résultat en employant l'huile pour moteur deux temps Grizzly, spécialement conçue pour l'appareil. Si cette dernière n'est pas disponible, employez de l'huile super pour moteurs à deux temps refroidis par air.

1. Mélangez de l'essence et de l'huile dans le jerricane à mélanger le carburant contenu dans le volume de livraison (27):
   Versez de l'essence (gaz) jusqu'à la marque „585,36".
   Avec de l'huile pour moteur à deux temps (huile) remplissez jusqu'à la marque „600".
   Fermez le conteneur et brassez le prudemment.
2. Dévissez le couvercle du réservoir (37) et versez le mélange de carburant dans le réservoir (2). Essuyez les restes de carburant tombés autour du couvercle du réservoir puis refermez celui-ci.

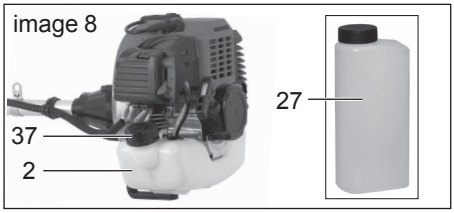

Mise en service

Attention! Avant de mettre l'appareil en service, vous devez vérifier s'il est en bon état de fonctionnement. En cas de doutes, ne mettez pas l'appareil en marche!

Soyez particulièrement attentif aux points suivants:

- contrôle des outils de coupe pour détecter endommagements et usure éventuels.
- montage correct de la tête de coupe.
- bon maniement de tous les interrupteurs.
- pose sûre du capuchon de bougie. Un capuchon mal enfiché peut provoquer des étincelles et le mélange se produisant ainsi entre le carburant et l'air peut prendre feu.
- propreté des poignées, condition préalable pour pouvoir bien guider l'appareil.
- tous les dispositifs de sécurité et de protection doivent être montés en bonne et due forme et se trouver à leur place avant la mise en marche de l'appareil.

La tête de coupe doit pouvoir fonctionner librement.
Avant de mettre l'appareil en service, assurez-vous que la tête de coupe ait une position correcte et que les pièces mobiles soient libres.

Attention! En cas de doute, demandez au spécialiste d'un centre de services agréé de vous aider à mettre cet appareil en fonction.

Porter une sangle de soutien (image 9)

Portez toujours une sangle de soutien quand vous travaillez avec l'appareil. Arrêtez toujours l'appareil avant de desserrer la sangle. Il existe un risque d'accident.

1. Passez la sangle de soutien (28) et fermez la boucle de la bande (38).
2. Positionnez la sangle de manière à ce qu'elle tienne solidement.
3. Réglez la longueur de la bande de telle sorte que le mousqueton (39) se trouve environ 10 cm en dessous de la hanche.
4. Fixez le mousqueton à l'œillet de portage (23) du tube de transmission de l'appareil.

Accrochez l'appareil avant de démarrer le moteur et fixez le à la sangle de portage avec le moteur en marche.

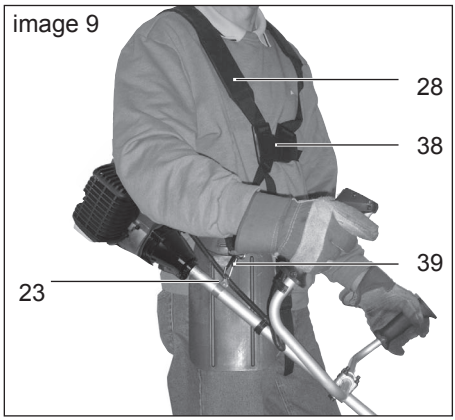

Lancement du moteur (image 10)

Lancez le moteur à au moins 3 mètres de distance du lieu de remplissage.

1. Assurez-vous que le capuchon de protection a été retiré du coupe-fil (voir image 7, n° 14).
2. Saisissez l'interrupteur Marche/Arrêt (40) de l'élément de commutation (22).
3. Pour un démarrage à froid, placez le levier de starter (4) dans la position „START".
   Pour un démarrage à chaud, placez le levier de starter (4) dans la position „RUN".
4. Appuyez 10 x sur la pompe à carburant (voir image 1, n° 7).
5. Tenez l'appareil en agrippant solidement d'une main le tube de transmission supérieur (10) solidement. Avec l'autre main, tirez plusieurs fois rapidement le câble de starter de la poignée de lancement (3) jusqu'à ce que le moteur démarre.
   Attention! Ne pas tirer trop loin le câble de starter - Risque de rupture !
6. Si le moteur ne démarre pas, répétez les étapes 3 à 5.
7. Fixez l'appareil à la sangle de soutien (voir le chapitre „Porter une sangle de soutien").
8. Pour faucher, maintenez enfoncé le levier de verrouillage des gaz (41) et actionnez la manette de gaz (42). **En actionnant la manette de gaz, le levier de starter (4) passe automatiquement dans la position „RUN".**
9. Pour arrêter le moteur, actionnez l'interrupteur Marche/Arrêt (40). 0.

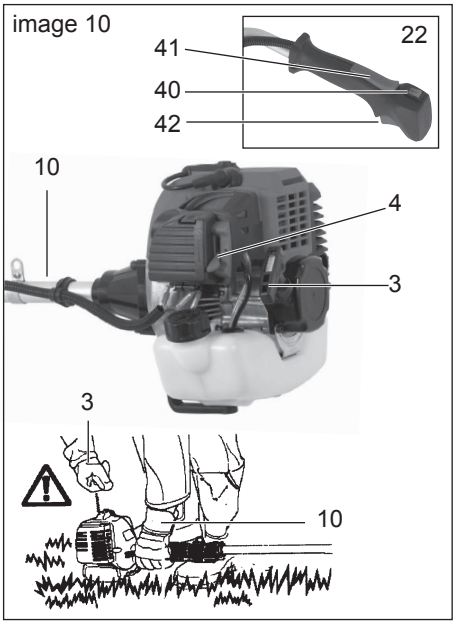

Si le moteur ne démarre pas après deux tentatives, essayez de le lancer sans starter. „RUN"
Si vous n'y êtes toujours pas parvenu, suivez les instructions du chapitre "Dépannage".

Utilisation

Instructions de travail

- Pendant la coupe, observez les prescriptions régionales ou communales en vigueur.
- Ne travaillez pas pendant les heures de repos traditionnelles.
- Il faut éloigner tous objets durs comme les pierres, les pièces de métal e.a. Ils peuvent être projetés et provoquer des préjudices matériels et/ou corporels.
- Pour la coupe de haies ou de buissons hauts, la hauteur de travail devrait

être d'au moins 15 cm. Les animaux comme p. ex. les hérissons ne sont ainsi pas menacés.

Travaillez en sécurité et de manière réfléchie!

- Tenez toujours l'appareil des deux mains avec une prise forte et assurée!
- Coupez seulement l'herbe et les mauvaises herbes! Faites attention aux racines ou aux souches, vous risquez sinon des heurts.
- Travaillez avec prudence et ne mettez personne en danger lors de la coupe. Travaillez avec calme et réflexion!
- Ne travaillez que dans des conditions de vue et de clarté suffisantes!
- Observez la tête de coupe!
- Ne coupez jamais plus haut qu'à hauteur d'épaule!
- Ne remplacez jamais le fil en plastique par un fil d'acier – danger de blessure et de destruction!
- Ne travaillez pas sur une échelle!
- Ne travaillez que sur des terrains solides et stables!
- Portez l'appareil toujours par la sangle de soutien ou par le tube.

Travail avec la bobine de fil

- Sur de petites zones herbeuses, tenez l'appareil à un angle d'environ 30° par rapport au sol et guidez-le autour de vous régulièrement vers la droite et vers la gauche dans un mouvement demi-circulaire.
- On obtient les meilleurs résultats lorsque l'herbe ne dépasse pas 15 cm. Si elle est plus haute, il est conseillé d'effectuer plusieurs tontes successives.
- Pour la coupe autour d'abres, de piquets ou d'autres obstacles, contournez lentement l'obstacle avec l'appareil et coupez avec les extrémités du fil.
- Evitez le contact avec des obstacles durs (pierres, murs, palissades, etc.). Vous risquez sinon d'user le fil rapidement. Utilisez le bord du capot de protection pour tenir l'appareil à la bonne distance.



Attention ! Ne pas poser la tête de coupe sur le sol pendant que l'appareil fonctionne !

Rallongement du fil

Votre appareil est muni de deux fils à avance automatique, c'est-à-dire que les deux fils se rallongent lorsque vous tapez la tête de coupe sur le sol.

1. Tenez l'appareil en marche sur une zone herbeuse et tapez légèrement la tête faucheuse plusieurs fois sur le sol. C'est ainsi que le fil se rallonge.
2. Le coupe-fil inséré dans le carter de protection coupe le fil à la longueur souhaitée.

Lorsque les extrémités du fil ne se rallongent pas:

- Eteignez l'appareil.
- Encastrez la bobine de fil jusqu'à la butée et tirez fortement sur l'extrémité du fil.

Si l'extrémité du fil n'est pas visible:

- Mettez une nouvelle bobine (voir chapitre Changement de bobine).



Attention! Les restes de fil peuvent être projetés et provoquer des bessures.

Travail avec la lame de coupe en métal

Quand vous travaillez, portez toujours la sangle de soutien et des vêtements protecteurs appropriés. Portez une protection oculaire yeux, d'ouïe et de tête tallée conformément aux prescriptions. Remplacez les outils endommagés ou émoussés. Vous risquez sinon de vous blesser.

Ne travaillez que sur des surfaces libres et planes avec la lame de coupe. Inspectez avec soin la surface à couper et éliminez tous les corps étrangers. Evitez les heurts contre des pierres, du métal ou d'autres obstacles. Vous risquez sinon d'endommager le disque de coupe ou de subir un choc électrique.

- Pour travailler, tenez la tête de coupe au dessus du sol et avec l'appareil, effectuez de larges mouvements lents comme avec une faux.
- Ne maintenez pas la tête de coupe en position oblique.
- N'utilisez pas l'appareil pour couper des plantes sauvages, des broussailles ou des taillis.
- Contrôlez régulièrement la lame de coupe métallique pour vous assurer qu'elle n'est pas endommagée et remplacez les lames de coupe abîmées.

Lorsque l'appareil vibre

Il faut nettoyer l'appareil et éventuellement ôter les restes d'herbe se trouvant sur la tête de coupe et dans le capot de protection.

Entretien et maintenance

Faites exécuter les travaux qui ne sont pas décrits dans cette notice par notre Centre de services Grizzly. Portez des gants lorsque vous manipulez la lame de coupe métallique et le coupe-fil. Vous risquez sinon de vous blesser!

N'utilisez jamais de fils métalliques. L'emploi de pièces qui ne sont pas d'origine peut provoquer des préjudices corporels et entraîner des dégâts irréparables pour l'appareil. Il implique une perte immédiate de la garantie.

Nettoyage de l'appareil

- Après chaque travail de coupe, éliminez l'herbe et la terre du dispositif de coupe et du capot de protection.
- Il ne faut ni arroser l'appareil au jet d'eau, ni le mettre dans l'eau.
- N'utilisez ni nettoyant ni dissolvant. Vous risquez sinon d'endommager l'appareil de manière irréparable.

Changement de bobine (image 11)

1. Eteignez le moteur.
2. Posez l'appareil sur le sol et assurez-vous qu'il n'y ait pas d'écoulement de carburant et que l'appareil ait une position sûre.
3. Avec la main, dévissez le boîtier de bobine (16) **dans le sens des aiguilles d'une montre** Pour faciliter le travail, vous pouvez bloquer le support de tête de coupe (19) et la bride inférieure (33a) avec la goupille ci-jointe (voir aussi l'image 6).

4. Retirez le couvercle de la bobine (43) et retirez la bobine de fil (17) du boîtier de bobine (16).
5. Pour monter la nouvelle bobine, enfilez les deux extrémités du fil par les anneaux (44) dans le boîtier de bobine. Poussez la bobine dans le boîtier de bobine. Faites alors attention au positionnement correct du ressort (45).
6. Repositionnez le couvercle de bobine (43) et enfoncez le dans l'évidement du boîtier de bobine (16) dans lequel il s'enclenche.

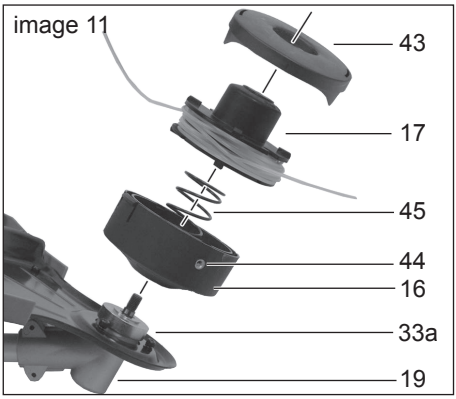

7. Vissez le boîtier de bobine (16), **dans le sens inverse des aiguilles d'une montre,** sur le support de tête de coupe (19).
8. Tirez environ 13 cm de fil afin de soulager le moteur pendant la phase de démarrage et de chauffage.

Nettoyage du filtre à air (image 12)

N'utilisez jamais l'appareil sans filtre à air. La poussière et les saletés parviennent sinon dans le moteur et abîment la machine. Maintenez le filtre à air propre.

1. Eteignez le moteur.
2. Appuyez sur le dispositif d'arrêt (46) du boîtier de filtre (47) et rabattez le couvercle de filtre à air (5).
3. Retirez le filtre à air (48) du boîtier de filtre (47).
4. Nettoyez le filtre avec du savon et de l'eau puis laissez-le sécher à l'air. **N'utilisez jamais de l'essence !**
5. Remontez le filtre en procédant en sens inverse du démontage.

Remplacez le filtre à air lorqu'il est usé, endommagé ou fortement encrassé.

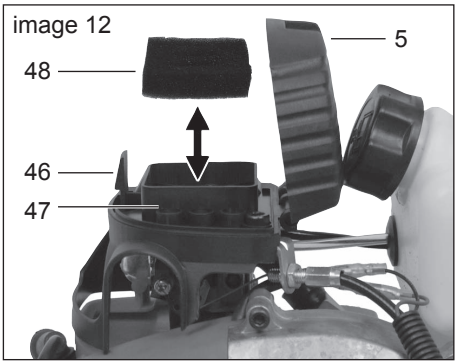

Changement / réglage de la bougie (image 13)

L'usure des bougies ou un trop grand intervalle d'allumage amoindrissent la performance du moteur.

1. Eteignez l'appareil.
2. Retirez le fil de bougie (6) de la bougie.
3. Dévissez la bougie (49) dans le sens inverse des aiguilles d'une montre avec n'importe quelle clé de maintenance.
4. Vérifiez l'intervalle d'allumage à l'aide d'une jauge d'épaisseur (en vente dans le commerce spécialisé). **L'écartement des électrodes doit être de 0,6-0,7 mm.**

Intervalles d'entretien

Elément de la machine	Action	Avant chaque utilisation	Heures de service	
			10	20
Vis, écrous, boulons	Contrôler, serrer		✓	
Filtre à air	Nettoyer ou remplacer			✓
Filtre à carburant	Remplacer		✓	
Bougie	Nettoyer/régler/remplacer		✓	
Tuyaux de carburant	Contrôler, au besoin remplacer	✓		
Machine intégrale	Contrôler, au besoin nettoyer	✓		
Poignée de service	Contrôler le fonctionnement	✓		
Tête de coupe	Contrôler le montage	✓		

5. Si nécessaire, réglez l'intervalle en courbant avec précaution la bride de la bougie.
6. Nettoyez la bougie avec une brosse métallique.
7. Remettez en place la bougie nettoyée et réglée ou remplacez-la, si elle est endommagée, par une bougie neuve (p. ex. bougie "L8RTC").
8. Replacez le fil de bougie.

image 13

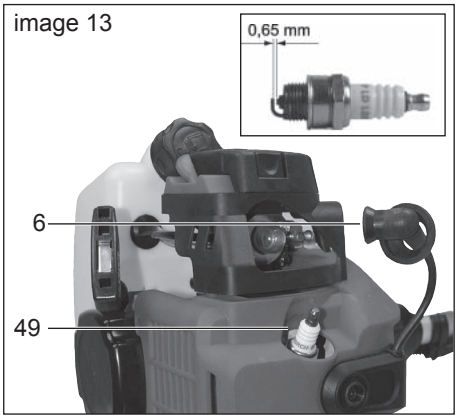

Affûtage du coupe-fil

Porter des gants de protection pour éviter de vous blesser par coupure.

1. Dévissez le coupe-fil du capot de protection (image 1).
2. Fixez le coupe-fil dans un étau et affûter la lame avec une lime plate. Limez avec précaution et seulement dans une direction.

N'utilisez en aucun cas l'appareil sans coupe-fil ou avec un coupe-fil défectueux. Lorsque la lame du coupe-fil est endommagée, adressez-vous impérativement à notre Centre de services.

Remplacement du filtre à carburant (image 14)

Ne vous servez jamais de l'appareil sans filtre à carburant. Remplacez régulièrement le filtre à carburant.

1. Videz le contenu du réservoir à carburant dans un récipient approprié.
2. Retirez la tête d'aspiration du réservoir à l'aide d'un crochet et enlevez-la par

Dépannage

Problème	Cause possible	Solution
Moteur ne démarre pas	Réservoir vide	Faire le plein
	Etapes de démarrage opérées dans le mauvais ordre	Suivre les instructions données dans cette notice pour le démarrage de la machine
	Moteur “noyé“	Couper les gaz, démarrer plusieurs fois, démonter la bougie si nécessaire, nettoyer et sécher
	Bougies encrassées, mauvais intervalle d’allumage	Nettoyer, régler ou remplacer les bougies
	Raccord bougie, câble d’allumage défectueux	Remplacer
	Carburateur et buses du carburateur encrassés, mélange carburateur mal réglé	Faire nettoyer et régler le carburateur par un atelier spécialisé
	Filtre à carburant bouché	Remplacer ou nettoyer le filtre à carburant
Moteur tourne trop vite à vide	Moteur froid	Laisser chauffer en faisant tourner au ralenti
Moteur n’atteint pas puissance maximale	Bougies encrassées, mauvais intervalle d’allumage	Nettoyer, régler ou remplacer les bougies
	Filtre à air bouché	Remplacer ou nettoyer le filtre à air
	Carburateur et buses du carburateur encrassés, mélange carburateur mal réglé	Faire nettoyer et régler le carburateur par un atelier spécialisé
	Mauvais mélange carburant	Faire le plein suivant les instructions
	Joint d’étanchéité dans le carter de manivelle n’est pas étanche	Faire éliminer les manques par un atelier spécialisé
	Cylindre, segments de piston usés	
	Mauvais allumage	
Formation anormale de gaz d’échappement / fumée	Mélange carburateur mal réglé	Faire régler le carburateur par un atelier spécialisé
	Mauvais mélange carburant	Faire le plein suivant les instructions

mouvements de rotation.
3. Remplacez le filtre à carburant et remettez la tête d'aspiration dans le réservoir.

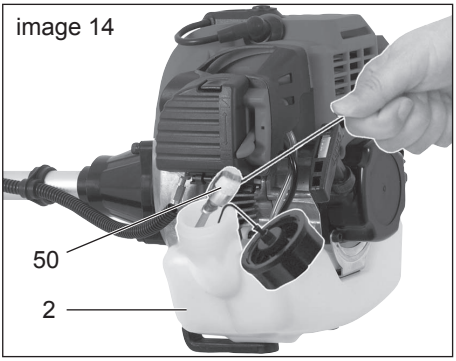

Réglage du carburateur

Le carburateur a été réglé par le constructeur en vue d'une performance optimale. Si des réajustements sont nécessaires, faites effectuer ces réglages dans un atelier spécialisé.

Dépôt

Conseils généraux pour le dépôt

- Nettoyez soigneusement l'appareil et ses accessoires pour prévenir la formation de moisissures.
- Conservez l'appareil dans un lieu sec et à l'abri de la poussière, et en outre hors de la portée des enfants.
- N'enveloppez pas l'appareil dans des sacs de plastique, qui favorisent l'humidité et les moisissures.
- Ne posez pas l'appareil sur le capot de protection; mieux vaut le suspendre à la poignée supérieure.

Dépôt pendant les pauses d'utilisation

La non-observation des conseils de dépôt peut provoquer des problèmes de démarrage dus à des restes de carburant dans le carburateur ou entrainer des dégâts permanents.

1. Videz le résevoir à carburant dans un endroit bien aéré.
2. Lancez le moteur et laissez-le fonctionner à vide jusqu'à ce qu'il s'arrête et qu'il n'y ait plus de carburant dans le carburateur.
3. Faites refroidir le moteur (env. 5 minutes).

Pour des pauses d'utilisation de plus de 3 mois:

4. Dévissez la bougie à l'aide d'une clé à bougie (voir chapitre "Changement / réglage de la bougie").
5. Versez une cuillérée à café d'huile à deux temps pure dans la chambre de combustion et tirez plusieurs fois lentement le câble de démarrage pour répartir l'huile dans l'intérieur du moteur.
6. Remettez la bougie en place.

Pièces de rechange

Vous pouvez commander les pièces de rechange directement auprès de notre centre de services. Indiquez lors de la commande le type de la machine et le numéro de position sur l'éclaté de pièces détachées.

Comme alternative, vous pouvez acheter dans le commerce spécialisé du fil en nylon de 2,5 mm de diamètre et l'enrouler vous-même sur la bobine.
Veillez à poser le fil parallèlement dans

les deux canaux à fil et à l'enrouler dans le sens contraire au sens de rotation du moteur. Le sens de rotation du moteur est indiqué par une flèche sur le capot de protection.
De plus, il ne faut pas remplir excessivement la bobine pour ne pas entraver le fonctionnement du dispositif automatique.

Elimination et protection de l'environnement

Si un jour vous n'aviez plus l'usage de votre appareil, débarrassez-vous en de manière écologique.



Les machines n'ont pas leur place dans les ordures ménagères.

Portez l'appareil à un point de recyclage. Les différents composants en plastique et en métal peuvent être séparés selon leur nature et subir un recyclage. Demandez conseil sur ce point à notre centre de services.
Nous exécutons gratuitement l'élimination des déchets de vos appareils renvoyés défectueux.

Garantie

- Nous accordons 24 mois de garantie pour cet appareil.
- Les dommages dûs à une usure naturelle, à une surcharge ou à une utilisation non conforme aux instructions sont exclus de la garantie. Certains éléments subissent une usure normale et restent exclus de la garantie, en particulier Lame de coupe en métal, bobine de fil, fil de coupe, coupe-fil, filtre à air et bougie.
- En outre, les droits de garantie sont valables à condition que les intervalles d'entretien indiqués dans le mode d'emploi et les consignes de nettoyage et d'entretien aient été respectés.
- Les dommages dus à un défaut de matériel ou à un vice de fabrication seront éliminés gratuitement soit par un remplacement, soit par une réparation. La condition préalable est de rapporter au détaillant l'appareil dans son intégrité avec le justificatif d'achat et de garantie.

Service de réparation

- Vous pouvez faire exécuter les réparations qui ne sont pas soumises à la garantie par notre centre de services contre facturation. Nous vous établissons volontiers un devis. Nous ne pouvons traiter que les appareils qui sont correctement emballés et suffisamment affranchis.
- **Condition** : l'appareil ne devra pas avoir été démonté, et devra être accompagné d'une preuve d'achat et de garantie lorsque vous l'adresserez à notre centre de service.
- **Les appareils expédiés en port dû, en colis encombrant, en express ou par frêt spécial ne seront pas acceptés.**
- Nous exécutons gratuitement l'élimination des déchets de vos appareils renvoyés défectueux.

Données techniques

Moteur .. Moteur deux temps à un cylindre
mélange carburant 40:1
Cylindrée moteur ..... 43 cm³
Puissance moteur maximale ..... 1,25 kW
Nombre de tours/moteur
au ralenti.....3000 min^{-1}
Vitesse max. de la broche ..... 11000 min^{-1}
Vitesse maxi.
rotation de broche.....8000 min^{-1}
Consomm. Carburant en puissance moteur maxi .....0,534 kg/h
Consommation spécifique de
carburant ..... 0,630 kg/kWh
Contenance réservoir ..... 1200 cm³
Poids (sans outil de coupe,
réservoir vide).....7,62 kg
Plaque de coupe en métal
Diamètre de coupe..... 230 mm
Fil
Diamètre de coupe..... 460 mm
Epaisseur du fil..... 2,5 mm
Longueur de fil .....2 x 3,2 m
Niveau de pression
acoustique (L_{pA}) .....103 dB (A), K_{pA}=1 dB
Niveau sonore (L_{wA})
garanti ..... 113 dB(A)
mesuré .....112 dB(A); K_{wA}=1 dB
Vibration (a_n).....9,3 m/s^2, K_n=3,7 m/s^2

Les valeurs acoustiques et de vibration ont été calculées sur la base des normes et pre-scriptions contenues dans la déclaration de conformité.Nous nous réservons le droit de mettre cette notice à jour sans avertissement en y apportant des modifications techniques et optiques. Toutes les dimensions, informations et données mentionnées dans ce mode d'emploi le sont par conséquent sans garantie. Les revendications juridiques se fondant sur cette brochure ne peuvent donc être prises en considération.

IT

Contenuto

Uso previsto.....90
Norme di sicurezza.....91
Norme di sicurezza generali.....91
Ulteriori regole di sicurezza.....93
Misure cautelative per prevenire il contraccolpo.....94
Simboli nelle istruzioni.....95
Simboli collocati sull'apparecchio....96
Descrizione generale.....97
Illustrazione.....97
Funzioni di sicurezza.....98
Descrizione delle funzionalità.....98
Dotazione 98
Montaggio 99
Montaggio dell'asta tubolare divisa in due parti 99
Montaggio della maniglia 99
Montaggio/smontaggio della lama in metallo 99
Montaggio/smontaggio della capsula del rocchetto 100
Rifornimento di carburante 101
Messa in funzione.....102
Posizionamento dello spallaccio ...102
Avviamento del motore 103
Utilizzo.....104
Indicazioni d'uso.....104
Come si lavora con la bobina portafilo.....104
Prolungamento del filo 104
Come si lavora con la lama di metallo.....105
Vibrazioni dell'apparecchio.....105
Manutenzione e cura 105
Pulitura dell'apparecchio 105
Sostituzione della bobina 106
Pulizia del filtro dell'aria 106
Sostituzione/regolazione della candela di accensione 107
Affilare dispositivo di taglio del filo ...107
Intervalli di manutenzione 108
Sostituzione filtro carburante 108
Regolazione del carburatore 108
Ricerca degli errori.....109
Magazzinaggio.....110
Indicazioni generali relative al magazzinaggio 110
Magazzinaggio in intervalli di non utilizzo 110
Ricambi.....110
Smaltimento/Tutela dell'ambiente....110
Garantie.....111
Servizio di riparazione 112
Dati tecnici 112
Traduzione della dichiarazione di conformità CE originale 239
Vista esplosa.....241
Grizzly Service-Center 243

Uso previsto

Il decespugliatore se munito di bobina portafilo - è adatto al taglio dell'erba del giardino, lungo il bordo di aiuole e intorno ad alberi o intorno a recinzioni.
Se utilizzato con la lama di metallo, l'apparecchio è adatto al taglio di erba, erbacce e piccole piante. L'apparecchio è destinato esclusivamente all'uso privato.
Qualsiasi altro uso, non indicato esplicitamente in queste istruzioni d'uso, potrebbe danneggiare l'apparecchio e rappresentare un serio pericolo per l'utente. L'apparecchio non è previsto per tagliare cespugli, piccoli alberi o piante similari. L'apparecchio può essere usato soltanto da adulti. I giovani di età superiore ai 16 anni possono usare l'apparecchio soltanto sotto la sorveglianza degli adulti. L'operatore o l'utente sono responsabili di eventuali danni od incidenti procurati ad altre persone o alle loro proprietà. Il produttore non si assume alcuna responsabilità per eventuali danni dovuti ad un uso contrario alle prescrizioni o ad un uso errato.

Norme di sicurezza



Per poter azionare l'apparecchio, vanno seguite attentamente tutte le istruzioni e informazioni relative alla sicurezza, all'assemblaggio e al funzionamento indicate nelle istruzioni per l'uso. Tutte le persone che azionano questo apparecchio o sul quale eseguono lavori di manutenzione, devono conoscere le istruzioni per l'uso ed essere informate sui potenziali pericoli.

L'uso dell'apparecchio va vietato a bambini nonché a persone malate e gracili. I bambini devono essere tenuti scrupolosamente sotto sorveglianza quando questi si trovano in zone in cui si trovano degli apparecchi. Osservare le prescrizioni di sicurezza regionali e locali vigenti nel proprio paese. Ciò vale anche per tutte le disposizioni di protezione e di tutela della salute sul posto di lavoro.
Il produttore non può essere considerato responsabile, nell'eventualità che i suoi apparecchi vengano modificati senza autorizzazione e da tali modifiche derivino danni a persone o a cose.



Avvertimento! Al momento dell'uso degli apparecchi devono essere prese sempre misure di precauzione basilari. Osservare anche tutti i consigli e tutte le istruzioni all'interno delle norme di sicurezza aggiuntive.

Norme di sicurezza generali

1. **Prestare attenzione alle condizioni ambientali in cui si lavora.** Attraverso l'apparecchio a motore vengono generati dei gas di scarico tossici non appena il motore è in funzione. Questi gas possono essere inodori e invisibili. Per questa ragione non bisogna mai lavorare con l'apparecchio in ambienti chiusi o insufficientemente arieggiati. Provvedere sempre ad una sufficiente illuminazione durante il lavoro. In caso di superfici bagnate, in presenza di neve o ghiaccio, nonché lungo i pendii e su terreni dissestati tenere sempre un equilibrio sicuro.
2. **Non fare avvicinare all'apparecchio nessuna persona estranea.** Ospiti ed eventuali altre persone presenti, soprattutto bambini ed individui malati e debilitati, devono essere tenuti lontani dal posto di lavoro. Impedire che altre persone non autorizzate vengano a contatto con gli utensili. Affidare l'apparecchio soltanto a persone che con esso e con il suo utilizzo hanno mostrato di avere dimestichezza.
3. **Trasportare e conservare l'apparecchio con cura.** Trasportare l'apparecchio sempre con la tracolla o afferrandolo dalla parte del tubo. Chiudere l'apparecchio, quando non viene utilizzato, in un luogo asciutto, se possibile in alto o in un posto inaccessibile.
4. **Utilizzare per ogni lavoro sempre l'utensile giusto.** Non utilizzare per esempio utensili o accessori piccoli per lavori che in realtà devono essere eseguiti con utensili pesanti. Usare i rispettivi utensili esclusivamente per gli scopi specifici per cui sono stati costruiti.
5. **Prestare attenzione ad indumenti adeguati.** Gli indumenti devono essere appropriati e non devono essere di ostacolo durante il lavoro. Indossare indumenti con protezioni antitaglio.
6. **Utilizzare un equipaggiamento di protezione personale.** Indossare scarpe di protezione con mascherina d'acciaio/suola d'acciaio nonché suola con buona presa.

Indossare un casco di protezione nell'eventualità che durante il lavoro si verifichi il rischio di oggetti in caduta dall'alto.

7. **Indossare occhiali protettivi.** Gli oggetti possono essere scagliati contro la propria persona e comportare di conseguenza infortuni agli occhi.
8. **Indossare dispositivi di protezione dell'udito.** Indossare dispositivi di isolamento acustico individuale, per esempio tappi auricolari antirumore.
9. **Protezione delle mani.** Indossare guanti resistenti – i guanti in pelle offrono una buona protezione.
10. **Funzionamento dell'apparecchio.** Non lavorare mai senza il dispositivo di protezione collocato sull'utensile di taglio. Pericolo d'infortunio attraverso oggetti che vengono scaraventati!
11. **Allontanare le chiavi a tubo, ecc.** Tutte le chiavi o cose simili devono essere allontanate prima che l'apparecchio venga avviato.
12. **Prestare sempre attenzione.** Fare attenzione a qualsiasi propria azione. Operare con cautela e buon senso. Non utilizzare alcun utensile a motore in stato di spossatezza. Non è ammesso lavorare con l'apparecchio sotto l'influsso di alcol, droghe o farmaci, i quali notoriamente riducono la capacità di reazione.
13. **Riempimento dell'apparecchio con carburante:**

- Osservare sempre il vigente ordinamento sulla protezione antincendio e i rispettivi ordinamenti nazionali e regionali al fine di prevenire incendi.
- Il carburante e i vapori da esso emessi sono molto infiammabili. Non riempire l'apparecchio con carburante quando il motore è ancora in funzione o ancora caldo. Assicurarsi che ci sia una buona aerazione al momento di fare rifornimento. È vietato fumare ed è vietata la presenza di fuoco vivo.
- Durante il rifornimento di carburante, il motore deve essere sempre spento. Aprire il tappo del serbatoio sempre con cautela, in modo tale che l'eccessiva pressione del carburante lentamente si riduca ed esso non spruzzi fuori. L'apparecchio in funzione genera alte temperature al proprio interno e sulle proprie superfici. Far raffreddare quindi l'apparecchio prima di procedere col rifornimento di carburante. Altrimenti il carburante potrebbe infiammarsi e provocare gravi ustioni.
- Durante il rifornimento di carburante si faccia attenzione a non riempire il serbatoio fino all'orlo. Nell'eventualità che del liquido infiammabile trabocchi dal serbatoio e scivoli sulla superficie esterna dell'apparecchio, si proceda immediatamente alla rimozione del carburante fuoriuscito dal serbatoio ed alla pulizia dell'apparecchio.
- Dopo aver fatto rifornimento di carburante, fare in modo che la chiusura ad avvitamento sia saldamente serrata per evitare che si verifichi uno svitamento del tappo mediante le vibrazioni dell'apparecchio mentre questo è in funzione.
- Prestare attenzione alle perdite di carburante. Se fuoriesce del carburante, non avviare il motore. Pericolo di vita a causa di ustioni!

14. **Durata dell'uso e intervalli.** Un uso prolungato dell'apparecchio a motore può provocare dei disturbi di irrorazione sanguigna nelle mani a causa delle vibrazioni. È possibile però prolungare la durata d'uso con guanti adeguati oppure facendo regolarmente delle pause. Tenere conto che la predisposizione individuale ad una cattiva irrorazione sanguigna, le basse temperature esterne oppure la grande forza d'impugnatura

durante il lavoro con l'apparecchio riducono la durata d'uso.

15. **Fare attenzione alle parti danneggiate.** Prima di mettere in funzione l'apparecchio ed in seguito a forti urti, controllare se su di esso non ci siano segni di danneggiamenti e di usura. Ci sono dei singoli pezzi danneggiati? In casi di danneggiamenti leggeri, chiedersi seriamente se l'utensile potrà funzionare ugualmente in modo perfetto e sicuro. Tenere conto della corretta regolazione e messa a punto delle parti mobili. I pezzi s'ingranano in modo corretto? I pezzi sono danneggiati? È tutto correttamente installato? Ci sono tutti i presupposti giusti per un funzionamento perfetto? Dispositivi di protezione, ecc. che sono danneggiati, devono essere riparati o sostituiti, secondo le regole, da persone autorizzate, a condizione che, in modo esplicito, non sia indicato diversamente nelle istruzioni per l'uso. Gli interruttori difettosi devono essere sostituiti da un centro autorizzato. Nel caso di riparazioni da eseguire, rivolgersi ad uno dei centri di servizio assistenza clienti da noi autorizzati.
16. Arrestare sempre il motore, prima di eseguire operazioni di regolazione o di manutenzione. Ciò vale soprattutto nel caso di operazioni alla testa falciante.
17. **Utilizzare soltanto pezzi omologati.** Utilizzare per la manutenzione e la riparazione soltanto pezzi di ricambio identici. Per i pezzi di ricambio, rivolgersi al servizio assistenza Grizzly (Grizzly Service-Center).

Avvertimento! L'uso di teste falcianti diverse, nonché di accessori e pezzi annessi diversi non espressamente raccomandati, possono mettere in pericolo persone e cose. L'utensile può essere utilizzato soltanto per l'uso previsto. Qualsiasi uso diverso sarà considerato uso inappropriato. Di qualsiasi danno a persone e cose, risultante da un tale uso inappropriato, è da ritenersi responsabile l'utente e non il produttore dell'apparecchio. Il produttore non potrà essere ritenuto responsabile dei danni arrecati all'apparecchio da modifiche non autorizzate o dal suo uso inappropriato.

Attenzione! Anche in caso di uso appropriato dell'utensile, rimane sempre un certo margine di pericolo che non può essere escluso. In base al tipo e alla costruzione dell'utensile possono derivare i seguenti potenziali pericoli:

- Contatto con la testa falciante non protetta (ferite da taglio).
- Stendere le mani dentro il trimmer a 2 cicli in fase di esercizio (ferite da taglio).
- Danni all'udito nel caso non si indossino dispositivi di protezione appropriati.
- Formazione di gas o di polveri nocivi alla salute nel caso in cui l'apparecchio venga utilizzato all'interno di spazi chiusi (malore/nausea).

Ulteriori regole di sicurezza

1. **Attenzione!** Le mani e i piedi devono essere sempre tenuti lontani dalla zona di taglio, soprattutto all'avvio dell'apparecchio. Tenere sempre libera la mano sull'impugnatura supplementare.
2. **Tenere sempre l'apparecchio con entrambe le mani sulla maniglia multifunzione.** Mantenere sempre l'apparecchio ad una distanza di sicurezza adeguata rispetto al corpo ed assumere una posizione stabile del

corpo. **Utilizzare sempre lo spallaccio**
3. Indossare sempre occhiali protettivi.
4. Usare l'apparecchio sempre alla luce del giorno o possibilmente sotto una buona illuminazione artificiale.
5. Non usare l'apparecchio sotto la pioggia o quando l'erba è umida.
6. Prima dell'uso o in seguito ad un urto, controllare che l'apparecchio non abbia subito eventuali danni; se necessario, provvedere alla riparazione.
7. Non utilizzare l'apparecchio se i dispositivi di protezione sono danneggiati o non applicati correttamente.
8. Assicurarsi che le feritoie di ventilazione del motore, il rivestimento di protezione e il dispositivo di taglio siano sempre liberi da sporcizia e detriti.
9. Durante le fasi di lavoro, assicurarsi sempre che nel raggio di minimo 15 metri non ci siano né persone né animali. Spegnere immediatamente l'apparecchio se qualcuno, soprattutto bambini, si ritrovano alla portata dell'apparecchio. **Mediante l'impiego dell'apparecchio possono essere scaraventati sassi ed altri oggetti che possono causare gravi infortuni.**
10. Quando l'apparecchio è in funzione, non avvicinarsi alle parti mobili (nella zona dei dispositivi di taglio). **Dopo lo spegnimento, la testa falciante continua a girare per alcuni secondi.**
11. Prima di usare l'apparecchio vanno rimossi sassi, rami e qualsiasi altro materiale solido dalla zona d'applicazione. Avviare l'apparecchio soltanto come descritto nelle istruzioni per l'uso. All'avvio, l'apparecchio non si deve trovare in posizione né girata né di lavoro. Non attraversare vie o strade di ghiaia mentre l'apparecchio è in funzione.
12. Al momento di prolungare il filo falciante è necessaria la massima attenzione. Sussiste il pericolo di infortuni da taglio. Dopo aver eseguito tali procedure va assunta di nuovo la corretta posizione di lavoro prima della messa in funzione dell'apparecchio.
13. Non usare bobine falcianti in materiale metallico. Tenere presente che lasciando l'interruttore, l'apparecchio continua ad essere ancora in funzione per alcuni secondi.
14. Arrestare il motore (interruttore di accensione/spegnimento spento) quando:

- l'apparecchio va rifornito di carburante,
- l'apparecchio non viene usato,
- l'apparecchio è incustodito,
- l'apparecchio viene pulito,
- l'apparecchio viene portato da un posto all'altro,
- all'apparecchio viene tolto o sostituito il dispositivo falciante nonché quando con la mano viene regolata la lunghezza del filo falciante.

Misure cautelative per prevenire il contraccolpo



Il contraccolpo consiste in un forte colpo con cui il decespugliatore colpisce l'utilizzatore. Il contraccolpo può provocare la perdita del controllo dell'apparecchio e di conseguenza gravi lesioni. Per prevenire contraccolpi, si consiglia di lavorare con cautela utilizzando la tecnica corretta.

Bei Einsatz des Metallschneidblattes besteht die Gefahr eines Rückschlages, wenn die Messerschneide auf ein Hindernis (Stein, Holz) trifft.

- Tenere l'apparecchio saldamente con

entrambe le mani.

- Fare attenzione che a terra non ci siano ostacoli ed evitare di utilizzare la lama di metallo nella vicinanza di recinzioni, pali di metallo o simili.

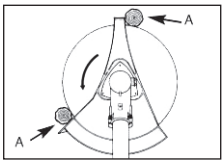

Utilizzare solo utensili ben affilati. Per tagliare fusti di una certa dimensione, posizionare l'apparecchio in posizione A.

Simboli nelle istruzioni

Simbolo di pericolo con indicazioni per la protezione contro i danni a persone o cose.

Simbolo d'obbligo (al posto del punto esclamativo viene chiarito il tipo di obbligo) con indicazioni per la protezione contro i danni.

Simbolo di avvertenza con informazioni per un migliore utilizzo dell'apparecchio.

Simboli collocati sull’apparecchio

Sull’apparecchio si trovano indicazioni sotto forma di simboli. Tali simboli forniscono delle informazioni importanti sul prodotto o indicazioni relative all’uso.

- Attenzione: sono necessarie particolari misure di sicurezza al momento dell’uso dell’apparecchio!
- Prima dell’utilizzo devono essere lette tutte le istruzioni per l’uso. L’inosservanza delle indicazioni sull’uso può rappresentare un pericolo di vita!



Leggere attentamente le istruzioni per l’uso prima dell’utilizzo dell’apparecchio.



Indossare dispositivi di protezione per occhi, udito e testa



Indossare guanti protettivi. Pericolo di ferite da taglio.



Indossare scarpe di sicurezza con suola resistente.



Accertarsi che, nel momento in cui l’apparecchio è acceso o mentre lo si sta impiegando, la testa falciante non venga in contatto con corpi estranei.



Mantenere una distanza di sicurezza da terzi di minimo 15 metri.



Pericolo causato da componenti scagliate con forza! Mantenere le altre persone a distanza.



Attenzione! Il combustibile ed i relativi vapori sono infiammabili. Pericolo di incendio e di esplosione!



Attenzione superfici bollenti, pericolo di ustioni!



Indicazione sul livello di potenza sonora LWA in dB.



Rapporto di miscela 40:1, usare SOLTANTO miscela carburante



<u>Simbolo sulla pompa del carburante:</u> prima dell’avviamento, premere la pompa del carburante per 10 volte



<u>Simbolo presso la leva della valvola dell’aria:</u> Leva in posizione di avviamento a freddo “Choke”

Leva in posizione di funzionamento “Funzionamento”

Descrizione generale

Illustrazione Fig. 1

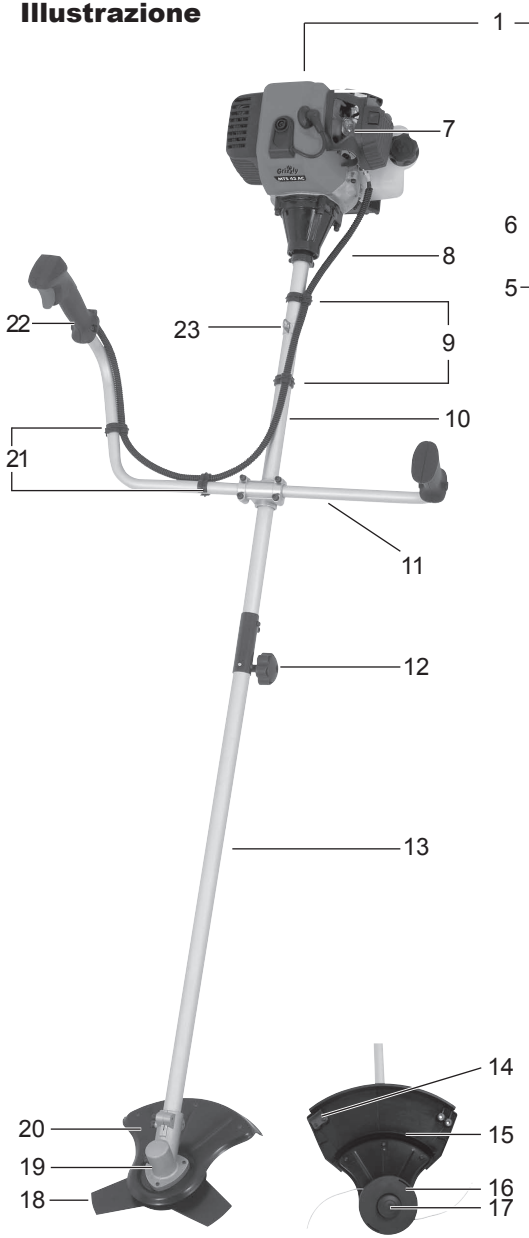

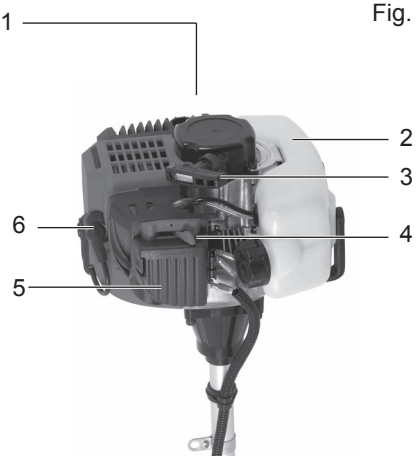

1 Alloggiamento del motore
2 Serbatoio del carburante
3 Maniglia di messa in moto con corda di avviamento
4 Leva di comando dello starter
5 Coperchio del filtro dell'aria
6 Cavo di accensione
7 Pompa del carburante e tubi flessibili del carburante
8 Filo del gas
9 Morsetto per cavi grande
10 Asta tubolare superiore
11 Maniglia multifunzione
12 Vite di fissaggio del tubo
13 Asta tubolare inferiore
14 Lama tagliafili
15 Copertura protettiva/capsula del rocchetto
16 Capsula del rocchetto
17 Rocchetto portafilo
18 Lama in metallo
19 Supporto della testina di taglio
20 Copertura protettiva/lama in metallo
21 Morsetto per cavi piccolo
22 Elemento di commutazione
23 Occhiello per lo spallaccio

Funzioni di sicurezza

- **Interruttore acceso/spento (figura 10, n° 40)**
  Con l'interruttore acceso/spento il motore viene spento. Deve trovarsi in posizione I per poter riaccendere il motore.
- **Blocco leva dell'acceleratore (figura 10, n. 41)**
  Questo impedisce un'accelerazione fortuita del motore. La leva dell'acceleratore può essere azionata soltanto nel momento in cui è premuto il blocco leva dell'acceleratore.
- **Coperture protettive (figura 1, n° 15 + 20)**
  proteggono l'utilizzatore dal contatto involontario con il dispositivo di taglio e dalla proiezione di corpi estranei

Descrizione delle funzionalità

Il decespugliatore a motore portatile per uso manuale è dotato di un motore a combustione interna che rimane in funzione per tutto il tempo di utilizzo dell'apparecchio. La trasmissione della forza avviene per mezzo di un disco d'accoppiamento, che, tramite una frizione centrifuga e con un numero di giri elevato, trasmette la potenza del motore al dispositivo di taglio.
Il dispositivo di taglio dell'apparecchio consiste in una bobina a doppio filo e in una lama di metallo che possono essere montati a scelta.
Durante l'operazione di taglio, due fili di materiale plastico o quattro lame di metallo ruotano intorno ad un asse verticale rispetto al piano di taglio. L'apparecchio è munito, per la sicurezza dell'utilizzatore, di un dispositivo di protezione della testina.
La funzionalità degli elementi dell'apparecchio sono descritte qui di seguito.

Dotazione (figura 2)

In primo luogo, disimballare l'apparecchio e verificare la sua completezza.

- Parte del motore con asta tubolare superiore, filo del gas e maniglia multifunzione non montata (vedere figura 1)
- Asta tubolare inferiore con supporto della testina di taglio (vedere figura 1)

15 Copertura protettiva/capsula del rocchetto (compreso l'accessorio di fissaggio)
16+17 Capsula del rocchetto con rocchetto portafilo
18 Lama in metallo
20 Copertura protettiva/lama in metallo (compreso l'accessorio di fissaggio)
24 Chiave a brugola
25 Perno in metallo
26 Chiave di manutenzione
27 Contenitore di miscelazione del carburante
28 Spallaccio

- Istruzioni per l'uso

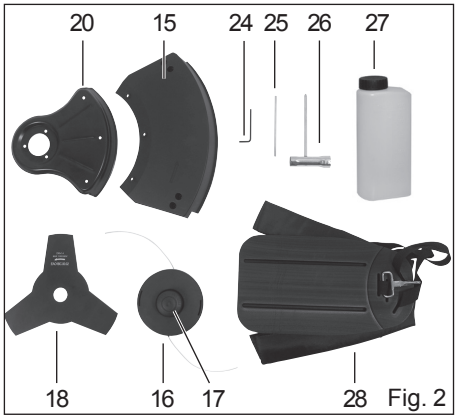

Fig. 2

Montaggio

Prima di mettere in funzione l'apparecchio, è necessario assemblare l'asta tubolare divisa in due parti, montare la maniglia, montare il dispositivo di taglio con la copertura protettiva, posizionare lo spallaccio, riempire il serbatoio con il carburante e controllare l'apparecchio.

Montaggio dell'asta tubolare divisa in due parti (figura 3)

1. Estrarre il tappo protettivo per il trasporto (29) dall'asta tubolare inferiore (13).
2. Allentare la vite di fissaggio del tubo (12) sull'asta tubolare superiore (10).
3. Innestare le due aste tubolari (10 + 13) in modo che il pulsante di sicurezza (30) scatti in posizione all'interno dell'apertura prevista nell'asta tubolare superiore.
4. Serrare nuovamente saldamente la vite di fissaggio del tubo (12).

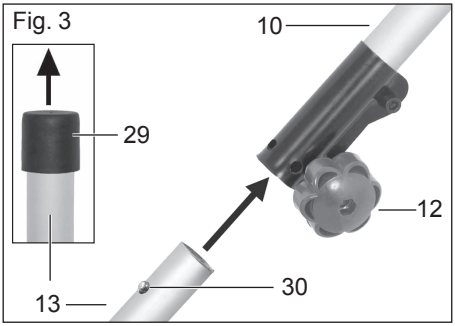

Prima di avviare l'apparecchio, accertarsi che l'asta tubolare inferiore sia fissata in maniera stabile e salda.

5. **Smontaggio:** Allentare la vite di fissaggio del tubo (12). Premere il pulsante di sicurezza (30) e separare i due tubi.

Montaggio della maniglia (figura 4)

1. Allentare le 4 viti a brugola (31) sull'asta tubolare superiore (10) e rimuovere la piastra di fissaggio (32).
2. Collocare la maniglia multifunzione (11) nella sede di fissaggio sull'asta tubolare superiore (10) e fissare con l'aiuto della piastra di fissaggio e delle 4 viti.
3. Fissare il filo del gas (8): con il morsetto per cavi grande (9) all'asta tubolare superiore (10), con il morsetto per cavi piccolo (21) alla maniglia multifunzione (11).

Accertarsi che il filo del gas (8) non venga attorcigliato o strozzato.

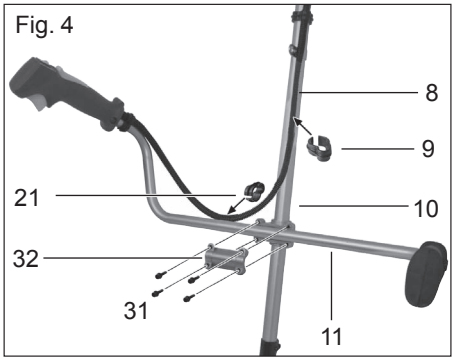

Montaggio/smontaggio della lama in metallo

Nel maneggiare la lama in metallo, indossare dei guanti protettivi.

Lo smontaggio della capsula del rocchetto è descritto nella sezione "Montaggio/smontaggio della capsula del rocchetto"

Montaggio della copertura protettiva/ lama in metallo (figura 5):

1. Svitare le flange superiore (33b) ed inferiore (33a) montate sul supporto della testina di taglio (19).
2. Avvitare la copertura protettiva (15) sul supporto della testina di taglio (19), con l'aiuto delle 3 viti (34) in dotazione.

Montaggio della lama in metallo (figura 5):

3. Collocare la lama in metallo (18) e le flange (33a+b) nella sequenza seguente sul supporto della testina di taglio (19): flangia inferiore (33a) - lama in metallo (18) - flangia superiore (33b).
4. Avvitare la lama in metallo (18) in senso antiorario con il dado di fissaggio (35) e con l'aiuto della chiave di manutenzione (vedere figura 2, n° 26).

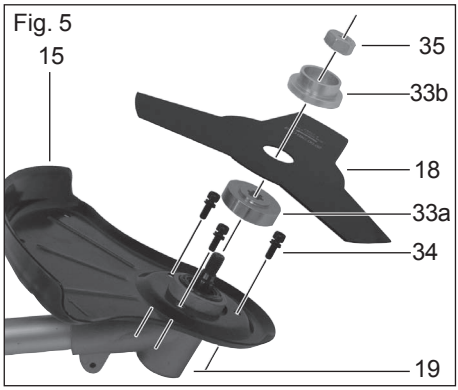

Smontaggio della lama in metallo (figura 6):

5. Per il bloccaggio dell'albero, inserire il perno in metallo (25) in dotazione nell'apposito foro laterale nel supporto della testina di taglio (19) e nella flangia inferiore (33a).
6. Svitare il dado di fissaggio in senso orario con l'aiuto della chiave di manutenzione (26) e rimuovere la flangia superiore (33b) e la lama in metallo (18).

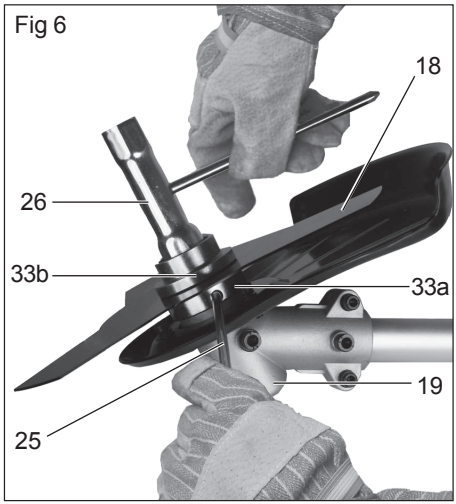

Montaggio/smontaggio della capsula del rocchetto (figura 7)

Lo smontaggio della lama in metallo è descritto nella sezione "Montaggio/smontaggio della lama in metallo".

Montaggio della copertura protettiva/rocchetto portafilo:

1. Avvitare la copertura protettiva/capsula del rocchetto (15) alla copertura protettiva/lama in metallo (20), con l'aiuto delle 3 viti e dei dadi (36) in dotazione.

Montaggio della capsula del rocchetto:

2. Avvitare la capsula del rocchetto (16) in senso antiorario sul supporto della testina di taglio manualmente, come rappresentato in figura

3. Rimuovere la calotta protettiva sulla lama tagliafili (14).

Smontaggio della capsula del rocchetto

4. Svitare la capsula del rocchetto (16) in senso orario manualmente. Per facilitare il lavoro, è possibile bloccare il supporto della testina di taglio (19) e la flangia inferiore (33a) con il perno in metallo in dotazione (vedere anche la figura 6).
5. Smontare la copertura protettiva (15) e ribaltare la calotta protettiva oltre la lama tagliafili (14).

Fig. 7

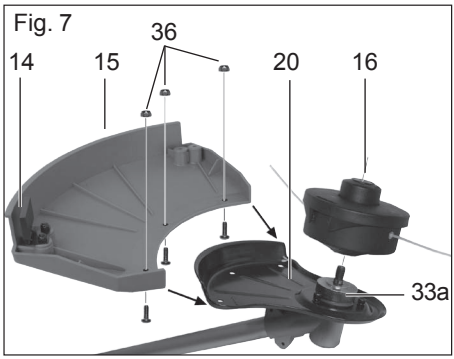

Rifornimento di carburante (figura 8)

Nel maneggiare il carburante, provvedere sempre ad una buona ventilazione. Non fumare durante il processo di rifornimento e tenere lontana qualsiasi fonte di calore. Non fare mai rifornimento con il motore in funzione. Aprire con cautela il tappo del serbatoio in modo tale che un'eventuale pressione eccessiva possa diminuire. Avviare l'apparecchio ad una distanza di minimo 3 metri dal luogo in cui si effettua il rifornimento del carburante. In caso di non osservanza si possono verificare pericoli d'incendio e di esplosione.

Impiegare soltanto la miscela di carburante raccomandata nelle istruzioni per l'uso. La miscela di carburante è soggetta ad invecchiamento. Non utilizzare quindi alcuna miscela di carburante che sia più vecchia di 3 mesi. In caso di inosservanza, il motore può danneggiarsi e di conseguenza si perderà il diritto alla garanzia.

Evitare il diretto contatto della pelle con il carburante e l'inalazione di vapori di benzina. Sussiste pericolo per la salute!

L'apparecchio è dotato di un motore a due tempi e viene quindi azionato esclusivamente con una miscela di benzina ed olio per motori a due tempi nel rapporto di 40:1.

- Utilizzare benzina senza piombo di qualità con un numero di ottani di minimo 90.
- La prestazione ottimale viene raggiunta con l'impiego di olio per motori a due tempi della Grizzly appositamente sviluppato per l'apparecchio. Se tale olio non è disponibile, utilizzare l'olio Super per motori a due tempi a raffreddamento ad aria.

1. Miscelare benzina ed olio nel contenitore di miscelazione del carburante (27) compreso nella fornitura:
   Colmare con benzina (Gas) fino alla tacca "585,36".
   Colmare con olio per motori a due tempi (Oil) fino alla tacca "600".

Chiudere accuratamente il contenitore ed agitare con cautela.

2. Svitare il tappo del serbatoio (37) e versare la miscela di carburante nel serbatoio del carburante (2). Ripulire eventuali residui di carburante dal tappo del serbatoio e riavvitare il tappo del serbatoio stesso

Fig. 8

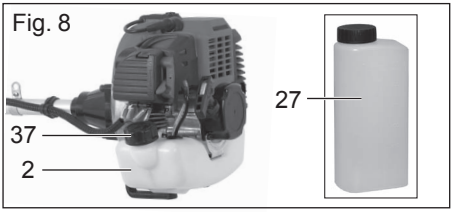

Messa in funzione

Avvertimento! Prima di mettere in funzione l'apparecchio bisogna controllare che questo sia in uno stato affidabile e a prova di guasto. In caso di dubbi, non avviare l'apparecchio!

Prestare attenzione soprattutto ai seguenti punti:

- Controllo degli utensili da taglio relativamente a danneggiamenti e logoramento.
- Montaggio corretto della testa falciante.
- Facile azionamento di tutti i pulsanti/ interruttori.
- Tenuta salda del cappuccio per la candela d'accensione. Nel caso di cappuccio allentato possono crearsi delle scintille e di conseguenza incendiare la miscela carburante-aria.
- Assicurasi che le impugnature siano pulite per poter permettere una guida sicura dell'apparecchio.
- Tutti i dispositivi di sicurezza e di protezione devono essere assemblati a norma di regola ed essere collocati al proprio posto prima di avviare l'apparecchio.

La testa falciante deve poter stare in funzione libera da ostacoli.

Prima di avviare l'apparecchio, accertarsi che la testa falciante sia correttamente fissata e che le parti mobili siano libere da ostacoli.

Avvertimento! In caso di qualsiasi dubbio, richiedere aiuto ad una persona specializzata di un centro assistenza (Service-Center) autorizzato per consentire il corretto funzionamento dell'apparecchio.

Posizionamento dello spallaccio (figura 9)

Utilizzare sempre la tracolla, quando si lavora con l'apparecchio. Spegnere sempre l'apparecchio, prima di staccare la tracolla. Rischio di infortunio!

1. Posizionare lo spallaccio (28) e chiudere il relativo fermaglio (38).
2. Posizionare lo spallaccio in maniera che risulti teso.
3. Impostare la lunghezza dello spallaccio in maniera che il moschettone (39) venga a trovarsi circa 10 cm al di sotto del fianco.
4. Fissare il moschettone all'occhiello per il trasporto (23) sull'asta tubolare dell'apparecchio

Prima di avviare il motore, sganciare l'apparecchio e fissarlo quindi allo spallaccio con il motore acceso.

Fig. 9

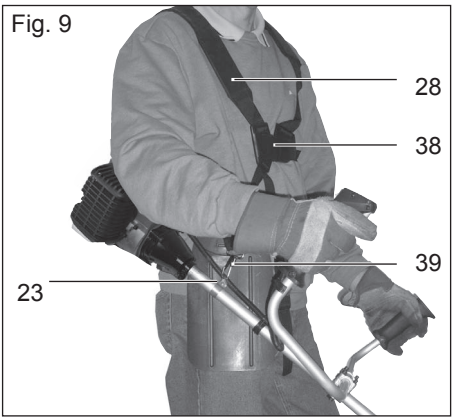

Avviamento del motore (figura 10)

Avviare il motore ad una distanza di almeno tre metri dal punto di rifornimento.

1. Accertarsi che la calotta protettiva sulla lama tagliafili (vedere figura 7, n° 14) sia stata rimossa.
2. Posizionare l'interruttore acceso/spento (40) sull'elemento di commutazione (22) su [I].
3. In caso di avviamento a freddo, posizionare la leva di comando dello starter (4) in posizione "START" .
   In caso di avviamento a caldo, lasciare la leva di comando dello starter (4) in posizione "RUN" .
4. Premere per 10 volte la pompa del carburante (vedere figura 1, n° 7).
5. Tenere saldamente l'apparecchio con una mano sull'asta tubolare superiore (10). Con l'altra mano, tirare più volte rapidamente la corda di avviamento dalla maniglia di messa in moto (3), fino all'avviamento del motore
   Attenzione! Non tirare eccessivamente verso l'esterno la corda di avviamento - Pericolo di rottura
6. Qualora l'apparecchio non si avvii, ripetere i passi dal 3 al 5.
7. Fissare l'apparecchio allo spallaccio già posizionato (vedere il capitolo "Posizionamento dello spallaccio").
8. Per falciare, mantenere premuta la sicura della leva del gas (41) ed azionare la leva del gas stessa (42). **All'azionamento della leva del gas, la leva di comando dello starter (4) passa automaticamente in posizione "RUN".**
9. Per lo spegnimento del motore, posizionare l'interruttore acceso/spento (40) su [0].

Fig. 10

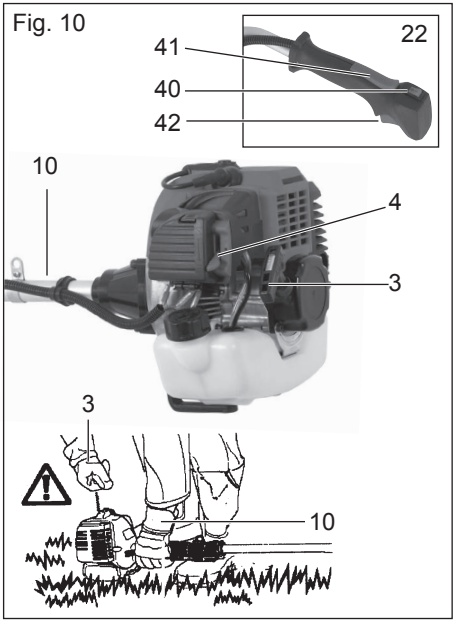

Qualora il motore non si avvii dopo due tentativi, tentare di avviarlo senza la leva di comando dello starter in posizione "RUN" (avviamento a caldo). Qualora questa operazione non abbia successo, seguire le indicazioni nel capitolo "Ricerca dei guasti".

Utilizzo

Indicazioni d'uso

- Al momento di eseguire operazioni di taglio, osservare le prescrizioni nazionali e comunali.
- Non eseguire operazioni di taglio durante le usuali ore di riposo.
- Oggetti solidi come per esempio sassi, pezzi di metallo o simile vanno rimossi. Tali oggetti, infatti, potrebbero essere scaraventati dall'apparecchio in funzione e di conseguenza provocare danni a persone e a cose.
- Durante le operazioni di taglio di siepi o cespugli alti, l'altezza dal suolo dovrebbe essere di minimo 15 cm. In questo modo non vengono messi in pericolo animali come per esempio i ricci.

Lavorare in modo sicuro e ponderato!

- Mantenere l'apparecchio sempre con entrambe le mani in modo stabile e sicuro (vedere figura 8)!
- Tagliare solo erba ed erbaccia! Prestare attenzione alle radici o ai ceppi, poiché sussiste il rischio di inciampare.
- Lavorare con cautela per non mettere in pericolo nessuno durante le operazioni di taglio. Lavorare in modo tranquillo e ponderato!
- Lavorare soltanto in condizioni visive e di luminosità sufficientemente adeguate!
- Prestare attenzione alla testa falciante!
- Non eseguire mai operazioni di taglio oltre l'altezza delle spalle!
- Non sostituire mai il filo di plastica con un filo metallico/d'acciaio – Pericolo di infortunio e di distruzione!
- Non lavorare su una scala!
- Lavorare soltanto su un suolo resistente e stabile!
- Trasportare l'apparecchio sempre con la cintura scapolare oppure mantenendolo al tubo.

Come si lavora con la bobina portafilo

- Mantenere l'apparecchio su piccole superfici di erba ad un angolo di circa 30° e girare armonicamente intorno a se stessi da destra a sinistra con un movimento semicircolare.
- I migliori risultati si raggiungono quando l'erba ha un'altezza massima di 15 cm. Se l'erba è più alta, si consiglia di effettuare più operazioni di tosatura.
- Per eseguire operazioni di taglio intorno ad alberi, pali od altri ostacoli, con l'apparecchio girare intorno all'ostacolo lentamente e tagliare con la punta dei fili.
- Evitare il contatto con ostacoli solidi (sassi, muri, staccionate, ecc.). Il filo potrebbe consumarsi velocemente. Impiegare il bordo del rivestimento di protezione per tenere l'apparecchio ad una giusta distanza.



Attenzione! Non appoggiare la testina di taglio sul suolo durante l'esercizio!

Prolungamento del filo

L'apparecchio è dotato di un automatismo a doppio filo con dispositivo a battuta leggera, vale a dire i due fili si allungano quando la testa falciante tocca leggermente il suolo.

1. Mantenere l'apparecchio che si trova in funzione sopra una zona erbosa e con la testa falciante toccare leggermente il suolo per un paio di volte. In questo modo il filo si allunga.

2. Il coltello integrato nel rivestimento di protezione taglia il filo alla lunghezza desiderata.

Se le estremità del filo non si lasciano allungare:
- spegnere l'apparecchio,
- premere l'inserto della bobina fino alla battuta e tirare forte all'estremità del filo.

Se non sono più visibili le estremità del filo:
- sostituire la bobina portafilo (vedere capitolo "Sostituzione della bobina").

Attenzione! I resti del filo potrebbero essere scaraventati dall'apparecchio in funzione e provocare delle ferite.

Come si lavora con la lama di metallo

Utilizzare sempre la tracolla e indumenti idonei di protezione quando si lavora con l'apparecchio. **Indossare protezioni per gli occhi, l'udito ed il capo.** ***Fare attenzione che la lama di metallo sia stata montata correttamente. Sostituire gli attrezzi danneggiati o non affilati. Rischio di infortunio!***

- Lavorare con la lama di metallo solo su superfici libere e piane. Ispezionare con cura la superficie che si intende tagliare e rimuovere tutti i corpi estranei. Evitare di urtare contro pietre, metallo o altri ostacoli. La lama di metallo potrebbe subire danni e inoltre si potrebbero verificare contraccolpi. Lavorare tenendo la testina di taglio ad una certa altezza dal terreno e facendo oscillare l'apparecchio come si fa con una falcia, formando curve a pendolo. Non tenere in posizione obliqua la testina portafilo.
- Non utilizzare l'apparecchio per tagliare vegetazione selvaggia, sterpaglia, e sottobosco.
- Controllare periodicamente la lama di metallo per verificare la presenza di danni e sostituirla se danneggiata.

Vibrazioni dell'apparecchio

Se l'apparecchio vibra, pulirlo nonché rimuovere eventuali residui di erba dalla testa falciante e dal rivestimento di protezione.

Manutenzione e cura

Fare eseguire i lavori che non sono descritti nelle presenti istruzioni d'uso da un Grizzly Service Center. Indossare guanti quando si maneggia la lama di metallo e il tagliafilo. Rischio di infortunio! Non utilizzare mai fili di metallo. L'uso di tali parti non originali può causare danni alle persone e danni irreparabili all'apparecchio con conseguente decadimento della garanzia.

Pulitura dell'apparecchio

- Dopo ogni operazione di taglio, pulire il dispositivo di taglio e il rivestimento di protezione, eliminando erba e terra.
- L'apparecchio non va né spruzzato con acqua né messo in acqua.
- Non usare detersivi o solventi. In caso contrario, l'apparecchio può subire dei danni irreparabili.

Sostituzione della bobina (figura 11)

1. Spegnere il motore.
2. Posare a terra l'apparecchio e assicurarsi che non ci siano fuoriuscite di carburante e che l'apparecchio sia in una posizione stabile.
3. Svitare la capsula del rocchetto (16) in senso orario manualmente. Per facilitare il lavoro, è possibile bloccare il supporto della testina di taglio (19) e la flangia inferiore (33a) con il perno in metallo in dotazione (vedere anche la figura 6).
4. Rimuovere la copertura del rocchetto (43) ed estrarre il rocchetto portafilo (17) dalla capsula del rocchetto (16).
5. Per il montaggio del nuovo rocchetto, inserire entrambe le estremità del filo attraverso gli occhielli (44) della capsula del rocchetto. Premere il rocchetto all'interno della capsula del rocchetto. Nel farlo, prestare attenzione alla posizione corretta della molla (45).
6. Posizionare nuovamente la copertura del rocchetto (43) nella relativa sede e premerla negli agganci presenti sulla capsula del rocchetto (16), fino ad udirne lo scatto in posizione.
7. Avvitare la capsula del rocchetto (16) in senso antiorario sul supporto della testina di taglio (19).
8. Regolare la lunghezza del filo a circa 13 cm, in modo da non sovraccaricare il motore in fase di avviamento e riscaldamento.

Fig. 11

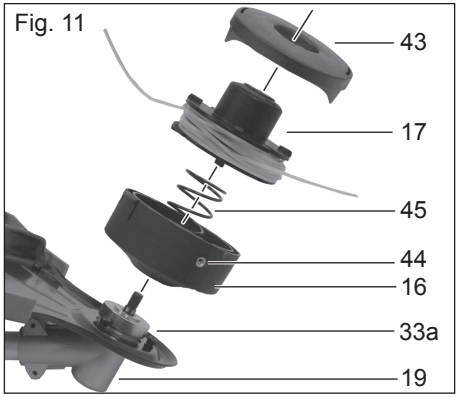

Pulizia del filtro dell'aria (figura 12)

Non usare mai l'apparecchio da taglio senza filtro dell'aria. Altrimenti possono entrare polvere e sporcizia nel motore e possono provocare danni all'apparecchio. Tenere pulito il filtro dell'aria.

1. Spegnere il motore.
2. Premere il fermo (46) sull'alloggiamento del filtro (47) e scoperchiare la calotta del filtro dell'aria (5).
3. Estrarre il filtro dell'aria (48) dall'alloggiamento del filtro (47).
4. Lavare il filtro con sapone ed acqua e lasciare asciugare all'aria.
   Non utilizzare mai della benzina!
5. Montare nuovamente il filtro seguendo le istruzioni in ordine inverso

Sostituire il filtro dell'aria quando questo è logorato, danneggiato o molto sporco.

Fig. 12

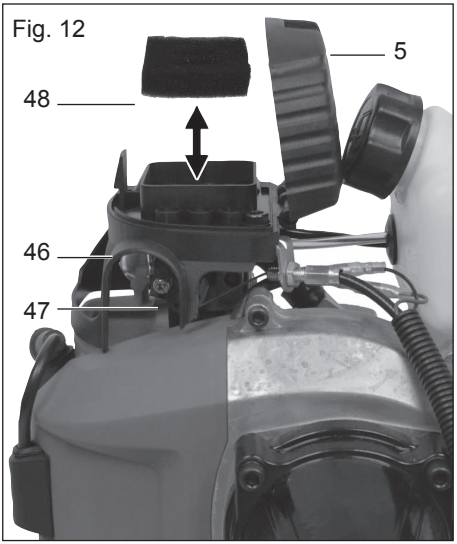

Sostituzione/regolazione della candela di accensione (figura 13)

Candele di accensione usurate oppure una distanza interelettrodica troppo grande conducono ad una riduzione di potenza del motore.

1. Spegnere l'apparecchio.
2. Staccare il cavo di accensione (6) dalla candela di accensione.
3. Tirare fuori la candela di accensione (49), svitando in senso antiorario, con la chiave di manutenzione in dotazione.
4. Controllare la distanza interelettrodica con l'ausilio di uno spessimetro (disponibile in negozi specializzati).
   La distanza interelettrodica deve essere 0,6-0,7 mm.
5. Regolare eventualmente la distanza, piegando con cautela l'archetto di accensione della candela di accensione.
6. Pulire la candela di accensione con una spazzola metallica.
7. Inserire la candela di accensione pulita e regolata oppure sostituire la candela di accensione danneggiata con una candela di accensione nuova (es. candela di accensione „L8RTC").
8. Inserire di nuovo il cavo di accensione.

Fig. 13

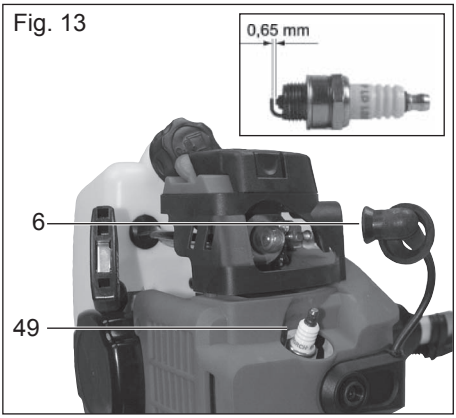

Affilare dispositivo di taglio del filo

Indossare guanti di protezione per evitare ferite da taglio.

1. Svitare il dispositivo di taglio del filo dal rivestimento di protezione (figura 1).
2. Fissare il dispositivo di taglio del filo in una morsa e affilare il coltello con una lima piatta. Affilare con cautela e sempre in una sola direzione.

Non utilizzare, in nessun caso, l'apparecchio senza dispositivo di taglio o con dispositivo di taglio difettoso. Nel caso in cui sia danneggiata la lama del dispositivo di taglio, rivolgersi necessariamente al nostro servizio assistenza (Service-Center).

Sostituzione filtro carburante (figura 14)

Non usare mai l'apparecchio senza il filtro del carburante. Sostituire regolarmente il filtro del carburante.

1. Svuotare il contenuto del serbatoio del carburante in un apposito contenitore.
2. Con un gancio tirare fuori dal serbatoio la ventosa per l'aspirazione del carburante e staccarla mediante un movimento rotatorio.
3. Sostituire il filtro del carburante e riporre nuovamente la ventosa staccata nel serbatoio.

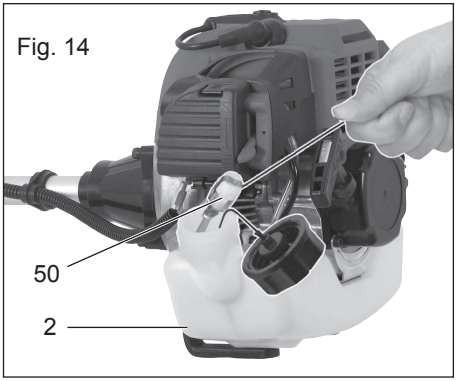

Regolazione del carburatore

Il carburatore è stato preimpostato in fabbrica a potenza ottimale. Se dovessero essere necessarie ulteriori regolazioni, fare eseguire tali operazioni di regolazione presso un'officina specializzata.

Intervalli di manutenzione

Pezzo dell'apparecchio	Operazione	rima di ogni uso	Ore di utilizzo	
			10	20
Viti, dadi, perni	Apparecchio completo		✓	
Filtro dell'aria	Manico di guida			✓
Filtro del carburante	Testa falciante		✓	
Candela di accensione	Pulire / regolare / sostituire		✓	
Pompe del carburante	Controllare, se necessario sostituire	✓		
Apparecchio completo	Controllare, se necessario pulire	✓		
Manico di guida	Controllare se funziona	✓		
Testa falciante	Controllare se montata correttamente	✓		

Ricerca degli errori

Problema	Causa possibile	Rimozione di errore
Motore non si avvia	Serbatoio vuoto	Fare il pieno di carburante
	Successione errata delle fasi di avviamento	Osservare le indicazioni, all'interno di queste istruzioni per l'uso, relative all'avviamento dell'apparecchio
	Motore "ingolfato"	Togliere gas, avviare più volte, se necessario smontare, pulire e fare asciugare la candela di accensione
	Candele di accensione fuligginose, distanza interelettrodica errata	Pulire, regolare o sostituire le candele di accensione
	Allacciamento delle candele e/o cavo d'accensione danneggiati	Sostituire
	Carburatore e/o ugelli del carburatore sporchi, preparazione errata della miscela per il carburatore	Fare pulire e regolare il carburatore da un'officina specializzata
	Filtro del carburante intasato	Sostituire o pulire il filtro del carburante
Motore va troppo veloce quando è in folle	Motore freddo	Farlo riscaldare lentamente, eventualmente chiudere un po' la valvola dell'aria
Motore non va a massima potenza	Candele di accensione fuligginose, distanza interelettrodica errata	Pulire, regolare o sostituire le candele di accensione
	Posizione errata della leva della valvola dell'aria	Mettere la valvola dell'aria in posizione "Funzionamento"
	Carburatore e/o ugelli del carburatore sporchi, preparazione errata della miscela per il carburatore	Fare pulire e regolare il carburatore da un'officina specializzata
	Miscela di carburante errata	Fare rifornimento secondo le istruzioni per l'uso
	Anello di guarnizione nel basamento permeabile	Fehler durch eine Fachwerkstatt beheben lassen
	Cilindro e/o anello di tenuta del pistone usurata	
	Accensione errata	
Formazione di gas di scarico / fumo eccessivo	Preparazione errata della miscela per il carburatore	Fare regolare il carburatore da un'officina specializzata
	Miscela di carburante errata	Fare rifornimento secondo le istruzioni per l'uso

Magazzinaggio

Indicazioni generali relative al magazzinaggio

- Pulire accuratamente l'apparecchio e gli accessori in modo tale da prevenire la formazione di muffa.
- Conservare l'apparecchio in un luogo asciutto e senza polvere, lontano dalla portata dei bambini.
- Non avvolgere l'apparecchio in sacchi di plastica perché altrimenti ciò potrebbe condurre alla formazione di umidità e di muffa.
- Non appoggiare l'apparecchio dalla parte del rivestimento di protezione, preferibilmente appenderlo dal manico superiore.

Magazzinaggio in intervalli di non utilizzo

L'inosservanza delle indicazioni relative al magazzinaggio può causare, mediante residui di carburante nel carburatore, problemi di avvio o danni permanenti.

1. Svuotare il serbatoio del carburante in un luogo ben ventilato.
2. Avviare il motore e lasciarlo girare a vuoto (in folle) finché il motore non si ferma e il carburatore sia del tutto privo di carburante.
3. Lasciare raffreddare il motore (circa 5 minuti).

In caso di intervalli di non impiego di oltre 3 mesi:

4. Allentare la candela di accensione con una chiave a tubo per candele (vedere il capitolo "Sostituzione / regolazione della candela di accensione").
5. Versare un cucchiaino di olio puro per motori a due tempi nella camera di combustione e tirare più volte lentamente la corda d'avviamento per consentire all'olio di distribuirsi all'interno del motore.
6. Inserire di nuovo le candele di accensione.

Ricambi

È possibile ordinare i ricambi direttamente dal nostro centro di assistenza. Al momento dell'ordine, indicare il tipo di macchina ed il numero della posizione nel disegno esploso.

In alternativa, è possibile reperire un filo di nylon con uno spessore di 2,5 mm presso i negozi specializzati ed avvolgerlo personalmente attorno al rocchetto portafilo. Accertarsi che il filo giaccia in parallelo in entrambi i canali del filo e che sia avvolto in senso opposto rispetto alla direzione di rotazione del motore. La direzione di rotazione del motore è indicata con una freccia sulla copertura protettiva.
Inoltre, il rocchetto portafilo non può essere riempito eccessivamente, in quanto l'automatismo del filo non funzionerebbe correttamente

Smaltimento/Tutela dell'ambiente

on versare l'olio usato e resti di benzina nella canalizzazione o nello scarico. Smaltire l'olio usato e i resti di benzina in conformità alle norme di tutela dell'ambiente, consegnandoli presso un centro di raccolta e smaltimento.
Effettuare lo smaltimento dell'apparec-

chio, degli accessori e della confezione nel rispetto dell'ambiente presso un punto di raccolta per riciclaggio.



Le apparecchiature non si devono smaltire insieme ai rifiuti domestici.

Consegnare l'apparecchio presso un centro di raccolte e ricupero. Le parti plastiche e di metallo usate potranno essere selezionate e avviate al ricupero. Chiedere informazioni a riguardo al nostro centro assistenza clienti.

Garantie

- Per questo apparecchio forniamo 24 mesi di garanzia.
- I danni derivanti dall'usura naturale, dal sovraccarico o dall'utilizzo non appropriato sono esclusi dalla garanzia. Determinati elementi costruttivi sono soggetti ad una normale usura e sono esclusi dalla garanzia. Di questi fanno parte, in particolare: lama in metallo, rocchetto portafilo, filo di taglio, lama tagliafili, filtro dell'aria e candela di accensione.
- Requisito essenziale per le prestazioni in garanzia è inoltre che le indicazioni riportate alla voce Pulizia e Manutenzione siano state rispettate.
- I danni che siano risultati da difetti del materiale o errori di costruzione verranno eliminati senza alcun costo, tramite sostituzione del prodotto o la riparazione dello stesso. Per usufruire della garanzia è necessario che l'apparecchio sia spedito - non smontato - al nostro Centro di Assistenza unitamente alla prova d'acquisto e al tagliando di garanzia.

Servizio di riparazione

- Le riparazioni che non siano coperte da garanzia potranno essere eseguite a pagamento dal nostro Centro di Assistenza tecnico. Il nostro Centro di Assistenza tecnico vi farà volentieri un preventivo. Potremo accettare solo quelle apparecchiature che siano state adeguatamente imballate e sufficientemente affrancate.
- **Attenzione:** Si prega di consegnare l'apparecchiatura, in caso di reclamo o di riparazione, pulita e con l'indicazione del difetto, all'indirizzo del nostro Servizio di Assistenza tecnica.
  Le apparecchiature inviate non affrancate - come merce voluminosa, per espresso o con altra spedizione speciale - non potranno essere accettate.
- Effettuiamo gratuitamente lo smaltimento della Vs. apparecchiatura.

Dati tecnici

Motore ..Motore a due tempi con un cilindro
Miscela di carburante 40:1
Cilindrata del motore ..... 43 cm³
Massima potenza del motore ..... 1,25 kW
Numero di giri del motore nel
funzionamento al minimo.....3000 min^{-1}
Numero max di giri del fuso....11000 min^{-1}
Numero di giri massimo della
bobina con lama da taglio.....8000 min^{-1}
Consumo di carburante a
massima potenza .....0,534 kg/h
Consumo di carburante
specifico con prestazione
massimo motore ..... 0,630 kg/kWh
Capacità del serbatoio..... 1200 cm³
Peso (senza carburante,
utensili da taglio e dispositivo
di protezione).....7,62 kg
Lama da taglio metallico con quattro
lame/diametro lama mm ..... 230 mm
Filo
  Circonferenza di taglio ..... 460 mm
  Spessore del filo..... 2,5 mm
  Lunghezza del filo .....2 x 3,2 m
Schalldruckpegel (L_{pA})103 dB (A), K_{pA}=1 dB
Livello di potenza sonora (L_{wA})
  garantito ..... 113 dB(A)
  misurata .....112 dB(A); K_{wA}=1 dB
Vibrazioni all'impugnatura
(a_n).....9,3 m/s^2, K_n=3,7 m/s^2

Ci riserviamo il diritto di apportare modifiche tecniche o estetiche senza preavviso. Tutte le misure, i dati e le indicazioni del presente manuale d'uso sono riportati senza garanzia di alcun tipo. Nessuna rivendicazione potrà.

Contents

Intended Use 113
Safety Information 114
General Safety Information 114
Additional Safety Regulations 116
Precautions to Prevent Recoil 117
Symbols in the Instructions 117
Symbols on the Equipment 118
General Description 119
Summary 119
Safety Functions 120
Functional Description 120
Delivery Contents 120
Assembly 120
Fitting the Two-Part Tube 121
Fitting the Handle 121
Installing/Removing the Metal Cutting Blade 121
Installing/Removing the Reel Capsule 122
Filling with Fuel 123
Initial Operation 124
Putting on the Carrying Strap 124
Starting the Engine 124
Operation 125
Working Notes 125
Working with the Thread Reel 126
Extending the cutting thread 126
Working with the Metal Cutting Blade 126
If the Equipment Vibrates 126
Care and Maintenance 127
Cleaning the Equipment 127
Changing the Reel 127
Cleaning the Air Filter 127
Changing/Adjusting the Spark Plug 128
Sharpening the Thread Cutter 128
Changing the Fuel Filter 129
Adjusting the Carburettor 129
Wartungsintervalle 129
Troubleshooting 130
Storage 131
General Storage Instructions 131
Storage During Working Breaks 131
Spare Parts 131
Disposal / Environmental Protection . 131
Guarantee 132
Repair Service 132
Technical Specifications 132
Translation of the original EC declaration of conformity 239
Exploded Drawing 241
Grizzly Service-Center 243

Intended Use

When the thread reel is used, the motorised strimmer is suitable for cutting grass in the garden, along border edges and around trees or fence posts.
When the metal cutting blade is used, the equipment cuts grass, weeds or light plant growth.
The equipment is intended exclusively for private use.
Any other use not explicitly authorised in these instructions may result in damage to the equipment and represent a serious hazard to the user.
The equipment is not designed for cutting bushes, small trees or similar plants. The equipment is intended for use by adults.
Young people over the age of 16 may use the equipment only under supervision.
The operator or user is responsible for accidents or damage to other people or their property.
The manufacturer is not liable for damages caused by use other than for the intended purpose or by incorrect operation.

Safety Information



In order to be able to operate the equipment safely, all instructions and information in the operating instructions about safety, assembly and operation must be followed precisely. Anyone operating or maintaining this equipment must be familiar with the operating instructions and informed of potential hazards.

Do not allow access by children or by people who are ill or infirm. Children must be carefully supervised when they are in the area of machinery. Observe the regional and local accident prevention regulations applicable where you are. The same applies for all regulations concerning occupational safety and health in the workplace.
The manufacturer cannot be held liable if the machines produced by the same are modified without permission and if damage to people or property occurs as a result of such modifications.



Warning! Always take basic precautions when using machinery. Please also observe all tips and information in the additional safety information.

General Safety Information

1. Observe the surrounding conditions under which you are working. The motorised equipment produces toxic fumes as soon as the engine is running. These gases may be odourless and invisible. Therefore, never work with the equipment in enclosed or poorly ventilated spaces. Ensure adequate ventilation when working. Ensure a safe stance in the wet, snow and ice, on slopes and on uneven territory.
2. Do not allow strangers to use the equipment. Visitors and onlookers – particularly children and people who are ill or infirm – must be kept away from the workplace. Prevent other people from coming into contact with the tools. Do not pass on the equipment to people who are unfamiliar with the equipment and its handling.
3. Ensure the safe transport and storage of the equipment. Always carry the equipment suspended by the carrying strap or on the tube. Equipment that is not in use must be stored in a dry place as high up as possible or locked away to be inaccessible.
4. Always use the right tool for any work. E.g. do not use small tools or accessories for work that should actually be performed with heavy tools. Use tools only for the purposes for which they have been constructed.
5. Ensure appropriate clothing. Clothing must be appropriate and not impede you when working. Wear clothing with cut protection pads.
6. Use personal protective equipment. Wear safety boots with steel caps / steel soles and non-slip soles.
   Wear a hard hat if there is a risk of falling objects when working.
7. Wear safety goggles. Objects may be thrown out. Serious eye injuries may result.
8. Wear ear protection. Wear personal sound protection, e.g. earplugs.
9. Hand protection. Wear strong gloves – leather gloves offer good protection.
10. Operating the equipment. Never work without the protection on the cutting tool. Risk of injury from objects being thrown out.

11. Remove the socket wrench etc. All keys or similar must be removed before the equipment is switched on.
12. Stay alert at all times. Pay attention to what you are doing. Use your common sense. Do not use motorised tools when you are tired. Work with the equipment must not be carried out under the influence of alcohol, drugs or medications, which impair reactions.
13. Filling with fuel.

- Always adhere to the current fire regulations and the respective state/ federal regulations for fire prevention.
- Fuel and fuel fumes are highly flammable. Do not fill with fuel when the engine is running or still hot. When filling up, ensure good ventilation. Smoking and open flames are prohibited.
- Always switch off the engine before filling. Always open the filler cap with care, so any excess pressure present can be relieved slowly and no fuel sprays out. The work with the equipment causes high temperatures on the housing. The equipment must therefore be allowed to cool before filling. Otherwise, the fuel could ignite and cause serious injuries.
- When filling with fuel, ensure that the tank is not overfilled. If liquid misses, this must be cleared away immediately and the equipment cleaned.
- After filling, ensure that the seal screw is sitting properly in order to prevent it from coming loose as a result of the vibrations caused during the work.
- Watch out for leaks. Do not start the engine if fuel is leaking. Risk of death as a result of burns!

14. Usage duration and breaks. Prolonged use of the motorised equipment can cause circulation disorders in the hands as a result of the vibration. However, the usage duration can be extended with suitable gloves or regular breaks. Be aware that personal tendency to poor circulation, low external temperatures and high gripping forces will reduce the usage duration when working.
15. Be aware of damaged parts. Before initial operation and after severe impacts, check the equipment for signs of damage and wear. Are individual parts damaged? In case of slight damage ask seriously whether the tool will nonetheless work properly and safely. Ensure correct alignment and adjustment of moving parts. Do the parts interlock correctly? Are parts damaged? Is everything correctly installed? Are all the other requirements in place for proper functioning? Damaged safety devices etc must be repaired or replaced by authorised people if there is no explanation otherwise in the operating instructions. Defective switches must be replaced by an authorised body. If repairs are required, please contact a customer service centre authorised by us.
16. Always switch off the engine before undertaking adjustments or maintenance work. This particularly applies for work on the cutting head.
17. Use only authorised parts. In case of maintenance and repair, use only identical spare parts. Contact the Grizzly service centre for spare parts.



Warning! The use of other mowing heads as well as accessories and attachments that are not explicitly recommended can result in danger to people and objects.
The tool is to be used only for the intended purpose. Any misappropriation

is regarded as improper use. The user alone – and definitely not the manufacturer – is responsible for property and personal damage resulting from such improper use.
The manufacturer cannot be held liable if machines from the same are modified or used improperly and damage occurs as a result.

Caution! A certain residual risk, which cannot be eliminated, always remains even in the case of proper use of the tool. The following potential hazards can be derived from the type and design of the tool:

- Contact with the unprotected cutting head (cuts).
- Reaching into the scythe when it is running (cuts).
- Hearing damage if no appropriate protection is worn.
- Dust and gas formation that is harmful to health if the equipment is used in enclosed spaces (nausea).

Additional Safety Regulations

1. Caution! Always keep hands and feet away from the cutting area, particularly when starting the equipment. Always keep the hand on the extra handle free.
2. Always hold the equipment with both hands on the multifunction handle. Always keep the equipment at an appropriately safe distance from the body and assume a stable body position. Always use the carrying strap.
3. Always wear safety goggles.
4. Use the equipment only in daylight or with the option of good artificial lighting.
5. Do not use the equipment in the rain or on damp grass.
6. Before use or after an impact, check the equipment for possible damage; repair if necessary.
7. Do not use the equipment if the safety devices are damaged or not correctly installed.
8. Ensure that the engine ventilation slots, protective cover and cutting device are always free of dirt or residues.
9. During the work processes, always ensure that there are neither people nor animals within a radius of at least 15 m. Switch off the equipment immediately if anyone and particularly a child comes into the range of the machine.
   When using the equipment, stones and other elements that can cause serious injuries can be thrown out.
10. When the equipment is in operation, keep away from the moving parts (in the area of the cutting devices).
    After switching off, the cutting head continues to turn for a few seconds.
11. Before using the equipment, remove stones, twigs and any other solid material from the working area.
    Start the machine only as described in the instructions. It must not be turned upside down or be in the working position when it is started.
    Do not cross gravel roads or paths with the equipment running.
12. The greatest care is required when extending the cutting thread. Risk of injury from cuts. After executing these processes, reassume the correct working position before switching on the equipment.
13. Do not use metallic cutting reels or saw blades. Note that the equipment remains in operation for a few sec-

onds after the switch is released.
14. Switch off the engine when:
- Refuelling the equipment,
- Not using it,
- Leaving it unattended,
- Cleaning it,
- Transporting it from one location to another,
- Removing or replacing the cutting device and manually adjusting the length of the cutting thread.

Symbols in the Instructions

Warning signs with details for the prevention of personal and property damage.

Command signs (instead of the exclamation mark, the command is explained) with details for the prevention of damage.

Information signs with information for better handling of the equipment.

Precautions to Prevent Recoil

In case of recoil, the user receives a powerful jolt from the motorised strimmer. This may result in loss of control of the equipment and in serious injury. Recoil can be avoided by care and correct technique.

When the metal cutting blade is used, there is a risk of recoil if the blade edge hits an obstacle (stone, wood).

- Hold the equipment firmly in both hands.
- Ensure that there are no obstacles on the ground and do not use the metal cutting disk near fences, metal posts or similar.

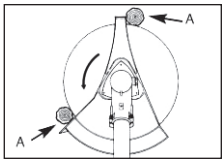

Use only well sharpened tools. To cut thick stems, place the equipment in position A.

GB

Symbols on the Equipment

On the equipment, there are information symbols. These convey important information about the product or information about its use.

- Caution: Special safety measures are required when handing the equipment!
- The entire operating instructions must be read and understood before use. Non-observance of the operating instructions may be **fatal**!



Read the operating instructions carefully before using the equipment.



Wear eye, ear and head protection.



Wear protective gloves. Risk of injury from cuts.



Wear safety boots with sturdy soles.



Ensure that the cutting head does not come into contact with foreign bodies when starting or during the work.



Maintain a safety distance of min. 15 m from others.



Danger from parts being thrown out! Keep away from other people.



Caution! Fuel and fuel fumes are flammable. Risk of fire and explosion!



Caution! Hot surfaces – risk of burns!



Specification of the guaranteed sound power level L_{WA} in dB.



Mix ratio 40:1,
Use ONLY fuel mix



Symbol on the fuel pump:
Press the fuel pump 10x before starting



Symbol on the choke lever
Lever in cold start position (START)

Lever in warm start position (RUN)

General Description

Summary

pic. 1

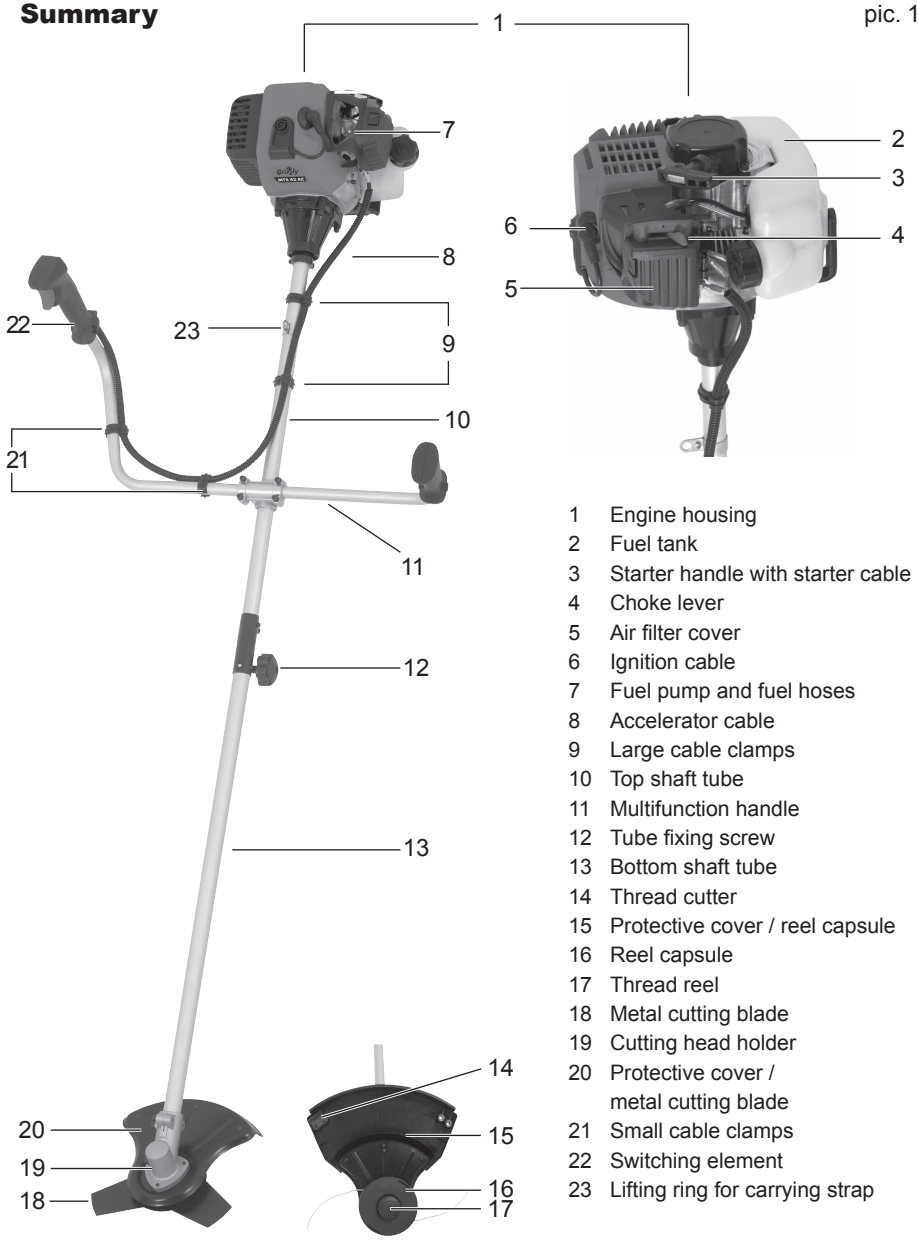

1 Engine housing
2 Fuel tank
3 Starter handle with starter cable
4 Choke lever
5 Air filter cover
6 Ignition cable
7 Fuel pump and fuel hoses
8 Accelerator cable
9 Large cable clamps
10 Top shaft tube
11 Multifunction handle
12 Tube fixing screw
13 Bottom shaft tube
14 Thread cutter
15 Protective cover / reel capsule
16 Reel capsule
17 Thread reel
18 Metal cutting blade
19 Cutting head holder
20 Protective cover / metal cutting blade
21 Small cable clamps
22 Switching element
23 Lifting ring for carrying strap

Safety Functions

- **On/off switch (picture 10, no. 40)**
  The on/off switch switches off the engine. It must be in position I in order to restart the engine.

- **Throttle lock (picture 10, no. 41)**
  Prevents accidental acceleration of the engine. The throttle can be operated only when the throttle lock is depressed.

- **Protective covers**
  (Picture 1, nos. 15 + 20)
  Protect the operator from accidental contact with the cutting tool and foreign bodies being thrown out.

Functional Description

The manually operated and portable motorised strimmer is driven by a combustion engine, which operates without interruption during the work.
The power transmission is by means of a clutch disc, which transmits the output to the cutter via a centrifugal clutch at high speed.

The equipment has an automatic double-thread reel as the cutter as well as a metal cutting blade, which can be fitted optionally.
In the cutting process, two plastic wheels or four metal blades rotate about an axis vertical to the cutting level. To protect the user, the equipment has a protective device, which covers the cutting device.
Please refer to the descriptions below for how the operating parts work.

Delivery Contents (Picture 2)

Start by unpacking the equipment and check that it is complete.

- Engine part with top shaft tube, accelerator cable and unfitted multifunction handle (see picture 1)
- Bottom shaft tube with cutting head holder (see picture 1)

15 Protective cover / reel capsule (inc. fixing accessories)
16+17 Reel capsule with thread reel
18 Metal cutting blade
20 Protective cover / metal cutting blade (inc. fixing accessories)
24 Allen key
25 Metal pin
26 Maintenance key
27 Fuel mixing can
28 Carrying strap

- Instruction Manual

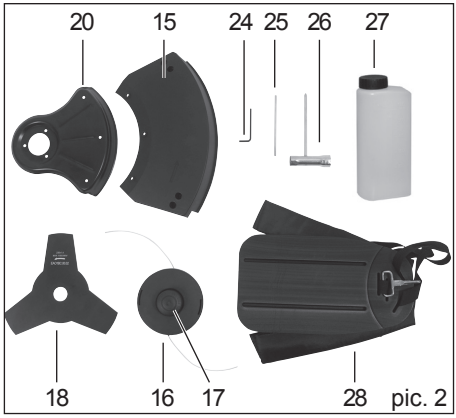

pic. 2

Assembly

Before initial operation of the equipment, the two-part shaft tube must be assembled, the handle fitted, the cutting device with protective cover installed, the carrying strap fitted, fuel filled and the equipment checked.

Fitting the Two-Part Tube (Picture 3)

1. Remove the protective transport cap (29) from the bottom shaft tube (13).
2. Loosen the tube fixing screw (12) on the top shaft tube (10).
3. Plug the two shaft tubes (10 + 13) into each other so the safety button (30) clicks into the notch provided for it in the top shaft tube.
4. Retighten the tube fixing screws (12).

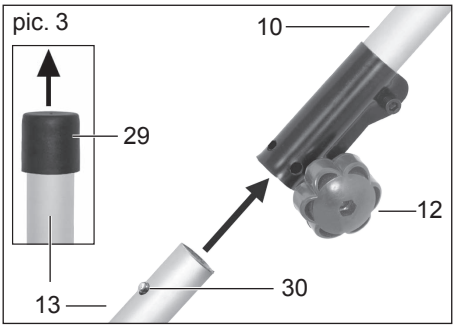

Ensure that the bottom shaft tube is sitting firmly and safely before starting the equipment.

5. **Dismantling:**
   Loosen the tube fixing screw (12).
   Press the safety button (30) and pull the tubes apart

Fitting the Handle (Picture 4)

1. Loosen the 4 Allen screws (31) on the top shaft tube (10) and take off the handle holder (32).
2. Place the multifunction handle (11) in the handle slot on the top shaft tube (10) and fix it using the handle holder and the 4 screws.
3. Fix the accelerator cable (8):
   With the large cable clamp (9) on the top shaft tube (10);
   With the small cable clamp (21) on the multifunction handle (11).

Ensure that the accelerator cable (8) is not twisted or kinked.

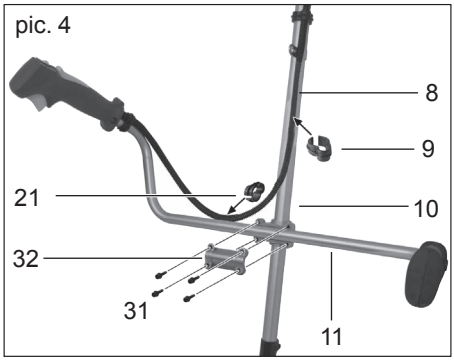

Installing/Removing the Metal Cutting Blade

Wear protective gloves when handling the metal cutting blade.

Dismantling the reel capsule is described in the section on “Installing/Removing the Reel Capsule”.

Installing the protective cover / metal cutting blade (picture 5):

1. If applicable, unscrew the top (33b) and bottom (33a) flanges mounted on the cutting head holder (19).
2. Screw the protective cover (15) onto the cutting head holder (19) using the 3 screws (34) enclosed.

Installing the metal cutting blade (picture 5):

3. Place the metal cutting blade (18) and flanges (33a+b) on the cutting head holder (19) in the following order: Bottom flange (33a) – metal cutting blade (18) – top flange (33b).

4. Screw on the metal cutting blade (18) **anticlockwise** using the fixing nut (35) and with the aid of the maintenance key (see picture 2, no. 26).

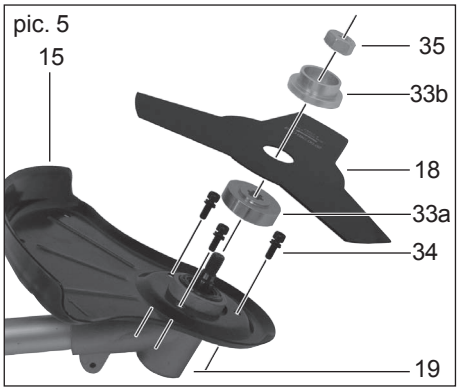

Removing the metal cutting blade (picture 6):

5. To lock the axle, push the enclosed metal pin (25) sideways into the hole provided on the cutting head holder (19) and on the bottom flange (33a).

6. Unscrew the fixing nut clockwise with the aid of the maintenance key (26) and remove the top flange (33b) and the metal cutting blade (18).

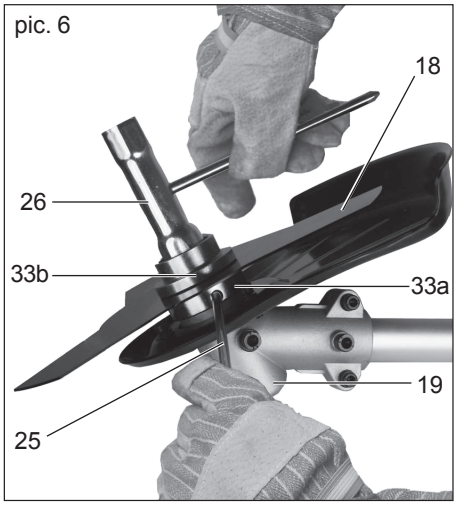

Installing/Removing the Reel Capsule (Picture 7)

Dismantling the metal cutting blade is described in the section on “Installing/Removing the Metal Cutting Blade”.

Installing the protective cover / thread reel:

1. Screw the protective cover / reel capsule (15) onto the protective cover / metal cutting blade (20) using the 3 screws and nuts (36) enclosed.

Installing the reel capsule:

2. Screw the reel capsule (16) **anticlockwise** onto the cutting head holder by hand, as indicated in the diagram.
3. Remove the protective cap on the thread cutter (14).

Removing the reel capsule:

4. Unscrew the reel capsule (16) **clockwise** by hand. To make the work easier, the cutting head holder (19) and bottom flange (33a) can be locked using

the enclosed metal pin (see also picture 6).

5. Remove the protective cover (15) and pull the protective cap over the thread cutter (14).

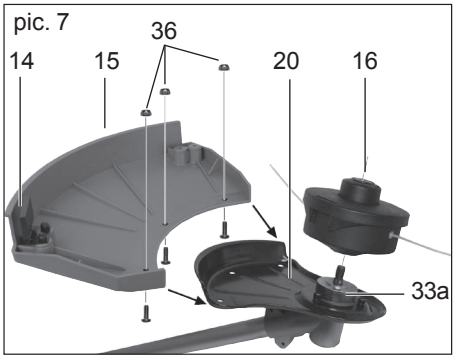

Filling with Fuel (Picture 8)

Always ensure good ventilation when handling fuel.
Do not smoke when filling with fuel and keep away from any heat sources. Never fill with fuel when the engine is running.
Open the tank cap carefully, so any excess pressure present can be relieved slowly.
Start the equipment min. 3 m away from the fuel filling location. Risk of fire or explosion in case of non-observance

.

Use only the fuel mix recommended in the instructions. The fuel mix ages. Therefore, do not use fuel mix that is older than 3 months. In case of non-observance, the engine can be damaged and the guarantee will be invalidated.

Avoid direct skin contact with petrol and the inhalation of petrol fumes. Health hazard!

The equipment is fitted with a two-stroke engine and therefore operated exclusively with a mix of petrol and two-stroke engine oil in the ratio 40:1.

- Use quality unleaded petrol with an octane rating of at least 90.
- Optimum performance will be achieved with the use of the Grizzly two-stroke engine oil designed specifically for the equipment. If this is not available, use super oil for air-cooled two-stroke engines.

1. Mix petrol and oil in the fuel mixing can (27) included in the delivery:
   Fill with petrol (gas) up to the “585.36” mark.
   Fill with two-stroke engine oil (oil) up to the “600” mark.
   Close the container and shake carefully.
2. Unscrew the tank cap (37) and pour the fuel mix into the fuel tank (2).
   Wipe away fuel residues around the tank cap and reclose the tank cap.

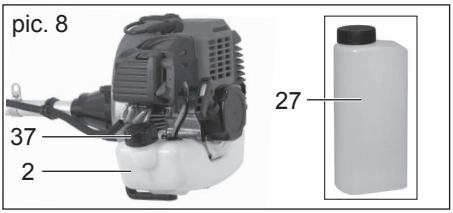

Initial Operation

Warning! Before initial operation of the equipment, it must be checked that the condition is safe for operation. If there is any doubt, do not start the equipment.

Observe the following points in particular:

- Check the cutting tools for damage and wear.
- Correct installation of the cutting head
- Easy movement of all switches
- Secure sit of the spark plug connector. If the connector is loose, sparks can be formed and thus ignite any leaking fuel-air mix.
- Ensure the handles are clean in order to be able to guide the equipment safely.
- All safety and protective devices must be properly installed and in place before the equipment can be started.

The cutting head must be able to run freely.
Before starting the equipment, ensure that the cutting head is sitting correctly and that the moving parts are free.

Warning! If there is any doubt, seek help with the operation of this equipment from a specialist in an authorised service centre.

Putting on the Carrying Strap (Picture 9)

Always wear a shoulder strap when working with the equipment. Always switch off the equipment before loosening the shoulder strap. Risk of accidents.

1. Put on the carrying strap (28) and close the strap clasp (38).
2. Adjust the strap so it fits tightly.
3. Adjust the strap so the spring clip (39) is around 10 cm below the hip.
4. Fix the spring clip onto the lifting ring (23) on the shaft tube of the equipment.

Unhook the equipment before starting the engine and fix it to the carrying strap with the engine running.

pic. 9

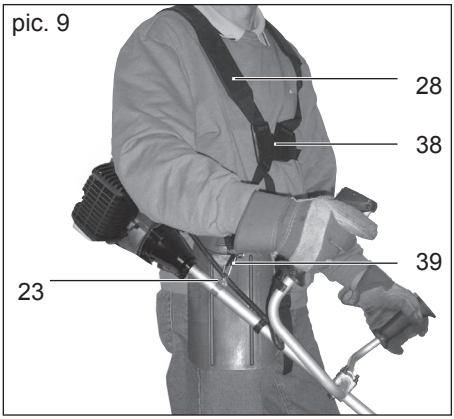

Starting the Engine (Picture 10)

Start the engine at least three metres from the filling location

1. Ensure that the protective cap on the thread cutter (see picture 7, no. 14) has been removed.
2. Set the on/off switch (40) on the switching element (22). I .
3. For a cold start, set the choke lever (4) to the “START” . position.
   For a warm start, leave the choke lever (4) in the “RUN“ . position.
4. Press the fuel pump 10x (see picture 1, no. 7).
5. Hold the equipment firmly with one hand on the top shaft tube (10). With

the other hand, pull the starter cable several times on the starter handle (3) until the engine starts.
Caution! Do not pull the starter cable out too far – risk of breaking!

6. If the equipment does not start, repeat stages 3 to 5.
7. Attach the equipment to the carrying strap that has been put on (see chapter on “Putting on the Carrying Strap”).
8. To mow, hold the throttle lock (41) depressed and operate the throttle (42). **When the throttle is operated, the choke lever (4) automatically jumps into the “RUN” position.**
9. To switch off the engine, set the on/off switch (40) [0].

pic 10

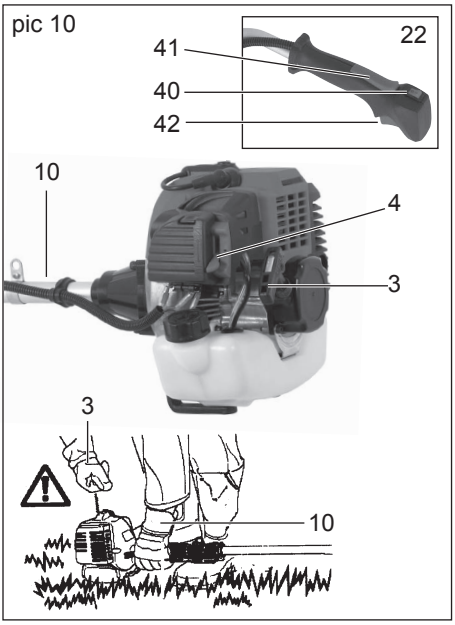

If the engine fails to start after a second attempt, try to start it in the “RUN” (warm start) position without the choke.

If this is unsuccessful, follow the instructions in the chapter on “Troubleshooting”.

Operation

Working Notes

- When cutting, observe the country-specific / local regulations.
- Do not cut during commonly applicable quiet periods.
- Solid objects such as stones, metal pieces or similar must be removed. These can be thrown out and therefore result in personal or property damage.
- When cutting in high bushes or hedges, the working height should be at least 15 cm. This prevents the risk to animals, e.g. hedgehogs.

Work safely and considerately!

- Always hold the equipment firmly and securely with both hands (see picture 8).
- Cut only grass and weeds. Be aware of roots or tree stumps – risk of tripping.
- Work considerately and endanger nobody when cutting. Work quietly and carefully.
- Work only in adequate visibility and lighting conditions.
- Keep an eye on the cutting head.
- Never cut above shoulder height.
- Never replace the plastic cord with a steel wire – risk of injury and damage.
- Do not work on a ladder.
- Work only on firm and stable bases.
- Always carry the equipment suspended by the shoulder strap or on the tube

Working with the Thread Reel

- On small grass areas, hold the equipment at an angle of approx. 30° and turn evenly to the right and left with a semi-circular movement.
- The best results are obtained with maximum grass length of 15 cm. If the grass is longer, mowing several times is recommended.
- To cut around trees, fence posts or other obstacles, go slowly around the obstacle with the equipment and cut with the thread tips.
- Avoid contact with solid obstacles (stones, walls, board fences etc) otherwise the thread will quickly wear out. Use the edge of the protective cover to keep the equipment at the correct distance

Caution! Do not place the cutting head on the ground during operation!

Extending the cutting thread

The equipment comes with a double-thread tap mechanism, i.e. both threads extend if the cutting head is tapped on the ground.

1. Hold the equipment in operation over a grassy area and lightly tap the cutting head a few times on the ground. This extends the thread.
2. The thread cutter included in the protective cover cuts the thread to the desired length.

If the thread ends no longer extend:
- Switch off the equipment.
- Press the reel insert until it stops and give a strong pull on the thread end.

If no thread ends are visible:
- Replace the thread reel (see chapter on Changing the Reel).

Caution! Thread remnants may be thrown out and cause injuries.

Working with the Metal Cutting Blade

When working, always wear the carrying strap and appropriate protective clothing. Wear eye, ear and head protection. Ensure that the cutting blade is installed properly. Replace damaged or blunt tools. Risk of injury.

Use the cutting blade only to work on open, level areas. Inspect carefully the area to be cut and remove all foreign bodies. Avoid impacts on stones, metal or other obstacles. The metal cutting blade could be damaged and there is a risk of recoil.

- When working, hold the cutting head over the ground and swing the equipment slowly to and fro in an even curve, like a strimmer.
- Do not hold the cutting head at an angle.
- Do not use the equipment to cut uncontrolled growth, undergrowth or scrub.
- Check the metal cutting blade regularly for damage and replace damaged cutting blades.

If the Equipment Vibrates

Clean the equipment, remove any grass remnants present on the cutting head and in the protective cover.

Care and Maintenance

Have any work not described in these instructions carried out by our Grizzly service centre. Wear gloves when handling the metal cutting blade and thread cutter. Risk of injury.
Never use metallic threads or saw blades. The use of such non-original parts can cause personal injury and irreparable damage to the equipment and will result in immediate invalidation of the guarantee.

Cleaning the Equipment

- Clean the cutting device and protective cover of grass and earth after each cutting procedure.
- The equipment is to be neither sprayed with water nor placed in water.
- Do not use detergents or solvents. These could cause irreparable damage to the equipment.

Changing the Reel (Picture 11)

1. Switch off the engine.
2. Place the equipment on the ground and ensure that no fuel leaks and that the equipment is safely supported.
3. Unscrew the reel capsule (16) **clockwise** by hand. To make the work easier, the cutting head holder (19) and bottom flange (33a) can be locked using the enclosed metal pin (see also picture 6).
4. Pull off the reel cover (43) and remove the thread reel (17) from the reel capsule (16).
5. To install the new reel, thread both thread ends through the eyes (44) in the reel capsule. Press the reel into the reel capsule. Ensure that the springs are sitting correctly here (45).
6. Replace the reel cover (43) and press it into the slots in the reel capsule (16); it clicks in audibly.

pic. 11

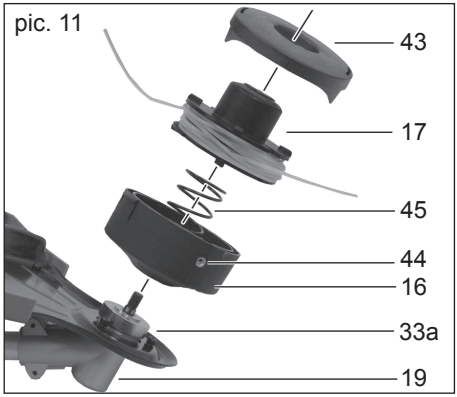

7. Screw the reel capsule (16) **anticlockwise** onto the cutting head holder (19).
8. Trim the thread cord to approx. 13 cm in order to strain the engine less in the start and warm-up phase.

Cleaning the Air Filter (Picture 12)

Never operate the equipment without the air filter otherwise dust and dirt enter the engine and result in damage to the machine. Keep the air filter clean.

1. Switch off the engine.
2. Press the locking mechanism (46) on the filter housing (47) and fold away the air filter cover (5).
3. Remove the air filter (48) from the filter housing (47).
4. Clean the filter with soap and water

and allow it to dry in the air
Never use petrol!

5. Reinstall the filter in reverse order.

Replace the air filter if it is worn, damaged or heavily soiled.

pic. 12

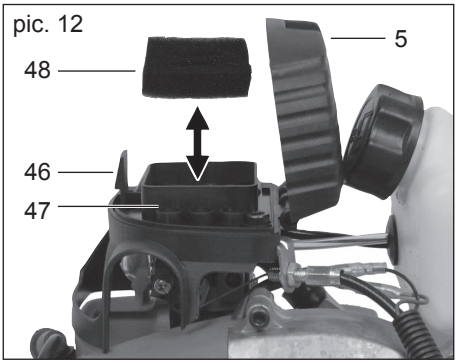

Changing/Adjusting the Spark Plug (Picture 13)

Worn spark plugs or a spark gap that is too great will result in a power reduction of the engine.

1. Switch off the equipment.
2. Take the ignition cable (6) off of the spark plug (49).
3. Screw out the spark plug (49) anticlockwise using the enclosed maintenance key.
4. Check the spark gap with the aid of a feeler gauge (available from specialist retailers).
   The electrode gap must be 0.6 – 0.7 mm.
5. If necessary, adjust the gap by carefully bending the spark plug earth electrode.
6. Clean the spark plug with a wire brush.
7. Reinsert the cleaned and adjusted spark plug or replace a damaged spark plug with a new spark plug (e.g. “L8RTC” spark plug).
8. Reattach the ignition cable (6)

pic. 13

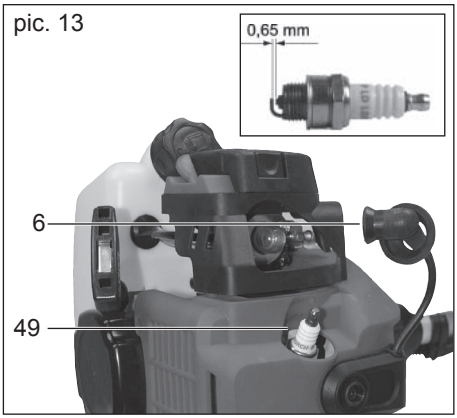

Sharpening the Thread Cutter

Wear protective gloves to avoid cutting injuries.

1. Unscrew the thread cutter (14) from the protective cover (15) (see picture 1).
2. Fix the thread cutter in a vice and sharpen the blade with a flat file. File carefully and only ever in one direction.

Do not use the equipment without a thread cutter or with a defective thread cutter. If the thread cutter blade is damaged, contact our service centre.

Wartungsintervalle

Machine Part	Action	Before Each Use	Operating Hours	
			10	20
Screws, nuts, bolts	Check, tighten		✓	
Air filter	Clean or replace			✓
Fuel filter	Replace		✓	
Spark plug	Clean/adjust/replace		✓	
Fuel hoses	Check, replace if necessary	✓		
Complete machine	Check, clean if necessary	✓		
Operating handle	Check for function	✓		
Cutting head	Check correct installation	✓		

Changing the Fuel Filter (Picture 14)

Never operate the equipment without a fuel filter. Change the fuel filter regularly.

1. Drain the fuel tank (2) into an appropriate container.
2. Pull the fuel suction head (50) out of the tank with a hook and turn to pull it off.
3. Replace the fuel filter and place the removed suction head back in the tank

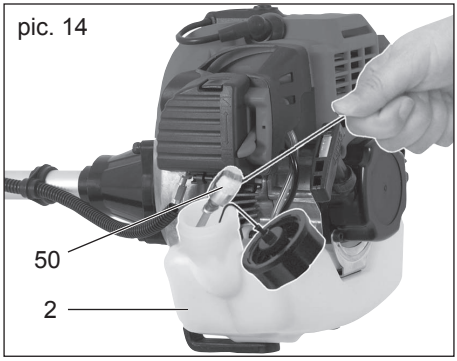

Adjusting the Carburettor

The carburettor is preset in the factory for optimal performance. If subsequent adjustments are required, have them carried out by a specialist workshop.

Troubleshooting

Problem	Possible Cause	Fault Correction
Engine does not start	Tank empty	Fill with fuel
	Incorrect starting sequence	Follow the instructions in this manual on starting the machine
	Engine “flooded”	Remove some gas, start several times; remove, clean and dry the spark plug if necessary
	Sooted spark plugs, incorrect spark gap	Clean, adjust or replace the spark plugs
	Spark connection, ignition cable damaged	Replace
	Carburettor jets dirty, incorrectly adjusted carburettor mix	Have the carburettor cleaned and adjusted by a specialist workshop
	Blocked fuel filter	Replace or clean the fuel filter
Engine ticks over too quickly	Engine cold	Warm up slowly
Engine does not give top performance	Sooted spark plugs, incorrect spark gap	Clean, adjust or replace the spark plugs
	Dirty air filter	Clean or replace the air filter
	Carburettor jets dirty, incorrectly adjusted carburettor mix	Have the carburettor cleaned and adjusted by a specialist workshop
	Incorrect fuel mix	Fill up according to the instructions
	Sealing ring in crank case leaking	Have the fault corrected by a specialist workshop
	Cylinder, piston rings worn	
	Incorrect ignition	
Excessive formation of exhaust/ smoke	Incorrectly adjusted carburettor mix	Have the carburettor cleaned and adjusted by a specialist workshop
	Incorrect fuel mix	Fill up according to the instructions

Storage

General Storage Instructions

- Clean the equipment and accessories carefully before storage.
- Keep the equipment in a dry and dust-proof place out of reach of children.
- Do not wrap the equipment in plastic bags, as damp and mould may form.
- Do not store the equipment on the protective cover; ideally hang it from the top handle.

Storage During Working Breaks

Non-observance of the storage instructions can cause starting problems or permanent damage as a result of fuel residues in the carburettor.

1. Drain the fuel tank in a well-ventilated place.
2. Start the engine and allow it to tick over until the engine stops and the carburettor is free of fuel.
3. Allow the engine to cool (approx. 5 minutes).

In case of working breaks of more than 3 months:

4. Loosen the spark plug with a spark plug wrench (see “Changing/Adjusting the Spark Plug”).
5. Pour a teaspoon of pure 2-stroke oil into the combustion chamber and pull the starter cable slowly several times to distribute the oil inside the engine.
6. Reinsert the spark plug.

Spare Parts

Spare parts can be ordered directly from our service centre. When ordering, specify the machine type and item number on the exploded diagram.

Alternatively, you can obtain a 2.5 mm thick nylon thread from specialist retailers and wind this onto the thread reel yourself. Ensure that the thread lies parallel in the two thread channels and is wound in the opposite direction to the engine rotation direction. The engine rotation direction is indicated with an arrow on the protective cover. Furthermore, the thread reel must not be overfilled, otherwise the thread mechanism will not function correctly.

Disposal / Environmental Protection

Do not allow used oil and petrol residues into the sewer system or drains.
Dispose of used oil and petrol residues in an environmentally friendly way – take them to a disposal point.
Take the equipment, accessories and packaging for environmentally friendly recycling.



Machinery does not belong in domestic waste.

Drain the petrol tank carefully and take your equipment to a recycling point. The plastic and metal components used can be separated by type and therefore recycled. We will dispose of the defective equipment you send in, free of charge. Ask your dealer about this.

Guarantee

- We guarantee this equipment for 24 months.
- The guarantee does not cover damage caused by natural wear, overloading or improper use. Certain components are subject to normal wear and not covered by the guarantee. These specifically include the: metal cutting blade, thread reel, cutting thread, thread cutter, air filter and spark plug.
- The guarantee is also conditional on adherence to the instructions on cleaning and maintenance.
- Damages caused by material or manufacturing defects will be corrected free of charge by the provision of a replacement or by repair.
  This is conditional on the equipment being returned to the dealer undismantled and with proof of purchase and guarantee.

Repair Service

- Repairs not covered by the guarantee can be carried out by our service centre for a fee. Our service centre will be happy to produce a cost estimate for you.
  We can handle only equipment that is sent in with adequate packaging and postage payment.
- Caution: In case of complaint or service, please send your equipment cleaned and with an indication of the fault to our service address.
  Equipment sent freight collect – as bulky goods, by express or other special freight – will not be accepted.
- We will dispose of the defective equipment sent to us, free of charge.

Technical Specifications

Engine . Single-cylinder two-stroke engine
Fuel Mix 40:1
Engine capacity ..... 43 cm³
Max. engine power ..... 1.25 kW
Engine tick over speed ..... 3000 rpm
Max. shaft speed ..... 11000 rpm
Engine speed at recommended
max. shaft speed ..... 8000 rpm
Fuel consumption at
max. engine power .....0.534 kg/h
Spec. fuel consumption ..... 0,630 kg/kWh
Tank capacity..... 1200 cm³
Weight (no cutting tool,
Empty tank) .....7.62 kg
Metal cutting blade
Cutting radius ..... 230 mm
Threads
Cutting radius ..... 460 mm
Thread thickness ..... 2.5 mm
Thread length .....2 x 3.2 m
Sound pressure level (L_{pA})..... 103 dB (A), KpA=1 dB
Sound power level (L_{wA})
Guaranteed..... 113 dB(A)
Measured.....112 dB(A); K_{wA}=1 dB
Vibration (a_n).....9.3 m/s², Kn=3.7 m/s²

Technical and visual changes may be made without notice in the course of development. All dimensions, information and specifications in these operating instructions are therefore subject to change. Legal claims made on the basis of the operating instructions can therefore not be enforced.

Inhoud

Gebruiksdoel.....133
Veiligheidsinstructies.....134
Algemene veiligheidsinstructies 134
Aanvullende veiligheids-voorschriften.....136
Veiligheidsmaatregelen tegen terugslag 137
Symbolen in de handleiding 137
Symbolen op het apparaat 138
Algemene omschrijving 139
Overzicht 139
Veiligheidsfuncties 140
Functiebeschrijving 140
Omvang van de levering 140
Montage.....140
Tweedelige buis monteren 141
Handgreep monteren 141
Metalen snoeiblad monteren/demonteren.....141
Spoelbehuizing monteren/demonteren.....142
Brandstof bijvullen..... 143
In gebruik nemen.....144
Draagriem aandoen 144
Motor starten 144
Bediening 145
Werkwijze 145
Werken met spoe 146
Koord verlengen.....146
Werken met het metalen maaimes... 146
Als het apparaat vibreert 147
Verzorging en onderhoud 147
Apparaat reinigen.....147
De spoel vervangen 147
Luchtfilter reinigen.....148
Bougie vervangen/instellen 148
Koordmes slijpen.....149
Brandstoffilter vervangen 149
Onderhoudsintervallen 149
Problemen oplossen 150
Carburateur instellen.....151
Bewaren.....151
Algemene instructies voor het bewaren 151
Kortere pauzes tussen werkzaamheden.....151
Reserveonderdelen 151
Afvalverwerking en milieubescherming.....151
Garantie 152
Reparatieservice.....152
Technische gegevens 153
Vertaling van de originele CE-conformiteitsverklaring.....239
Explosietekening 241
Grizzly Service-Center 243

Gebruiksdoel

De motorzeis is geschikt voor gebruik met koord voor het maaien van gras in de tuin, langs borders, rondom of afrasteringpalen.
In combinatie met het metalen maaimes kan het apparaat worden gebruikt voor het maaien van gras, onkruid of kleine struiken.
Ieder ander gebruik dat in deze bedieningshandleiding niet uitdrukkelijk wordt toegestaan, kan leiden tot beschadigingen aan het apparaat. Bovendien levert dit gevaar op voor de gebruiker van de trimmer. De trimmer is niet geschikt voor het maaien van struiken, kleine bomen of dergelijke planten.
Het apparaat is bedoeld voor gebruik door volwassenen. Personen van beneden de 16 mogen het apparaat alleen onder toezicht gebruiken.
De fabrikant is niet aansprakelijk voor schade die wordt veroorzaakt door onreglementair gebruik of verkeerde bediening.

NL B

Veiligheidsinstructies



Om het apparaat veilig te kunnen gebruiken, moeten alle aanwijzingen en informatie in de gebruiksaanwijzing met betrekking tot veiligheid, montage en werking in acht worden genomen. Alle personen die dit apparaat bedienen of onderhouden moeten op de hoogte zijn van de gebruiksaanwijzing en de potentiële gevaren.

Kinderen, zieke of zwakke personen mogen de trimmer niet gebruiken. Let goed op als kinderen binnen de gevarenzone van de machine komen. Neem ook de plaatselijke ongevallenpreventievoorschriften in acht. Hetzelfde geldt voor alle bepalingen met betrekking tot de wettelijke maatregelen ter bescherming van de werknemer en een gezonde werkomgeving.
De fabrikant kan niet aansprakelijk worden gesteld voor schade of letsel als gevolg van ongeoorloofde wijzigingen aan de machine.



Waarschuwing! Bij het gebruik van machines moeten altijd fundamentele veiligheidsmaatregelen worden genomen. Neem ook alle tips en aanwijzingen in de aanvullende veiligheidsvoorschriften in acht.

Algemene veiligheidsinstructies

1. **Laat geen vreemde personen met het apparaat werken.** Bezoek of toeschouwers, met name kinderen, zieke of zwakke personen dienen op afstand te worden gehouden. Voorkom dat andere personen met het gereedschap in aanraking komen. Geef het apparaat alleen mee aan personen van wie u zeker weet dat zij op de hoogte zijn van de gebruiksaanwijzing van het apparaat en ermee kunnen werken.
3. **Zorg dat het apparaat veilig wordt getransporteerd en bewaard.** Draag het apparaat altijd aan de schouderband of aan de steel. Apparaten die niet worden gebruikt, moeten op een droge, bij voorkeur hoog gelegen plek of achter slot en grendel worden bewaard.
4. **Gebruik voor elke klus altijd het juiste gereedschap.** Gebruik bijvoorbeeld geen klein handgereedschap of kleine accessoires voor werkzaamheden die eigenlijk moeten worden uitgevoerd met groot materiaal. Gebruik gereedschap alleen voor doeleinden waarvoor het is ontworpen.
5. **Draag altijd geschikte kleding.** De kleding moet geschikt zijn voor het gebruik van de machine en mag u niet hinderen tijdens het werk. Draag kleding met veiligheidsinleg.
6. **Gebruik persoonlijke beschermingsmiddelen.** Draag veiligheidsschoenen met stalen neuzen/stalen zolen en grof profiel.
   Draag een veiligheidshelm als het risico aanwezig is dat er voorwerpen kunnen vallen.
7. **Draag een veiligheidsbril.** Voorwerpen kunnen worden weggeslingerd. Hierdoor kan ernstig letsel aan de ogen ontstaan.
8. **Draag gehoorbescherming.** Draag persoonlijke gehoorbescherming, bijvoorbeeld otoplastieken.
9. **Handbescherming.** Draag stevige handschoenen – leren handschoenen bieden een goede bescherming.
10. **Gebruik van het apparaat.** Gebruik

het apparaat nooit zonder veiligheidsinrichtingen. Kans op letsel door weggeslingerde voorwerpen.

11. **Verwijder steeksleutels etc.** Alle sleutels en dergelijke moeten worden verwijderd voordat het apparaat wordt ingeschakeld.
12. **Blijf altijd op uw hoede. Let op alles wat u doet. Gebruik uw gezond verstand.** Gebruik geen motorgereedschap als u moe bent. Werk niet met het apparaat als u onder invloed bent van alcohol, drugs of medicijnen die het reactievermogen nadelig kunnen beïnvloeden.
13. **Brandstof bijvullen:**

- Neem de plaatselijke en nationale brandpreventievoorschriften in acht.
- Brandstof en brandstofdampen zijn zeer licht ontvlambaar. Vul geen brandstof bij als de motor loopt of nog heet is. Let bij het tanken op een goede ventilatie. Roken en open vuur verboden.
- Zet voor het bijvullen altijd de motor af. Open de brandstoftank altijd voorzichtig, zodat de opgebouwde overdruk in de tank langzaam kan worden afgebouwd en er geen brandstof naar buiten spuit. Door de werking van het apparaat ontstaan hoge temperaturen bij de behuizing. Laat het apparaat afkoelen voordat u brandstof bijvult. De brandstof zou vlam kunnen vatten, wat ernstige brandwonden tot gevolg kan hebben.
- Let op dat u niet te veel brandstof in de tank giet. Wanneer er toch brandstof naast de tank raakt, moet deze onmiddellijk worden opgeruimd en moet het apparaat worden schoongemaakt.
- Let op dat u na het bijvullen de dop stevig vastdraait, zodat deze niet los kan raken door de vibraties die tijdens het werken met het apparaat ontstaan.
- Let op lekkage. Start de motor niet als er brandstof lekt. Kans op levensgevaarlijk letsel door verbrandingen!

14. **Gebruiksduur en pauzes.** Langer gebruik van het apparaat kan door de vibraties doorbloedingsproblemen tot gevolg hebben. U kunt de gebruiksduur echter verlengen door het gebruik van geschikte handschoenen of door regelmatig pauzes in te lassen. Let op dat de persoonlijke aanleg voor slechte doorbloeding, lage temperaturen of grote greepkrachten tijdens het gebruik de gebruiksduur aanmerkelijk zullen inkorten.
15. **Let op beschadigde delen.** Controleer het apparaat voor het gebruik en na sterke stoten op tekenen van slijtage of beschadiging. Zijn afzonderlijke delen beschadigd? Vraag u bij lichte beschadigingen af of het gereedschap ondanks deze beschadigingen correct en veilig zal werken. Let op dat beweegbare delen correct zijn uitgericht en ingesteld. Grijpen de delen goed in elkaar? Zijn er delen beschadigd? Is alles correct geïnstalleerd? Voldoet het apparaat aan alle overige eisen voor een probleemloze werking? Beschadigde veiligheidsvoorzieningen etc. moeten door geautoriseerde personen volgens de voorschriften worden gerepareerd of vervangen, tenzij uitdrukkelijk anders vermeld staat in de gebruiksaanwijzing. Defecte schakelaars moeten door een geautoriseerde instantie worden vervangen. Voor eventuele reparaties kunt u terecht bij een door ons gevolmachtigd servicepunt.
16. Schakel de motor altijd eerst uit voordat u instellingen of onderhoudswerkzaamheden uitvoert. Dit geldt met

name voor werkzaamheden aan de maaikop.

17. **Gebruik uitsluitend goedgekeurde delen.** Gebruik voor onderhoud en reparatie uitsluitend identieke onderdelen. Neem voor onderdelen contact op met het servicecenter van Grizzly.



Waarschuwing! Het gebruik van andere maaikoppen, accessoires of opbouwdelen die niet uitdrukkelijk worden aanbevolen, kan personen en objecten in gevaar brengen.
Het gereedschap mag alleen worden gebruikt voor werkzaamheden waarvoor het bedoeld is. Ieder ander gebruik wordt als onjuist beschouwd. Voor schade aan voorwerpen of letsel als gevolg van onjuist gebruik is alleen de gebruiker verantwoordelijk, in dit geval kan de fabrikant absoluut niet aansprakelijk worden gesteld.
De fabrikant kan niet aansprakelijk worden gesteld voor schade als gevolg van gewijzigde machines of onjuist gebruik van zijn machines.

Let op! Ook als het gereedschap wel juist wordt gebruikt blijft een bepaald risico aanwezig. Uit de aard en constructie van het gereedschap kunnen de volgende potentiële risico's worden afgeleid:

- Contact met een onbeschermde maaikop (snijwonden).
- Grijpen in de lopende motortrimmer (snijwonden).
- Schade aan het gehoor, als geen geschikte bescherming wordt gedragen.
- Ontwikkeling van schadelijke stoffen en gassen als het apparaat wordt gebruikt in gesloten ruimtes (misselijkheid)

Aanvullende veiligheidsvoorschriften

1. Let op! Houd handen en voeten telkens buiten bereik van het maaigebied, ook tijdens het starten van het apparaat. Houd de hand op de extra handgreep steeds vrij.
2. **Het apparaat met beide handen aan de multifunctionele handgreep vasthouden.**
   Het apparaat steeds op een passende veiligheidsafstand tot het lichaam vasthouden en een stabiele lichaamshouding aannemen. Altijd de draagriem gebruiken
3. Draag altijd een veiligheidsbril.
4. Gebruik het apparaat alleen bij voldoende daglicht of bij voldoende kunstlicht.
5. Gebruik het apparaat niet in de regen of voor nat gras.
6. Controleer het apparaat altijd voor gebruik of na stoten op eventuele beschadigingen. Repareer beschadigingen indien noodzakelijk.
7. Gebruik het apparaat niet als de veiligheidsvoorzieningen beschadigd zijn of niet juist zijn aangebracht.
8. Wees er telkens zeker van dat de ventilatieopeningen van de motor, de beschermkappen en de maaiinrichting altijd vrij zijn van vuilresten en verontreinigingen.
9. Wees er tijdens het gebruik van de trimmer altijd zeker van dat zich binnen een straal van 15 meter van het apparaat geen personen of dieren ophouden. Schakel het apparaat onmiddellijk uit als er toch personen, met name kinderen binnen de gevarenzone van de machine komen.
   Bij het gebruik van het apparaat kunnen stenen en andere voorwerpen worden weggeslingerd. Dit kan

ernstig letsel tot gevolg hebben.

10. Als het apparaat in werking is, moeten de bewegende onderdelen niet worden benaderd (wat betreft de maai-inrichtingen).
    Nadat de trimmer is uitgeschakeld, draait de maaikop nog enkele seconden na.
11. Maak het terrein waar u de trimmer wilt gebruiken vrij van stenen, takjes en ander vast materiaal.
    Start de machine zoals is omschreven in de gebruiksaanwijzing. Het apparaat mag zich tijdens het starten niet in de werkstand bevinden of omgedraaid zijn.
    Steek geen straten of grindwegen over met een draaiende motor.
12. Bij het verlengen van het maaikoord is uiterste voorzichtigheid geboden. Bij deze werkzaamheden kunt u ernstige snijwonden oplopen. Nadat deze werkzaamheden zijn uitgevoerd, moet de juiste werkhouding weer worden aangenomen voordat het apparaat in werking wordt gezet.
13. Gebruik geen metalen maaikoord. Houd er rekening mee dat de maaikop nog enkele seconden nadraait als u de gashendel loslaat.
14. Schakel de motor uit (aan-/uitschakelaar uit), als:

- u brandstof bijvult,
- u de machine niet gebruikt,
- u de machine onbeheerd achterlaat,
- u de machine reinigt,
- u de machine van de ene plaats naar de andere transporteert,
- u de maai-inrichting verwijdert of vervangt of als u het maaikoord wilt verlengen.

Veiligheidsmaatregelen tegen terugslag:

Bij een terugslag krijgt de gebruiker een krachtige stoot van de motorzeis. Het gevolg hiervan kan zijn dat de gebruiker de controle over het apparaat verliest en zwaar gewond raakt. U voorkomt een terugslag door voorzichtig en met de juiste techniek te werken.

Bij gebruik van het metalen maaimes kunt u een terugslag krijgen als het maaimes op een obstakel stuit (steen, hout).

- Houd het apparaat altijd met twee handen vast.
- Let op dat er geen obstakels op de grond liggen en gebruik het maaimes niet in de buurt van hekken, metalen palen of iets dergelijks.

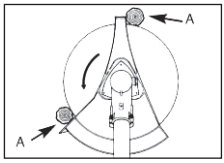

Gebruik uitsluitend scherp gereedschap. Gebruik het apparaat voor het maaien van dikke stengels in stand A

Symbolen in de handleiding

Gevaarsymbolen met gegevens over de preventie van lichamelijke letsels of materiële schade.

Gebodstekens (in plaats van het uitroepingsteken wordt het gebod toegelicht) met gegevens ter preventie van beschadigingen.

Aanwijzingstekens met informatie voor een betere omgang met het apparaat.

Symbolen op het apparaat

Op uw apparaat vindt u symbolische aanwijzingen. Deze geven u belangrijke informatie over het gebruik van de machine.

- Let op: bij het gebruik van deze machine zijn bijzondere veiligheidsmaatregelen noodzakelijk!
- De gehele gebruiksaanwijzing moet voor het gebruik worden doorgelezen. Het niet nakomen van de gebruiksaanwijzing kan levensgevaarlijk zijn!



Draag een veiligheidsbril, gehoor- en hoofdbescherming.



Draag veiligheidshandschoenen.



Draag beschermende handschoenen. Gevaar door snijdwonden.



Draag veiligheidsschoenen met stevige zolen.



Let op dat de maaikop bij het starten en tijdens het werken met de trimmer niet in aanraking komt met externe elementen.



Neem een gevarenzone van minimaal 15 m aan.



Gevaar door weggeslingerde onderdelen! Houd andere personen op een veilige afstand.



Opgelet! Brandstof en brandstofdampen zijn ontvlambaar. Brand- en explosiegevaar!



Let op! Hete oppervlakken, kans op brandwonden!



Geluidssterkte L_{WA} in dB.



Mengverhouding 40:1,
gebruik ALLEEN mengsmering



<u>Symbool op de brandstofpomp:</u>
Druk 10 x op de brandstofpomp



<u>Symbool op de choke</u>
Hendel in stand voor koude start ‘Choke’

Hendel in stand voor gebruik ‘Bedrijf’(RUN)

Algemene omschrijving

Overzicht Afb. 1

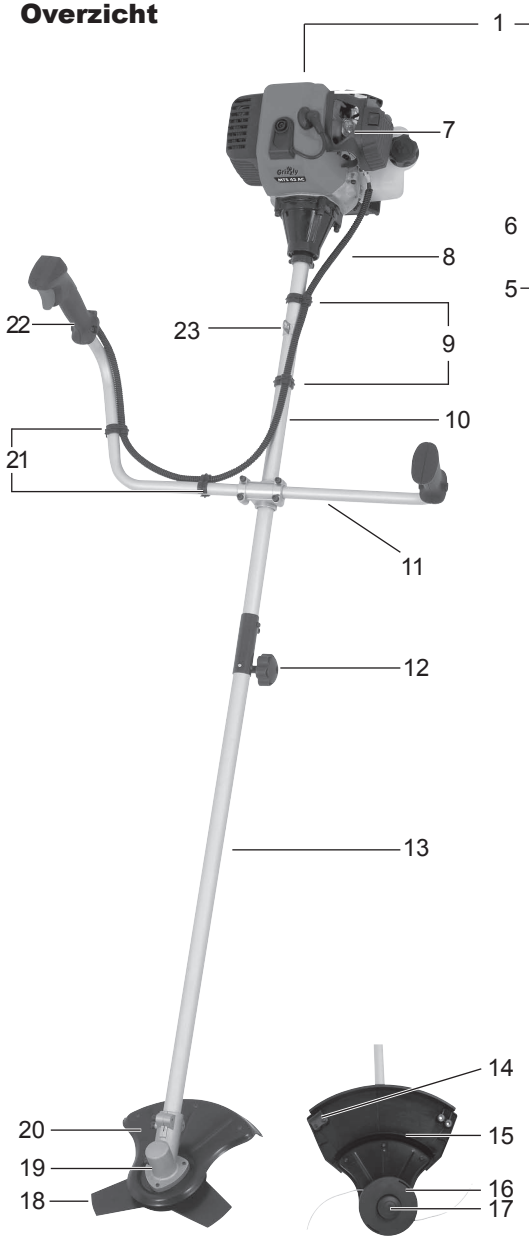

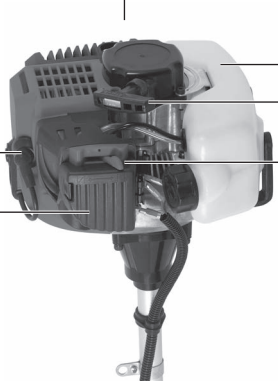

1 Motorhuis
2 Brandstoftank
3 Starthandgreep met startkabel
4 Chokehendel
5 Luchtfilterdeksel
6 Ontstekingskabel
7 Brandstofpomp en brandstofslangen
8 Gaskanaal
9 Grote kabelklemmen
10 Bovenste schachtbuis
11 Multifunctionele handgreep
12 Buisbevestigingsschroef
13 Onderste schachtbuis
14 raadsnijder
15 Beschermende afdekking/ spoelbehuizing
16 Spoelbehuizing
17 Draadspoel
18 Metalen snoeiblad
19 Snoeikophouder
20 Beschermende afdekking/ metalen snoeiblad
21 Kleine kabelklemmen
22 Schakelelement
23 Draadhouder voor draagriem

Veiligheidsfuncties

- **Aan-/uitschakelaar (afbeelding 10, nr. 40)**
  Met de aan-/uitschakelaar wordt de motor afgesteld. Deze moet ontgrendeld zijn om de motor opnieuw te starten [I] .

- **Gashendelblokkering (afbeelding 10, nr. 41)**
  Voorkomt onbedoeld gas geven. De gashendel kan alleen worden gebruikt als de gashendelblokkering is ingedrukt.

- **Metalen plaat en beschermkap (afbeelding 1, nr. 15 + 30)**
  Beschermen de bediener tegen onbedoeld contact met de maaikop of weggeslingerde voorwerpen.

Functiebeschrijving

De handgevoerde en draagbare motorzeis wordt aangedreven door een verbrandingsmotor die tijdens de werkzaamheden ononderbroken werkt. De krachtoverbrenging gebeurt door middel van een koppelingsschijf, die via een centrifugaalkoppeling bij een hoog toerental het motorvermogen naar de snoei-inrichting overbrengt.
Als maaikop beschikt het apparaat over een automatische dubbele koordspoel en een metalen maaimes, dat eventueel kan worden gemonteerd. Tijdens de maaiwerking roteren de twee kunststof koorden of de vier maaimessen om een as die verticaal staat op het maaivlak. Ter bescherming van de gebruiker is het apparaat voorzien van een beschermkap, die de maai-inrichting bedekt.
Hieronder wordt de functie van de bedieningsonderdelen omschreven.

Omvang van de levering (afbeelding 2)

Pak eerst het apparaat uit en controleer, of het volledig is.

- Motorgedeelte met bovenste schachtbuis, gaskanaal en niet gemonteerde multifunctionele handgreep (zie afb. 1)
- Onderste schachtbuis met snoeikophouder (zie afbeelding 1)

15 Beschermende afdekking/spoelbehuizing (incl. bevestigingstoebehoren)
16+17 Spoelbehuizing met draadspoel
18 Metalen snoeiblad
20 Beschermende afdekking/metalen snoeiblad (incl. bevestigingstoebehoren)
24 Inbussleutel
25 Metalen pin
26 Onderhoudssleutel
27 Brandstof-mengjerrycan
28 Draagriem

- Gebruiksaanwijzing

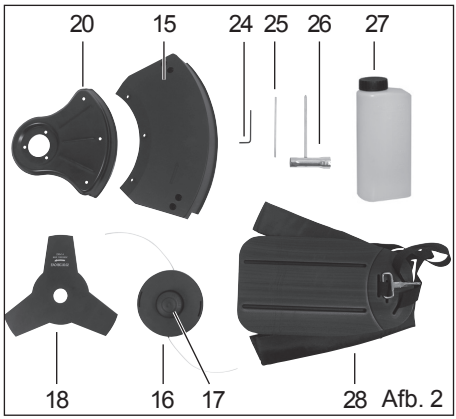

Afb. 2

Montage

Voordat u het apparaat in gebruik neemt, moet u nog de tweedelige schachtbuis in elkaar zetten, de handgreep monteren, de snoei-inrichting met beschermende afdekking monteren, de draagriem aan-

brengen, brandstof ingieten en het apparaat controleren.

Tweedelige buis monteren (afbeelding 3)

1. Trek de transportbeschermdop (29) van de onderste schachtbuis (13) af.
2. Draai de buisbevestigingsschroef (12) aan de bovenste schachtbuis (10) iets losser.
3. Steek de beide schachtbuizen (10 + 13) zodanig in elkaar, dat de beveiligingsknop (30) in de daarvoor voorziene uitsparing in de bovenste schachtbuis vastklikt.
4. Draai de buisbevestigingsschroef (12) terug vast aan.

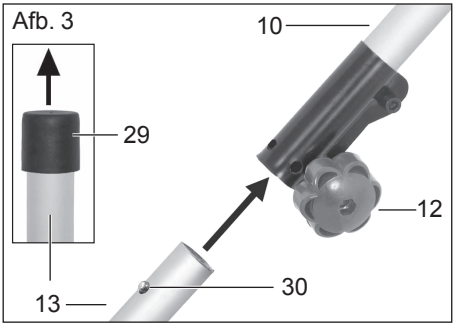

Vergewis u dat de onderste schachtbuis vast en veilig zit voordat u het apparaat start.

5. Demontage:
Draai de buisbevestigingsschroef (12) los. Druk de beveiligingsknop (30) in en trek de buizen uit elkaar.

Handgreep monteren (afb. 4)

1. Draai de 4 inbusschroeven (31) aan de bovenste schachtbuis (10) los en neem de handgreephouder (32) af.
2. Leg de multifunctionele handgreep (11) in de handgreepopname aan de bovenste schachtbuis (10) en bevestig deze met behulp van de handgreephouder en de 4 schroeven.
3. Bevestig het gaskanaal (8):
   met de grote kabelklem (9) aan de bovenste schachtbuis (10),
   met de kleine kabelklem (21) aan de multifunctionele handgreep (11).

Let erop dat het gaskanaal (8) niet verdraaid of gebogen is.

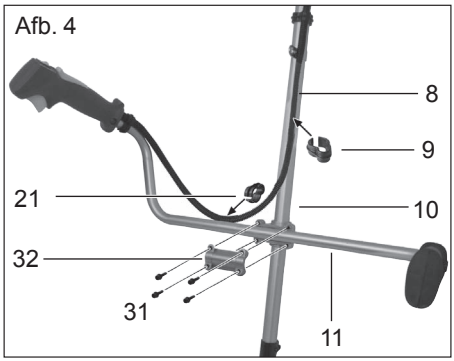

Metalen snoeiblad monteren/ demonteren

Draag bij de omgang met het metalen snoeiblad beschermende handschoenen.

De demontage van de spoelbehuizing is in de paragraaf “Spoelbehuizing monteren/demonteren” beschreven.

Beschermende afdekking/metalen snoeiblad monteren (afbeelding 5):

1. Schroef eventueel de op de snoeikophouder (19) gemonteerde bovenste (33b) en onderste (33a) flens af.

2. Schroef de beschermende afdekking (15) met behulp van de 3 bijgevoegde schroeven (34) vast tegen de snoeikophouder (19).

Metalen snoeiblad monteren (afb. 5):

3. Zet het metalen snoeiblad (18) en de flenzen (33a+b) in onderstaande volgorde op de snoeikophouder (19): Onderste flens (33a) – metalen snoeiblad (18) – bovenste flens (33b)
4. Schroef het metalen snoeiblad (18) **tegen de richting van de wijzers van de klok in** met de bevestigingsmoer (35) en met behulp van de onderhoudssleutel (zie afbeelding 2, nr. 26) vast.

Afb. 5

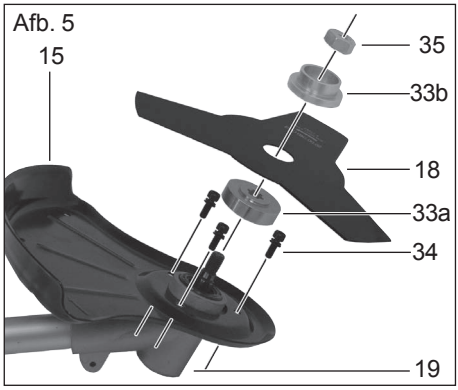

Metalen snoeiblad demonteren (afbeelding 6):

5. Om de as te blokkeren, schuift u de bijgevoegde metalen pin (25) in de daarvoor voorziene boring zijdelings aan de snoeikophouder (19) en aan de onderste flens (33a).
6. Schroef de bevestigingsmoer **in de richting van de wijzers van de klok** met behulp van de onderhoudssleutel (26) af en neem de bovenste flens (33b) en het metalen snoeiblad (18) af.

Afb. 6

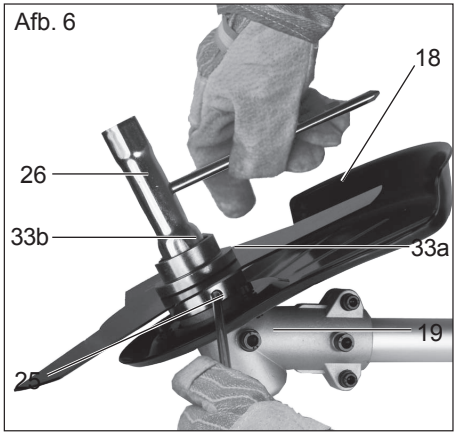

Spoelbehuizing monteren/demonteren (afbeelding 7)

De demontage van het metalen snoeiblad is in de paragraaf „Metalen snoeiblad monteren/demonteren“ beschreven.

Beschermende afdekking/draadspoel monteren:

1. Schroef de beschermende afdekking/ spoelbehuizing (15) met behulp van de bijgevoegde 3 schroeven en moeren (36) vast tegen de beschermende afdekking/tegen het metalen snoeiblad (20).

Spoelbehuizing monteren:

2. Schroef de spoelbehuizing (16) tegen de richting **van de wijzers van de klok** klok in zoals in de afbeelding aangegeven met de hand vast op de snoeikophouder.
3. Neem de beschermdop aan de draadsnijder (14) af.

Spoelbehuizing demontieren:

4. Schroef de spoelbehuizng (16) in de richting van de wijzers van de klok met de hand los. Om het werk te vergemakkelijken, kunt u de snoeikophouder (19) en de onderste flens

(33a) met de bijgevoegde metalen pin blokkeren (zie ook afbeelding 6)

5. Demonteer de beschermende afdekking (15) en stulp de beschermdop over de draadsnijder (14).

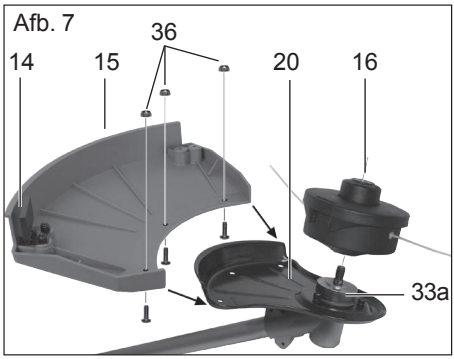

Brandstof bijvullen (afb. 8)

Zorg bij het hanteren van brandstof altijd voor een goede ventilatie. Bij het vullen van de brandstoftank is roken verboden en mogen geen warmtebronnen in de buurt aanwezig zijn.

Vul de brandstoftank nooit als de motor nog loopt. Open de dop van de brandstoftank voorzichtig, zodat eventuele overdruk langzaam kan worden afgebouwd. Start het apparaat altijd op een afstand van minimaal 3 m van de plaats waar u de brandstoftank hebt gevuld. Als deze veiligheidsinstructie niet wordt opgevolgd, bestaat er brand- en explosiegevaar.

Gebruik alleen de mengsmering die in de gebruiksaanwijzing wordt geadviseerd. Mengsmering veroudert. Gebruik daarom geen mengsmering die ouder dan 3 maanden is. Als deze voorschriften niet worden opgevolgd, kan de motor beschadigd raken en hebt u geen garantie meer op het product.

Voorkom direct contact tussen de huid en benzine en adem benzinedampen niet in. Gevaar voor de gezondheid!

Het apparaat is uitgerust met een tweetaktmotor en werkt daarom uitsluitend op een mengsmering van benzine en tweetaktmotorolie in de verhouding 40:1.

- Gebruik loodvrije benzine met een octaangehalte van minimaal 90.
- U haalt het optimale vermogen uit uw apparaat als u de speciaal voor dit apparaat ontwikkelde tweetaktmotorolie van Grizzly gebruikt. Gebruik superolie voor luchtgekoelde tweetaktmotors als u niet over de motorolie van Grizzly beschikt.

1. Meng benzine en olie in de tot de omvang van de levering behorende brandstof-mengjerrycan (27): Giet benzine (gas) tot aan de markering „585,36“ in. Vul met tweetaktmotorolie (Oil) tot aan de markering „600“ aan. Sluit het reservoir af en schud voorzichtig.
2. Schroef het tankdeksel (37) los en giet het brandstofmengsel in de brandstoftank (2). Veeg rond het tankdeksel brandstofresten af en sluit het tankdeksel weer.

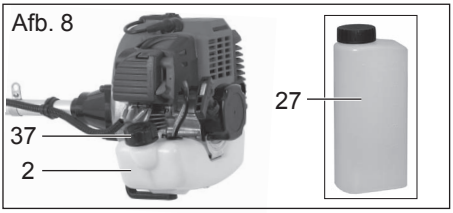

In gebruik nemen

Waarschuwing! Voordat u het apparaat in gebruik neemt, moet u controleren of deze klaar is voor gebruik. Start het apparaat niet als u ook maar de geringste twijfel hebt!

Let vooral op de volgende punten:
- Controleer het maaigereedschap op beschadigingen en slijtage.
- De maaikop moet juist zijn gemonteerd
- Alle schakelaars moeten licht gaan
- De bougie moet stevig vastzitten. Als de stekker loszit, kunnen vonken ontstaan, waardoor brandstofresten vlam kunnen vatten.
- Zorg dat de handgrepen altijd schoon zijn, zodat het apparaat veilig kan worden gehanteerd.
- Alle veiligheidsinrichtingen moeten volgens de voorschriften zijn ingebouwd en geplaatst voordat het apparaat kan worden gestart.

De maaikop moet vrij kunnen lopen.
Controleer voordat u het apparaat start of de maaikop goed zit en of beweegbare delen vrij lopen.

Waarschuwing! Laat u helpen door een vakman of een geautoriseerd servicecenter als u ook maar de geringste twijfel hebt.

Draagriem aandoen (afb. 9)

Draag de schouderband altijd als u met het apparaat werkt. Schakel het apparaat altijd uit voordat u de schouderband losmaakt. Dit in verband met kans op ongelukken.

1. Doe de draagriem (28) aan en sluit de riemgesp (38).
2. Stel de riem zodanig in, dat hij strak zit.
3. Stel de riemlengte zodanig in, dat de karabijnhaak (39) zich ongeveer10 cm onder de heup bevindt.
4. Bevestig de karabijnhaak aan de draadhouder (23) aan de schachtbuis van het apparaat.

Haak het apparaat uit voordat u de motor start en bevestig het bij een draaiende motor aan de draagriem.

Afb. 9

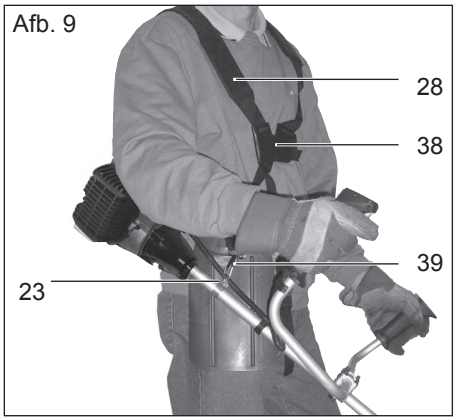

Motor starten (afbeelding 10)

Start de motor op een afstand van minstens drie meter van de vulplaats.

1. Vergewis u dat de beschermdop aan de draadsnijder (zie afbeelding 7, nr. 14) afgenomen is.
2. Zet de schakelaar “Aan/uit” (40) aan het schakelelement (22) omhoog I.
3. Bij een **koude start** zet u de chokehendel (4) in de stand „START“.
   Bij een **warme start** laat u de chokehendel (4) in de stand „RUN“.
4. Druk 10 x op de brandstofpomp (zie af-

beelding 1, nr. 7).

5. Houd het apparaat met één hand aan de bovenste schachtbuis (10) vast. Met de andere hand trekt u meermaals snel aan de startkabel aan de starthandgreep (3), totdat de motor start.
   Opgelet! Startkabel niet te ver uittrekken – gevaar voor een breuk!
6. Indien het apparaat niet start, herhaalt u stap 3 tot 5.
7. Bevestig het apparaat aan de draagriem, die u aangedaan hebt (zie hoofdstuk „Draagriem aandoen“).
8. Om te maaien, houdt u de gashendelblokkering (41) ingedrukt en bedient u de gashendel (42). **Bij de bediening van de gashendel springt de chokehendel (4) automatisch in de stand „RUN“.**
9. Om de motor uit te schakelen, zet u de schakelaar “Aan/uit” (40) omhoog [0].

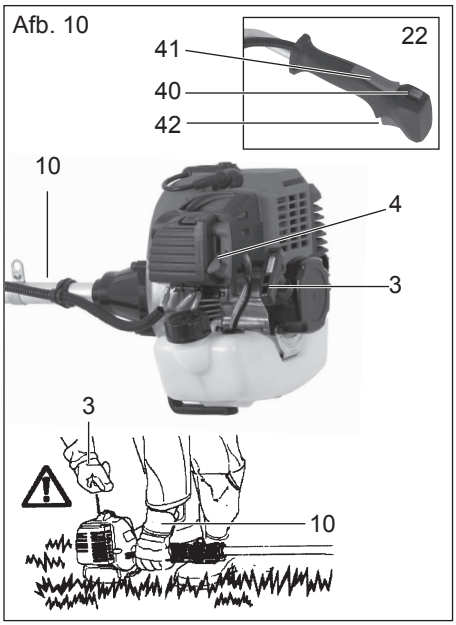

Start de motor na een tweede poging niet. Probeer de motor zonder choke in de stand „RUN“ (warme start) te starten .
Lukt dit niet, dan volgt u de aanwijzingen in het hoofdstuk „Foutopsporing“ op.

Bediening

Werkwijze

- Let bij het maaien op landspecifieke c.q. gemeentelijke voorschriften.
- Maai niet tijdens de algemeen geldende rusttijden.
- Verwijder vaste voorwerpen zoals stenen, metaal en dergelijke. Deze kunnen worden weggeslingerd, wat kan resulteren in schade of letsel.
- Bij het maaien in hoog struikgewas of hekken moet de werkhoogte minimaal 15 cm bedragen. Dan worden dieren zoals egels niet geraakt.

Werk veilig en doordacht!

- Houd het apparaat telkens stevig vast met beide handen (zie afbeelding 8)!
- Maai uitsluitend gras en onkruid! Let op wortels of boomstronken, hierover kunt u struikelen.
- Werk voorzichtig en breng bij het maaien niemand in gevaar. Werk veilig en doordacht!
- Maai alleen bij voldoende licht en zicht!
- Let op de maaikop!
- Maai nooit boven schouderhoogte!
- Vervang het kunststof koord nooit door staaldraad – kans op lestel en vernieling!
- Werk nooit op een ladder!
- Werk uitsluitend op een vaste en stabiele ondergrond!
- Draag het apparaat altijd aan de schouderband of aan de steel.

Werken met spoe

- Houd het apparaat op kleine gazons in een hoek van ca. 30° en draai het gelijkmatig naar links en naar rechts in halve cirkelvormige bewegingen.
- De beste resultaten kunnen worden behaald met een maximum graslengte van 15 cm. Als het gras hoger is, adviseren wij in meerdere cyclussen te maaien.
- Gras rondom bomen, afscheidingspalen of andere hindernissen maait u langzaam met de uiterste uiteinden van het maaikoord.
- Voorkom contact met vaste voorwerpen of hindernissen (stenen, muren, latten enz.). Het koord zal anders zeer snel afslijten. Gebruik de rand van de beschermkap om het apparaat op de juiste afstand te houden.

Opgelet! De snoeikop tijdens de werking niet op de grond leggen!

Koord verlengen

Uw apparaat is uitgerust met een automatische tipwerking voor het dubbele maaikoord. Dat betekent dat de beide koorden worden verlengd als u met de maaikop de bodem aantikt.

1. Houd het werkende apparaat boven een gebied met gras en tip met de maaikop een paar maal enigszins op de bodem. Op deze manier wordt het koord verlengd.
2. Het mes dat in de beschermkap is aangebracht, snijdt het koord op de gewenste lengte.

Als de koorden niet kunnen worden verlengd:

- Schakel het apparaat uit.
- Druk het spoelinzetstuk tot aan de aanslagin en trek krachtig aan de uiteinden van het koord.

Als de uiteinden van de koorden niet zichtbaar zijn:

- Vervang de spoel (zie hoofdstuk ‘De spoel vervangen’).

Let op! Koordresten kunnen worden weggeslingerd, dit kan letsel tot gevolg hebben.

Werken met het metalen maaimes

Draag bij werkzaamheden altijd de schouderband en geschikte veiligheidskleding. Draag oog-, gehoor- en hoofdbeschermin. Let op dat het maaimes correct is gemonteerd. Vervang beschadigde of stompe messen meteen.
Dit kan letsel veroorzaken.

Werk met het maaimes alleen op vrij, vlak terrein. Inspecteer het te maaien terrein zorgvuldig en verwijder alle obstakels. Voorkom dat het maaimes in aanraking komt met steen, metaal of andere obstakels. Het metalen snoeiblad zou beschadigd kunnen worden en er bestaat gevaar voor een terugslag.

- Houd het maaimes bij werkzaamheden boven de grond en beweeg het apparaat in gelijkmatige bewegingen als een zeis heen en weer.
- Houd de maaikop niet schuin.
- Gebruik het apparaat niet voor het

maaien van wildgroei, struikgewas of kreupelhout.
- Controleer het metalen maaimes regelmatig op beschadigingen en vervang het mes indien beschadigd.

Als het apparaat vibreert

Reinig het apparaat, verwijder eventuele grasresten van de maaikop en de beschermkap.

Verzorging en onderhoud

Laat werkzaamheden die niet zijn omschreven in deze gebruiksaanwijzing uitvoeren door ons Grizzly-servicecenter. Draag altijd handschoenen bij werkzaamheden met of aan het metalen maaimes en het koordmes. Dit kan letsel veroorzaken! Gebruik nooit staaldraad. Het gebruik van niet-originele onderdelen kan letsel en onomkeerbare schade aan het apparaat veroorzaken en uw garantie komt onmiddellijk te vervallen.

Apparaat reinigen

- Reinig na iedere maaibeurt de maaiinrichting en de beschermkap.
- Het apparaat mag niet worden afgespoten met of gedrenkt in water.
- Gebruik geen reinigings- c.q. oplosmiddel. U kunt het apparaat daarmee onomkeerbaar beschadigen.

De spoel vervangen (afbeelding 11)

1. Schakel de motor uit.
2. Leg het apparaat op de grond en controleer of er brandstof uit het apparaat lekt en of het apparaat stevig ligt.
3. Schroef de spoelbehuizing (16) in de richting van de wijzers **van de klok** mmet de hand los. Om het werk te vergemakkelijken, kunt u de snoeikophouder (19) en de onderste flens (33a) met de bijgevoegde metalen pin blokkeren (zie ook afbeelding 6).
4. Trek het spoeldeksel (43) af en verwijder de draadspoel (17) uit de spoelbehuizing (16).
5. Om de nieuwe spoel te monteren, voegt u de beide draaduiteinden door de ogen (44) in de spoelbehuizing. Duw de spoel in de spoelbehuizing. Let daarbij op de correcte zitting van de veer (45).
6. Breng het spoeldeksel (43) weer aan en duw het in de opnamen in de spoelbehuizing (16), het klikt hoorbaar vast.

afb. 11

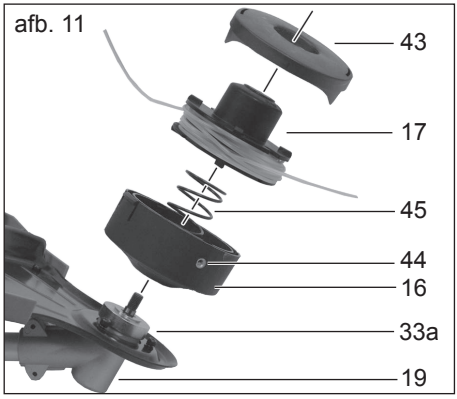

7. Schroef de spoelbehuizing (16) tegen de richting van de wijzers **van de klok** in op de snoeikophouder (19).
8. Trim het draadsnoer tot op ca. 13 cm om de motor tijdens de start- en opwarmfase minder te belasten.

Luchtfilter reinigen (afbeelding 12)

Gebruik de trimmer nooit zonder luchtfilter. Anders komt er stof en vuil in de motor en dat kan leiden tot beschadigingen aan de machine. Houd het luchtfilter schoon.

1. Schakel de motor uit.
2. Druk op de grendelinrichting (46) aan het filterhuis (47) en klap het luchtfilterdeksel (5) weg.
3. Neem de luchtfilter (48) uit het filterhuis (47).
4. Reinig de filter met zeep en water en laat deze in de open lucht drogen.
   Gebruik nooit benzine!
5. Monteer de filter weer in omgekeerde volgorde.

Vervang het filter als het versleten, beschadigd of sterk verontreinigd is.

Bougie vervangen/instellen (afbeelding 13)

Versleten bougies of een te grote elektrodeafstand leiden tot verminderde prestaties van de motor.

1. Schakel het apparaat uit.
2. Trek de bougiekabel (1) van de bougie.
3. Draai de bougie (2) tegen de wijzers van de klok in met de bijgeleverde onderhoudssleutel los.
4. Controleer de elektrodeafstand met een voelermaat (verkrijgbaar in de vakhandel).
   De elektrodeafstand moet 0,6-0,7 mm bedragen (3).
5. Stel de afstand eventueel opnieuw in, door de massa-elektrode van de bougie voorzichtig bij te buigen.
6. Reinig de bougie met een staalborsteltje.
7. Plaats de gereinigde en goed ingestelde bougie of vervang een beschadigde bougie (bijv. bougie ‘Bosch LD L8RTF’)
8. Plaats de bougiekabel weer.

afb. 12

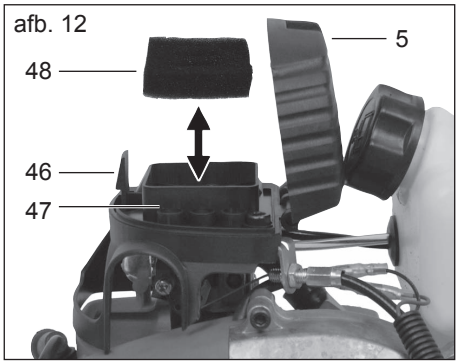

afb. 13

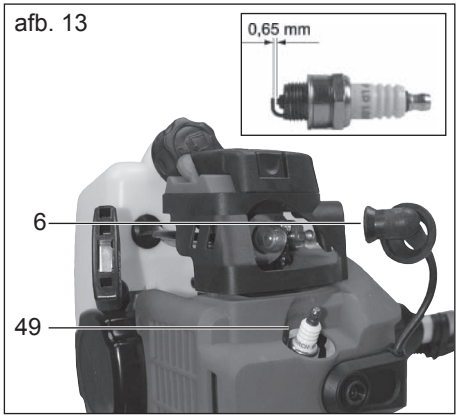

Onderhoudsintervallen

Machineonderdeel	Actie	Voor ieder gebruik	Bedrijfsuren	
			10	20
Schroeven, moeren, bouten	Controleren, aantrekken		✓	
Luchtfilter	Reinigen of vervangen			✓
Brandstoffilter	Vervangen		✓	
Bougie	Reinigen/instellen/ vervangen		✓	
Brandstofslangen	Controleren, eventueel vervangen	✓		
Complete machine	Controleren, eventueel reinigen	✓		
Bedieningsgreep	Werking controleren	✓		
Maaikop	Juiste montage controleren	✓		

Koordmes slijpen

Draag veiligheidshandschoenen om snijwonden te voorkomen.

1. Schroef het koordmes van de beschermkap (afbeelding 1, 17).
2. Klem het koordmes in een bankschroef en slijp het mes met een platte ijzervijl. Vijl voorzichtig en telkens in één richting.

Gebruik het apparaat niet zonder een koordmes of met een defect koordmes. Neem voor beschadigde koordmessen altijd contact op met ons servicecenter.

Brandstoffilter vervangen (afbeelding 14)

Gebruik het apparaat niet zonder brandstoffilter. Vervang het brandstoffilter regelmatig.

1. Leeg de brandstoftank in een geschikt reservoir.
2. Trek de brandstof-zuigkop met een haak uit de tank en trek hem er in een draaiende beweging af.
3. Vervang het brandstoffilter en leg de weer vastgezette zuigkop weer in de tank.

afb. 14

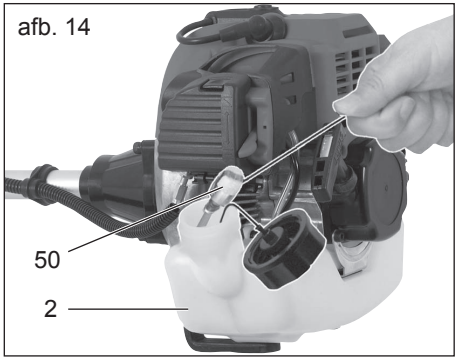

Problemen oplossen

Probleem	Mogelijke oorzaak	Probleem oplossen
Motor start niet	Tank leeg	Brandstof bijvullen
	Verkeerde handelingsvolgorde	Neem de instructies in deze gebruiksaanwijzing voor het starten van de machine in acht
	Motor ‘verzopen’	Gas loslaten, meerdere malen starten, indien nodig de bougie demonteren, reinigen en drogen
	Roetaanslag op de bougies, verkeerde elektrodeafstand	Bougies reinigen, instellen of vervangen
	Bougiedop, bougiekabel beschadigd	Vervangen
	Carburateur, -spoeiers verontreinigd, verkeerd ingestelde menging	Carburateur door een deskundige op een gespecialiseerde werkplaats laten reinigen en instellen
	Brandstoffilter verstopt	Brandstoffilter vervangen of reinigen
Motor loopt stationair te snel	Motor koud	Langzaam warm laten draaien, evt. choke enigszins sluiten
Motor levert geen maximaal vermogen	Roetaanslag op de bougies, verkeerde elektrodeafstand	Bougies reinigen, instellen of vervangen
	Choke in de verkeerde stand	Zet de choke op ‘Bedrijf’
	Verontreinigd luchtfilter	Luchtfilter reinigen of vervangen
	Carburateur, -spoeiers verontreinigd, verkeerd ingestelde menging	Carburateur door een deskundige op een gespecialiseerde werkplaats laten reinigen en instellen
	Verkeerde mengsmering	Brandstof conform de gebruiksaanwijzing bijvullen
	Afdichtring in motorcarter niet dicht	Laat de fout door een deskundige op een gespecialiseerde werkplaats verhelpen
	Cilinder, zuigerringen versleten	
	Verkeerde ontsteking	
Buitensporig veel uitlaatgas-/ rookvorming	Verkeerd ingestelde menging carburateur	Laat de carburateur door een deskundige instellen
	Verkeerde mengsmering	Brandstof conform de gebruiksaanwijzing bijvullen

Carburateur instellen

De carburateur wordt af fabriek ingesteld op een optimaal vermogen. Als bijstellen nodig is, moet dit worden uitgevoerd op een gespecialiseerde technische werkplaats.

Bewaren

Algemene instructies voor het bewaren

- Reinig het apparaat en de accessoires zorgvuldig om schimmelvorming tegen te gaan.
- Bewaar het apparaat op een droge, stofvrije plaats buiten bereik van kinderen.
- Wikkel het apparaat niet in een plastic zak, omdat dan door vochtinwerking schimmelvorming kan optreden.
- Leg het apparaat niet op de beschermkap, hang het bij voorkeur op aan de bovenste handgreep.

Kortere pauzes tussen werkzaamheden

Als deze instructies niet worden opgevolgd, kunnen brandstofresten in de carburateur startproblemen of permanente schade veroorzaken.

1. Leeg de brandstoftank op een goed geventileerde plek.
2. Start de motor en laat hem stationair draaien tot de motor niet meer loopt en er zich geen brandstof meer in de carburateur bevindt.
3. Laat de motor afkoelen (ca. 5 minuten).

Bij pauzes van langer dan 3 maanden:

4. Draai de bougie los met een bougiesleutel (zie ‘Bougie vervangen/instellen’).
5. Laat een theelepel zuivere 2-taktolie in de verbrandingsruimte lopen en trek vervolgens enkele malen aan het startkoord om de olie binnenin de motor te verdelen.
6. Plaats de bougie weer.

Reserveonderdelen

Reserveonderdelen kunt u direct via ons servicecenter bestellen. Vermeld bij de bestelling het machinetype en het positienummer in de uittrektekening.

Alternatief kunt u in de gespecialiseerde handel een 2,5 mm dikke nylondraad verkrijgen en deze zelf op de draadspoel opwikkelen.
Let erop dat de draad parallel in de beide draadkanalen ligt en tegen de draairichting van de motor in opgewikkeld wordt.
De draairichting van de motor is op de beschermende afdekking met een pijl gekenmerkt.
Bovendien mag de draadspoel niet te vol gevuld worden omdat anders het draadautomatisme niet correct functioneert.

Afvalverwerking en milieubescherming

Afgewerkte olie en benzineresten niet in het riool of in de afvoer weggieten. Ruim uw afgewerkte olie en benzineresten op milieuvriendelijke wijze op - geef ze af op een inzamelpunt van chemisch afval.
Breng het apparaat, de toebehoren en de verpakking naar een geschikt recyclagepunt.



Machines horen niet bij huishoudelijk afval thuis.

Geef het apparaat in een recyclagepark af. De gebruikte onderdelen van kunststof en metaal kunnen per categorie gescheiden worden en zodoende gerecycleerd worden. Raadpleeg hiervoor ons servicecenter.

Garantie

- Wij geven 24 maanden garantie op dit product.
- Beschadigingen, die aan natuurlijke slijtage, overbelasting of onoordeelkundige bediening te wijten zijn, blijven van de garantie uitgesloten. Bepaalde componenten zijn onderhevig aan een normale slijtage en zijn van de garantie uitgesloten. In het bijzonder betreft het hierbij: metalen snoeiblad, draadspoel, snoeidraad, draadsnijder, luchtfilter en bougie.
- De vereiste voorwaarde voor garantievergoedingen is bovendien dat de in de gebruiksaanwijzing verstrekte instructies voor de reiniging en het onderhoud in acht genomen werden.
- Beschadigingen, die door materiaal- of fabricagefouten ontstaan zijn, worden gratis door schadeloosstelling of door een herstelling verholpen. Voorwaarde is dat het apparaat niet gedemonteerd is en met aankoop- en garantiebewijs bij de dealer wordt ingeleverd.

Reparatieservice

- Herstellingen, die niet onder de garantie ressorteren, kunt u tegen facturatie door ons servicecenter laten doorvoeren. Ons servicecenter maakt graag voor u een bestek op.
  Wij kunnen apparaten slechts behandelen indien ze voldoende verpakt en gefrankeerd toegezonden werden.
- **Opgelet:** In geval van klachten of service dient u uw apparaat in een gereinigde toestand en met een vermelding van het defect naar het adres van ons servicecenter te zenden.
  Ongefrankeerd – als oningepakt vrachtgoed, als expresgoed of met een andere speciale vracht – ingezonden apparaten worden niet aangenomen.
- Een afvalverwijdering van uw apparaat voeren wij gratis door.

Technische gegevens

Motor .....Eéncilinder-tweetaktmotor
Mengsmering..... 40:1
Cilinderinhoud..... 43 cm³
Maximaal vermogen ..... 1,25 kW
Motortoerental bij onbelaste
werking .....3000 min^{-1}
Motortoerental bij aanbevolen
max. spindeltoerental ..... 11000 min^{-1}
Max. Motortoerental van de spil
met snijdblad .....8000 min^{-1}
Brandstofverbruik
max.motorvermogen.....0,534 kg/h
Specifiek brandstofverbruik 0,630 kg/kWh
Tankinhoud ..... 1200 cm³
Gewicht
(zonder brandstof, snijdgereedschap
en beschermingsinrichting).....7,62 kg
Metalen snijdblad
bladdiameter ..... 230 mm
Koord
Maaicirkel..... 460 mm
Koorddikte..... 2,5 mm
Koordlengte.....2 x 3,2 m
Geluidsdrukniveau
(L_{pA})..... 103 dB (A), K_{pA}=1 dB
Akoestisch niveau
(L_{wA})
gegarandeerd:..... 113 dB(A)
gemeten: .....112 dB(A); K_{wA}=1 dB
Vibratie (a_n).....9,3 m/s^2, K_n=3,7 m/s^2

Technische en optische wijzigingen kunnen in het kader van de verdere ontwikkeling zonder aankondiging doorgevoerd worden. Alle in deze gebruiksaanwijzing vermelde afmetingen, aanwijzingen en gegevens zijn daarom niet bindend. Wettige aanspraken, die op basis van deze gebruiksaanwijzing gemaakt worden, kan men daarom niet doen gelden.

BG

Съдържание

Предназначение 154
Инструкции за безопасност 155
Общи инструкции за безопасност 155
Допълнителни правила за безопасност 157
Предпазни мерки срещу откат....158
Символи в упътването 159
Символи върху уреда.....159
Общо описание 161
Схема 161
Предпазни функции 162
Описание на начина на действие.162
Обем на доставка.....162
Монтаж.....163
Монтиране на тръбата от две части 163
Монтиране на ръкохватката 163
Монтиране/демонтиране на металния режещ лист 163
Монтиране/демонтиране на капсулата на шпулата 164
Наливане на гориво.....165
Пуск 166
Поставяне на колана за носене .166
Пускане на двигателя.....167
Обслужване 167
Инструкции за работа.....167
Работа с шпулата с нишка 168
Удължаване на режещата нишка. 168
Работа с металния режещ лист..169
Ако уредът вибрира.....169
Техническо обслужване и поддръжка 169
Почистване на уреда 169
Смяна на шпулата 169
Почистване на въздушния филтър 170
Смяна / регулиране на запалителната свещ.....171
Интервали за техническа поддръжка.....171
Диагностика 172
Заточване на приспособлението за отрязване на нишката.....173
Смяна на горивния филтър 173
Регулиране на карбуратора 173
Съхранение.....173
Общи указания за съхранение.....173
Съхранение по време на работните паузи 173
Резервни части.....174
Изхвърляне/опазване на околната среда.....174
Гаранция.....174
Ремонтен сервиз.....175
Технически данни 175
Превод на оригиналната CE-декларация за съответствие 240
Технически чертеж.....241
Grizzly-Service-Center 243

Предназначение

При работа с шпулата с нишка моторната коса е подходяща за рязане на трева в градини, по продължение на краищата на лехи и около дървета или оградни колчета.
При работа с металния режещ лист уредът реже трева, плевели или слаби растения. Уредът е предвиден само за частна употреба. Всяка друга употреба, която не е изрично разрешена в настоящото упътване, може да причини повреди на уреда и да представлява сериозна опасност за ползвателя.
Уредът не е предвиден за рязане на храсти, малки дървета или подобни растения.
Уредът е предназначен за употреба от възрастни. Младежи над 16 години могат да използват уреда само под контрол. Обслужващото лице или ползвателят е отговорен за злополуки или увреждане на други хора или тяхната собственост. Производителят не отговаря за щети в резултат на неправилна употреба или грешно обслужване.

Инструкции за безопасност



За да можете да работите с уреда безопасно, трябва точно да се спазват всички указания и цялата информация за безопасност, монтаж и експлоатация в ръководството за експлоатация. Всички хора, които обслужват или поддържат уреда, трябва да познават ръководството за експлоатация и да са информирани за потенциалните опасности.

Достъпът трябва да бъде забранен на деца, болни и немощни хора. Децата трябва да са под надзор, когато се намират в зоната на машини. Спазвайте регионалните и местни разпоредби за предотвратяване на злополуки, които важат при вас. Същото важи за всички разпоредби за безопасност на труда и защита на здравето на работното място.
Не може да се търси отговорност от производителя, ако машините му се променят без разрешение и ако от такива промени произтичат щети за хора или предмети.



Предупреждение! При употребата на машини трябва винаги да се вземат принципни предпазни мерки. Спазвайте също всички съвети и указания в допълнителните инструкции за безопасност.

Общи инструкции за безопасност

1. **Внимавайте за заобикалящите условия, при които работите**. Моторният уред отделя отровни отработени газове, докато двигателят работи. Тези газове могат да са без мирис и да не се виждат. Затова никога не бива да работите с уреда в затворени и лошо вентилирани помещения. При работа осигурете достатъчно осветление. Внимавайте за сигурната стойка при влага, сняг, лед, по наклон и върху неравен терен.
2. **Не допускайте чужди хора до уреда**. Посетители и зрители, преди всичко деца и болни и немощни хора трябва да се държат далече от работното място. Не допускайте други хора да пипат инструментите. Предавайте уреда само на хора, които са запознати с уреда и неговата употреба.
3. **Осигурете безопасно транспортиране и съхранение на уреда**. Носете уреда винаги за колана за носене висящ или за тръбата. Уредите, които не се използват, трябва да се съхраняват на сухо, по възможност разположено на височина място или да се заключват без достъп.
4. **Използвайте правилния инструмент за всяка работа**. Не използвайте например малки инструменти или принадлежности за работи, които всъщност трябва да се извършат с тежък инструмент. Използвайте инструментите само за целите, за които те са конструирани.
5. **Внимавайте за подходящо облекло**. Облеклото трябва да е целесъобразно и да не пречи при работа. Носете облекло с вложки за защита от порязване.
6. **Използвайте лични предпазни средства**. Носете предпазни обувки

със стоманено бомбе/стоманени фордове и неплъзгаща се подметка.
Носете защитна каска, ако при работа има риск от падащи предмети.

7. **Носете защитни очила**. Могат да бъдат изхвърлени предмети. Могат да последват тежки наранявания на очите.
8. **Носете защита за слуха**. Носете лична защита от шума, например защитни тапи за уши.
9. **Защита на ръцете**. Носете здрави ръкавици – ръкавиците от кожа предлагат добра защита.
10. **Експлоатация на уреда**. Никога не работете с режещия инструмент без защита. Опасност от нараняване от изхвърлени части.
11. **Махнете глухите ключове и др**. Всички ключове и др. трябва да се махнат, преди уредът да се включи.
12. **Бъдете винаги внимателни**. Внимавайте какво правите. Използвайте здравия си разум. Не използвайте моторни инструменти, когато сте уморени. С уреда не бива да се работи под влиянието на алкохол,дрога или медикаменти, които нарушават способността за реагиране.
13. **Наливане на гориво**.

- Винаги се придържайте към действащата наредба за защита от пожар и съответните разпоредби на провинцията/федерални разпоредби за предотвратяване на пожар.
- Бензинът и бензиновите пари са много пожароопасни. Не наливайте гориво, когато двигателят работи или е още горещ. При зареждане внимавайте за добрата вентилация. Пушенето и откритият огън са забранени.
- Преди зареждане двигателят винаги трябва да се спре. Винаги отваряйте внимателно капачката на резервоара, за да може наличното свръхналягане да спадне бавно и да не излезе гориво. Поради работата с уреда корпусът се нагрява. Затова преди зареждане оставете уреда да се охлади. В противен случай горивото може да се запали и да предизвика тежки изгаряния.
- При зареждане с гориво трябва да се внимава да не се налива прекалено много. Ако се излее течност, тя трябва веднага да се отстрани, а уредът да се почисти.
- След зареждането внимавайте за сигурното положение на заключващия болт, за да предотвратите разхлабването в резултат на възникващите вибрации при работа.
- Внимавайте за недостатъчната плътност. Ако излезе гориво, не пускайте двигателя. Опасност за живота поради изгаряния!

14. **Продължителност на употреба и паузи.** По-продължителната употреба на моторния уред може да доведе до смущения в кръвоносяването на ръцете поради вибрациите. Но вие можете да удължите продължителността на употреба чрез подходящи ръкавици или редовни паузи. Имайте предвид, че личната склонност към лошо кръвоносяване, ниските външни температури или голямата сила на захващане при работа намаляват продължителността на употреба.
15. **Внимавайте за повредени части**. Преди пуск и след силни удари проверявайте уреда за признаци за повреди и износване. Повредени ли са отделни части? При леки повреди се запитайте сериозно, дали въпреки това инструментът

ще работи безупречно и безопасно. Внимавайте за правилното регулиране и настройка на движещите се части. Правилно ли захващат частите една в друга? Има ли повредени части? Всичко правилно ли е инсталирано? Налице ли са всички други условия за безупречно функциониране? Повредените защитни устройства и др. трябва да бъдат надлежно ремонтирани или сменени от оторизирани лица, освен ако в ръководството за експлоатация не е обяснено друго. Дефектните превключватели трябва да бъдат сменени от оторизирана служба. При евентуални ремонти се обърнете към оторизиран от нас сервиз.

16. **Изключвайте двигателя винаги** преди да извършвате настройки и работи по техническата поддръжка. Това важи най-вече за работи по режещата глава.
17. **Използвайте само разрешени части**. При техническа поддръжка и ремонт използвайте само идентични резервни части. За резервни части се обръщайте към сервизния център на Grizzly.

Предупреждение! Употребата на други глави за косене и принадлежности и монтажни части, които не са изрично препоръчани, може да застраши хора и обекти. Инструментът може да се използва само за предвиденото предназначение. Употребата за всякакви други цели се счита за неправилна. За материални и персонални щети в резултат на подобна неправилна употреба е отговорен само ползвателят, в никакъв случай производителят.

Не може да се търси отговорност от производителя, ако неговите машини се използват променени или неправилно и ако от това произтичат щети.

Внимание! И при правилна употреба на инструмента винаги остава известен скрит риск, който не може да се изключи. От вида и конструкцията на инструмента могат да се изведат следните потенциални опасности:

- Контакт с незащитената режеща глава (порязване).
- Бъркане в работещата коса (порязване).
- Увреждане на слуха, ако не се носи подходяща защита.
- Образуване на вредни за здравето прах и газове при употреба на уреда в затворени помещения (прилошаване)

Допълнителни правила за безопасност

1. **Внимание!** Ръцете и краката винаги трябва да се държат далече от зоната на рязане, преди всичко при пускане на уреда. Ръката върху допълнителната ръкохватка трябва винаги да се държи свободна.
2. Дръжте уреда винаги с двете ръце на мултифункционалната ръкохватка. Дръжте уреда винаги на подходящо безопасно разстояние от тялото и заемете стабилно положение на тялото. Винаги използвайте колана за носене.
3. Винаги носете защитни очила.
4. Използвайте уреда само на дневна светилна или при възможност на добро изкуствено осветление.
5. Не използвайте уреда при дъжд или влажна трева.

6. Преди употреба или след удар проверете уреда за евентуални повреди, ако е необходимо, ремонтирайте.
7. Не използвайте уреда, ако защитните устройства са повредени или не са монтирани правилно.
8. Уверете се, че вентилационните отвори на двигателя, защитният капак и режещото устройство са винаги почистени от замърсявания или остатъци.
9. По време на работа винаги се уверявайте, че в радиус от най-малко 15 метра няма нито хора, нито животни. Незабавно спрете уреда, ако някой, най-вече деца се доближат до машината.
   При работа на уреда могат да бъдат изхвърлени камъни и други части, които могат да доведат до тежки наранявания.
10. Когато уредът работи, не се доближавайте до движещите се части (в зоната на режещите устройства). След изключване режещата глава продължава да се върти още няколко секунди.
11. Преди употребата на уреда от работната зона трябва да се махнат камъните, клоните и всякакъв друг твърд материал.

Пуснете машината, само както е описано в упътването. При пускане уредът не бива да бъде обърнат обратно или да се намира в работно положение.

Не пресичайте с работещ уред улици или пътища, покрити с чакъл.

12. При удължаване на режещата нишка е необходимо максимално внимание. Има опасност от порязване. След извършване на тези операции преди пускане на уреда е необходимо отново да се заеме правилно положение за работа.
13. Не използвайте метални режещи шпули или триони. Имайте предвид, че след отпускане на превключвателя уредът продължава да работи още няколко секунди.
14. Изключете двигателя (превключвател за включване/изключване изкл), когато:

- зареждате уреда с гориво,
- не го използвате,
- оставяте го без надзор,
- почиствате го,
- транспортирате го от едно място на друго,
- сваляте или сменяте режещото устройство или регулирате с ръка дължината на режещата нишка.

Предпазни мерки срещу откат

При откат ползвателят получава силен удар от моторната коса. В резултат на това той може да изгуби контрол над уреда и тежко да се нарани. Ще избегнете откати чрез внимание и правилна техника.

При работа на металния режещ лист има опасност от откат, ако острието на ножа попадне на препятствие (камък, дърво).

- Дръжте уреда здраво с две ръце.
- Внимавайте върху земята да няма препятствия и не използвайте металния режещ диск в близост до огради, метални колчета или други подобни..

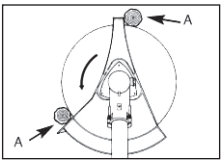

Използвайте само добре заточени инструменти. За рязане на дебели пръти поставете уреда в положение A

Символи в упътването

Знаци за опасност с данни за защита от персонални или материални щети.

Заповеден знак (вместо удивителен знак заповедта е обяснена) с данни за предпазване от щети.

Указателен знак с информация за по-добра работа с уреда.

Символи върху уреда

Върху вашия уред ще намерите указателни символи. Те предават важна информация за продукта или указания за употреба.

- Внимание: Необходими са специфични предпазни мерки при работа с уреда!
- Преди употреба цялото ръководство за експлоатация трябва да се прочете и да се разбере. Неспазването на инструкциите за обслужване може да е о**пасно за живота**!



Преди употреба на уреда прочетете внимателно ръководството за експлоатация.



Носете защита за зрението, слуха и главата.



Носете защитни ръкавици. Опасност от порязване.



Носете предпазни обувки със стабилна подметка.



Уверете се, че при пускане и по време на работа режещата глава няма да опре в чужди тела.



Поддържайте безопасно разстояние от минимум 15 метра спрямо трети лица.



Опасност от изхвърлени части! Дръжте другите хора далече.



Внимание! Бензинът и бензиновите пари са пожароопасни. Опасност от пожар и експлозия!

BG



Внимание нагорещени повърхности, опасност от изгаряне!



Данни за гарантираното ниво на шума L_{WA} в dB.



Съотношение на смесване 40:1,
Да се използва САМО горивна смес



Символ на горивната помпа:
Преди старта натиснете горивната помпа 10x



Символ на лоста
Лост в положение за студен старт (START)

Лост в положение за топъл старт (RUN)

Общо описание

Схема

Фиг. 1

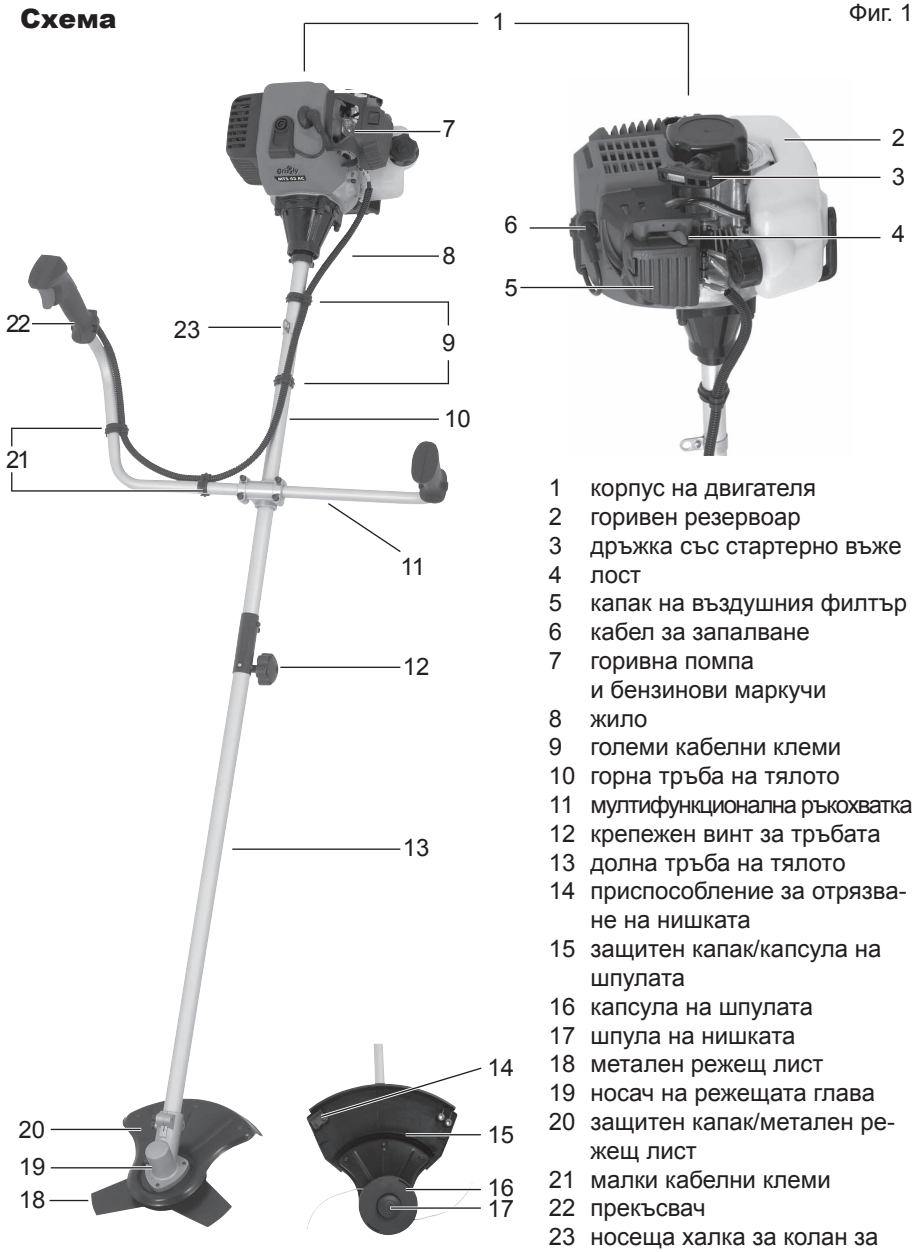

1 корпус на двигателя
2 горивен резервоар
3 дръжка със стартерно въже
4 лост
5 капак на въздушния филтър
6 кабел за запалване
7 горивна помпа и бензинови маркучи
8 жило
9 големи кабелни клеми
10 горна тръба на тялото
11 мултифункционална ръкохватка
12 крепежен винт за тръбата
13 долна тръба на тялото
14 приспособление за отрязване на нишката
15 защитен капак/капсула на шпулата
16 капсула на шпулата
17 шпула на нишката
18 метален режещ лист
19 носач на режещата глава
20 защитен капак/метален режещ лист
21 малки кабелни клеми
22 прекъсвач
23 носеща халка за колан за носене

Предпазни функции

- **Превключвател за включване/ изключване (фиг. 10, № 40)**
  С превключвателя за включване/ изключване се изключва двигателят. Той трябва да е в положение |I|, за да се пусне двигателят отново

- **Блокировка на лоста за газта (фиг. 9, № 4)**
  предотвратява случайното ускоряване на двигателя. Лостът за газта може да се задейства, само когато блокировката на лоста за газта е натисната.

- **Защитни капаци (фиг. 1, № 15 + 20)**
  предпазват обслужващото лице от нежелателен допир до режещия инструмент и изхвърлени чужди тела

Описание на начина на действие

Ръчната и преносима моторна коса се задвижва от двигател с вътрешно горене, който по време на работа е непрекъснато в експлоатация.
Преносът на сила се осъществява посредством съединителна шайба, която чрез центробежен съединител при високи обороти пренася мощността на двигателя върху режещото устройство.
Като режещо устройство уредът има автоматична шпула с двойна нишка и допълнително метален режещ лист, които могат да се монтират по избор.
При рязането две пластмасови нишки или три метални ножа се въртят около ос, вертикална спрямо равнината на рязане. За защита на ползвателя уредът е оборудван със защитно устройство, което покрива режещото устройство.

Начина на действие на частите за обслужване можете да видите в следващите описания

Обем на доставка (фиг. 2)

Първо разопаковайте уреда и проверете, дали е пълен.

- Част от двигателя с горна тръба на тялото, жило и немонтирана мултифункционална ръкохватка (виж фиг. 1)
- Долна тръба на тялото с носач на режещата глава (виж фиг. 1)

15 защитен капак/капсула на шпулата (вкл. крепежни принадлежности)
16+17 капсула на шпулата с шпула с нишка
18 метален режещ лист
20 защитен капак/метален режещ лист (вкл. крепежни принадлежности)
24 ключ с вътрешен шестостен
25 метален щифт
26 ключ за техническа поддръжка
27 туба за смесване на гориво
28 колан за носене

- Ръководство за употреба

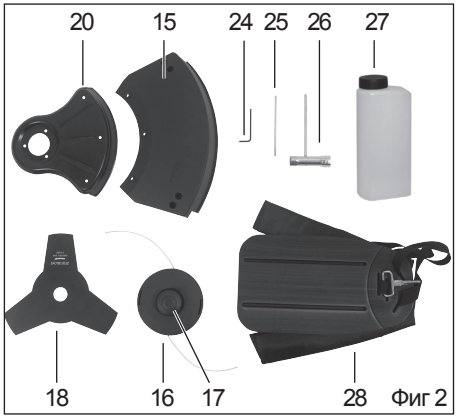

Фиг 2

Монтаж

Преди да пуснете уреда в експлоатация, трябва да сглобите тръбата на тялото от две части, да монтирате ръкохватката, да монтирате режещото устройство със защитния капак, да поставите колана за носене, да налеете гориво и да проверите уреда.

Монтиране на тръбата от две части (фиг. 3)

1. Издърпайте капачката за защита при транспортиране (29) от долната тръба на тялото (13).
2. Развийте крепежния винт за тръбата (12) на горната тръба на тялото (10).
3. Вкарайте двете тръби на тялото (10 + 13) една в друга, така че фиксиращото копче (30) да се фиксира в предвидения отвор в горната тръба на тялото.
4. Отново затегнете крепежния винт на тръбата (12).

Фиг 3

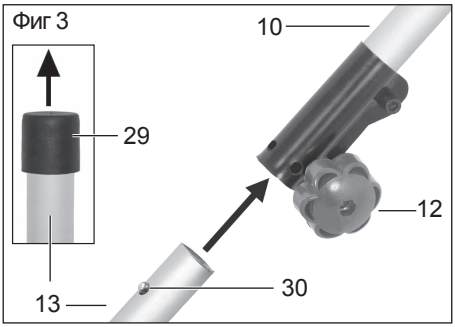

Уверете се, че долната тръба на тялото стои неподвижно и безопасно, преди да пуснете уреда.

5. **Демонтаж:**
   Развийте крепежния винт на тръбата (12). Натиснете фиксиращото копче (30) и издърпайте тръбите една от друга.

Монтиране на ръкохватката (фиг. 4)

1. Развийте 4-те болта с вътрешен шестостен (31) на горната тръба на тялото (10) и демонтирайте държача на дръжката (32).
2. Поставете мултифункционалната ръкохватка (11) в държача за ръкохватката на горната тръба на тялото (10) и я закрепете с помощта на държача за ръкохватката и 4-те болта.
3. Фиксирайте жилото (8):

с голямата кабелна клема (9) за горната тръба на тялото (10),

с малката кабелна клема (21) за мултифункционалната ръкохватка (11).

Внимавайте жилото (8) да не е усукано или пречупено.

Фиг 4

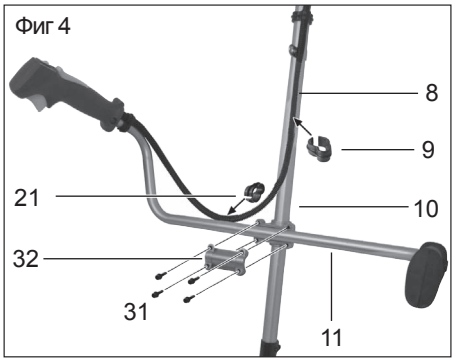

Монтиране/демонтиране на металния режещ лист

При работа с металния режещ лист носете защитни ръкавици.

Демонтажът на капсулата на шпулата е описан в раздела „Монтиране/демонтиране на капсулата на шпулата“.

Монтиране на защитния капак/металния режещ лист (фиг. 5):

1. При необходимост развийте монтирания на носача на режещата глава (19) горен (33b) и долен (33a) фланец.
2. Завинтете защитния капак (15) с помощта на 3-те приложени винта (34) за носача на режещата глава (19).

Монтиране на металния режещ лист (фиг. 5):

3. Поставете металния режещ лист (18) и фланеца (33a+b) в следната последователност върху носача на режещата глава (19):
   Долен фланец (33a) – Метален режещ лист (18) – Горен фланец (33b)
4. Завинтете металния режещ лист (18) **обратно на часовниковата стрелка** с крепежната гайка (35) и с помощта на ключа за техническа поддръжка (виж фиг. 2, № 26).

Фиг 5

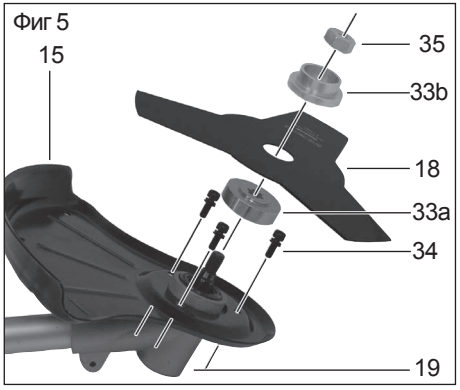

Демонтиране на металния режещ лист (фиг. 6):

5. За блокиране на вала вкарайте приложения метален щифт (25) в предвидения за това отвор отстрани на носача на режещата глава (19) и на долния фланец (33a).
6. Развийте крепежната гайка **в посока на часовниковата стрелка** с помощта на ключа за техническа поддръжка (26) и свалете горния фланец (33b) и металния режещ лист (18).

Фиг 6

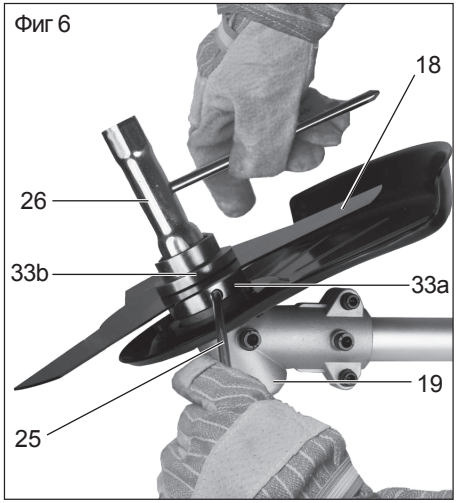

Монтиране/демонтиране на капсулата на шпулата (фиг. 7)

Демонтажът на металния режещ лист е описан в раздела „Монтиране/демонтиране на металния режещ лист“.

Монтиране на защитния капак/шпулата с нишка:

1. Завинтете защитния капак/капсулата на шпулата (15) с помощта на прило-

жените 3 болта и гайки (36) на защитния капак/металния режещ лист (20).

Монтиране на капсулата на шпулата:

2. Завийте капсулата на шпулата (16) **обратно на часовниковата стрелка** ↷ както е показано на фигурата, с ръка за носача на режещата глава.
3. Свалете защитната капачка на приспособлението за отрязване на нишката (14).

Демонтиране на капсулата на шпулата:

4. Развийте капсулата на шпулата (16) **с ръка в посока на часовниковата стрелка** ↶ За по-лесна работа можете да блокирате носача на режещата глава (19) и долния фланец (33a) с приложения метален щифт (виж също фиг. 6).
5. Демонтирайте защитния капак (15) и поставете защитната капачка на приспособлението за отрязване на нишката (14).

Фиг 7

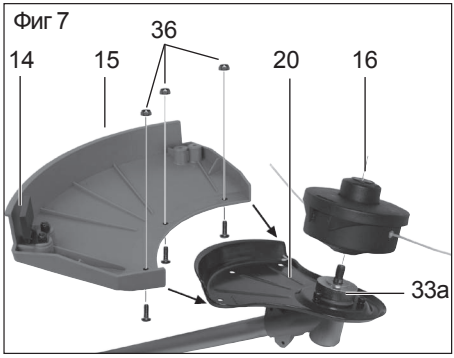

Наливане на гориво (фиг. 8)

При работа с гориво винаги осигурявайте добра вентилация.

При зареждане не пушете и дръжте далече всякакви източници на топлина. Никога не зареждайте при работещ двигател. Отворете капачката на резервоара внимателно, за да може евентуално наличното свръхналягане бавно да спадне. Пуснете уреда на разстояние от най-малко 3 метра от мястото на зареждане с гориво. При неспазване има опасност от пожар или експлозия.

Използвайте само препоръчаната в упътването горивна смес. Горивната смес старее. Затова не използвайте горивна смес, постара от 3 месеца. При неспазване двигателят може да се повреди, а вашата гаранция да изгори.

Избягвайте директен контакт с бензин и вдишването на бензинови пари. Има опасност за здравето!

Уредът е оборудван с двутактов двигател и затова работи само със смес от бензин и масло за двутактови двигатели в съотношение 40:1.

- Използвайте безоловен качествен бензин с октаново число най-малко 90.
- Оптимална мощност ще постигнете, ако използвате специално разработеното за уреда масло за двутактови двигатели Grizzly. Ако то не е налично, използвайте супер масло за двутактови двигатели с въздушно охлаждане

1. Смесете бензина и маслото във включената в обема на доставка туба за смесване на горивото (27):

Налейте бензин (газ) до маркировката „585,36“.
Налейте масло за двутактови двигатели (масло) до маркировката „600“.
Затворете резервоара и разклатете внимателно.

2. Развийте капачката на резервоара (37) и налейте горивната смес в горивния резервоар (2). Избършете остатъците от гориво около капачката на резервоара и отново затворете капачката на резервоара.

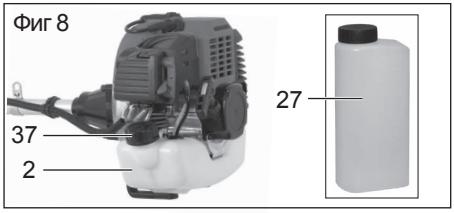

Пуск

Предупреждение! Преди да пуснете уреда, трябва да проверите, дали той е в състояние за безопасна експлоатация. Ако имате някакви колебания, не пускайте уреда!

Внимавайте преди всичко за следните точки:

- Проверка на режещите инструменти за повреда и износване.
- Правилен монтаж на режещата глава
- Лесна подвижност на всички превключватели
- Сигурно положение на щекера на запалителната свещ. При хлабав щекер могат да се образуват искри и така да се запали излизащата горивно-въздушна смес.
- Гарантирайте чистотата на ръкохватките, за да можете да водите уреда безопасно.
- Всички предпази и защитни устройства трябва да бъдат надлежно монтирани и на мястото си, преди уредът да може да се стартира.

Режещата глава трябва да може да се движи свободно.
Преди да пуснете уреда, се уверете, че режещата глава е в правилно положение и че движещите се части са свободни.

Предупреждение! Ако имате някакви съмнения, при експлоатацията на уреда потърсете помощ от специалист в оторизиран сервизен център.

Поставяне на колана за носене (фиг. 9)

Винаги носете колан за носене, когато работите с уреда. Винаги изключвайте уреда, преди да свалите колана за носене. Има опасност от злополука.

1. Поставете колана за носене (28) и затворете катарамата на колана (38).
2. Регулирайте колана така, че да е изпънат.
3. Регулирайте дължината на колана, така че карабинната кука (39) да се намира около 10 cm под хълбока.
4. Закрепете карабинната кука за носещата халка (23) на тръбата на тялото на уреда.

Откачете уреда преди да пуснете двигателя и го закрепете с работещ двигател на колана за носене.

Фиг 9

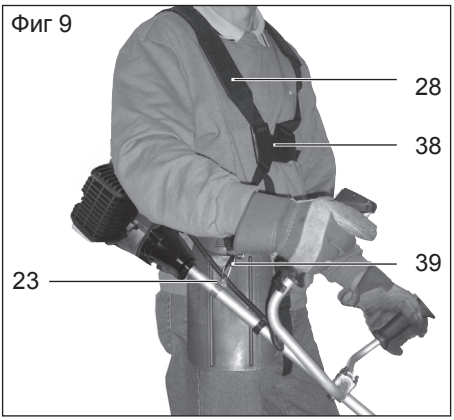

Пускане на двигателя (фиг. 10)

Пускайте двигателя на разстояние най-малко три метра от мястото на зареждане.

1. Уверете се, че защитната капачка на приспособлението за отрязване на нишката (виж фиг. 7, № 14) е свалена.
2. Монтирайте превключвателя за включване/изключване (40) на прекъсвача (22) I.
3. При студен старт поставете лоста (4) в положение „START“.
   При топъл старт поставете лоста (4) в положение „RUN“ .
4. Натиснете горивната помпа 10 x (виж фиг. 1, № 7).
5. Дръжте уреда здраво с една ръка за горната тръба на тялото (10). С другата ръка издърпайте няколко пъти бързо стартовото въже за дръжката (3), докато двигателят тръгне.
   Внимание! Не дърпайте прекалено много стартовото въже – опасност от скъсване!
6. Ако уредът не тръгне, повторете крачки 3 до 5.
7. Закрепете уреда за поставения колан за носене (виж глава „Поставяне на колана за носене“).
8. За косене дръжте блокировката на лоста за газта (41) натиснат и задействайте лоста за газта (42). При задействане на лоста за газта лостът (4) автоматично отива в положение „RUN“.
9. За изключване на двигателя вдигнете ключа за включване/изключване (40). 0 .

Фиг 10

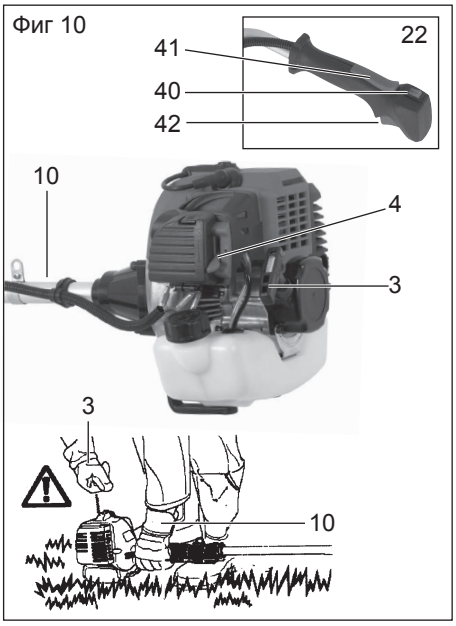

Ако след два опита двигателят не тръгне, опитайте да го стартирате без лостът да е в положение „RUN“ (топъл старт).
Ако не успеете, следвайте указанията в главата „Диагностика“.

Обслужване

Инструкции за работа

- При рязане внимавайте за специ-

фичните за страната и общинските разпоредби.
- Не режете през общоприетото време за почивка.
- Твърдите предмети като камъни, метални части или др. трябва да се махнат. Те могат да бъдат изхвърлени и така да предизвикат персонални/или материални щети.
- При рязане във високи гъсталаци или живи плетове работната височина трябва да е най-малко 15 cm. Така няма да навредите на животните, например таралежи.

Работете безопасно и съсредоточено!
- Винаги дръжте уреда здраво и безопасно с две ръце (виж фиг. 8)!
- Режете само трева и плевели! Внимавайте за корени или пънове на дървета, има опасност от препъване.
- При работа се оглеждайте наоколо и не наврeждайте на никого при рязане. Работете спокойно и съсредоточено!
- Работете само при достатъчна видимост и светлина!
- Наблюдавайте режещата глава!
- Никога не режете над височината на ръста!
- Никога е заместваите пластмасовия шнур със стоманена тел – опасност от нараняване и разрушаване!
- Не работете, докато стоите върху стълба!
- Работете само върху здрави и стабилни основи!
- Винаги носете уреда, окачен на колана за носене, или за тръбата.

Работа с шпулата с нишка

- Дръжте уреда на малки тревни участъци под ъгъл от около 30° и въртете равномерно надясно и наляво, като описвате полукръг около вас самите.
- Най-добри резултати се получават при максимална дължина на тревата 15 cm. Ако тревата е по-висока, се препоръчва да се извърши неколкократно косене.
- За рязане около дървета, оградни колчета или други препятствия заобиколете препятствието бавно с уреда и режете с остриетата на нишката.
- Избягвайте допира до твърди препятствия (камъни, стени, дървени огради и др.). Нишката би се износила бързо. Използвайте ръба на защитния капак, за да държите уреда на правилна дистанция.

Внимание! По време на експлоатация не поставяйте режещата глава на земята!

Удължаване на режещата нишка

Вашият уред е оборудван с потупваща автоматика на двойната нишка, т. е. двете нишки се удължават, щом потупате режещата глава в земята.

1. Дръжте работещия уред над тревен участък и леко потупайте режещата глава няколко пъти в земята. Така нишката се удължава.
2. Вграденото в защитния капак приспособление за отрязване на нишката отрязва нишката на желаната дължина.

Ако краищата на нишката не могат да се удължат:
- Изключете уреда.
- Натиснете пълнежа на шпулата до ограничителя и дръпнете силно края

на нишката.

Ако краищата на нишката не се виждат:

- Сменете шпулата с нишка (виж глава Смяна на шпулата).

Внимание! Остатъците от нишката могат да бъдат изхвърлени и да причинят наранявания

Работа с металния режещ лист

При работа винаги носете колана за носене и подходящо защитно облекло. Носете защита за очите, за слуха и за главата. Внимавайте режещият лист да е монтиран надлежно. Сменете повредените или затъпени инструменти.
Има опасност от нараняване.

Обработвайте с режещия лист само свободни, равни площи. Внимателно инспектирайте площта за рязане и отстранете всички чужди тела. Избягвайте ударите в камъни, метал или други препятствия. Металният режещ лист може да се повреди и има опасност от откат.

- При работа дръжте режещата глава над земята и завъртайте уреда като коса в равномерна дъга бавно напред назад.
- Не дръжте режещата глава отвесно.
- Не използвайте уреда за рязане на диви растения, гъсталаци или ниска растителност.
- Редовно проверявайте металния режещ лист за повреди и сменяйте повредените режещи листове.

Ако уредът вибрира

Почистете уреда, отстранете евентуалните остатъци от трева върху режещата глава и в защитния капак.

Техническо обслужване и поддръжка

Давайте работите, които не са описани в настоящото упътване, да бъдат извършени от нашия сервизен център Grizzly. При работа с металния режещ лист и приспособлението за отрязване на нишката носете ръкавици. Има опасност от нараняване!
Никога не използвайте метални нишки или триони. Употребата на такива неоригинални части може да предизвика персонални щети и необратими повреди на уреда и незабавно води до изгаряне на гаранцията.

Почистване на уреда

- Почиствайте режещото устройство и защитния капак от трева и пръст след всяко рязане.
- Уредът не бива нито да се пръска с вода, нито да се потапя във вода.
- Не използвайте почистващи препарати и разтворители. Те биха могли да повредят уреда безвъзвратно

.

Смяна на шпулата (фиг. 11)

1. Изключете двигателя.
2. Поставете уреда на земята и се уверете, че не изтича гориво и уредът е в

безопасно положение.

3. Развийте капсулата на шпулата на ръка (16) **в посока на часовниковата стрелка** За улесняване на работата можете да блокирате носача на режещата глава (19) и долния фланец (33a) с приложения метален щифт (виж също фиг. 6).
4. Дръпнете капака на шпулата (43) и извадете шпулата с нишка (17) от капсулата на шпулата (16).
5. За монтиране на новата шпула вкарайте двата края на нишката в ушите (44) на капсулата на шпулата. Натиснете шпулата в капсулата на шпулата. При това внимавайте за правилното положение на пружината (45).
6. Отново поставете капака на шпулата (43) и го натиснете в отворите на капсулата на шпулата (16), чува се как той се фиксира.

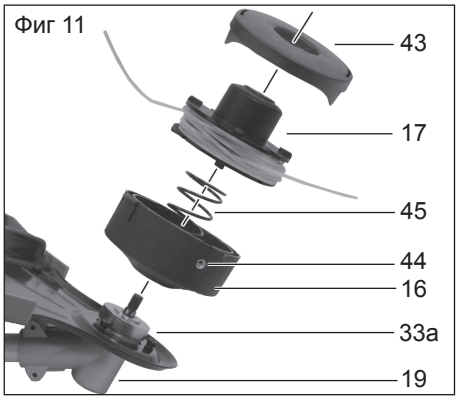

7. Завийте капсулата на шпулата (16) **обратно на часовниковата стрелка** за носача на режещата глава (19).
8. Тримирайте нишката на около 13 cm, за да натоварите двигателя по-малко във фазата на пускане и нагряване.

Почистване на въздушния филтър (фиг. 12)

Никога не работете с уреда без въздушен филтър. В противен случай в двигателя ще проникнат прах и замърсявания и ще предизвикат повреди на машината. Поддържайте чист въздушния филтър.

1. Изключете двигателя.
2. Натиснете фиксатора (46) на филтърния корпус (47) и махнете капака на въздушния филтър (5).
3. Извадете въздушния филтър (48) от филтърния корпус (47).
4. Почистете филтъра със сапун и вода и го оставете да изсъхне на въздуха.
   Никога не използвайте бензин!
5. Монтирайте филтъра в обратна последователност

.

Сменяйте въздушните филтри, ако са износени, повредени или силно замърсени.

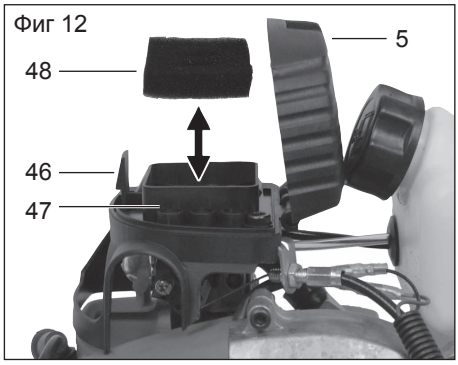

Интервали за техническа поддръжка

Машинна част	Действие	Преди всяка употреба	Раб. часове	
				20
Винтове, гайки, болтове	Проверка, затягане		✓	
Въздушен филтър	Почистване или смяна			✓
Горивен филтър	Смяна		✓	
Запалителна свещ	Почистване/регулиране/ смяна		✓	
Бензинови маркучи	Проверка, при необходимост смяна	✓		
Цяла машина	Проверка, при необходимост почистване	✓		
Дръжка за обслужване	Проверка на функцията	✓		
Режеща глава	Проверка на правилния монтаж	✓		

Смяна / регулиране на запалителната свещ (фиг. 13)

Износените запалителни свещи или прекалено голямото запалително разстояние водят до намаляване на мощността на двигателя.

1. Изключете уреда.
2. Издърпайте кабела за запалване (6) от запалителната свещ (49).
3. Развийте запалителната свещ (49) обратно на часовниковата стрелка с приложения ключ за техническа поддръжка.
4. Проверете запалителното разстояние с помощта на шублер (може да се закупи от специализираните магазини).
   Разстоянието между електродите трябва да е 0,6-0,7 mm.
5. При необходимост регулирайте разстоянието, като внимателно огънете масаелектрода на запалителната свещ.
6. Почистете запалителната свещ с телена четка.
7. Поставете отново почистената и регулирана запалителна свещ или сменете запалителните свещи с нова запалителна свещ (например запалителна свещ „L8RTC“).
8. Включете отново кабела за запалване (6).

Фиг 13

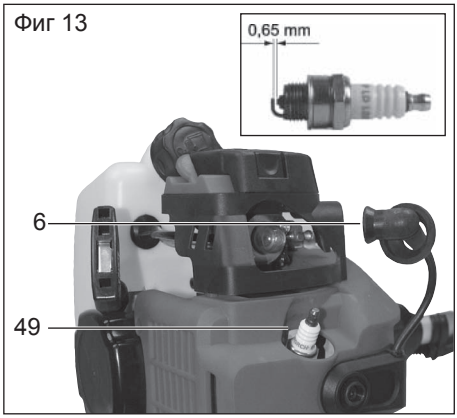

Диагностика

Проблем	Възможна причина	Отстраняване на повредата
Двигателят не тръгва	Резервоарът е празен	Заредете догоре
	Грешна последователност при стартиране	Спазвайте указанията за стартиране на машината в настоящото упътване
	Двигателят „се дави“	Отпуснете газта, стартирайте няколко пъти, ако е необходимо, демонтирайте запалителните свещи, почистете и подсушете
	Нагорели запалителни свещи, неправилно запалително разстояние	Почистете, регулирайте или сменете запалителните свещи
	Изводът на свещта, запалителният кабел е повреден	Сменете
	Карбураторът, карбураторните дюзи са замърсени, неправилно регулирана карбураторна смес	Дайте карбуратора за почистване и регулиране от специализиран сервиз
	Запушен горивен филтър	Сменете или почистете горивния филтър
На празен ход двигателят работи много бързо	Двигателят е студен	Бавно затоплете
Двигателят не достига максимална мощност	Нагорели запалителни свещи, неправилно запалително разстояние	Почистете, регулирайте или сменете запалителните свещи
	Замърсен въздушен филтър	Почистете или сменете въздушния филтър
	Карбураторът, карбураторните дюзи са замърсени, неправилно регулирана карбураторна смес	Дайте карбуратора за почистване и регулиране от специализиран сервиз
	Неправилна горивна смес	Заредете според упътването
	Уплътняващият пръстен на картера не уплътнява	Дайте дефектите за отстраняване от специализиран сервиз
	Цилиндрите, буталните пръстени са износени	
	Неправилно запалване	
Прекомерно образуване на отработени газове/дим	Неправилно регулирана карбураторна смес	Дайте карбуратора за регулиране от специализиран сервиз
	Неправилна горивна смес	Заредете според упътването

Заточване на приспособлението за отрязване на нишката

Носете защитни ръкавици, за да избегнете порязване.

1. Развийте приспособлението за отрязване на нишката (14) от защитния капак (15) (виж фиг. 1).
2. Закрепете приспособлението за отрязване на нишката в менгеме и заточете ножа с плоска пила. Пилете внимателно и винаги само в една посока.

В никакъв случай не използвайте уреда без или с дефектно приспособление за отрязване на нишката. При повредено острие на приспособлението за отрязване на нишката задължително се обърнете към нашия сервизен център.

Смяна на горивния филтър (фиг. 14)

Никога не работете с уреда без горивен филтър. Сменяйте редовно горивния филтър

1. Изпразнете горивния резервоар (2) в подходящ съд.
2. Издърпайте смукателната глава за горивото (50) с кука от резервоара и я извадете с въртеливо движение.
3. Сменете горивния филтър и поставете вкараната смукателна глава отново в резервоара.

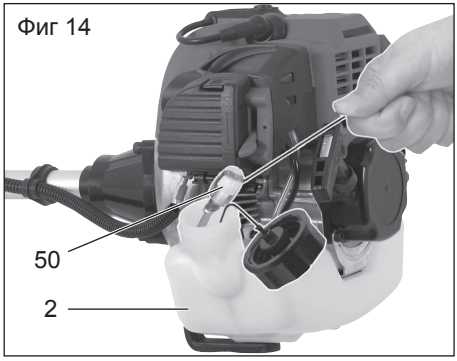

Регулиране на карбуратора

Карбураторът е фабрично регулиран на оптимална мощност. Ако са необходими допълнителни настройки, дайте настройките да се извършат от специализиран сервиз.

Съхранение

Общи указания за съхранение

- Преди съхранение внимателно почистете уреда и принадлежностите.
- Съхранявайте уреда на сухо и защитено от прах място, недостъпно за деца.
- Не увивайте уреда в пластмасови чували, тъй като може да се образуват влага и плесен.
- Не оставяйте уреда върху защитния капак, най-добре го закачвайте за горната ръкохватка.

Съхранение по време на работните паузи

ЕНеспазването на указанията за съхранение поради остатъци от горивото в карбуратора може да доведе до проблеми с пускането или до постоянни щети.

1. Изпразнете горивния резервоар на добре вентилирано място.
2. Пуснете двигателя и го оставете да работи на празен ход, докато двигателят спре и в карбуратора няма гориво.
3. Оставете двигателя да се охлади (около 5 минути).

При неупотреба повече от 3 месеца:

4. Развийте запалителната свещ с ключ за запалителни свещи (виж „Смяна / регулиране на запалителните свещи).
5. Поставете една чаена лъжичка масло за 2-тактови двигатели в горивната камера и няколко пъти бавно дръпнете стартовото въже за разпределяне на маслото във вътрешността на двигателя.
6. Отново поставете запалителната свещ.

Резервни части

Резервни части можете да поръчате директно от нашия сервизен център. При поръчка посочвайте типа на машината и номера на позицията на техническия чертеж.

Алтернативно от специализираните магазини можете да закупите найлонова нишка с дебелина 2,5 mm и сами да я навиете на шпулата за нишката.
Имайте предвид, че нишката лежи едновременно в двата канала за нишката и се завива в обратна посока на въртенето на двигателя. Посоката на въртене на двигателя е обозначена със стрелка върху защитния капак.
Освен това шпулата за нишката не бива да прекалено пълна, тъй като в противен случай автоматиката на нишката не функционира правилно.

Изхвърляне/опазване на околната среда

Не изхвърляйте отработени масла и остатъци от бензин в канализацията или в сифона.
Изхвърляйте отработените масла и остатъците от бензин, без да вредите на околната среда – предавайте ги на пункт за преработка.
Предайте уреда, принадлежностите и опаковката за екологично преработване.



Машините не бива да се изхвърлят в битовите отпадъци.

Изпразнете внимателно бензиновия резервоар и предайте вашия уред на пункт за преработка. Използваните пластмасови и метални части могат да се разделят по видове и така да бъдат преработени.
Ние ще изхвърлим безплатно вашите изпратени дефектни уреди.
Попитайте за това във вашия търговски обект.

Гаранция

- За този уред даваме 24 месеца гаранция.
- Повредите в резултат на естествено износване, претоварване или неправилно обслужване не са включени в гаранцията. Някои части подлежат на нормално износване и са изключени от гаранцията. Към тях спадат най-вече: метален режещ лист, шпула с нишка, режеща нишка, приспособление за отрязва-

не на нишката, въздушен филтър и запалителна свещ.
- Освен това условие за ползването на гаранционни услуги е спазването на указанията за почистване и техническа поддръжка.
- Повредите в резултат на дефекти на материала или грешки на производителя се отстраняват безплатно чрез подмяна или ремонт.
  Условието е уредът да се върне на търговеца неразглобен и заедно с касовата бележка и гаранционната карта.

Ремонтен сервиз

- Ремонтите, които не са включени в гаранцията, можете да възложите да бъдат извършени от нашия сервизен център срещу заплащане.
  Нашият сервизен център с удоволствие ще ви изготви предварителна калкулация.
  Можем да обработваме само уреди, които са достатъчно опаковани и изпратени с платени транспортни разходи.
- Внимание: Моля, за рекламация или сервизиране изпратете вашия уред почистен и с указание за дефекта на адреса на нашия сервиз. Не се приемат уреди, изпратени с неплатени транспортни разходи – с наложен платеж, като експресен или друг специален товар.
- Ние ще извършим безплатно изхвърлянето на изпратените от вас дефектни уреди.

Технически данни

Двигател .....едноцилиндров двутактов .....двигател
Горивна смес..... 40:1
Раб. обем на двиг. ..... 43 cm^3
Макс. мощност на двиг. ..... 1,25 kW
Обор. на двиг. празен ход .....3000 min^{-1}
Макс. обор. вретено.....11000 min^{-1}
Обороти на двигателя при препоръчани макс. обор. на вретеното.....8000 min^{-1}
Разход на гориво при макс. мощност на двиг. .....0,534 kg/h
Спец. разход на гориво .... 0,630 kg/kWh
Съдържание на резервоара.... 1200 cm^3
Тегло (без режещ инструмент, празен резервоар) .....7,62 kg
Метален режещ лист
Режещ кръг..... 230 mm
Нишка
Режещ кръг..... 460 mm
Дебелина на нишката ..... 2,5 mm
Дължина на нишката .....2 x 3,2 m
Ниво на шума (L_{pA}).103 dB (A), K_{pA}=1 dB
Ниво на шума (L_{wA})
Гарантирано ..... 113 dB(A)
Измерено.....112 dB(A); K_{wA}=1 dB
Вибрации (an).....9,3 m/s^2, Kn=3,7 m/s^2

В хода на усъвършенстването могат да се правят технически и оптични промени без предупреждение. Затова всички размери, указания и данни в настоящото ръководство за експлоатация са без гаранция. Затова въз основа на ръководството за експлоатация не могат да се предявяват правни искове.

CZ

Překlad originálního návodu k obsluze

Motorová kosa MTS 43 AC E2



Před prvním uvedením do provozu si prosím pozorně přečtěte tento návod k obsluze. Tento návod dobře uschovejte a předejte jej každému dalšími uživateli, aby byly tyto informace kdykoliv k dispozici.

Obsah

Účel použití 177
Bezpečnostní upozornění 177
Všeobecná bezpečnostní upozornění 177
Doplňující bezpečnostní pravidla 179
Bezpečnostní opatření proti zpětnému nárazu 180
Symboly a piktogramy 180
Symboly na přístroji 181
Všeobecný popis 182
Přehled 182
Bezpečnostní funkce 183
Popis funkce 183
Objem dodávky 183
Montáž 183
Montáž dvoudílné trubkové násady ... 183
Montáž rukojeti 184
Montáž/demontáž kovového nože .. 184
Montáž/demontáž cívkového pouzdra 185
Plnění paliva 185
Uvedení do provozu 186
Nasazení ramenního popruhu 187
Startování motoru 187
Ovládání 188
Pracovní pokyny 188
Práce se strunovou cívkou 188
Prodloužení struny 188
Práce s kovovým žacím listem 189
Pokud přístroj vibruje 189
Údržba a péče 189
Čištění přístroje 189
Výměna cívky 189
Čištění vzduchového filtru 190
Výměna / seřízení zapalovací svíčky 190
Ostření odřezávače struny 191
Výměna palivového filtru 191
Seřízení karburátoru 191
Skladování 191
Všeobecné pokyny pro skladování ... 191
Skladování během provozních přestávek 192
Náhradní díly 192
Odklízení a ochrana okolí 192
Záruka 192
Opravy Služby 193
Hledání závad 194
Intervaly údržby 195
Technické parametry 195
Překlad originálního prohlášení o shodě CE 240
Výkres sestavení 241
Grizzly Service-Center 243

Účel použití

Motorová kosa je vhodná při použití cívky k sekání trávy v zahradě, podél okrajů záhonků a kolem stromů nebo plotových sloupků.
Při použití kovového žacího listu je přístroj vhodný k sekání trávy, plevele nebo mírného rostlinného porostu.
Jakékoli jiné použití, které není v tomto návodu výslovně dovoleno, může vést k poškození přístroje a představuje vážné nebezpečí pro uživatele. Přístroj není určen k vysekávání křovin, malých stromků nebo podobných rostlin.
Přístroj je určen k použití dospělými osobami. Mladiství starší 16 let smí přístroj používat jen pod dohledem.
Obsluha nebo uživatel jsou odpovědni za případné úrazy nebo škody způsobené třetím osobám nebo na jejich majetku.
Výrobce neručí za škody, které byly způsobeny nepředpisovým užitím přístroje nebo špatnou obsluhou.

Bezpečnostní upozornění

Aby bylo možné přístroj bezpečně provozovat, je třeba se přesně řídit veškerými pokyny a informacemi o bezpečnosti, montáži a provozu uvedenými v návodu k obsluze. Všechny osoby, které budou tento přístroj obsluhovat nebo provádět údržbu, musí být seznámeny s návodem k obsluze a být informovány o možných nebezpečích.

Dětem, nemocným a slabých osobám je třeba zabránit v přístupu k přístroji. Je nutné bedlivě dohlížet na děti, pokud se zdržují v blízkosti stroje. Dodržujte regionální a místní předpisy protiúrazové bezpečnostní předpisy, které u Vás platí. To stejné platí i pro bezpečnost práce a ochranu zdraví na pracovišti.
Výrobce není možné činit odpovědným, pokud byly stroje nedovoleným způsobem pozměněny a z těchto změn vznikly škody na zdraví nebo předmětech.

Varování! Při použití strojů je třeba vždy učinit preventivní bezpečnostní opatření. Prosím respektujte všechny tipy a pokyny v doplňujících bezpečnostních pravidlech.

Všeobecná bezpečnostní upozornění

1. **Dávejte pozor na okolní podmínky, ve kterých pracujete.** Přístroj poháněný motorem vytváří jedovaté zplodiny, pokud běží. Tyto plyny mohou být bez zápachu a neviditelné. Proto nesmíte s přístrojem nikdy pracovat v uzavřených nebo špatně větraných prostorech. Zajistěte při práci dostatečné větrání. V mokru, na sněhu, ledu, na svazích a v nerovném terénu dbejte na to, abyste měli při práci dobrou stabilitu.
2. **Nepouštějte k přístroji žádné cizí osoby.** Návštěvy a diváci, především děti, nemocní a slabí lidé by se neměli přibližovat k pracovišti. Zabraňte, aby jiné osoby nepřišli do styku s nástroji. Předávejte přístroj jen těm osobám, které se seznámily s přístrojem a manipulací s ním.
3. **Zajistěte bezpečnou přepravu a uložení přístroje. Přístroj mějte neustále zavěšen na ramenním popruhu nebo na trubce.** Přístroje, které nejsou používány, musejí být uloženy na suchém, pokud možno vysoko položeném místě nebo musejí být nepřístupně uzavřené.
4. **Používejte pro každou práci vždy správný nástroj. Nepoužívejte např.** žádné drobné nástroje nebo příslušenství pro práce, které musí být provádě-

ny těžkými nástroji. Používejte nástroje jen k tomu účelu, ke kterému byly zkonstruovány.

5. **Dbejte na přiměřené oblečení.** Oblečení musí být účelné a nesmí překážet v práci. Noste oblečení s ochrannými vložkami.
6. **Používejte osobní ochranné prostředky.** Noste ochrannou obuv s ocelovou špičkou / podešví a hrubou podrážkou.
   Noste ochrannou přilbu, pokud se při práci vyskytuje riziko padajících předmětů.
7. **Noste ochranné brýle.** Předměty mohou být vymrštěny proti Vám. Následkem toho může dojít k těžkým poraněním očí.
8. **Noste chrániče sluchu.** Noste osobní prostředky na ochranu proti hluku např. ochranné zátky do uší.
9. **Ochrana rukou.** Noste pevné rukavice – kožené rukavice poskytují dobrou ochranu.
10. **Provoz přístroje.** Nikdy nepracujte bez ochranného krytu na žacím nástroji. Nebezpečí poranění odmrštěnými předměty.
11. **Odstraňte nástrčný klíč atd.** Všechny klíče apod. musí být odstraněny dříve něž se přístroj spustí.
12. **Zůstávejte vždy pozorní.** Dávejte pozor na to, co děláte. Používejte Váš zdravý rozum. Nepoužívejte motorové přístroje pokud jste unavení. Pod vlivem alkoholu, drog nebo léků je schopnost reakce omezená, nesmíte pracovat s přístrojem.
13. **Doplnění paliva.**

- Dodržujte vždy platné protipožární předpisy a příslušné národní /spolková nařízení týkající se požární prevence.
- Palivo a výpary z paliva jsou silně hořlavé. Nedoplňujte palivo, pokud motor běží nebo je ještě horký. Při tankování dbejte na dobré větrání. Kouření a otevřený oheň jsou zakázány.
- Před doplňováním paliva motor vždy vypněte. Opatrně otevřete uzávěr nádrže, aby se pomalu uvolnil vzniklý přetlak a palivo nevystříklo. Při práci s přístrojem vznikají na tělesu vysoké teploty. Než se budete přístroje dotýkat, nechejte ho vychladnout. Jinak by se palivo mohlo vznítit a způsobit těžké popáleniny.
- Při plnění paliva je třeba dbát na to, aby se ho nenalilo příliš. Pokud by kapalina unikla mimo, je třeba ji ihned odstranit a přístroj očistit
- Po doplnění paliva zajistěte, aby šroubový uzávěr pevně seděl a aby se při práci zabránilo uvolnění uzávěru z důvodu vibrací.
- Kontrolujte netěsnosti. Pokud uniká palivo, nestartujte motor. Nebezpečí ohrožení života z důvodu popálenin!

14. **Doba používání a přestávky.** Delší používání motorového přístroje může vést k poruchám prokrvení podmíněného vibracemi. Dobu použití můžete však prodloužit vhodnými rukavicemi nebo pravidelnými přestávkami. Dávejte pozor na to, aby osobní dispozice nezpůsobovaly špatné prokrvení, aby nízké okolní teploty nebo větší síla vyvíjená při držení přístroje nesnižovaly při práci dobu použití.
15. **Dávejte pozor na poškozené díly.** Před uvedením do provozu přístroj zkontrolujte a po silných nárazech přezkoušejte, zda není poškozený nebo opotřebovaný. Jsou jednotlivé díly poškozeny? I u lehčích poškození si vážně položte otázku, zda přístroj bude přesto bezvadně a bezpečně fungovat. Dbejte na správné vycentrování a nastavení pohyblivých dílů. Zapadají díly správně do sebe? Jsou díly poškozené? Je všechno dobře

nainstalované? Jsou vyladěny všechny ostatní předpoklady pro bezvadné fungování? Poškozená bezpečnostní zařízení apod. musí být řádně opravena nebo vyměněna autorizovanými osobami, pokud není v návodu k obsluze výslovně uvedeno jinak. Vadné spínače musí být vyměněny autorizovanou firmou. S případnými opravami se obraťte na námi pověřené servisní středisko.

16. Před seřizováním nebo opravami vždy nejprve vypněte motor. To platí především při pracích na žací hlavě.
17. **Používejte jen schválené díly.** Při údržbě a opravách používejte jen identické náhradní díly. Obraťte se na servisní středisko firmy Grizzly.

Varování! Použití jiných žacích hlav a příslušenství nebo přídavných dílů, které nebyly výslovně doporučeny, může vést k ohrožení osob a věcí.
Nástroj se smí používat jen k určenému účelu. Jakékoli použití k jinému účelu je považováno za nepředpisové použití. Za věcné škody a poškození zdraví vzniklé z tohoto nepředpisového použití je odpovědný sám uživatel a v žádném případě výrobce.
Výrobce není možné činit odpovědným, pokud byl přístroj pozměněn nebo nevhodně použit a následkem toho vznikly škody.

Pozor! I při odborném použití nástroje je zde vždy určité zbytkové riziko, které nelze vyloučit. Z druhu a konstrukce přístroje lze odvodit následující potenciální rizika:

- Kontakt s nechráněnou žací hlavou (řezné rány).
- Sáhnutí do běžícího dvoudobého vyžínače (řezné rány).
- Poškození sluchu, pokud není použita přiměřené chrániče sluchových orgánů.
- Tvorba zdraví škodlivého prachu a zplodin při použití přístroje v uzavřených prostorech (nevolnost).

Doplňující bezpečnostní pravidla

1. **Pozor!** Mějte ruce a nohy v dostatečné vzdálenosti od žacího zařízení, zvláště při startování přístroje. Ruku na pomocné rukojeti mějte vždy volnou.
2. **Přístroj držte vždy jednou rukou za rukojeť motoru a druhou za rukojeť trubkové násady.**
   Přístroj držte vždy v přiměřené bezpečnostní vzdálenosti od těla a zaujměte stabilní pozici. Vždy používejte ramenní popruh.
3. Stále noste ochranné brýle.
4. Přístroj používejte jen při denním světle nebo v případě možnosti dobrého umělého osvětlení.
5. Přístroj nepoužívejte v dešti nebo na mokrou trávu.
6. Přístroj před použitím nebo po nárazu zkontrolujte, zda není poškozen, pokud je to nutné opravte ho.
7. Přístroj nepoužívejte, pokud jsou poškozena bezpečnostní zařízení nebo nejsou správně upevněna.
8. Zajistěte, aby větrací štěrbiny motoru a žací zařízení nebylo znečištěné a neobsahovalo zbytky trávy.
9. Během práce zajistěte, aby se v okruhu minimálně 15 m nepohybovaly osoby ani žádná zvířata. Přístroj ihned vypněte, pokud vidíte, že se na dosah stroje někdo blíží, zvláště děti.
   Při používání přístroje mohou být odmrštěny kameny a jiné předměty,

které mohou způsobit těžká poranění.

10. Pokud je přístroj v provozu, nepřibližujte se k pohyblivým částem (do dosahu žacího zařízení).
    Po vypnutí se žací hlava ještě několik sekund otáčí.
11. Před použitím přístroje je třeba odstranit z pracovního prostoru kameny, větve a jakýkoli jiný pevný materiál.
    Stroj startujte jen tak, jak bylo popsáno v návodu. Při startování nesmí být přetočený nebo v pracovní poloze.
    S běžím přístrojem nepřecházejte štěrkové cesty nebo chodníky.
12. Při prodlužování žací struny buďte velmi opatrní. Existuje nebezpečí pořezání.
    Po provedení tohoto kroku musíte před uvedením přístroje do provozu znovu zaujmout správnou pracovní pozici.
13. Nepoužívejte kovové žací cívky. Respektujte, že přístroj po uvolnění spínače zůstává ještě několik sekund v provozu.
14. Vypněte motor

(Vypnout dvoupolohový spínač), když:

- doplňujete palivo,
- ho nepoužíváte,
- necháváte přístroj bez dozoru,
- ho čistíte,
- ho přepravujte na jiné místo,
- snímáte nebo vyměňujte žací zařízení a rukou nastavujete délku žací struny.

Bezpečnostní opatření proti zpětnému nárazu

Při zpětném nárazu dostane uživatel silný úder motorovou kosou. Následkem může být, že ztratí kontrolu nad přístrojem a těžce se zraní. Zpětným nárazům se vyhnete díky opatrnosti a správné technice.

Při použití kovového žacího listu existuje nebezpečí zpětného nárazu, když ostří nože narazí na překážku (kámen, dřevo).

- Držte přístroj oběma rukama.
- Dbejte na to, aby na zemi neležely překážky a nepoužívejte kovovou žací desku v blízkosti plotů, kovových sloupů a podobně.

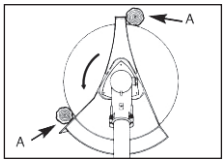

Používejte pouze dobře nabroušené nářadí.
Na sekání tlustých stvolů nastavte přístroj do polohy A.

Symboly a piktogramy

Symboly v návodu

Výstražné značky s údaji pro zabránění škodám na zdraví anebo věcným škodám.

Příkazové značky (namísto výkřičníku je vysvětlován příkaz) s údaji pro prevenci škod.

Informační značky s informacemi pro lepší zacházení s nástrojem.

Symboly na přístroji

Na Vašem přístroji se nacházejí symbolické pokyny. Zprostředkovávají informace o výrobku nebo pokyny k jeho použití.

- Pozor: Při zacházení s přístrojem jsou nutná zvláštní bezpečnostní opatření!
- Před použitím je třeba si přečíst celý návod k obsluze a porozumět mu. Nedodržení pokynů může být životu nebezpečné !



Před použitím přístroje si pozorně přečtěte návod k obsluze.



Noste chrániče očí, sluchových orgánů a osobní ochranné prostředky.



Noste ochranné rukavice.



Noste ochrannou obuv s pevnou podrážkou.



Ujistěte se, že žací hlava není při spouštění a během práce v kontaktu s cizími tělesy.



Vůči třetím osobám udržujte bezpečnostní vzdálenost minimálně 15 m.



Nebezpečí poranění odmrštěním dílů! Ostatní osoby se nesmí pohybovat v rizikové oblasti.
Žací list: max. přípustný počet otáček



Pozor! Palivo a palivové výpary jsou hořlavé.
Nebezpečí požáru a výbuchu!



Pozor na horké plochy, nebezpečí popálení!



Údaje o hladině akustického tlaku LWA v dB.



Poměr míchání 40:1, používejte JEN palivovou směs



Symbol na palivovém čerpadle:
Palivové čerpadlo před spuštěním 10x stiskněte.



Symbol na páce sytiče:
Páka v poloze pro studený start (START)

Páka v provozní poloze (RUN)

CZ

Všeobecný popis

Přehled Obr. 1

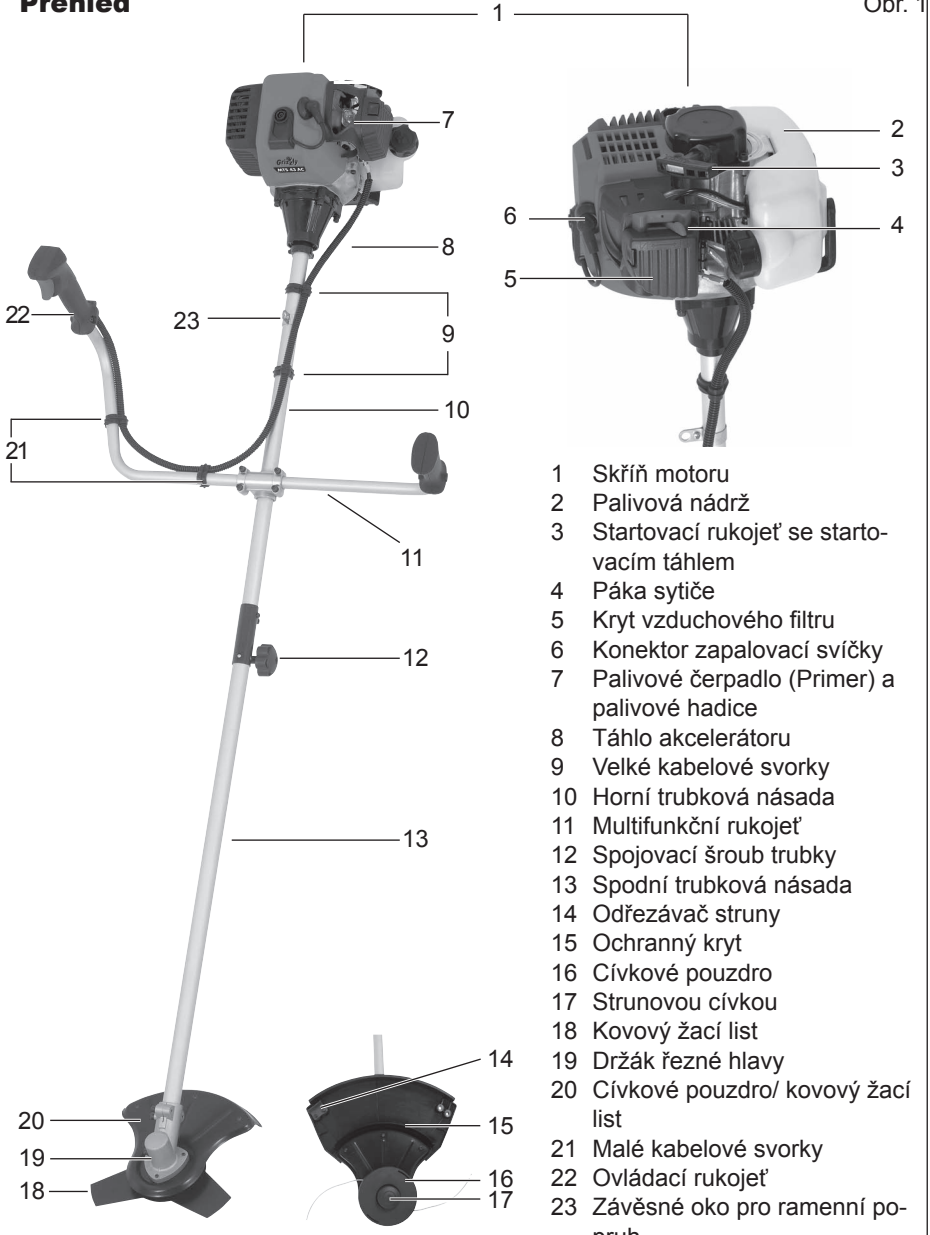

1 Skříň motoru
2 Palivová nádrž
3 Startovací rukojeť se startovacím táhlem
4 Páka sytiče
5 Kryt vzduchového filtru
6 Konektor zapalovací svíčky
7 Palivové čerpadlo (Primer) a palivové hadice
8 Táhlo akcelerátoru
9 Velké kabelové svorky
10 Horní trubková násada
11 Multifunkční rukojeť
12 Spojovací šroub trubky
13 Spodní trubková násada
14 Odřezávač struny
15 Ochranný kryt
16 Cívkové pouzdro
17 Strunovou cívkou
18 Kovový žací list
19 Držák řezné hlavy
20 Cívkové pouzdro/ kovový žací list
21 Malé kabelové svorky
22 Ovládací rukojeť
23 Závěsné oko pro ramenní popruh

Bezpečnostní funkce

- **Dvoupolohový spínač (Obr. 10, č. 40)** Dvoupolohovým spínačem se vypíná motor. Musí být odblokován [I], pokud chceme motor znovu nastartovat.
- **Závěrka páky plynu (Obr. 10, č. 41)** Zabraňuje náhodnému zrychlení motoru. Páku plynu lze stisknout pouze, když je stisknutá závěrka páky plynu.
- **Ochranný kryt (Obr. 1, č. 15 + 20)** chrání obsluhující osobu před nechtěným dotykem se žacím nástrojem a odmrštěnými cizími předměty

Popis funkce

Rukou ovládaná a přenosná motorová kosa má jako pohon spalovací motor, který je během práce nepřetržitě v provozu. Přenos síly nastává pomocí kotouče spojky, který přenáší odstředivou spojkou při vysokých otáčkách výkon motoru na přístroj.
Jako žací zařízení má přístroj automatickou cívku s dvojitou strunou a navíc kovový žací list, který může být volitelně namontován.
Při sekání rotují dvě plastové struny nebo čtyři kovové nože okolo osy vertikálně k rovině sekání. Pro ochranu uživatele je přístroj vybaven ochranným zařízením, které zakrývá žací zařízení.
Informace o funkci obslužných dílů najdete v následujících popisech.

Objem dodávky (Obr. 2)

Vybalte nástroj a zkontrolujte, je-li kompletní:

- Motorová část s horní trubkou držadla, táhlem akcelerátoru a nenamontovanou multifunkční rukojetí (viz obrázek 1)
- Spodní trubka držadla s držákem řezné hlavy (viz obrázek 1)

15 Ochranný kryt/cívkové pouzdro (vč. příslušenství k upevnění)
16+17 Cívkové pouzdro s strunovou cívkou
18 Kovový žací list
20 Cívkové pouzdro/ kovový žací list (vč. příslušenství k upevnění)
24 Inbusový klíč
25 Kovový kolík
26 Servisní klíč
27 Kanystr ke směšování paliva
28 Ramenní popruh

- Návod k obsluze

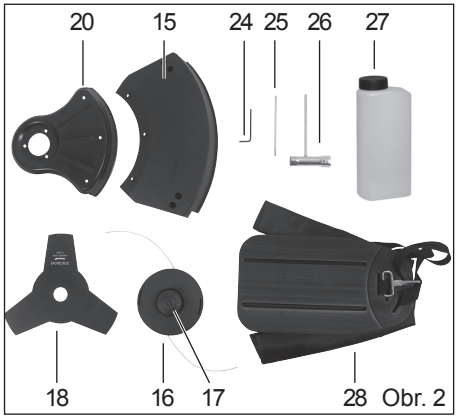

Obr. 2

Montáž

Dříve než přístroj uvedete do provozu, musíte ještě spojit dvoudílnou trubkovou násadu, namontovat rukojeť, namontovat ochranný kryt, upevnit ramenní popruh, naplnit palivo a zkontrolovat přístroj.

Montáž dvoudílné trubkové násady (Obr. 3)

1. Z dolní trubky držadla (13) vytáhněte přepravní ochrannou krytku (29).
2. Povolte šroub k upevnění trubky (12) na horní trubce držadla (10).

3. Obě trubky držadla (10 + 13) zasuňte do sebe tak, aby pojistný knoflík (30) zaskočil do připraveného vybrání v horní trubce držadla.
4. Šroub k upevnění trubky (12) zase utáhněte.

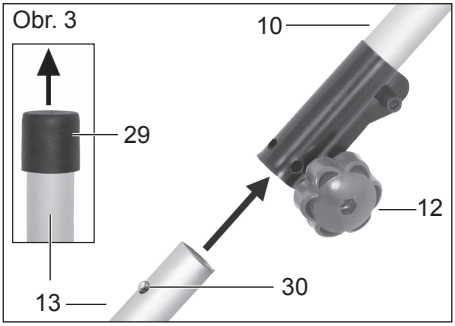

Dříve než přístroj nastartujete, se ujistěte, že spodní trubková násada pevně a bezpečně sedí.

5. **Demontáž:**
Povolte šroub k upevnění trubky (12). Stiskněte pojistný knoflík (30) a trubky rozpojte.

Montáž rukojeti (Obr. 4)

1. Povolte 4 inbusové šrouby (31) na horní trubce držadla (10) a sejměte držák rukojeti (32).
2. Do úchytu rukojeti na horní trubce držadla (10) vložte multifunkční rukojeť (11) a upevněte ji pomocí držáku a 4 šroubů.
3. Zafixujte táhlo akcelerátoru (8): velkou kabelovou svorkou (9) na horní trubce držadla (10), malou kabelovou svorkou (21) na multifunkční rukojeti (11).

Dbejte na to, aby táhlo akcelerátoru (8) nebylo překroucené nebo zlomené.

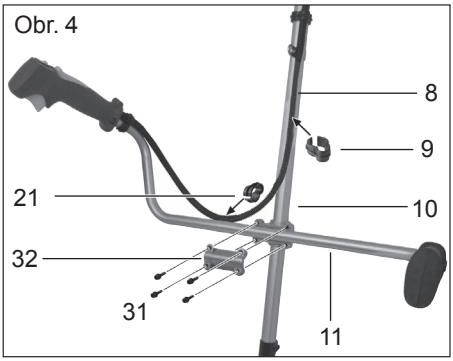

Montáž/demontáž kovového nože

Při zacházení s kovovým nožem noste ochranné rukavice.

Demontáž cívkového pouzdra je popsána v části „Montáž/demontáž cívkového pouzdra“.

Montáž ochranného krytu/kovového nože (obrázek 5):

1. Odšroubujte horní (33b) a spodní (33a) přírubu namontovanou na držáku řezné hlavy (19).
2. Ochranný kryt (15) pomocí 3 přiložených šroubů (34) namontujte na držák řezné hlavy (19).

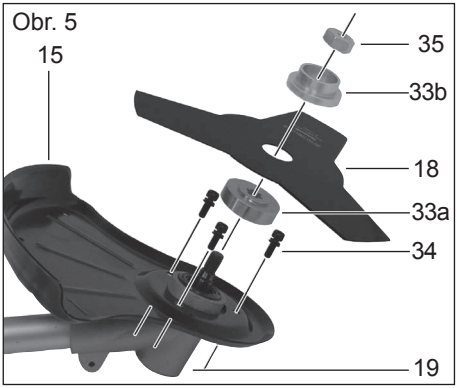

Montáž kovového nože (obrázek 5):

3. Na držák řezné hlavy (19) nasaďte v uvedeném pořadí kovový nůž (19) a přírubu (33a+b):
   Spodní příruba (33a) – Kovový nůž (18) – Horní příruba (33b).
4. Kovový nůž (18) našroubujte **proti směru hodinových ručiček** s upevňovací maticí (35) a pomocí servisního klíče (viz obrázek 2, č. 26).

Demontáž kovového nože (obrázek 6):

5. K zablokování hřídele zasuňte přiložený kovový kolík (25) do připraveného otvoru na boku držáku řezné hlavy (19) a na spodní přírubě (33a).
6. Upevňovací matici povolte **ve směru hodinových ručiček** pomocí servisního klíče (26) a sejměte horní přírubu (33b) a kovový nůž (18).

Obr. 6

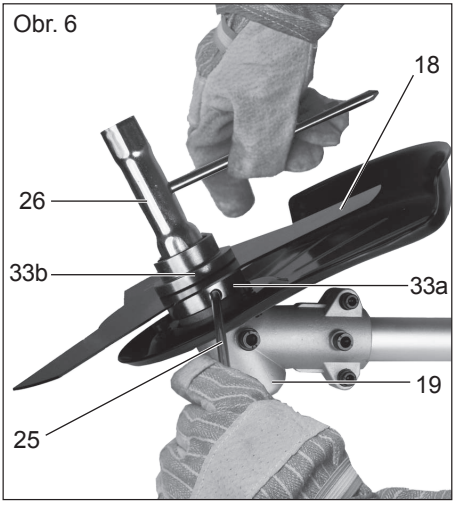

Montáž/demontáž cívkového pouzdra (Obr. 7)

Demontáž kovového nože je popsána v části „Montáž/demontáž kovového nože“.

Montáž ochranného krytu/cívky:

1. Ochranný kryt/cívkové pouzdro (15) pomocí 3 přiložených šroubů a matic (36) našroubujte na ochranný kryt/kovový nůž (20).

Montáž cívkového pouzdra:

2. Cívkové pouzdro (16) ručně našroubujte **proti směru hodinových ručiček** na držák řezné hlavy, viz obrázek.
3. Sejměte ochranný kryt na odřezávači struny (14).

Demontáž cívkového pouzdra:

4. Ručně odšroubujte cívkové pouzdro (16) . K usnadnění práce můžete držák řezné hlavy (19) a spodní přírubu (33a) zablokovat přiloženým kovovým kolíkem (viz také obrázek 6).
5. Demontujte ochranný kryt (15) a na odřezávač struny nasaďte ochrannou krytku (14).

Obr. 7

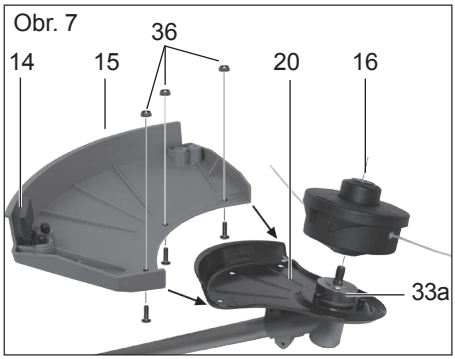

Plnění paliva (Obr. 8)

Při manipulaci s palivem vždy zajistěte dobré větrání.
Při tankování nekuřte a nemějte v blízkosti zdroje tepla.
Nikdy netankujte, pokud motor

běží.
Opatrně otevřete víko nádrže tak, aby mohl pomalu klesnout případný přetlak. Přístroj startujte ve vzdálenosti min. 3 m od místa doplňování paliva. Při nerespektování hrozí nebezpečí požáru a výbuchu.

Používejte palivovou směs doporučenou v návodu. Palivová směs stárne. Nepoužívejte tedy palivovou směs, která je starší než 3 měsíce. Při nedodržení může být poškozen motor a ztrácíte nárok na záruku.

Zamezte přímý kontakt benzínu s kůží a vdechnutí benzínových výparů. Ohrožuje to zdraví!

Přístroj je vybaven dvoudobým motorem a musí být provozován výhradně se směsí benzínu a oleje pro dvoudobé motory v poměru 40:1.

- Používejte kvalitní bezolovnatý benzín s oktanovým číslem min. 90.
- Optimálního výkonu dosáhnete při použití oleje pro dvoudobé motory Grizzly speciálně vyvinutého pro tento přístroj. Pokud ho nemáte k dispozici, použijte olej Super pro vzduchem chlazené dvoudobé motory.

1. Benzin a olej smíchejte v kanystru ke směšování paliva, který je obsažen v rozsahu dodávky (27):
   Bezin (plyn) doplňte až ke značce „585,36“.
   Olej pro dvoutaktní motory (oil) doplňte až ke značce „600“.
   Kanystr uzavřete a opatrně jím zatřepejte.
2. Odšroubujte víko nádrže a palivovou směs nalijte do nádrže (2). Otřete zbytky benzínu z víka nádrže a víko opět zašroubujte.

Obr. 8

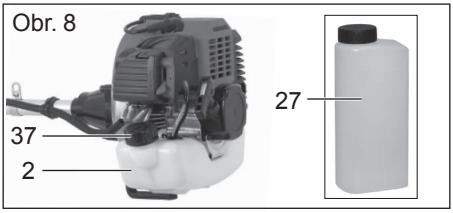

Uvedení do provozu

Varování! Dříve než přístroj uvedete do provozu, musíte zkontrolovat jeho provozně technický stav. Pokud máte jakékoli pochybnosti, přístroj nespouštějte!

Všimněte si zvláště následujících bodů:
- Kontrola žacích nástrojů z hlediska poškození a opotřebení.
- Správná montáž žací hlavy
- Lehký chod všech spínačů
- Bezpečné usazení konektoru zapalovací svíčky. Pokud je konektor volný, může docházet k jiskření a unikající směs vzduchu a paliva se může vznítit.
- Zajištění čistoty rukojetí, aby bylo možné přístroj spolehlivě vést.
- Všechna bezpečnostní a ochranná zařízení musí být správně namontovaná a na svém místě, dříve než bude přístroj spuštěn.

Žací hlava musí volně běžet.
Dříve než nastartujete přístroj, se ujistěte, že žací hlava správně sedí a že pohyblivé díly jsou volné.

Varování! Pokud máte jakékoli pochybnosti, nechejte si s provozem tohoto přístroje poradit

od odborníka v našem autorizovaném servisním středisku.

Nasazení ramenního popruhu (Obr. 9)

Ramenní popruh noste vždy, pokud pracujete s přístrojem. Než uvolníte ramenní popruh, přístroj vždy vypněte. Existuje nebezpečí úrazu.

1. Nasaďte si ramenní popruh (28).
2. Nastavte délku popruhu tak, aby se karabina (39) nacházela asi 10 cm pod boky.
3. Upevněte karabinu na závěsném (23) oku na multifunkční rukojeti, příp. na trubkové násadě přístroje.

Vyvěste přístroj, než nastartujete motor a upevněte jej na ramenní popruh s motorem v provozu.

Bild 9

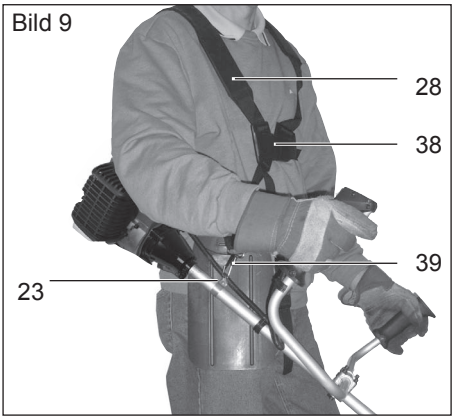

Startování motoru (Obr. 10)

Motor startujte ve vzdálenosti minimálně 3 metry od místa plnění pohonných hmot.

1. Přesvědčte se, zda byla sejmuta ochranná krytka z odřezávače struny (viz obrázek 7, č. 14).
2. Ke spouštění motoru použijte vypínač (40) na ovládací rukojeti (22) [I].
3. U **studeného startu** nastavte páčku sytiče (4) do polohy „START“ |⚡|.
   U **teplého startu** nechte páčku sytiče (4) v poloze „RUN“ |⚡|.
4. 10x stiskněte palivové čerpadlo (viz obrázek 1, č. 7).
5. Přístroj jednou rukou držte za horní trubku držadla (10). Druhou rukou několikrát rychle zatáhněte za lanko startéru na úchytu roztáčení (3), dokud motor nenaskočí.
   Pozor! Lanko startéru nevytahujte příliš daleko – nebezpečí přetržení!
6. Pokud přístroj nenaskočí, opakujte kroky 3. až 5.
7. Přístroj upevněte na nosný popruh (viz kapitolu „Upevnění nosného popruhu“).
8. K sekání držte stisknuté zablokování páčky akcelerace (41) a stiskněte páčku akcelerace (42). **Po stisknutí páčky akcelerace skočí páčka sytiče (4) automaticky do polohy „RUN“.**
9. K vypnutí motoru použijte vypínač (40) [0].

Pokud motor po druhém pokusu nenastartuje, pokuste se ho nastartovat bez sytiče
Nepodaří-li se to, postupujte podle pokynů v kapitole „Hledání závad“.

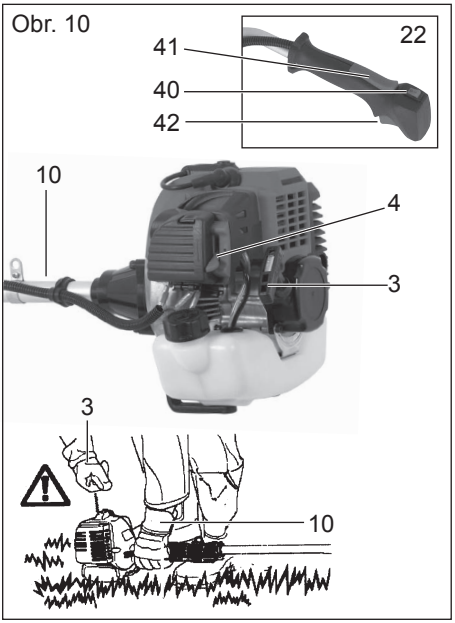

Ovládání

Pracovní pokyny

- Při sekání respektujte příslušné předpisy dané země resp. komunální předpisy.
- Nepracujte s vyžínačem během obvyklé doby klidu.
- Pevné předměty jako kameny, kusy kovu aj. musí být odstraněny. Tyto mohou být odmrštěny a tím způsobit zranění osob nebo věcné škody.
- Při sekání ve vysokém houští nebo křoví by měla pracovní výška činit minimálně 15 cm. Tím nebudou ohrožena zvířata, např. ježci.

Pracujte bezpečně a uvážlivě!

- Držte přístroj pevně a bezpečně oběma rukama (viz obrázek 8)!
- Sekejte jen trávu a plevel! Dávejte pozor na kořeny a pařezy stromů, hrozí nebezpečí zakopnutí.
- Pracujte obezřetně a při sekání nikoho neohrožujte. Pracujte klidně a uvážlivě!
- Pracujte jen při dostatečné viditelnosti a dobrých světelných podmínkách!
- Sledujte žací hlavu!
- Nikdy nesekejte nad výší ramen!
- Nikdy nenahrazujte plastovou strunu ocelovým drátem – hrozí nebezpečí poranění a zničení přístroje!
- Nepracujte na žebříku!
- Pracujte pouze na pevných a stabilních podkladech!
- Přístroj noste vždy zavěšený za ramenní popruh nebo za násadu.

Práce se strunovou cívkou

- Na malých travnatých plochách držte přístroj pod úhlem cca 30° a rovnoměrně se otáčejte doprava a doleva půlkruhovým pohybem.
- Nejlepších výsledků dosáhnete, pokud má tráva výšku max. 15 cm. Pokud je tráva vyšší, doporučuje se, sekat ji několikrát.
- Při sekání okolo stromů, plotových sloupků nebo jiných překážek procházejte s přístrojem pomalu kolem překážky a sekejte pomocí špičky struny.
- Vyhněte se kontaktu s pevnými překážkami (kameny, zdi, laťkové ploty atd.). Struna by se rychle opotřebovávala. Pro udržení přístroje ve správné vzdálenosti používejte okraj ochranného krytu.

Pozor! Žací hlavu během provozu nepokládejte na zem!

Prodloužení struny

Váš přístroj je vybaven dotykovou auto-

matikou s dvojitou strunou, tzn. že se obě struny prodlouží, když se žací hlava dotkne země.

1. Držte přístroj, který je v provozu, nad travnatým prostorem a žací hlavou se párkrát lehce dotkněte země. Tímto způsobem se struna prodlouží.
2. Nůž nacházející se v ochranném krytu strunu zařízne na požadovanou délku.

Pokud konce struny nelze prodloužit:
- Vypněte přístroj.
- Stiskněte nástavec cívky až na doraz a silou zatáhněte za konec struny.

Pokud nejsou vidět konce struny:
- Vyměňte cívku se strunou (viz kapitola Výměna cívky).

Pozor! Zbytky struny mohou být vymrštěny a způsobit zranění.

Práce s kovovým žacím listem

Při práci noste vždy ramenní popruh a vhodný ochranný oděv. Dbejte na to, aby byl řádně instalován žací list. Vyměňte poškozené nebo tupé nástroje. Existuje nebezpečí poranění.

Pomocí žacího listu upravujte pouze volné, rovné plochy. Pečlivě si prohlédněte plochu, na které budete sekat a odstraňte všechna cizí tělesa. Vyhněte se nárazům na kameny, kov nebo jiné překážky. Mohla by být poškozena žací deska a existuje nebezpečí zpětného nárazu.

Při práci držte žací hlavu nad zemí a mávejte přístrojem jako kosou v rovnoměrném oblouku tam a zpět.

Nedržte žací hlavu šikmo.
- Nepoužívejte přístroj na sekání živelného růstu, křoví nebo podrostů.
- Pravidelně kontrolujte kovový žací list na poškození a vyměňte poškozené žací listy.

Pokud přístroj vibruje

Přístroj vyčistit, odstranit eventuální zbytky trávy z žací hlavy a ochranného krytu.

Údržba a péče

Práce, které nejsou popsány v tomto návodu, nechejte provést v našem Grizzly Service-Center. Při zacházení s kovovým žacím listem a odřezávačem struny noste rukavice. Existuje nebezpečí poranění ! Nikdy nepoužívejte kovové struny. Používání těchto neoriginálních dílů může způsobit poranění osob a neopravitelné poškození přístroje a vede neprodleně k zániku záruky.

Čištění přístroje

- Po každém sekání očistěte žací zařízení a ochranný kryt od zbytků trávy a zeminy.
- Přístroj se nesmí ostřikovat, ani ponořovat do vody.
- Nepoužívejte žádné čisticí prostředky a rozpouštědla. Mohli byste tak přístroj neopravitelně poškodit.

Výměna cívky (Obr. 11)

1. Vypněte motor.
2. Položte přístroj na zem a zajistěte, aby nevytékalo palivo a přístroj byl stabilní.
3. Ručně odšroubujte cívkové pouzdro (16) **ve směru hodinových ručiček** .

K usnadnění práce můžete držák řezné hlavy (19) a spodní přírubu (33a) zablokovat přiloženým kovovým kolíkem (viz také obrázek 6).

4. Sejměte víko cívky (43) a z cívkového pouzdra (16) vyjměte cívku (17).
5. K montáži nové cívky provlečte oba konce struny otvory (44) v cívkovém pouzdru. Cívku zatlačte do pouzdra. Přitom dbejte na správné umístění pružin (45).
6. Znovu nasaďte víko cívky (43) a zatlačte ho do vybrání v cívkovém pouzdru (16) tak, aby slyšitelně zaskočilo.
7. Cívkové pouzdro (16) **proti směru hodinových ručiček** ↺ našroubujte na držák řezné hlavy (19).
8. Strunu nastavte asi na 13 cm, aby byl motor ve fázi spouštění a zahřívání méně zatěžován.

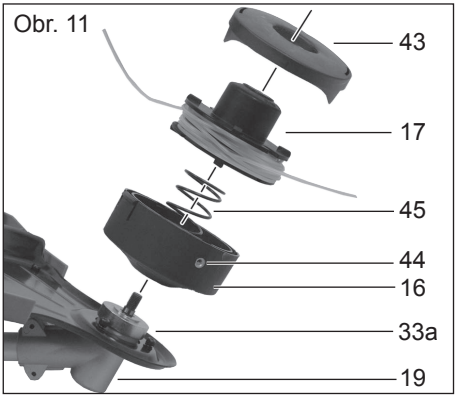

Čištění vzduchového filtru (Obr. 12)

Přístroj nikdy neprovozujte bez vzduchového filtru. Jinak se do motoru dostane prach a nečistoty, což vede k poškození stroje. Vzduchový filtr udržujte čistý.

1. Vypněte motor.
2. Stiskněte aretaci (46) na tělese filtru (47) a odklopte víko vzduchového filtru (5).
3. Vyjměte vzduchový filtr (48) z tělesa filtru (47).
4. Filtr vyčistěte mýdlem a vodou a nechejte vyschnout na vzduchu.
   Nikdy nepoužívejte benzin!
5. Filtr zase namontujte v obráceném pořadí.

Vyměňte vzduchový filtr, pokud je opotřebovaný, poškozený nebo silně znečištěný.

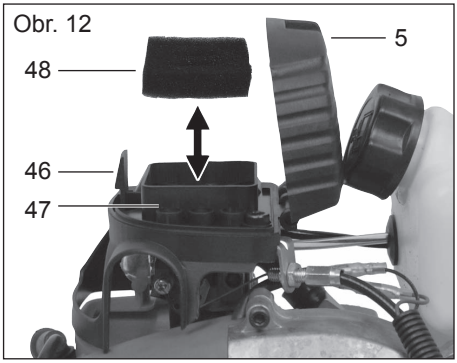

Výměna / seřízení zapalovací svíčky (Obr. 13)

Opotřebované zapalovací svíčky nebo dlouhý zapalovací interval vedou ke snížení výkonu motoru.

1. Vypněte přístroj.
2. Vytáhněte zapalovací kabel (6) ze zapalovací svíčky (49).
3. Vyšroubujte zapalovací svíčku (49) proti směru hodinových ručiček pomocí přiloženého klíče.
4. Přezkoušejte interval zapalování pomocí spároměru (k dostání ve specializovaném obchodě).
   Vzdálenost elektrod musí být

0,6-0,7 mm.

5. Seřiďte případně vzdálenost tím, že třmínek svíčky opatrně ohnete.
6. Svíčku očistěte drátěným kartáčem.
7. Nasaďte očištěnou a seřízenou svíčku nebo vyměňte poškozené svíčky za nové (např. zapalovací svíčka „L8RTF“).
8. Nasaďte opět zapalovací kabel (6).

Bild 13

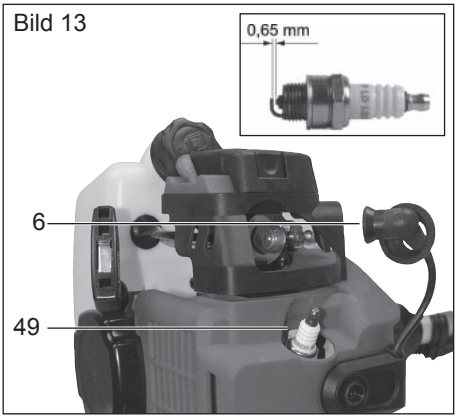

Ostření odřezávače struny

Noste ochranné rukavice, abyste zabránili poranění.

1. Vyšroubujte odřezávač struny (14) z ochranného krytu (15) (viz obr. 1).
2. Upevněte odřezávač struny do svěráku a nabruste nože plochým pilníkem. Pilujte opatrně a pouze jedním směrem.

Přístroj v žádném případě nepoužívejte bez odřezávače nebo s vadným odřezávačem. S vadnou čepelí odřezávače se obraťte na naše servisní středisko

Výměna palivového filtru (Obr. 14)

Přístroj nikdy neprovozujte bez palivového filtru. Palivový filtr pravidelně vyměňujte.

1. Vypusťte palivo z nádrže (2) do vhodné nádoby.
2. Vytáhněte palivovou sací (50) hlavu hákem z nádrže a otočením ji sejměte.
3. Vyměňte palivový filtr a nasazenou sací hlavu opět vraťte do nádrže.

Bild 14

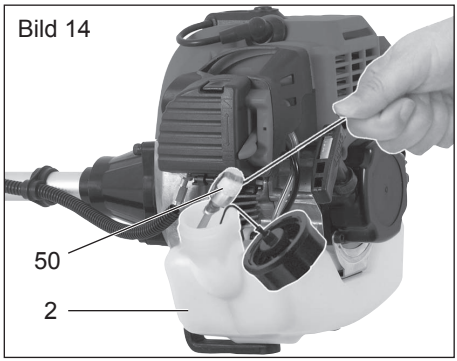

Seřízení karburátoru

Karburátor byl z výroby nastaven na optimální výkon. Pokud je nutné dodatečné seřízení, nechte je provést v odborné dílně.

Skladování

Všeobecné pokyny pro skladování

- Přístroj a příslušenství pečlivě vyčistěte, aby se předešlo tvorbě plísně.
- Přístroj uchovávejte na suchém místě chráněném proti prachu, mimo dosah dětí.

- Přístroj nebalte do plastových pytlů, protože by došlo k tvorbě vlhkosti a plísně.
- Přístroj nepokládejte na ochranný kryt, nejlépe ho zavěste za horní rukojeť.

Skladování během provozních přestávek

Nerespektování pokynů pro skladování může z důvodu zbytků paliva v karburátoru způsobit problémy při startu nebo trvalá poškození.

1. Vyprázdněte palivovou nádrž na dobře větraném místě.
2. Nastartujte motor a nechejte ho běžet na prázdno, dokud se sám nezastaví a v karburátoru nebude žádné palivo.
3. Motor nechejte vychladnout (cca.5 minut).

Při provozních přestávkách delších než 3 měsíce:

4. Uvolněte zapalovací svíčky klíčem na svíčky (viz „Výměna / seřízení zapalovacích svíček“).
5. Spalovací komoru naplňte 2 kávovými lžičkami čistého oleje pro dvoudobé motory a několikrát pomalu zatáhněte za startovací táhlo, aby se olej rovnoměrně rozmístil uvnitř motoru
6. Nasaďte zpět zapalovací svíčky.

Náhradní díly

Náhradní díly můžete objednat přímo přes naše servisní středisko. V objednávce uveďte typ stroje a číslo položky v obrázku výbuchu.

Alternativně můžete koupit ve specializovaném obchodě nylonovou strunu silnou 2,5 mm a navinout ji na cívku.

Dbejte na to, aby struna ležela paralelně v obou kanálech a byla navinuta proti směru otáčení motoru. Směr otáčení motoru je označen na ochranném krytu šipkou. Kromě toho nesmí být cívka příliš plná, protože jinak by správně nefungovala strunová automatika.

Odklízení a ochrana okolí

Nelijte starý olej a zbytky benzínu do kanalizace anebo do odtoku vody. Odkliïte starý olej a zbytky benzínu zpùsobem, odpovidajícím ochranì okolí – odevzdejte je ve sbìrnì pro tento druh odpadu.
Přístroj, příslušenství a obal odevzdejte v souladu s požadavkami na ochranu životního prostředí do recyklační sběrny.



Elektrické přístroje nepatří do domácího odpadu

Odevzdejte jej ve sběrně šrotu. Použité díly z plastu a kovu se tam dle druhu materiálu roztřídí a mohou se pak zavést do recyklace. Dotažte se k tomuto tématu ve Vašem servisním středisku.
Likvidaci vašich zaslaných poškozených přístrojů provádíme bezplatně.Záruka

Záruka

- Na tento přístroj poskytujeme záruku 24 měsíců.
- Škody, které byly způsobeny přirozeným opotřebením, přetížením anebo neodbornou obsluhou, jsou ze záruky vyloučeny. Určité konstrukční části podléhají jejich běžnému opotřebení a jsou proto ze záruky vyloučeny. Patří k nim především: Kovový žací list, cívka struny, žací struna, odřezávač struny, vzduchový filtr a zapalovací svíčky.

- Předpokladem pro poskytnutí záručního plnění je kromě toho, že byly dodrženy pokyny pro čištění a údržbu.
- Škody, které vznikly v důsledku závad materiálu anebo chyb výrobce, budou bezplatně odstraněny náhradní dodávkou anebo opravou. Předpokladem je, aby byl přístroj prodejci vrácen nerozložený a s dokladem o koupi a záruce.

Opravy Služby

- Opravy, které nepodléhají záruce, můžete nechat provést za úhradu v našem servisním středisku. Naše servisní středisko Vám ochotně vypracuje předběžný rozpočet nákladů. Můžeme se zabývat pouze přístrojmi, které byly zaslány dostatečně zabalené a vyplacené.
- **Pozor**: V případě reklamace anebo servisu zašlete prosím Váš přístroj na naši servisní adresu vyčištěný a s upozorněním na poruchu.
  Nevyplacené – jako neskladné zboží, expres nebo zvláštní dopravou – zaslané přístroje nebudou přijaty.
- Likvidaci vašich zaslaných poškozených přístrojů provádíme bezplatně.

Hledání závad

Problém	Možná příčina	Odstranění závady
Motor nestartuje	Nádrž prázdná	Natankovat plnou nádrž
	Špatná posloupnost kroků při startování	Dodržujte instrukce pro startování v tomto návodu
	Motor „přesycen“	Uberte plyn, několikrát nastartujte, pokud je to nutné vymontujte zapalovací svíčky, vyčistěte je a vysušte
	Zapalovací svíčky znečištěné sazemi, špatný interval zapalování	Vyčistit, seřídit nebo vyměnit zapalovací svíčky
	Vývod pro zapalovací kabel, zapalovací kabel poškozený	Výměna
	Znečištěný karburátor, trysky, špatně nastavená směs karburátoru	Nechat karburátor vyčistit a seřídit v odborné dílně
	Ucpaný palivový filtr	Vyčistit nebo vyměnit palivový filtr
Motor běží v chodu na prázdno příliš rychle	Motor studený	Pomalu zahřát, případně trochu přivřít sytič
Motor nedosahuje maximálního výkonu	Zapalovací svíčky znečištěné sazemi, špatný interval zapalování	Vyčistit, seřídit nebo vyměnit zapalovací svíčky
	Špatná poloha páky sytiče	Nastavte sytič do polohy „Provoz“
	Znečištěný vzduchový filtr	Vyčistit nebo vyměnit vzduchový filtr
	Znečištěný karburátor, trysky, špatně nastavená směs karburátoru	Nechat karburátor vyčistit a seřídit v odborné dílně
	Špatná palivová směs	Natankovat dle návodu
	Těsnící kroužek v klikové skříni netěsný	Nechat závadu odstranit v odborné dílně
	Válce, pístní kroužky opotřebované	
	Špatné zapalování	
Nadměrná tvorba zplodin/kouře	Špatně nastavená směs karburátoru	Karburátor nechat seřídit v odborné dílně
	Špatná palivová směs	Natankovat dle návodu

Intervaly údržby

Strojní díl	Akce	Před každým použitím	Provozní hodiny	
			10	20
Šrouby, matky, čepy	Zkontrolovat, dotáhnout		✓	
Vzduchový filtr	Vyčistit nebo vyměnit			✓
Palivový filtr	Vyměnit		✓	
Zapalovací svíčka	Vyčistit/seřídit/vyměnit		✓	
Palivové hadice	Zkontrolovat, v případě potřeby vyměnit	✓		
Kompletní stroj	Zkontrolovat, v případě potřeby vyčistit	✓		
Ovládací rukojeť	Zkontrolovat funkci	✓		
Žací hlava	Zkontrolovat správnou montáž	✓		

Technické parametry

Motor ... Dvoudobý motor s jedním válcem
Palivovou směs 40:1
Zdvih motoru..... 43 cm³
Max. výkon motoru ..... 1,25 kW
Otáčky motoru při volnoběhu....3000 min^{-1}
Max. otáčky vřetene .....11000 min^{-1}
Otáčky motoru u doporučených
max. otáček vřetene .....8000 min^{-1}
Spotřeba paliva při maximálním
výkonu motoru .....0,534 kg/h
Specifická spotřeba paliva.. 0,630 kg/kWh
Obsah nádrže..... 1200 cm³
Hmotnost (bez paliva, bez řezného
nástroje) .....7,62 kg
Kovový žací list
Žací rozsah ..... 230 mm
Struna
Žací rozsah ..... 460 mm
Síla struny ..... 2,5 mm
Délka struny .....2 x 3,2 m
Hladina zvukového tlaku
(L_{pA})..... 103 dB(A), K_{pA}=1,0 dB(A)
Úroveň akustického výkonu (L_{wA})
zaručená ..... 113 dB(A)
měřená..... 112 dB(A); K_{wA}=1,0 dB(A)
Vibrace (a_n)..... 9,3 m/s^2, K=3,7 m/s^2

Akustické hodnoty a hodnoty vibrace byly určeny dle norem a předpisů, jmenovaných v prohlášení o konformitě.
Technické a optické změny mohou být v rámci dalšího vývoje provedeny bez oznámení. Všechny míry, pokyny a údaje tohoto návodu k obsluze nejsou proto zaručeny. Právní nároky, které budou kladeny na základě tohoto návodu k obsluze, nelze proto uplatnit.

Obsah

Účel použitia 197
Bezpečnostné pokyny.....198
Všeobecné bezpečnostné pokyny .. 198
Dodatočné bezpečnostné pokyny ...200
Bezpečnostné opatrenia proti spätnému rázu: 201
Symboly v návode.....201
Symboly na prístroji.....202
Všeobecný popis 203
Prehľad.....203
Bezpečnostné funkcie 204
Popis funkcie.....204
Rozsah dodávky 204
Montáž 204
Montáž dvojdielnej rúry 205
Montáž rukoväte.....205
Montáž/demontáž kovového rezacieho listu.....205
Montáž/demontáž cievkového puzdra 206
Naplnenie palivovej nádrže 207
Uvedenie do prevádzky.....208
Založenie nosného popruhu.....208
Spustenie motora 208
Obsluha 209
Pracovné pokyny.....209
Práca s cievkou.....210
Predĺženie rezného lanka.....210
Práca s kovovým žacím listom.....210
Ak prístroj vibruje 211
Čistenie a údržba.....211
Čistenie prístroja 211
Výmena cievky 211
Čistenie vzduchového filtra 212
Výmena / nastavenie zapaľovacej sviečky.....212
Brúsenie odrezávača lanka.....212
Výmena palivového filtra 213
Nastavenie karburátora.....213
Intervaly údržby 213
Zisťovanie závad 214
Uskladnenie 215
Všeobecné pokyny pre uskladnenie.....215
Uskladnenie počas prevádzkových prestávok.....215
Náhradné diely.....215
Odstránenie a ochrana životného prostredia 215
Záruka.....216
Opravy Služby.....216
Technické údaje.....216
Preklad originálneho prehlásenia o zhode CE 240
Výkres náhradných dielov 241
Grizzly Service-Center 243

Účel použitia

Motorový vyžínač je v prípade použitia cievky s lankom vhodný na kosenie trávy v záhradách, pozdĺž okrajov hriadok a okolo stromov alebo stĺpov plotov.
Pri použití kovového žacieho listu je prístroj vhodný na kosenie trávy, buriny alebo mierneho rastlinného porastu.
Akékoľvek iné použitie, ktoré nie je v tomto návode na obsluhu výslovne povolené, môže mať za následok poškodenie prístroja a predstavovať vážne nebezpečenstvo pre užívateľa. Prístroj nie je určený na strihanie či orezávanie kríkov, malých stromov alebo podobných rastlín.
Prístroj je určený na použitie dospelými osobami. Mladiství nad 16 rokov môžu používať prístroj len pod dozorom.
Výrobca nezodpovedá za škody, ktoré boli spôsobené používaním nezodpovedajúcim účelu použitia alebo nesprávnou obsluhou.

SK

Bezpečnostné pokyny



Pre bezpečnú prevádzku prístroja je potrebné presne dodržiavať všetky pokyny a informácie týkajúce sa bezpečnosti, montáže a prevádzky, ktoré sú uvedené v návode na obsluhu.

Všetky osoby, ktoré tento prístroj obsluhujú alebo prevádzajú jeho údržbu, musia byť oboznámené s návodom na obsluhu a informované o možných nebezpečenstvách.
Deťom ako i chorým a nevládnym osobám treba zakázať prístup k prístroju.
Na deti treba starostlivo dozerať, keď sa zdržujú v blízkosti strojov. Dodržujte regionálne a miestne predpisy týkajúce sa predchádzania úrazom, ktoré u Vás platia. To isté platí pre všetky predpisy týkajúce sa bezpečnosti práce a ochrany zdravia na pracovisku.
Výrobca nemôže byť braný na zodpovednosť, keď boli jeho prístroje nedovolene upravené a keď v dôsledku takýchto nedovolených úprav vznikli škody na osobách alebo veciach.



Výstraha! Pri používaní strojov je potrebné vždy urobiť základné bezpečnostné opatrenia. Venujte prosím pozornosť aj všetkým odporúčaniam a upozorneniam nachádzajúcim sa v dodatočných bezpečnostných pokynoch.

Všeobecné bezpečnostné pokyny

1. **Všímajte si podmienky Vášho pracovného prostredia, v ktorých pracujete.** Počas prevádzky motorového prístroja dochádza k tvorbe jedovatých výfukov, akonáhle motor začne bežať. Tieto plyny môžu byť bez zápachu a neviditeľné. Preto nesmiete nikdy s prístrojom pracovať v uzavretých alebo nedostatočne vetraných priestoroch. Pri práci s prístrojom sa postarajte o dostatočné osvetlenie. Pri práci v mokrom, zasneženom alebo zľadovatelom prostredí, vo svahoch a v nerovnom teréne dbajte na Váš bezpečný postoj.
2. **Zabráňte prístupu cudzích osôb k prístroju.** Osoby, ktoré sú u Vás na návšteve a prizerajúce sa osoby, predovšetkým deti ako i choré a bezvládne osoby, sa nesmú približovať k pracovnému priestoru prístroja. Zabráňte tomu, aby sa nástrojov dotýkali iné osoby. Prístroj prenechajte len osobám, ktoré sú oboznámené tak s prístrojom ako i s manipuláciou s ním.
3. **Postarajte sa o bezpečnú prepravu a úschovu prístroja.** Prístroj prenášajte vždy zavesený cez plece za nosný popruh alebo uchopením za trubicu. Prístroje, ktoré sa nepoužívajú, musia byť uschované na suchom, pokiaľ možno vysoko položenom mieste alebo uzavreté mimo dosahu osôb.
4. **Na každú prácu použite vždy správny nástroj.** Nepoužívajte napr. malé nástroje alebo príslušenstvo na vykonávanie prác, na ktoré sa vlastne musia použiť ťažké nástroje. Nástroje používajte výlučne na tie účely, na ktoré boli skonštruované.
5. **Dbajte na primerané oblečenie.** Oblečenie musí byť účelné a nesmie Vás pri práci s prístrojom obmedzovať. Noste oblečenie s ochrannými vložkami proti porezaniu.
6. **Používajte osobný ochranný výstroj.** Noste bezpečnostnú obuv s oceľovou výstužou a drsnou, pevnou

podrážkou. Používajte ochrannú helmu, pokiaľ Vás pri práci s prístrojom môžu ohrozovať padajúce predmety.

7. **Používajte ochranné okuliare.** Predmety môžu byť vymrštené proti Vám. Následkom toho môžu byť vážne poranenia očí.
8. **Používajte tlmiče hluku.** Chráňte si sluch použitím osobných chráničov sluchu, napr. použitím zátkových chráničov sluchu.
9. **Ochrana rúk.** Používajte pevné rukavice – dobrú ochranu Vám poskytnú rukavice z kože.
10. **Prevádzka prístroja.** S rezacím nástrojom nikdy nepracujte bez ochranného výstroja. Hrozí nebezpečenstvo poranenia odletujúcimi časťami.
11. **Odstráňte zástrčný kľúč atď.** Všetky kľúče a pod. treba pred zapnutím prístroja odstrániť.
12. **Pri práci s prístrojom buďte vždy pozorní.** Dávajte pozor na to, čo robíte. Používajte Váš zdravý ľudský rozum. Motorové prístroje nepoužívajte, keď ste unavení. S prístrojom sa nesmie pracovať pod vplyvom alkoholu, drog alebo liekov, ktoré negatívne ovplyvňujú reakcieschopnosť.
13. **Naplnenie nádrže pohonnou látkou.**

- Vždy dodržujte platné predpisy na ochranu proti požiaru a aktuálne platné národné predpisy týkajúce sa zabránenia vzniku požiaru.
- Pohonná látka a jej výpary sú veľmi horľavé. Pohonnú látku nedolievajte, keď motor beží alebo keď je ešte horúci. Pri dopĺňaní dbajte na dobré vetranie. Fajčenie a používanie otvoreného ohňa je zakázané.
- Pred naplnením nádrže treba vždy odstaviť motor. Uzáver nádrže otvárajte vždy opatrne, aby sa existujúci pretlak mohol pomaly odbúrať a z nádoby nevystrekla pohonná hmota. Pri práci s prístrojom dochádza k vzniku vysokých teplôt na telese motora. Nechajte preto prístroj pred naplnením nádrže vychladnúť. Pohonná látka by sa inak mohla zapáliť, čo by mohlo spôsobiť vznik vážnych popálenín.
- Pri napĺňaní nádrže pohonnou hmotou musíte dbať na to, aby ste jej do nádrže nenaliali príliš veľa. V prípade, že pohonná látka vytečie mimo nádrže, treba ju okamžite odstrániť a prístroj poutierať.
- Po naplnení nádrže dbajte na bezpečné a správne dotiahnutie uzáveru, aby sa zabránilo jeho uvoľneniu pri práci s prístrojom v dôsledku vznikajúcich vibrácií.
- Všímajte si netesnosti. Motor neštartujte, keď pohonná látka vyteká. Hrozí nebezpečenstvo vzniku popálenín!

14. **Doba používania a prestávky.** Dlhšie používanie motorového prístroja môže viesť k poruchám prekrvenia rúk v dôsledku vibrácií. Dobu používania však môžete predĺžiť použitím vhodných rukavíc alebo pravidelnými prestávkami. Majte na zreteli, že osobné dispozície pre nedostatočné prekrvenie, nízke vonkajšie teploty alebo veľká sila vynaložená na uchopenie prístroja pri práci skracujú čas jeho používania.
15. **Všímajte si poškodené časti prístroja.** Pred uvedením prístroja do prevádzky a po silných nárazoch skontrolujte, či prístroj nenesie známky poškodenia alebo opotrebovania. Sú jednotlivé časti poškodené? V prípade ľahkých poškodení sa vážne zaoberajte otázkou, či bude prístroj napriek tomu bezchybne a bezpečne fungovať. Dbajte na správny smer a nastavenie pohyblivých častí. Zapadajú jednotlivé časti správne do seba? Sú jednotlivé časti poškodené? Je všetko správne namontované? Sú

splnené všetky ostatné predpoklady pre bezchybné fungovanie? Poškodené ochranné zariadenia atď. musia byť riadne opravené alebo vymenené autorizovanými osobami, pokiaľ nie je v návode na obsluhu výslovne uvedené niečo iné. Chybné vypínače musia byť vymenené autorizovaným servisným strediskom. V prípade, že je potrebné previesť opravu prístroja, obráťte sa na nami autorizovaný zákaznícky servis.

16. **Pred prevedením nastavovacích alebo údržbových** prác vždy vypnite motor. To platí predovšetkým pri prácach na reznej hlavici.
17. **Používajte len povolené náhradné diely.** Pri údržbe a oprave prístroja používajte len identické náhradné diely. Za účelom zakúpenia náhradných dielov sa obráťte na servisné stredisko Grizzly.

Pozor! Použitie iných rezných hlavíc a príslušenstva ako i montážnych dielov, ktoré neboli výslovne odporučené, môže viesť k ohrozeniu osôb a vecí.

Prístroj možno používať len na účel, na ktorý je určený. Každé použitie nezodpovedajúce stanovenému účelu použitia sa pokladá za neodborné používanie. Za škody na veciach a osobách ktoré boli spôsobené takýmto neodborným používaním, je zodpovedný výlučne užívateľ, v žiadnom prípade za ne nezodpovedá výrobca. Výrobca nemôže byť braný na zodpovednosť za škody vzniknuté v dôsledku nedovolenej úpravy alebo neodborného používania jeho prístrojov.

Pozor! Aj pri správnom používaní zostáva vždy určité zvyšné riziko, ktoré nemožno vylúčiť. Z typu a konštrukcie prístroja možno vyvodiť nasledovné potenciálne ohrozenia:

- Kontakt s nechránenou reznou hlavicou (rezné poranenia).
- Siahanie do bežiaceho 2-taktného vyžínača (rezné poranenia).
- Porucha sluchu, ak sa nepoužije primeraná ochrana sluchu.
- Tvorba zdraviu škodlivého prachu resp. plynu pri použití prístroja v uzavretých priestoroch (nevoľnosť).

Dodatočné bezpečnostné pokyny

1. **Pozor!** Nepribližujte sa rukami a chodidlami k rezaciemu zariadeniu, predovšetkým pri štartovaní prístroja. Ruku na prídavnej rukoväti majte vždy voľnú.
2. **Prístroj držte vždy jednou rukou za rukoväť motora a druhou rukou za rukoväť trubice.**
   Prístroj držte vždy v primeranom bezpečnostnom odstupe od tela a zaujmite stabilnú pozíciu. Používajte vždy nosný popruh.
3. Používajte vždy ochranné okuliare.
4. Prístroj používajte len pri dennom svetle alebo pri dobrom umelom osvetlení.
5. Nepoužívajte prístroj v daždi alebo na vlhkom trávniku.
6. Pred použitím prístroja alebo po náraze skontrolujte, či nie je poškodený, v prípade potreby ho opravte.
7. Prístroj nepoužívajte, keď sú ochranné zariadenia poškodené alebo nesprávne pripevnené.
8. Zabezpečte, aby sa na vetracích otvoroch motora, ochrannom kryte a rezacom zariadení nenachádzala nečistota alebo zvyšky trávy.
9. Počas práce s prístrojom vždy zabezpečte, aby sa v obvode minimálne 15-tich metrov nenachádzali žiadne osoby ani zvieratá. Prístroj okamži-

te odstavte, keď sa iné osoby, predovšetkým deti, dostanú do dosahu prístroja.
Pri práci s prístrojom môžu od neho odletovať kamene alebo iné časti, ktoré môžu spôsobiť ťažké zranenia.

10. Počas prevádzky prístroja sa nepribližujte k jeho pohyblivým častiam (v priestore rezacieho zariadenia).
Po vypnutí prístroja sa rezná hlavica ešte niekoľko sekúnd točí.
11. Pred použitím prístroja treba z jeho pracovného priestoru odstrániť kamene, konáre a všetok iný pevný materiál.
Prístroj štartujte len spôsobom, ktorý je popísaný v návode na obsluhu. Prístroj nesmie byť pri štartovaní prevrátený alebo sa nachádzať v pracovnej polohe.
Neprechádzajte s bežiacim prístrojom cez cesty posypané štrkom.
12. Pri predlžovaní rezného lanka sa vyžaduje maximálna opatrnosť. Hrozí nebezpečenstvo vzniku rezných poranení. Po prevedení týchto úkonov treba pred uvedením prístroja do prevádzky opäť zaujať správnu pracovnú polohu.
13. Nepoužívajte kovové cievky. Majte na zreteli, že prístroj po pustení vypínača zostáva ešte niekoľko sekúnd v prevádzke.
14. Motor vypnite (zapínač/vypínač je v polohe „vypnutý“), keď:

- napĺňate palivovú nádrž,
- prístroj nepoužívate,
- nechávate prístroj bez dozoru,
- prístroj čistíte,
- prístroj prepravujete z jedného miesta na druhé,
- snímate alebo vymieňate rezacie zariadenie ako i v prípade, keď rukou nastavujete dĺžku rezného lanka.

Bezpečnostné opatrenia proti spätnému rázu:

Pri spätnom ráze je užívateľ vystavený silnému úderu motorového vyžínača. V dôsledku toho môže stratiť kontrolu nad prístrojom a ťažko sa zraniť. Spätnému rázu zabránite tým, že budete opatrní a použijete správnu techniku

Pri použití kovového žacieho listu hrozí nebezpečenstvo spätného rázu, keď ostrie noža narazí na prekážku (kameň, drevo).

- Držte prístroj pevne obidvomi rukami.
- Dbajte na to, aby na zemi neležali žiadne cudzie predmety a kovový žací kotúč nepoužívajte v blízkosti plotov, kovových stĺpov alebo podobných prekážok.

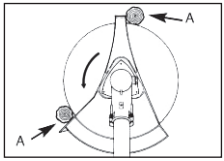

Používajte len dobre nabrúsené nástroje. Pri kosení hrubých stebiel uveďte prístroj do polohy A.

Symboly v návode

Výstražné znamenia s informáciami o prevencii zranení osôb alebo vecných škôd.

Príkazové značky (na mieste výkričníka je vysvetlený príkaz) s informáciou o prevencii škôd.

Poznámka s informáciami pre lepšie zaobchádzanie s prístrojom.

SK

Symboly na prístroji

Na Vašom prístroji sa nachádzajú symboly znázorňujúce pokyny. Poskytujú Vám dôležité informácie o výrobku alebo pokyny týkajúce sa jeho používania.

- Pozor: Pri manipulácii s prístrojom sú potrebné osobitné bezpečnostné opatrenia!
- Pred použitím si treba prečítať celý návod na obsluhu a treba mu rozumieť. Nedodržanie pokynov pre obsluhu prístroja môže byť životu nebezpečné!



Používajte ochranné okuliare, chrániče sluchu a ochrannú prilbu.



Používajte ochranné rukavice



Noste ochranné rukavice. Nebezpečenstvo v dôsledku rezných zranení.



Pred použitím prístroja si pozorne prečítajte návod na obsluhu.



Uistite sa, že rezná hlavica pri spúšťaní prístroja a počas práce s ním neprichádza do styku s cudzími telesami.



Dodržujte bezpečnostný odstup minimálne 15 m od iných osôb.



Nebezpečenstvo v dôsledku vymrštenia dielov! Chráňte ostatné osoby.



CPozor! Palivo a palivové výpary sú horľavé. Nebezpečenstvo vzniku požiaru a výbuchu!



Pozor, horúce plochy, nebezpečenstvo popálenia!



Údaj o hladine akustického výkonu LWA v dB. L_{WA} in dB.



Symbol na uzáveri palivovej nádrže: Pomer zmesi 40:1, použiť LEN palivovú zmes



Symbol na palivovom čerpadle: Pred spustením 10 x stlačte palivové čerpadlo.



Symbol na páčke sýtiča: Páčka v polohe „Choke” pre studený štart

Páčka v prevádzkovej polohe “RUN” - „prevádzka“

Všeobecný popis

Prehľad

Obr. 1

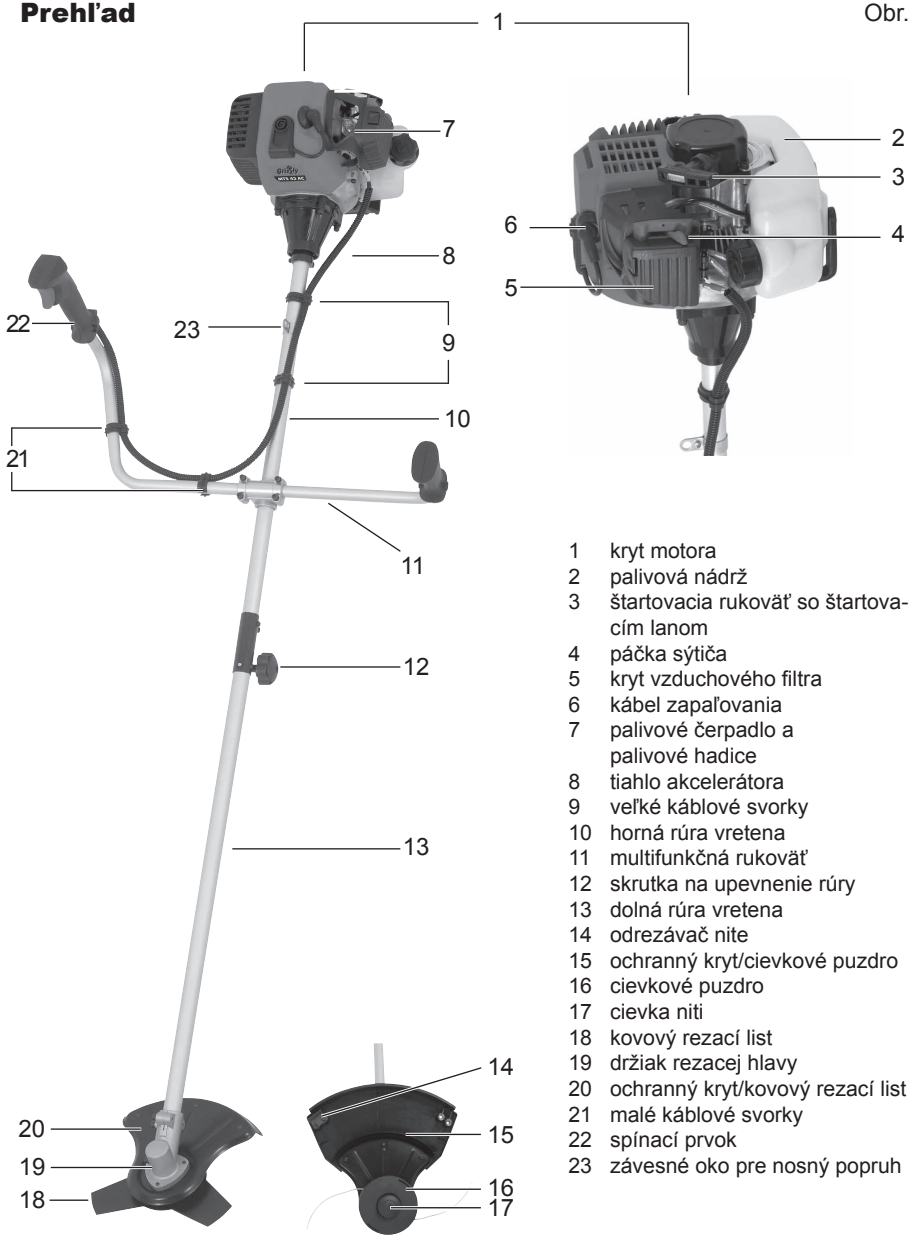

1 kryt motora
2 palivová nádrž
3 štartovacia rukoväť so štartovacím lanom
4 páčka sýtiča
5 kryt vzduchového filtra
6 kábel zapaľovania
7 palivové čerpadlo a palivové hadice
8 tiahlo akcelerátora
9 veľké káblové svorky
10 horná rúra vretena
11 multifunkčná rukoväť
12 skrutka na upevnenie rúry
13 dolná rúra vretena
14 odrezávač nite
15 ochranný kryt/cievkové puzdro
16 cievkové puzdro
17 cievka niti
18 kovový rezací list
19 držiak rezacej hlavy
20 ochranný kryt/kovový rezací list
21 malé káblové svorky
22 spínací prvok
23 závesné oko pre nosný popruh

SK

Bezpečnostné funkcie

- **Zapínač/vypínač (obrázok 10, č. 40)** Motor sa vypne stlačením zapínača/ vypínača. Musí sa nachádzať v polohe na opätovné zapnutie motora.

- **Poistka plynovej páčky (obrázok 10, č 41)**
  Zabraňuje náhodnému zrýchleniu motora. Plynovú páčku možno aktivovať len keď je poistka plynovej páčky stlačená.

- **Ochranné kryty (obrázok 1, č. 15 + 20)**
  chránia osobu obsluhujúcu prístroj pred náhodným dotykom s rezacím zariadením a odletujúcimi cudzími telesami.

Popis funkcie

Ručne ovládateľný a prenosný motorový vyžínač je vybavený pohonom spaľovacím motorom, ktorý je počas práce v nepretržitej prevádzke. Prenos sily sa realizuje prostredníctvom spojkovej lamely, ktorá prenáša výkon motora na rezacie zariadenie cez odstredivú spojku pri vysokých otáčkach.
Rezacím zariadením prístroja je automatická dvojlanková cievka a okrem toho kovový žací list, ktorý možno namontovať podľa potreby.
Pri rezacom úkone rotujú dve lanká z umelej hmoty alebo štyri kovové nože okolo jednej osi vertikálne k reznej rovine.
Za účelom ochrany užívateľa je prístroj opatrený ochranným krytom, ktorý zakrýva rezacie zariadenie.
Informácie o funkcii jednotlivých obslu-hovacích prvkov nájdete v nasledovných popisoch.

Rozsah dodávky (obr. 2)

Rozbaľte prístroj a skontrolujte, či je úplný.

- Diel motora s hornou rúrou vretena, tiahlom akcelerátora a nenamontovanou multifunkčnou rukoväťou (pozri obrázok 1)
- Dolná rúra vretena s držiakom rezacej hlavy (pozri obrázok 1)

15 ochranný kryt/cievkové puzdro (vrátane pripevňovacieho príslušenstva)
16+17 cievkové puzdro s cievkou nite
18 kovový rezací list
20 ochranný kryt/kovový rezací list (vrátane pripevňovacieho príslušenstva)
24 inbusový kľúč
25 kovový kolík
26 servisný kľúč
27 zmiešavacia nádrž paliva
28 nosný popruh

- Návod na obsluhu

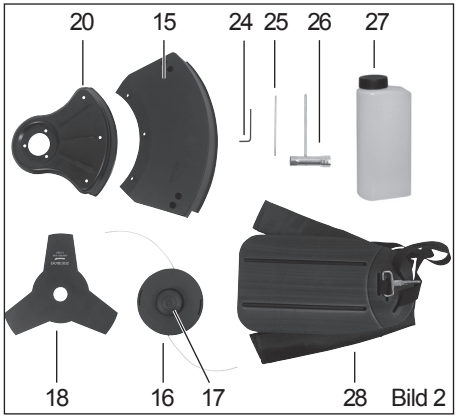

Bild 2

Montáž

BevPred uvedením prístroja do prevádzky zložte dvojdielnu rúru vretena, namontujte rukoväť, namontujte rezacie zariadenie s ochranným krytom, pripevnite nosný popruh, naplňte palivo a skontrolujte prístroj.

Montáž dvojdielnej rúry (obr. 3)

1. Stiahnite prepravný ochranný kryt (29) z dolnej rúry vretena (13).
2. Povoľte pripevňovaciu skrutku rúry (12) na hornej rúre vretena (10).
3. Zastrčte obidve rúry vretena (10 + 13) do seba tak, aby aretačné tlačidlo (30) zapadlo do príslušného výrezu v hornej rúre vretena.
4. Pevne dotiahnite pripevňovaciu skrutku rúry (12).

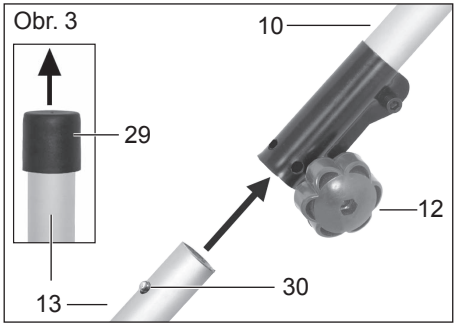

Pred spustením prístroja sa presvedčte, že dolná rúra vretena je uložená pevne a bezpečne.

5. **Demontáž:**
   Povoľte pripevňovaciu skrutku rúry (12). Stlačte aretačné tlačidlo (30) a roztiahnite rúry.

Montáž rukoväte (obrázok 4)

1. Povoľte 4 inbusové skrutky (31) na hornej rúre vretena (10) a odoberte držiak rukoväte (32).
2. Položte multifunkčnú rukoväť (11) do uchytenia rukoväte na hornej rúre vretena (10) a pripevnite ho pomocou držiaka rukoväte a 4 skrutiek.
3. Zafixujte tiahlo akcelerátora (8): pomocou veľkej káblovej svorky (9) na hornej rúre vretena (10), pomocou malej káblovej svorky (21) na multifunkčnej rukoväti (11).

Dbajte na to, aby tiahlo akcelerátora (8) nebol pretočený ani zalomený.

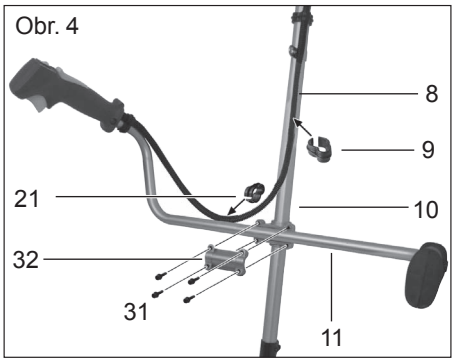

Montáž/demontáž kovového rezacieho listu

Pri manipulácii s kovovým rezacím listom noste ochranné rukavice.

Demontáž cievkového puzdra je opísaná v odseku Montáž/demontáž cievkového puzdra.

Montáž ochranného krytu/kovového rezacieho listu (obrázok 5):

1. V prípade potreby odskrutkujte hornú (33b) a dolnú (33a) prírubu namontovanú na držiaku rezacej hlavy (19).
2. Priskrutkujte ochranný kryt (15) pomocou 3 priložených skrutiek (34) na držiak rezacej hlavy (19).

Montáž kovového rezacieho listu (obrázok 5):

3. Nasaďte kovový rezací list (18) a prírubu (33a+b) na držiak rezacej hlavy (19) v tomto poradí:
   dolná príruba (33a) - kovový rezací list

(18) - horná príruba (33b)

4. Priskrutkujte kovový rezací list (18) proti smeru hodinových ručičiek pomocou pripevňovacej matice (35) a pomocou servisného kľúča (pozri obrázok 2, č. 26).

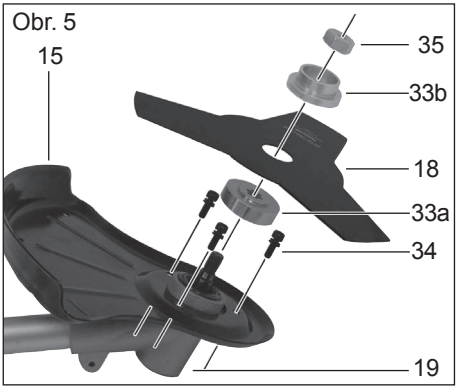

Demontáž kovového rezacieho listu (obrázok 6):

5. Na zablokovanie hriadeľa zasuňte priložený kovový kolík (25) do príslušného bočného otvoru na držiaku rezacej hlavy (19) a na dolnej prírube (33a).
6. Odskrutkujte pripevňovaciu maticu v smere hodinových ručičiek pomocou servisného kľúča (26) a odoberte hornú prírubu (33b) a kovový rezací list (18).

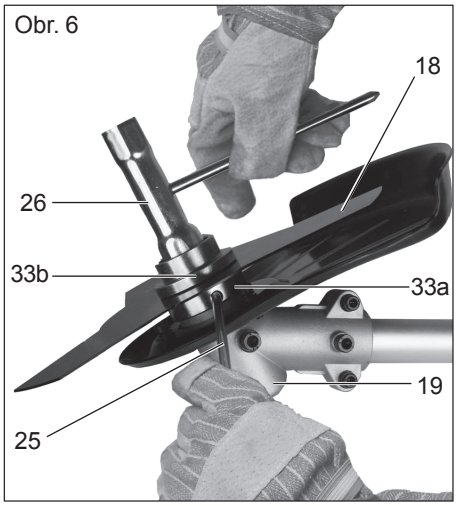

Montáž/demontáž cievkového puzdra (obrázok 7)

Demontáž kovového rezacieho listu je opísaná v odseku Montáž/demontáž kovového rezacieho listu.

Montáž ochranného krytu/cievky nite:

1. Priskrutkujte ochranný kryt/cievkové puzdro (15) pomocou priložených 3 skrutiek a matíc (36) na ochranný kryt/kovový rezací list (20).

Montáž cievkového puzdra:

2. Rukou naskrutkujte cievkové puzdro (16) proti pohybu hodinových ručičiek na držiak rezacej hlavy podľa obrázka.
3. Odoberte ochranný kryt na odrezávači nite (14).

Demontáž cievkového puzdra:

4. Rukou odskrutkujte cievkové puzdro (16) proti smeru hodinových ručičiek Na uľahčenie práce môžete držiak rezacej hlavy (19) a dolnú prírubu (33a) zablokovať pomocou priloženého

kovového kolíka (pozri tiež obrázok 6).

5. Odmontujte ochranný kryt (15) a preveďte ochranný kryt cez odrezávač nite (14).

Obr. 7

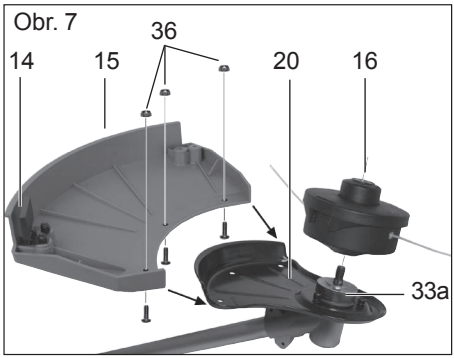

Naplnenie palivovej nádrže (obrázok 8)

Pri manipulácii s pohonnou hmotou sa vždy postarajte o dobré vetranie.
Pri napĺňaní palivovej nádrže nefajčite a vyhýbajte sa akémukoľvek zdroju tepla. Palivovú nádrž nikdy nenapĺňajte pri bežiacom motore.
Opatrne otvorte uzáver palivovej nádrže, aby sa prípadný pretlak v nádrži mohol pomaly odbúrať.
Prístroj naštartujte v odstupe minimálne 3 m od miesta naplnenia palivovej nádrže. V prípade nedodržania tohto pokynu vzniká nebezpečenstvo požiaru alebo výbuchu.

Použite len palivovú zmes odporučenú v návode na obsluhu. Palivová zmes podlieha starnutiu. Nepoužívajte preto palivovú zmes, ktorá je staršia ako 3 mesiace. V prípade nedodržania tohto pokynu sa môže motor poškodiť a Vy strácate nárok zo záruky.

Vyhýbajte sa priamemu styku pokožky s benzínom a vdychovaniu benzínových výparov. Hrozí nebezpečenstvo poškodenia zdravia!

Prístroj je vybavený dvojtaktným motorom a preto sa prevádzkuje výlučne so zmesou benzínu a oleja pre dvojtaktné motory v pomere 40:1..

- Používajte bezolovnatý kvalitný benzín s oktánovým číslom minimálne 90.
- Optimálny výkon dosiahnete pri použití Grizly oleja pre dvojtaktný motor vyvinutého špeciálne pre tento prístroj. Ak tento nemáte k dispozícii, použite olej super pre dvojtaktné motory chladené vzduchom

1. Zmiešajte benzín a olej v zmiešavacej nádrži na palivo (27), ktorá je súčasť dodávky (27):
   Naplňte benzín (Gas) až po značku „585,36“.
   Naplňte olej pre dvojtaktové motory (Oil) až po značku „600“.
   Zavrite nádobu a opatrne zatrepte.
2. Odskrutkujte veko nádrže (37) a naplňte palivovú zmes palivovej nádrže (2). Utrite zvyšky paliva v okolí krytu nádrže a znovu zatvorte veko nádrže.

Obr. 8

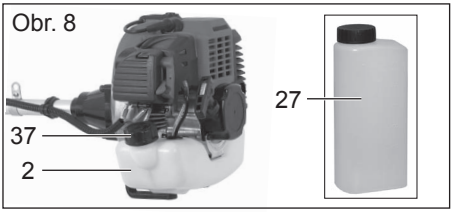

SK

Uvedenie do prevádzky

Výstraha! Skôr než uviediete prístroj do prevádzky, musíte skontrolovať jeho bezpečný prevádzkový stav. Ak máte pochybnosti, prístroj neštartujte

Dbajte predovšetkým na nasledovné pokyny:

- Kontrola rezacích nástrojov, či nie sú poškodené alebo opotrebované.
- Správna montáž reznej hlavice.
- Ľahké fungovanie všetkých vypínačov.
- Pevne zasunutá zástrčka zapaľovacej sviečky. Pri uvoľnenej zástrčke môže dôjsť k tvorbe iskier a tým k zapáleniu unikajúcej zmesi paliva a vzduchu .
- Rukoväte musia byť čisté, aby bolo možné prístroj bezpečne ovládať.
- Skôr než môže byť prístroj odštartovaný, musia byť všetky bezpečnostné a ochranné zariadenia zabudované podľa predpisov a na svojom mieste.

Musí byť zabezpečený nerušený chod reznej hlavice.
Skôr než prístroj odštartujete, presvedčte sa, či je rezná hlavica správne nasadená a či sú pohyblivé časti voľné.

Pozor! Ak máte nejaké pochybnosti, obráťte sa pri prevádzke tohto prístroja na odborníka v autorizovanom servisnom stredisku.

Založenie nosného popruhu (obrázok 9)

Pri práci s prístrojom používajte vždy nosný popruh. Skôr než nosný popruh uvoľníte, prístroj vždy najskôr vypnite. Hrozí nebezpečenstvo poranenia.

1. Založte nosný popruh (28) a zatvorte sponu popruhu (38).
2. Nastavte popruh tak, aby sedel pevne.
3. Nastavte dĺžku popruhu tak, aby sa karabína (39) nachádzala približne 10 cm pod bedrom.
4. Pripevnite karabínu na závesné oko (23) na rúre vretena prístroja.

Odveste prístroj predtým, ako spustíte motor a pripevnite ho s bežiacim motorom na nosný popruh.

Obr. 9

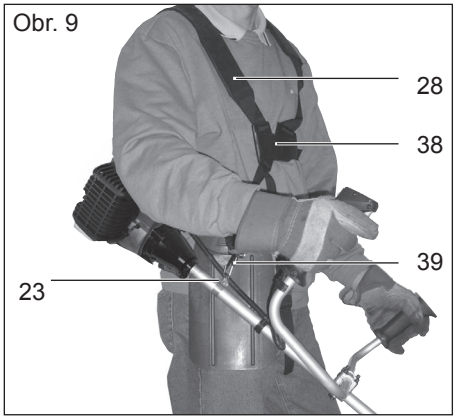

Spustenie motora (obrázok 10)

Spustite motor minimálne tri metre od miesta plnenia.

1. Presvedčte sa, že ochranný kryt na odrezávači nite (pozri obrázok 7, č. 14) je odobratý.
2. Prepnite zapínač/vypínač (40) na spínacom prvku (22) na I.
3. Pri studenom štarte prepnite páku sýtiča (4) do polohy „START“.
   Pri teplom štarte ponechajte páku sýtiča

(4) v polohe „RUN“ |⍿|.

4. Stlačte 10 x palivové čerpadlo (pozri obrázok 1, č. 7).
5. Prístroj držte pevne uchopený jednou rukou za hornú rúru vretena (10). Druhou rukou niekoľkokrát rýchlo potiahnite za štartovacie lano na štartovacej rukoväti (3), kým sa motor nespustí.
   Pozor! Nevyťahujte štartovacie lano príliš von. Hrozí nebezpečenstvo pretrhnutia!
6. Ak sa prístroj nespustí, zopakujte krok 3 až 5.
7. Pripevnite prístroj na založený nosný popruh (pozri kapitolu Založenie nosného popruhu).
8. Na kosenie držte stlačené blokovanie plynovej páky (41) a stlačte plynovú páku (42). **Pri stlačení plynovej páky sa páka sýtiča (4) automaticky prepne do polohy „RUN“.**
9. Motor vypnite prepnutím zapínača/vypínača (40) do polohy 0.

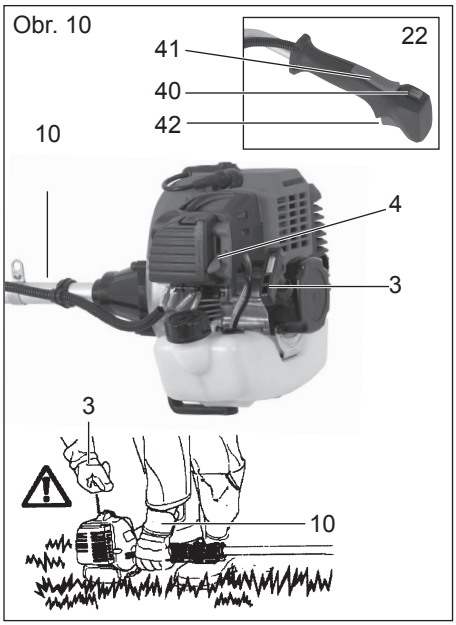

Ak sa motor nespustí na druhý pokus, pokúste sa ho spustiť bez stýkača v polohe „RUN“ (teplý štart) . Ak sa to nepodarí, postupujte podľa pokynov v kapitole Vyhľadávanie porúch

.

Obsluha

Pracovné pokyny

- Pri práci s prístrojom dbajte na predpisy platné v danej krajine resp. miestne predpisy.
- S prístrojom nepracujte vo všeobecne obvyklom čase kľudu.
- Pevné predmety ako kamene, kovové časti a pod. treba odstrániť. Tieto môžu od prístroja odletovať a spôsobiť tak škody na osobách a veciach.
- Pri kosení vo vysokom kroví alebo húštinách by mala byť pracovná výška prístroja minimálne 15 cm. Možno tak predísť ohrozeniu zvierat napr. ježkov.

Pracujte bezpečne a uvážene!

- Držte prístroj vždy pevne a bezpečne obidvomi rukami (viď obrázok 8)!
- Strihajte len trávu a burinu! Dávajte pritom pozor na korene alebo zvyšky kmeňov stromov, hrozí nebezpečenstvo potknutia sa.
- Pracujte obozretne a pri kosení nikoho neohrozujte. Pracujte vždy pokojne a uvážene!
- Pracujte len pri dostatočnej viditeľnosti a dostatočnom svetle!
- Všímajte si reznú hlavicu!
- Nestrihajte nikdy vo výške presahujúcej výšku Vašich pliec!
- Lanko z umelej hmoty nikdy nenahradzujte oceľovým drôtom – hrozí nebezpečenstvo poranenia a zničenia prístroja!

- Pri práci s prístrojom nestojte na rebríku!
- Pracujte len na pevnom a stabilnom podklade!
- Prístroj prenášajte vždy zavesený cez plece za nosný popruh alebo uchopením za trubicu.

Práca s cievkou

- Na malých trávnatých plochách držte prístroj naklonený pod uhlom cca 30° a pohybujte ním okolo seba oblúkovite doprava a doľava.
- Najlepšie výsledky možno dosiahnuť pri výške trávy maximálne 15 cm. Keď je tráva vyššia, odporúča sa previesť kosenie viackrát.
- Pri kosení okolo stromov, stĺpov oplotení alebo iných prekážok prechádzajte prístrojom pomaly okolo prekážky a strihajte koncami lanka.
- Vyhýbajte sa dotyku s pevnými prekážkami (kamene, múry, drevené oplotenia atď.). Lanko by sa inak rýchlo opotrebovalo. Použite okraj ochranného krytu, aby ste držali prístroj v správnej vzdialenosti.

Pozor! Počas prevádzky neklaďte rezaciu hlavu na zem!

Predĺženie rezného lanka

Váš prístroj je vybavený dvojlankovou automatikou odvíjania úderom, to znamená, že sa obidve lanká predĺžia, keď mierne udriete reznou hlavicou o zem.

1. Prístroj, ktorý je v prevádzke, podržte nad trávnatou plochou a reznou hlavicou párkrát zľahka udrite o zem. Týmto spôsobom sa lanko predĺži.
2. Nôž integrovaný v ochrannom kryte skráti lanko na želanú dĺžku.

Ak sa konce lanka nedajú predĺžiť:
- Prístroj vypnite.
- Zatlačte vložku cievky až na doraz a silno zatiahnite za koniec lanka.

Ak konce lanka nie sú viditeľné:
- Vymeňte cievku s lankom (pozri kapitolu „Výmena cievky“).

Pozor! Zvyšky lanka môžu odletieť a spôsobiť zranenia.

Práca s kovovým žacím listom

Pri práci s prístrojom vždy používajte nosný popruh a vhodný ochranný odev. Práca s kovovým žacím listom
Dbajte na to, aby bol žací list správne namontovaný. Poškodené alebo tupé nástroje vymeňte.
Hrozí nebezpečenstvo poranenia.

acím listom opracovávajte len voľné, rovné plochy. Plochu, ktorú treba kosiť, starostlivo skontrolujte a odstráňte z nej všetky cudzie telesá. Zabráňte nárazom na kamene, kovy alebo iné prekážky. Žací kotúč by sa mohol poškodiť a hrozí nebezpečenstvo spätného rázu.
Pri práci držte žaciu hlavicu nad zemou a pohybujte prístrojom ako s kosou v rovnomernom oblúku sem a tam.
Kovový rezací list by sa mohol poškodiť a hrozí nebezpečenstvo spätného rázu.

- Žaciu hlavicu nedržte šikmo.
- Prístroj nepoužívajte na kosenie divo rastúcich rastlín, húštin alebo krovia.

- Pravidelne kontrolujte, či kovový žací list nie je poškodený a poškodené nože vymeňte.

Ak prístroj vibruje

Prístroj vyčistite, odstráňte prípadné zvyšky trávy nachádzajúce sa na reznej hlavici a v ochrannom kryte.

Čistenie a údržba

Práce, ktoré nie sú popísané v tomto návode, nechajte previesť naším servisným strediskom Grizzly. Pri manipulácii s kovovým žacím listom a odrezávačom lanka používajte rukavice. Hrozí nebezpečenstvo poranenia!
Nikdy nepoužívajte kovové lanká. Použitie takýchto nie originálnych náhradných dielov môže mať za následok škody na osobách a neopraviteľné škody na prístroji a vedie okamžite k strate záruky

Čistenie prístroja

- Po každom rezacom úkone vyčistite rezacie zariadenie a ochranný kryt od trávy a zeme.
- Na prístroj sa nesmie striekať vodou, ani sa nesmie klásť do vody.
- Nepoužívajte čistiace prostriedky resp. rozpúšťadlá. Mohli by ste tým prístroj neopraviteľne poškodiť.

Výmena cievky (obrázok 11)

1. Vypnite motor.
2. Položte prístroj na zem a zabezpečte, aby z neho nevytekala pohonná látka a aby mal stabilitu.
3. Rukou odskrutkujte cievkové puzdro (16) **v smere hodinových ručičiek** Na uľahčenie práce môžete držiak rezacej hlavy (19) a dolnú prírubu (33a) zablokovať pomocou priloženého kovového kolíka (pozri tiež obrázok 6).
4. Odtiahnite kryt cievky (43) a vyberte cievku nite (17) z cievkového puzdra (16).
5. Novú cievku namontujte tak, že obidva konce nite prevlečiete cez oká (44) v cievkovom puzdre. Zatlačte cievku do cievkového puzdra. Dbajte pritom na správnu polohu pružiny (45).
6. Nasaďte kryt cievky (43) a zatlačte ho uchytení v cievkovom puzdre (16). Toto je sprevádzané počuteľným zacvaknutím.

Obr. 11

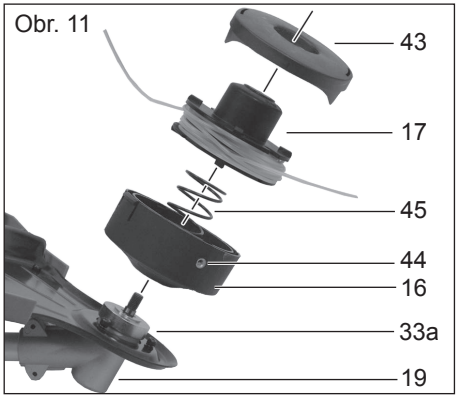

7. Naskrutkujte cievkové puzdro (16) **proti pohybu hodinových ručičiek** na držiak rezacej hlavy (19).
8. Šnúru nite nastavte na dĺžku približne 13 cm, aby sa motor v štartovacej a zahrievacej fáze menej zaťažoval.

Čistenie vzduchového filtra (obrázok 12)

Vyžínač nikdy neprevádzkujte bez vzduchového filtra. Inak sa prach a nečistota dostanú do motora a môžu viesť k poškodeniu stroja. Vzduchový filter udržujte čistý.

1. Vypnite motor.
2. Stlačte aretáciu (46) na telese filtra (47) a vyklopte kryt vzduchového filtra (5).
3. Vyberte vzduchový filter (48) z telesa filtra (47).
4. Vyčistite filter pomocou mydla a vody a nechajte ho vysušiť na vzduchu. **Nikdy nepoužívajte benzín!**
5. Filter namontujte v opačnom poradí.

Vzduchový filter vymeňte, keď je opotrebovaný, poškodený alebo silne znečistený.

Obr. 12

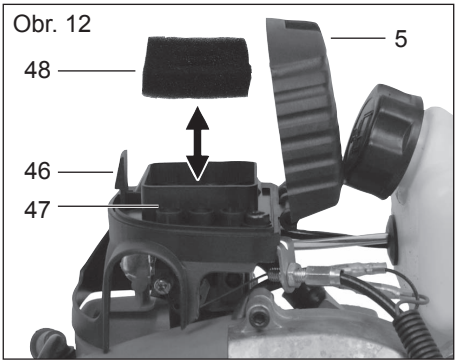

Výmena / nastavenie zapaľovacej sviečky (obrázok 13)

Opotrebované zapaľovacie sviečky alebo príliš veľký odstup medzi elektródami sviečky spôsobujú zníženie výkonnosti motora

1. Prístroj vypnite.
2. Odpojte kábel sviečky (6) od zapaľovacej sviečky.
3. Zapaľovaciu sviečku (49) vyskrutkujte proti smeru hodinových ručičiek pomocou priloženého kľúča na údržbu.
4. Skontrolujte odstup medzi elektródami sviečky pomocou špáromera (obdržíte v špecializovanej predajni). **Medzi elektródami musí byť odstup 0,6-0,7 mm.**
5. V prípade potreby nastavte odstup tak, že kontaktný oblúk zapaľovacej sviečky opatrne ohnete.
6. Vyčistite sviečku drôtenou kefou.
7. Vyčistenú a nastavenú zapaľovaciu sviečku nasaďte späť alebo poškodenú zapaľovaciu sviečku vymeňte za novú (napr. za zapaľovaciu sviečku „L8RTC“).
8. Zapaľovací kábel opäť nastrčte

Obr. 13

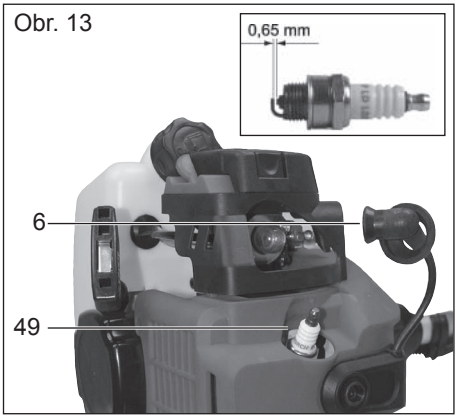

Brúsenie odrezávača lanka

Používajte ochranné rukavice, aby ste predišli rezným poraneniam.

1. Odrezávač lanka odskrutkujte od ochranného krytu (obrázok 1, 17).
2. Odrezávač lanka upevnite do zveráka

Intervaly údržby

Strojná časť	úkon	Pred každým použitím	Počet prevádzkových hodín	
			10	20
skrutky, matice, svorníky	skontrolovať, dotiahnuť		✓	
vzduchový filter	vyčistiť alebo vymeniť			✓
palivový filter	vymeniť		✓	
zapaľovacia sviečka	vyčistiť/nastaviť/ vymeniť		✓	
palivové hadičky	skontrolovať, v prípade potreby vymeniť	✓		
kompletný stroj	skontrolovať, v prípade potreby vyčistiť	✓		
ovládacia rukoväť	skontrolovať funkčnosť	✓		
rezná hlavica	skontrolovať správnu montáž	✓		

a nôž nabrúste pomocou plochého pilníka. Brúsenie prevádzajte opatrne a stále len jedným smerom.

V žiadnom prípade nepoužívajte prístroj bez odrezávača lanka alebo s defektným odrezávačom. V prípade, že čepeľ odrezávača lanka je poškodená, obráťte sa bezpodmienečne na naše servisné stredisko.

Výmena palivového filtra (obrázok 14)

Prístroj nikdy neprevádzkujte bez palivového filtra. Palivový filter pravidelne vymieňajte.

1. Palivovú nádrž vyprázdnite, jej obsah vylejte do vhodnej nádoby.
2. Saciu hlavu vytiahnite pomocou háka z nádrže a otáčavým pohybom ju odmontujte.
3. Palivový filter vymeňte a nasadenú saciu hlavu vráťte do palivovej nádrže.

Obr.14

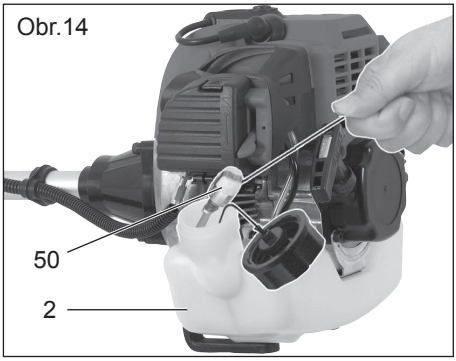

Nastavenie karburátora

Karburátor bol výrobcom vopred nastavený na optimálny výkon. V prípade, že je potrebné jeho dodatočné nastavenie, nechajte nastavenie previesť v odbornej opravovni.

Zisťovanie závad

Problém	Možná príčina	Odstránenie poruchy
motor neštartuje	palivová nádrž prázdna	nádrž naplňte
	nesprávne poradie štartovania	postupujte podľa pokynov pre štartovanie uvedených v tomto návode
	motor „vyšťavený“	uberte plyn, viackrát naštartujte, v prípade potreby odmontujte zapaľovaciu sviečku, vyčistite ju a usušte
	začadené zapaľovacie sviečky, nesprávny odstup medzi elektródami	zapaľovacie sviečky vyčistite, nastavte alebo vymeňte
	poškodený prípoj, kábel sviečky	vymeniť
	znečistený karburátor, dýzy, nesprávne nastavená palivová zmes karburátora	karburátor nechajte vyčistiť a nastaviť v odbornej opravovni
	upchatý palivový filter	palivový filter vymeňte alebo vyčistite
motor beží vo voľnobehu príliš rýchlo	studený motor	nechajte motor pomaly bežať, aby sa zohrial, príp. trochu uzavrite sýtič (Choke)
motor nepodáva maximálny výkon	začadené zapaľovacie sviečky, nesprávny odstup medzi elektródami	zapaľovacie sviečky vyčistite, nastavte alebo vymeňte
	nesprávna poloha páčky sýtiča	nastavte sýtič do polohy “Betrieb” - „prevádzka“
	znečistený vzduchový filter	vzduchový filter vyčistite alebo vymeňte
	znečistený karburátor, dýzy, nesprávne nastavená palivová zmes karburátora	karburátor nechajte vyčistiť a nastaviť v odbornej opravovni
	nesprávna palivová zmes	čerpanie podľa návodu
	tesniaci krúžok v kľukovej skrini je netesný	poruchu musí odstrániť odborná opravovňa
	opotrebovaný cylinder, piestové krúžky	
	nesprávne zapaľovanie	
nadmerná tvroba výfukov/dymu	nesprávne nastavená palivová zmes karburátora	karburátor nechajte nastaviť v odbornej opravovni
	nesprávna palivová zmes	čerpanie podľa návodu

Uskladnenie

Všeobecné pokyny pre uskladnenie

- Prístroj a jeho príslušenstvo dôkladne vyčistite, aby ste predišli tvorbe plesne.
- Prístroj uschovávajte na suchom, bezprašnom mieste a mimo dosahu detí.
- Nezabaľujte prístroj do vriec z umelej hmoty, pretože by tým mohlo dôjsť k tvorbe vlhkosti a plesne.
- Neodkladajte prístroj na jeho ochranný kryt, najlepšie urobíte, keď ho zavesíte za hornú rukoväť.

Uskladnenie počas prevádzkových prestávok

Pri nedodržaní pokynov pre uskladnenie môžu zvyšky pohonnej hmoty v karburátore spôsobiť štartovacie problémy alebo trvalé škody.

1. Palivovú nádrž vyprázdnite na dobre vetranom mieste.
2. Naštartujte motor a nechajte ho bežať vo voľnobehu, kým sa nezastaví a kým sa karburátor nezbaví pohonnej hmoty.
3. Nechajte motor vychladnúť (cca 5 minút).

V prípade prevádzkových prestávok dlhších ako 3 mesiace:

4. Uvoľnite zapaľovaciu sviečku pomocou kľúča na zapaľovaciu sviečku (pozri kapitolu „Výmena / nastavenie zapaľovacej sviečky“).
5. Nalejte jednu čajovú lyžičku čistého 2-taktného oleja do spaľovacieho priestoru a viackrát pomaly potiahnite za štartovacie lanko za účelom rozmiestnenia oleja vo vnútri motora.
6. Zapaľovaciu sviečku opäť nasaďte.

Náhradné diely

Náhradné diely môžete objednať priamo cez naše servisné stredisko. Pri objednávke uveďte typ stroja a číslo položky vo výkrese rozloženého prístroja.

Alternatívne si môžete u špecializovaného predajcu zakúpiť nylonovú niť s hrúbkou 2,5 mm a namotať ju na cievku nite. Dbajte na to, aby niť ležala rovnobežne v obidvoch kanáloch pre niť a aby sa namotávala proti smeru otáčania motora. Smer otáčania motora je vyznačená na ochrannom kryte pomocou šípky.
Okrem toho sa cievka nite nesmie príliš naplniť, pretože inak nefunguje správne automatika nite.

Odstránenie a ochrana životného prostredia

Starý olej a zbytky benzínu nevylievajte do kanalizácie alebo odpadu. Starý olej a zbytky benzínu zlikvidujte podľa platných ekologických predpisov. Prístroj, príslušenstvo a obal odovzdajte v súlade s požiadavkami na ochranu životného prostredia do recyklačnej zberne.

Elektrické prístroje nepatria do domového odpadu

Odovzdajte prístroj do recyklačnej zberne. Použité umelohmotné a kovové časti sa môžu podľa druhu materiálu roztriediť a tak odovzdať do recyklačnej zberne. V prípade otázok sa obráťte na naše servisné stredisko.

SK

Záruka

- Na tento prístroj poskytujeme záruku 24 mesiacov.
- Škody, ktoré súvisia s prirodzeným opotrebovaním, preťažením alebo neodbornou obsluhou, sú vylúčené zo záruky. Určité súčiastky podliehajú normálneho opotrebovaniu a sú vylúčené zo záruky. Sem patria hlavne: kovový rezací list, cievka nite, rezacia nit, odrezávač nite, vzduchový filter a zapaľovacia sviečka.
- Predpokladom pre poskytnutie záručného plnenia je okrem toho, že boli dodržané pokyny pre čistenie a údržbu.
- Škody, ktoré vznikli v dôsledku vád materiálu alebo chýb výrobcu, budú bezplatne odstránené náhradnou dodávkou alebo opravou.
  Predpokladom je, že sa prístroj odovzdá späť predajcovi nerozobraný a s dokladom o kúpe a záruke.

Opravy Služby

- Opravy, ktoré nespadajú pod záruku, môžete nechať odplatne previesť v našom servisnom stredisku. Naše servisné stredisko Vám ochotne vystaví predbežný rozpočet nákladov. Môžeme sa zaoberať len prístrojmi, ktoré boli zaslané dostatočne zabalené a vyplatené.
- **Pozor**: V prípade reklamácie alebo servisu zašlite prosím Váš prístroj na našu servisnú adresu vyčistený a s upozornením na poruchu.
  Nevyplatené – ako neskladný tovar, expres alebo iným osobitným druhom dopravy – zaslané prístroje nebudú prijaté.
- Odstránenie Vašich prístrojov prevedieme bezplatne.

Technické údaje

motor .... jednocylindrový dvojtaktný motor
palivovú zmes..... 40:1
objem motora..... 43 cm³
maximálny výkon motora..... 1,25 kW
Otáčky motora pri voľnobehu ...3000 min^{-1}
Maximálny počet otáčok vretena11000 min^{-1}
Max. otáčky vretena s
rezným listom .....8000 min^{-1}
spotreba paliva pri max.
výkone motora.....0,534 kg/h
Špecifická spotreba paliva
pri max. výkone motora ..... 0,630 kg/kWh
objem palivovej nádrže..... 1200 cm³
Hmotnosť (bez paliva, rezného nástroja a
ochranného zariadenia).....7,62 kg
Kovový rezný list so štvormi
nožmi/ priemer listu ..... 230 mm
lanko
  pracovný záber..... 460 mm
  hrúbka lanka..... 2,5 mm
  dlžka lanka .....2 x 3,2 m
hladina akustického tlaku
(L_{pA})..... 103 dB (A), K_{pA}=1 dB
hladina akustického výkonu (L_{wA})
  zaručená ..... 113 dB(A)
  nameraná.....112 dB(A); K_{wA}=1 dB
vibrácie (a_n).....9,3 m/s^2, K_n=3,7 m/s^2

Technické a optické zmeny môžu byť v priebehu ďalšieho vývoja prevedené bez predchádzajúceho ohlásenia. Všetky miery, pokyny a údaje obsiahnuté v tomto návode na obsluhu sú preto bez záruky. Právne nároky vznesené na základe návodu na obsluhu nemožno preto uplatniť..

Turinys

Paskirtis.....217
Saugos nurodymai 218
Bendrieji saugos nurodymai.....218
Papildomos saugos taisyklės 220
Saugos priemonės nuo atgalinio smūgio.....221
Instrukcijoje naudojami simboliai...221
Simboliai ant prietaiso 222
Bendrasis aprašymas 223
Apžvalga.....223
Saugos funkcijos 224
Veikimo aprašymas 224
Pristatomas komplektas 224
Montavimas.....224
Dviejų dalių vamzdžio montavimas225
Rankenos montavimas.....225
Metalinio pjovimo disko montavimas / išmontavimas 225
Ritės kapsulės montavimas / išmontavimas 226
Degalų pylimas.....227
Eksploatavimo pradžia.....228
Nešiojimo diržo užsidėjimas 228
Variklio užvedimas.....228
Valdymas.....229
Darbo nurodymai.....229
Darbas su valo rite 230
Pjovimo valo pailginimas.....230
Darbas metaliniu pjovimo disku 230
Jei prietaisas vibruoja.....231
Techninė ir profilaktinė priežiūra 231
Prietaiso valymas 231
Ritės keitimas.....231
Oro filtro valymas 231
Uždegimo žvakės keitimas / nustatymas.....232
Valo nupjovimo įtaiso galandimas .232
Degalų filtro keitimas 233
Karbiuratoriaus nustatymas 233
Techninės priežiūros intervalai 233
Klaidų paieška 234
Laikymas 235
Bendrieji laikymo nurodymai 235
Laikymas, kai prietaisas neeksploatuojamas.....235
Atsarginės dalys.....235
Utilizavimas / aplinkos apsauga.....235
Garantija.....236
Remonto tarnyba.....236
Techniniai duomenys.....236
Vertimas iš originalių EB atitikties deklaracija 237
Trimatis vaizdas.....241
Grizzly Service-Center 243

Paskirtis

Naudojant valo ritę, varikline žoliapjove galima pjauti sodo žolę, palei lysvių kraštus, aplink medžius ir tvoros kuolelius.
Naudojant metalinį pjovimo diską prietaisas pjauna žolę, piktžoles ir smulkius augalų ūglius.
Prietaisas pritaikytas naudoti tik privačiose valdose.
Griežtai draudžiama naudoti ne pagal šioje instrukcijoje nurodytą paskirtį, nes antraip prietaisui gali būti padaryta žalos ir kilti didelis pavojus naudotojui.

Prietaisu **negalima** pjauti krūmų, plonų medžių ir panašių augalų.
Prietaisą gali naudoti tik suaugusieji. 16 metų neturintys jaunuoliai prietaisą gali naudoti tik prižiūrimi suaugusiųjų.
Prietaisą valdantis arba naudojantis asmuo yra atsakingas už nelaimingus atsitikimus arba žmonėms ir jų nuosavybei padarytą žalą.
Gamintojas neatsako už žalą, atsiradusią dėl naudojimo ne pagal paskirtį arba netinkamo valdymo.

LT

Saugos nurodymai



Kad galėtumėte saugiai eksploatuoti prietaisą, privalote laikytis visų instrukcijų ir eksploatavimo instrukcijoje pateiktos informacijos apie saugą, surinkimą ir eksploatavimą. Visi asmenys, naudojantys prietaisą ir atliekantys techninės priežiūros darbus, privalo būti perskaitę eksploatavimo instrukciją ir žinoti apie galimus pavojus.

Užtikrinkite, kad vaikai ir sergantys arba ligoti asmenys negalės pasinaudoti prietaisu. Netoli įrenginio esančius vaikus reikia atidžiai prižiūrėti. Atkreipkite dėmesį į regione ir vietoje galiojančius nelaimingų atsitikimų prevencijos nurodymus. Darbo vietoje būtina paisyti ir visų darbo ir sveikatos apsaugos reikalavimų.
Gamintojas neprisiima atsakomybės, jei be leidimo pakeičiama įrenginio konstrukcija ir dėl šio pakeitimo padaroma žalos asmenims arba daiktams.



Įspėjimas! Naudojant įrenginius visada būtina imtis reikiamų saugos priemonių. Atkreipkite dėmesį ir į papildomuose saugos nurodymuose pateiktus patarimus ir nuorodas.

Bendrieji saugos nurodymai

1. **Atsižvelkite į aplinkos, kurioje dirbate, sąlygas.** Užvedus variklinį prietaisą, jis išleidžia nuodingas išmetamąsias dujas. Šios dujos yra bekvapės ir nematomos. Dėl to niekada nedirbkite uždarose arba prastai vėdinamose patalpose. Dirbdami pasirūpinkite tinkamu apšvietimu. Dirbdami drėgnoje aplinkoje, esant sniegui, ledui, pjaudami nuokalnes ir nelygią teritoriją privalote stovėti stabiliai.
2. **Pašaliniams neleiskite artintis prie prietaiso.** Lankytojai ir stebėtojai, ypač vaikai, sergantys ir ligoti žmonės, turėtų stovėti atokiai nuo darbo vietos. Stebėkite, kad kiti asmenys neprisiliestų prie įrankių. Prietaisą perduokite tik tiems asmenims, kurie žino, kaip naudoti šį prietaisą.
3. **Prietaisą transportuokite ir laikykite saugiai.** Prietaisą visada neškite paėmę už nešiojimo diržo arba už vamzdžio. Nenaudojamus prietaisus laikykite sausoje vietoje, jei įmanoma, aukštai arba užrakintoje patalpoje.
4. **Visada naudokite atliekamam darbui tinkamą įrankį.** Pavyzdžiui, mažų įrankių arba priedų nenaudokite darbams, kuriuos reikėtų atlikti sunkiais įrankiais. Įrankius naudokite tik pagal jų paskirtį.
5. **Visada dėvėkite tinkamus drabužius.** Drabužiai turi atitikti paskirtį ir negali trukdyti dirbti. Dėvėkite drabužius su įdėklais, saugančiais nuo įpjovimo.
6. **Naudokite asmenines apsaugos priemones.** Dėvėkite apsauginius batus su plieno gaubteliais / plieniniais arba rievėtais padais.
   Užsidėkite apsauginį šalmą, jei dirbant yra rizika, kad gali nukristi daiktai.
7. **Užsidėkite apsauginius akinius.** Daiktai gali būti nusviesti priešinga kryptimi. Dėl to galite sunkiai susižaloti akis.
8. **Naudokite klausos organų apsaugą.** Naudokite asmeninę apsaugą nuo triukšmo, pvz., ausų kištukus.
9. **Rankų apsauga.** Užsidėkite tvirtas pirštines – geriausiai apsaugo odinės pirštinės.
10. **Prietaiso eksploatavimas.** niekada nedirbkite, kai ant pjovimo įtaiso neuž-

dėta apsauga. Pavojus susižeisti dėl išsviedžiamų daiktų.

11. **Išimkite veržliarakčius ir t. t.** Prieš įjungiant prietaisą reikia išimti visus raktus ir panašius daiktus.
12. **Visada būkite atidūs. Stebėkite, ką darote.** Vadovaukitės sveiku protu. Nenaudokite jokių variklinių įrankių, jei esate pavargęs. Draudžiama dirbti su prietaisu, jei esate apsvaigę nuo alkoholio, narkotikų ar medikamentų, kurie gali silpninti reakciją.
13. **Degalų pildymas**

- Laikykitės galiojančių priešgaisrinės saugos taisyklių ir atitinkamoje šalyje / federacijoje galiojančių gaisro prevencijos nurodymų.
- Degalai ir degalų garai gali lengvai užsiliepsnoti. Nepilkite degalų, kai variklis veikia arba dar yra įkaitęs. Pilant degalus turi būti gera ventiliacija. Draudžiama rūkyti ir naudoti atvirą ugnį.
- Prieš pilant degalus, visada reikia išjungti variklį. Bakelio dangtelį visada atidarykite atsargiai, kad galėtų lėtai sumažėti susidaręs viršslėgis ir degalai nebūtų išpurkšti. Dirbant su prietaisu korpusas įkaista iki aukštos temperatūros. Todėl prieš pildami degalus palaukite, kol prietaisas atvės. Antraip degalai gali užsiliepsnoti ir smarkiai nudeginti.
- Pildami degalus atkreipkite dėmesį, kad neįpiltumėte per daug. Jei išbėgtų skysčio, nedelsdami jį nuvalykite ir nušluostykite prietaisą.
- Pripylę tvirtai uždėkite užsukamąjį dangtelį, kad dėl dirbant atsirandančios vibracijos jis neatsisuktų.
- Patikrinkite, ar nėra nesandarių vietų. Jei degalai išbėga, nebandykite užvesti variklio. Pavojus gyvybei dėl nudegimų!

14. **Naudojimo trukmė ir pertraukos.** Ilgai naudojant variklinį prietaisą, dėl vibracijos gali atsirasti rankų kraujotakos sutrikimų. Tačiau ilgiau galite naudoti mūvėdami tinkamas apsauginės pirštines arba reguliariai darydami pertraukėles. Atkreipkite dėmesį, kad dirbant naudojimo trukmę trumpina asmeninis polinkis į kraujotakos sutrikimus, žema lauko temperatūra arba didelės sugriebimo jėgos.
15. **Atkreipkite dėmesį, ar dalys nepažeistos.** Prieš pradėdami eksploatuoti ir po stiprių smūgių patikrinkite, ar ant prietaiso nesimato pažeidimo žymių, ar jis nenusidėvėjo Ar pažeistos atskiros dalys? Jei pažeidimai nedideli, būtinai pasiteiraukite, ar prietaisas vis tiek galės nepriekaištingai ir saugiai veikti. Stebėkite, ar judančios dalys tinkamai išlygiuotos ir nustatytos. Ar dalys tinkamai susijungia viena su kita? Ar dalys pažeistos? Ar viskas tinkamai įmontuota? Ar sudarytos visos sąlygos, kad prietaisas veiktų nepriekaištingai? Pažeistus apsauginius įrenginius ir kitas dalis turi tinkamai suremontuoti arba pakeisti įgaliotieji asmenys, jei eksploatavimo instrukcijoje aiškiai nenurodyta kitaip. Pažeistus jungiklius reikia pakeisti įgaliotoje įstaigoje. Jei reikia remontuoti, kreipkitės į mūsų įgaliotą klientų aptarnavimo centrą.
16. Prieš atlikdami nustatymo arba techninės priežiūros darbus, visada išjunkite variklį. Tai visų pirma taikoma atliekant darbus prie pjovimo galvutės.
17. **Naudokite tik aprobuotas dalis.** Atlikdami techninės priežiūros ir remonto darbus naudokite tik identiškas atsargines dalis. Dėl atsarginių dalių kreipkitės į „Grizzly“ techninės priežiūros centrą.

Įspėjimas! Naudojant kitokias pjovimo galvutes, priedus arba primontuojamas dalis, kurios nėra aiškiai rekomenduojamos, gali kilti grėsmė asmenims ir objektams. Įrankį galima naudoti tik numatytam naudojimo tikslui. Bet koks neleistinas naudojimo būdas yra laikomas netinkamu naudojimu. Jei žala asmenims ir materialinė žala padaroma dėl naudojimo ne pagal paskirtį, už tai atsako tik naudotojas ir gamintojas neprisiima jokios atsakomybės.
Gamintojas neprisiima atsakomybės, jei be leidimo arba netinkamai pakeičiama jo įrenginio konstrukcija ir dėl šio pakeitimo padaroma žalos.

Dėmesio! Net ir tinkamai naudojant įrankį, visada lieka tam tikra rizika, kurios nepavyks išvengti. Dėl įrankio rūšies ir konstrukcijos gali kilti tam tikri pavojai:

- sąlytis su neapsaugota pjovimo galvute (pavojus susipjaustyti);
- prisilietimas prie veikiančio dalgio (pavojus susipjaustyti);
- pavojus pažeisti klausos organus, jei nenaudojama tinkama apsauga;
- prietaisą naudojant uždarose patalpose sklinda sveikatai kenksmingos dulkės ir dujos (pykinimas).

Papildomos saugos taisyklės

1. **Dėmesio!** Rankas ir kojas visada laikykite atokiai nuo pjovimo srities, svarbiausia – paleidžiant prietaisą. Ranką laisvai laikykite ant papildomos rankenos.
2. **Prietaisą visada abiem rankomis laikykite už daugiafunkcės rankenos.**
   Prietaisą laikykite tinkamu saugiu atstumu nuo kūno ir visada išlaikykite stabilią kūno padėtį. Visada naudokite nešiojimo diržą.
3. Visada užsidėkite apsauginius akinius.
4. Prietaisą naudokite tik dienos šviesoje arba, jei įmanoma, įjunkite tinkamą dirbtinį apšvietimą.
5. Prietaiso nenaudokite lyjant lietui arba drėgmėje.
6. Prieš pradėdami naudoti arba po smūgio patikrinkite, ar prietaisas nepažeistas, prireikus jį suremontuokite.
7. Nenaudokite prietaiso, kai apsauginiai įrenginiai pažeisti arba netinkamai primontuoti.
8. Įsitikinkite, kad variklio ventiliacijos angose, apsauginiame gaubte ir pjovimo įtaise nėra nešvarumų ir kitų likučių.
9. Dirbdami visada užtikrinkite, kad mažiausiai 15 m atstumu aplinkui nebūtų nei žmonių, nei gyvūnų. Nedelsdami išjunkite prietaisą, jei netoli įrenginio pastebite asmenų, ypač vaikų.
   Naudojant prietaisą gali būti išsviesti akmenys ir kitos dalys, kurios gali sunkiai sužaloti.
10. Kai prietaisas eksploatuojamas, nesiartinkite prie judančių dalių (prie pjovimo įtaiso srities).
    Išjungus pjovimo galvutė kelias sekundes dar sukasi.
11. Prieš pradėdami naudoti prietaisą, iš darbo srities pašalinkite akmenis, šakas ir bet kokias kitas kietas medžiagas. Įrenginį įjunkite tik pagal instrukcijoje pateiktą aprašymą. Paleidžiant jis negali būti apsuktas arba būti darbinėje padėtyje. Veikiant prietaisui neikite žvyruotomis gatvėmis arba žvyrkeliais.
12. Ilginant pjovimo valą reikia elgtis labai atsargiai. Kyla pavojus susipjaustyti. Atlikus šiuos procesus, prieš prade-

dant eksploatuoti prietaisą reikia vėl nustatyti tinkamą darbinę padėtį.

13. Nenaudokite metalinių pjovimo ričių arba pjūklo geležčių. Atkreipkite dėmesį, kad atleidus jungiklį prietaisas dar kelias sekundes veikia.
14. Išjunkite variklį (įjungimo / išjungimo mygtuko išjungimas), kai:
    - į prietaisą pilate degalų,
    - jo nenaudojate,
    - jį paliekate be priežiūros,
    - valote,
    - transportuojate iš vienos vietos į kitą
    - nuimate ir keičiate pjovimo mechanizmus arba ranka nustatote pjovimo valo ilgį.

Saugos priemonės nuo atgalinio smūgio

Dėl atgalinio smūgio naudotojas patiria didelį smūgį iš variklinės žoliapjovės. Dėl to jis gali nebesuvaldyti prietaiso ir sunkiai susižaloti. Atgalinių smūgių išvengsite būdami atsargūs ir naudodami tinkamą techniką.

Naudojant metalinį pjovimo diską kyla pavojus patirti atgalinį smūgį, kai pjūklo geležtė atsitrenkia į kliūtį (akmenį, medį).

- Prietaisą tvirtai laikykite abiem rankomis.
- Atkreipkite dėmesį, kad ant žemės nebūtų jokių kliūčių ir metalinio pjovimo disko niekada nenaudokite netoli tvorų, metalinių stulpelių ar panašių daiktų.

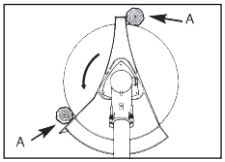

Naudokite tik tinkamai pagaląstus įrankius. Jei norite pjauti storus stiebelius, nustatykite prietaisą į A padėtį.

Instrukcijoje naudojami simboliai

Pavojaus ženklas su duomenimis, kaip išvengti žalos žmonėms ir materialiniam turtui.

Privalomasis ženklas (vietoje ženklo su šauktuku pateiktas reikalavimas) su duomenimis, kaip išvengti žalos materialiniam turtui.

Informacinis ženklas, kuriame pateikiama informacijos, kaip geriau naudoti prietaisą.

LT

Simboliai ant prietaiso

Ant Jūsų prietaiso nurodymai pateikiami simboliais. Jie suteikia svarbios informacijos apie gaminį arba naudojimo nurodymus.

- Dėmesio: dirbant su prietaisu reikia imtis ypatingų saugos priemonių!
- Prieš pradedant naudoti reikia perskaityti visą eksploatavimo instrukciją ir ją suprasti. Jei nepaisysite naudojimo nurodymų, gali **kilti pavojus gyvybei**!



Prieš pradėdami naudoti prietaisą, atidžiai perskaitykite eksploatavimo instrukciją.



Dėvėkite akių, klausos organų ir gavos apsaugą.



Užsidėkite apsaugines pirštines. Pavojus susipjaustyti.



Dėvėkite apsauginius batus tvirtu padu.



Įsitikinkite, kad paleidžiant ir dirbant pjovimo galvutė nesiliečia prie pašalinių daiktų.



Laikykitės mažiausiai 15 m atstumo iki kitų žmonių.



Išsviedžiamos dalys kelia pavojų! Laikykitės atokiai nuo kitų žmonių.



Dėmesio! Degalai ir degalų garai gali labai lengvai užsiliepsnoti. Gaisro ir sprogimo pavojus!



Dėmesio, paviršiai karšti, pavojus nusideginti!



Numatyto garso galios lygio L_{wa} nurodymas dB.



Maišymo santykis 40:1, naudokite TIK degalų mišinį



Simbolis ant degalų siurblio:
prieš paleisdami degalų siurblį paspauskite 10 kartų



Simbolis ant „Choke“ svirties
Svirtis šaltosios paleisties padėtyje (START)

Svirtis šiltosios paleisties padėtyje (RUN)

Bendrasis aprašymas

Apžvalga

1 pav.

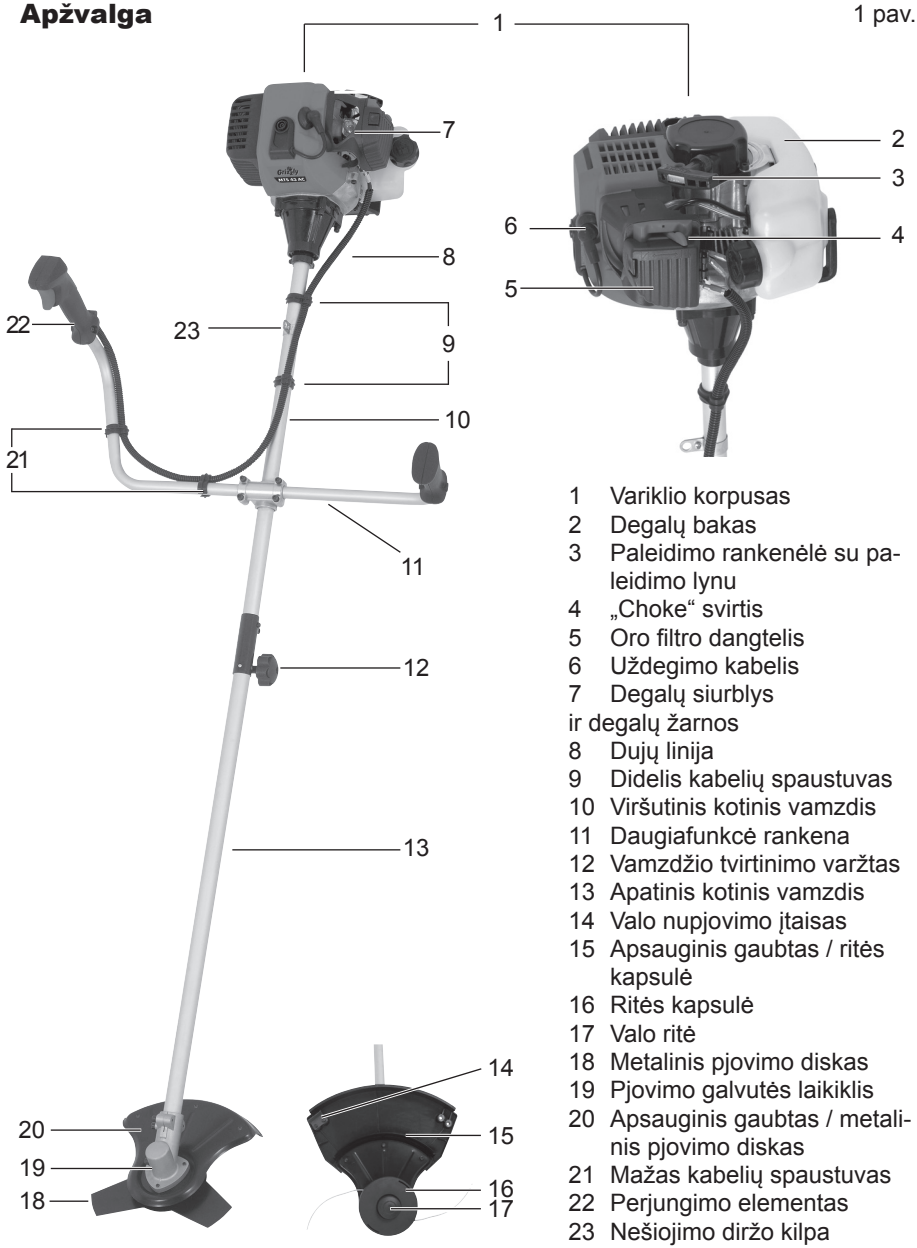

1 Variklio korpusas
2 Degalų bakas
3 Paleidimo rankenėlė su paleidimo lynu
4 „Choke“ svirtis
5 Oro filtro dangtelis
6 Uždegimo kabelis
7 Degalų siurblys
ir degalų žarnos
8 Dujų linija
9 Didelis kabelių spaustuvas
10 Viršutinis kotinis vamzdis
11 Daugiafunkcė rankena
12 Vamzdžio tvirtinimo varžtas
13 Apatinis kotinis vamzdis
14 Valo nupjovimo įtaisas
15 Apsauginis gaubtas / ritės kapsulė
16 Ritės kapsulė
17 Valo ritė
18 Metalinis pjovimo diskas
19 Pjovimo galvutės laikiklis
20 Apsauginis gaubtas / metalinis pjovimo diskas
21 Mažas kabelių spaustuvas
22 Perjungimo elementas
23 Nešiojimo diržo kilpa

Saugos funkcijos

- **Įjungimo / išjungimo mygtukas (10 pav., Nr. 40)**
  Įjungimo / išjungimo mygtuku išjungiamas variklis. Jis turi būti padėtyje I , kad būtų galima iš naujo paleisti variklį.

- **Greičio valdymo svirties blokatorius (10 pav., Nr. 41)**
  Neleidžia atsitiktinai pagreitinti variklio veikimo. Greičio valdymo svirtį galima aktyvinti tik tada, kai paspaustas greičio valdymo svirties blokatorius.

- **Apsauginiai gaubtai (1 pav., Nr. 15 + 20)**
  Valdantįjį asmenį apsaugo, kad jis neprisiliestų prie pjovimo mechanizmo ir išsviedžiamų daiktų.

Veikimo aprašymas

Rankomis valdomoje ir nešiojamoje variklinėje žoliapjovėje kaip pavara įmontuotas vidaus degimo variklis, kuris dirbant veikia nuolatiniu režimu. Jėga perduodama sankabos disku, kuris per išcentrinės jėgos movą esant dideliam sūkių skaičiui variklio galią perduoda pjovimo įtaisui. Prietaiso pjovimo įtaisas yra automatinė ritė su dvigubu valu ir papildomai naudojamas metalinis pjovimo diskas, kuris įmontuojamas prireikus.
Pjaunant aplink vertikaliai pjovimo plokštumai esančią ašį sukasi du plastikiniai valai arba trys metaliniai peiliai. Naudotojo apsaugai prietaise įmontuotas apsauginis įrenginys, kuriuo uždengiamas pjovimo įtaisas.
Informacijos apie valdymo elementų veikimą rasite tolesniuose aprašymuose.

Pristatomas komplektas (2 pav.)

Iš pradžių išpakuokite prietaisą ir patikrinkite, ar yra visos nurodytos dalys.
- Variklio dalis su viršutiniu kotiniu vamzdžiu, dujų linija ir nesumontuota daugiafunkcė rankena (žr. 1 paveikslėlį).
- Apatinis kotinis vamzdis su pjovimo galvutės laikikliu (žr. 1 paveikslėlį).

15 Apsauginis gaubtas / ritės kapsulė
16+17 Ritės kapsulė + valo ritė
18 Metalinis pjovimo diskas
20 Apsauginis gaubtas / metalinis pjovimo diskas + montavimo priedai
24 „Allen“ raktas
25 Metalinį kaištį
26 Techninės priežiūros raktas
27 Maišymo kanistre
28 Nešiojimo diržą
- Eksploatavimo instrukcija

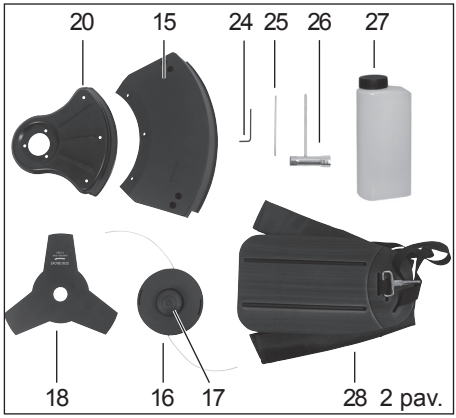

2 pav.

Montavimas

Prieš pradėdami eksploatuoti prietaisą, privalote surinkti dviejų dalių kotinį vamzdį, sumontuoti rankeną, ant pjovimo įtaiso sumontuoti apsauginį gaubtą, pritvirtinti nešiojimo diržą, įpilti degalų ir patikrinti prietaisą.

Dviejų dalių vamzdžio montavimas (3 pav.)

1. Nuimkite transportuojant naudojamą apsauginį gaubtelį (29) nuo apatinio kotinio vamzdžio (13).
2. Atlaisvinkite viršutinio kotinio vamzdžio (10) vamzdžio tvirtinimo varžtą (12).
3. Abu kotinius vamzdžius (10 + 13) vieną į kitą sustumkite taip, kad apsauginis mygtukas (30) užsifiksuotų viršutinio kotinio vamzdžio angose.
4. Vėl tvirtai priveržkite vamzdžio tvirtinimo varžtą (12).

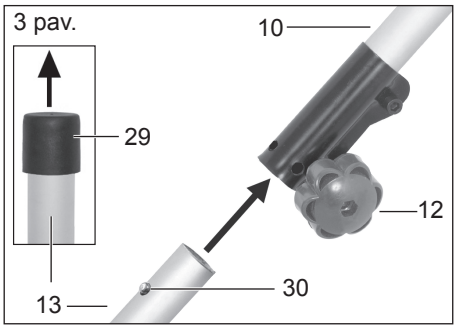

Prietaisą paleiskite tik įsitikinę, kad apatinis kotinis vamzdis pritvirtintas tvirtai ir saugiai.

5. **Išmontavimas:**
   Atlaisvinkite vamzdžio tvirtinimo vamzdį (12). Paspauskite apsauginį mygtuką (30) ir ištraukite vamzdžius vieną iš kito.

Rankenos montavimas (4 pav.)

1. Atlaisvinkite viršutinio kotinio vamzdžio (10) 4 varžtus su vidiniu šešiabriauniu (31) ir išimkite rankenos laikiklį (32).
2. Daugiafunkcę rankeną (11) įstatykite į viršutinio kotinio vamzdžio (10) rankenos angą ir pritvirtinkite naudodami rankenos laikiklį ir 4 varžtus.
3. Užfiksuokite dujų liniją (8):
   dideliu kabelių spaustuvu (9) prie viršutinio kotinio vamzdžio (10),
   mažu kabelių spaustuvu (21) prie daugiafunkcės rankenos (11).

Atkreipkite dėmesį, kad negalima persukti arba sulenkti dujų linijos (8).

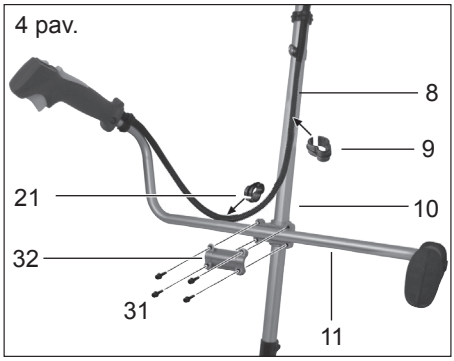

Metalinio pjovimo disko montavimas / išmontavimas

Dirbdami su metaliniu pjovimo disku užsidėkite apsaugines pirštines.

Ritės kapsulės išmontavimas aprašytas skyriuje „Ritės kapsulės montavimas / išmontavimas“.

Apsauginio gaubto / metalinio pjovimo disko montavimas (5 paveikslėlis)

1. Prireikus išmontuokite prie pjovimo galvutės laikiklio (19) primontuotą viršutinę (33b) ir apatinę (33a) junges.
2. Apsauginį gaubtą (15) prie pjovimo galvutės laikiklio (19) prisukite 3 pridedamais varžtais (34).

Metalinio pjovimo disko montavimas (5 paveikslėlis)

3. Metalinį pjovimo diską (18) ir jungę (33a+b) prie pjovimo galvutės laikiklio (19) montuokite toliau nurodyta eilės tvarka:
   apatinė jungė (33a) – metalinis pjovimo diskas (18) – viršutinė jungė (33b).
4. Metalinį pjovimo diską (18) **prieš laikrodžio rodyklę** prisukite tvirtinimo veržle (35), naudodami techninės priežiūros raktą (žr. 2 pav., Nr. 26).

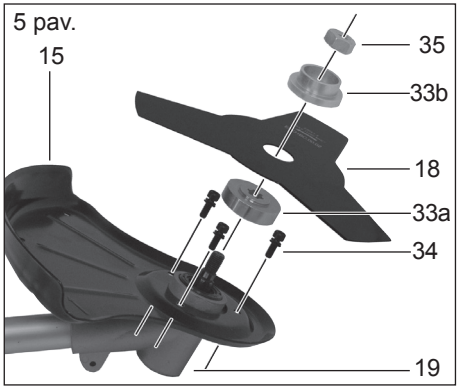

Metalinio pjovimo disko išmontavimas (6 paveikslėlis)

5. Kad užblokuotumėte veleną, pridedamą metalinį kaištį (25) įstumkite į jam skirtą angą, esančią pjovimo galvutės laikiklio šone (19) ir apatinėje jungėje (33a).
6. Tvirtinimo jungę atsukite **pagal laikrodžio rodyklę**, naudodami techninės priežiūros raktą (26) ir nuimkite viršutinę jungę (33b) ir metalinį pjovimo diską (18).

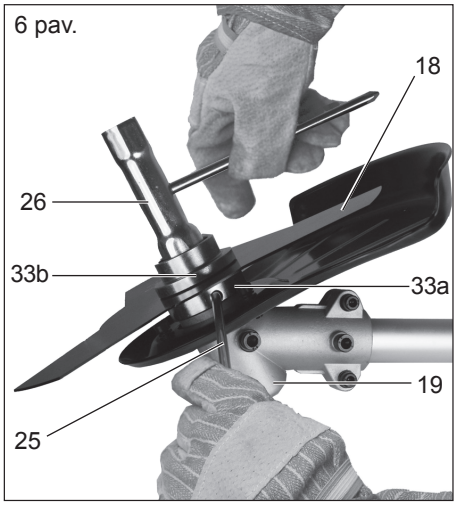

Ritės kapsulės montavimas / išmontavimas (7 pav.)

Metalinio pjovimo disko išmontavimas aprašytas skyriuje „Metalinio pjovimo disko montavimas / išmontavimas“.

Apsauginio gaubto / valo ritės montavimas

1. Apsauginį gaubtą / ritės kapsulę (15) prie apsauginio gaubto / metalinio pjovimo disko (20) prisukite 3 pridedamais varžtais ir veržlėmis (36).

Ritės kapsulės montavimas

2. Ritės kapsulę (16) ranka **prieš laikrodžio rodyklę** prisukite prie pjovimo galvutės laikiklio, kaip parodyta paveikslėlyje.
3. Nuo valo nupjovimo įtaiso (14) nuimkite apsauginį dangtelį.

Ritės kapsulės išmontavimas

4. Ritės kapsulę (16) **pagal laikrodžio rodyklę** atsukite ranka. Kad būtų lengviau dirbti, pjovimo galvu-

tės laikiklį (19) ir apatinę jungę (33a) galite užblokuoti pridedamu metaliniu kaiščiu (taip pat žr. 6 paveikslėlį).

5. Išmontuokite apsauginį gaubtą (15) ir ant valo nupjovimo įtaiso (14). užmaukite apsauginį dangtelį.

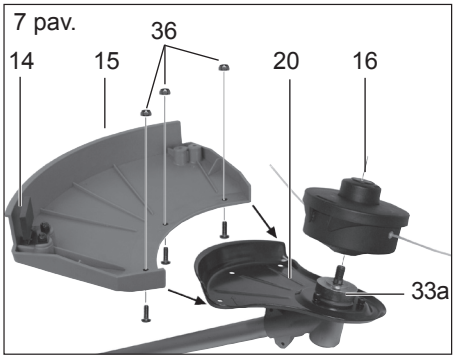

Degalų pylimas (8 pav.)

Dirbdami su degalais visada pasirūpinkite tinkamu vėdinimu. Pildami degalus nerūkykite ir stovėkite atokiai nuo bet kokio šilumos šaltinio. Niekada nepilkite degalų veikiant varikliui. Atsargiai atidarykite bako dangtelį, kad lėtai galėtų pasišalinti galimai susikaupęs viršslėgis. Užveskite prietaisą pasitraukę mažiausiai 3 m nuo degalų pildymo vietos. Jei nepaisysite šių nurodymų, kyla gaisro ir sprogimo pavojus.

Naudokite tik instrukcijoje rekomenduojamą degalų mišinį. Degalų mišinys sensta. Dėl to negalima naudoti seniau nei prieš 3 mėnesius sumaišyto degalų mišinio. Jei nepaisysite nurodymo, galite sugadinti variklį ir netekti teisės į garantiją.

Venkite tiesioginio odos sąlyčio su benzinu, neįkvėpkite benzino garų. Kyla pavojus sveikatai!

Prietaise įmontuotas dvitaktis variklis, dėl to galima naudoti tik benzino ir dvitakčių variklių alyvos mišinį, kurio santykis yra 40:1.

- Naudokite bešvinį kokybišką benziną, kurio oktaninis skaičius yra mažiausiai 90.
- Optimali galia pasiekiama naudojant specialiai prietaisui sukurtą „Grizzly“ dvitakčių variklių alyvą. Jei tokios neturite, naudokite aukščiausios kokybės alyvą oru aušinamiems dvitakčiams varikliams.

1. Benziną ir alyvą sumaišykite pristatytame komplekte esančiame degalų maišymo kanistre (27).
   Įpilkite benzino (dujų) iki žymos „585,36“.
   Įpilkite ir dvitakčių variklių alyvos (alyva) iki žymos „600“.
   Užsukite rezervuarą ir atsargiai pakratykite.
2. Atsukite bakelio dangtelį (37) ir degalų mišinį supilkite į degalų bakelį (2). Nuo bakelio dangtelio nuvalykite degalų likučius ir vėl uždarykite bakelio dangtelį.

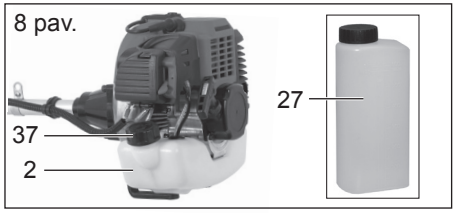

Eksploatavimo pradžia

Įspėjimas! Prieš pradėdami eksploatuoti prietaisą, privalote patikrinti, ar jo būklė yra nepriekaištinga. Jei kiltų abejonių, nebandykite užvesti prietaiso!

Pirmiausia atkreipkite dėmesį į toliau pateiktus punktus.

- Patikrinkite, ar pjovimo įrankiai nepažeisti ir nenusidėvėję.
- Ar tinkamai sumontuota pjovimo galvutė.
- Ar lengvai persijungia visi jungikliai.
- Ar tvirtai įkištas uždegimo žvakės kištukas. Jei kištukas įkištas ne iki galo, jis gali pradėti kibirkščiuoti ir uždegti prasiskverbusį degalų ir oro mišinį.
- Kad galėtumėte saugiai valdyti prietaisą, rankenos turi būti švarios.
- Visi saugos ir apsauginiai įrenginiai turi būti tinkamai įmontuoti ir pritvirtinti savo vietose; tik tada galima paleisti prietaisą.

Pjovimo galvutė turi suktis laisvai.
Prieš užvesdami prietaisą, įsitikinkite, kad pjovimo galvutė yra tinkamoje padėtyje ir niekas neblokuoja judančių dalių.

Įspėjimas! Jei kyla nors menkiausių abejonių, dėl prietaiso eksploatavimo kreipkitės pagalbos į įgaliotame techninės priežiūros centre dirbantį specialistą.

Nešiojimo diržo užsidėjimas (9 pav.)

Dirbdami su prietaisu visada naudokite nešiojimo diržą. Prieš atsisegdami diržą visada išjunkite prietaisą. Antraip gali įvykti nelaimingas atsitikimas.

1. Apsijuoskite nešiojimo diržą (28) ir užsekite diržo sagtį (38).
2. Pakoreguokite diržo padėtį, kad jis būtų tvirtai prigludęs.
3. Nustatykite tokį diržo ilgį, kad karabininis kablys (39) būtų maždaug 10 cm žemiau klubų.
4. Prikabinkite karabininį kablį prie prietaiso kotinio vamzdžio nešiojimo kilpos (23).

Prieš užvesdami variklį iškabinkite prietaisą ir veikiant varikliui prisekite jį prie nešiojimo diržo.

9 pav.

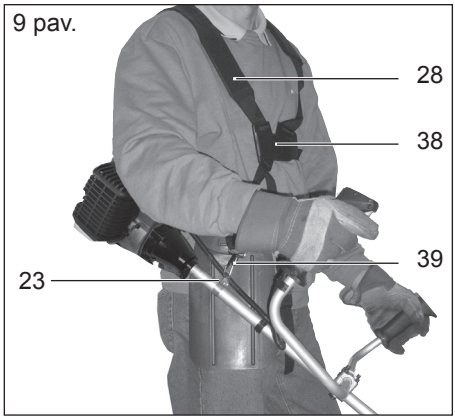

Variklio užvedimas (10 pav.)

Užveskite variklį pasitraukę maždaug tris metrus nuo pildymo vietos.

1. Įsitikinkite, kad nuo valo nupjovimo įtaiso nuimtas apsauginis dangtelis (žr. 7 paveikslėlį, Nr. 14).
2. Įjunkite perjungimo elemento (22) I įjungimo / išjungimo mygtuką (40) .
3. **Šaltosios paleisties metu** „Choke“ svirtį (4) nustatykite į padėtį „START“ . **Šiltosios paleisties metu** „Choke“ svirtį (4) nustatykite į padėtį „RUN“ .

4. 10 kartų paspauskite degalų siurblį (žr. 1 paveikslėlį, Nr. 7).
5. Prietaisą viena ranka laikykite už viršutinio kotinio vamzdžio (10). Kita ranka keletą kartų greitai patraukite paleidimo rankenėlės paleidimo lyną (3), kol variklis užsives.
   Dėmesio! Paleidimo lyno neištraukite per daug – jis gali nutrūkti!
6. Jei prietaisas neužsiveda, dar kartą pakartokite etapus nuo 3 iki 5.
7. Prikabinkite prietaisą prie nešiojimo diržo, kuriuo esate apsijuosę (žr. skyrių „Nešiojimo diržo užsidėjimas“).
8. Jei norite pradėti pjauti, laikykite paspaudę greičio valdymo svirties blokatorių (41) ir paspauskite greičio valdymo svirtį (42).
   Spaudžiant greičio valdymo svirtį, „Choke“ svirtis (4) automatiškai peršoka į padėtį „RUN“.
9. Kai norite išjungti variklį, atleiskite įjungimo / išjungimo mygtuką (40) [0].

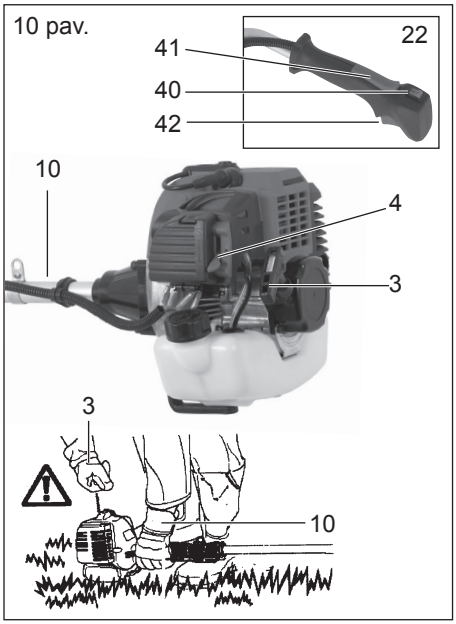

Jei po antrojo bandymo variklis neužsiveda, pabandykite užvesti „Choke“ svirties nenustatę į padėtį „RUN“ (šiltoji paleistis).
Jei ir tuomet nepavyksta, perskaitykite skyriuje „Klaidų paieška“ pateiktus nurodymus.

Valdymas

Darbo nurodymai

- Pjaudami laikykitės šalyje galiojančių ir komunalinių įstaigų pateiktų potvarkių.
- Nepjaukite bendrai nustatytu ramybės laiku.
- Surinkite kietus daiktus, pavyzdžiui, akmenis, metalines dalis ir kt. Jie gali būti išsviesti ir sužeisti žmones arba padaryti materialinės žalos.
- Pjaunant prie aukštų krūmynų arba gyvatvorių, darbinis aukštis turėtų būti mažiausiai 15 cm. Taip nekils grėsmė gyvūnams, pavyzdžiui, ežiams.

Dirbkite saugiai ir apgalvotai!

- Prietaisą tvirtai ir saugiai laikykite abiem rankomis.
- Pjaukite tik žolę ir piktžoles! Atkreipkite dėmesį į šaknis ir medžių kelmus, nes galite už jų užkliūti.
- Dirbkite apdairiai ir pjaudami niekam nekelkite grėsmės. Dirbkite ramiai ir apgalvotai!
- Dirbkite tik tuomet, kai geras matomumas ir pakanka šviesos!
- Stebėkite pjovimo galvutę!
- Niekada nepjaukite didesniame aukštyje, nei yra Jūsų pečiai!
- Vietoje plastikinės virvės niekada nenaudokite plieninės vielos, nes kyla pavojus susižeisti ir sugadinti!
- Nedirbkite stovėdami ant kopėčių!
- Dirbkite tik stovėdami ant tvirto ir sta-

bilaus pagrindo!
- Prietaisą visada neškite paėmę už nešiojimo diržo arba už vamzdžio.

Darbas su valo rite

- Mažose žole apželdintose teritorijose prietaisą traukite maždaug 30° kampu, tolygiais pusės apskritimo judesiais iš dešinės į kairę.
- Geriausia pjauti, kai žolės ilgis neviršija 15 cm. Jei žolė aukštesnė, rekomenduojama pjauti keliais etapais.
- Pjaudami aplink medžius, tvorų stulpelius ar kitas kliūtis, lėtai su prietaisu eikite aplink kliūtį ir pjaukite pačiu valo galu.
- Stenkitės nepaliesti tvirtų kliūčių (akmenų, mūro sienų, statinių tvorų ir pan.). Valas labai greitai nusidėvėtų. Naudokite apsauginio gaubto kraštą, pagal kurį išlaikysite prietaisą tinkamu atstumu nuo daikto.

Dėmesio! Eksploatuodami pjovimo galvutės nepadėkite ant žemės!

Pjovimo valo pailginimas

Jūsų prietaise įmontuota dvigubo valo automatinė sistema, t. y. abu valai pailgėja pjovimo galvutę stuktelėjus į žemę.

1. Eksploatuojamą prietaisą laikykite virš žole apželdinto ploto ir pjovimo galvutę porą kartų nestipriai stuktelėkite į žemę. Valas pailgės.
2. Apsauginiame gaubte įmontuotas valo nupjovimo įtaisas atpjaus reikiamo ilgio valą.

Jei valo galai nepailgėja:
- išjunkite prietaisą;
- spauskite ritės įdėklą iki galo ir stipriai patraukite už valo galų.

Jei valo galų nesimato:
- pakeiskite valo ritę (žr. skyrių „Ritės keitimas“).

Dėmesio! Valo likučiai gali būti išsviesti ir sužeisti.

Darbas metaliniu pjovimo disku

Dirbdami visada naudokite nešiojimo diržą ir dėvėkite tinkamus apsauginius drabužius. Dėvėkite akių, klausos organų ir galvos apsaugą.
Atkreipkite dėmesį, kad pjovimo diskas būtų tinkamai įmontuotas. Pakeiskite pažeistus arba atšipusius įrankius.
Kyla pavojus susižeisti.

Pjovimo disku pjaukite tik tuščius, lygius plotus. Atidžiai patikrinkite plotą, kurį pjausite, ir surinkite visus pašalinius daiktus. Stenkitės neatsitrenkti į akmenis, metalą ar kitas kliūtis. Galite pažeisti metalinį pjovimo diską ir kyla atgalinio smūgio pavojus.

- Dirbdami pjovimo galvutę laikykite virš žemės ir prietaisą, kaip dalgį, tolygiu lanku lėtai traukite pirmyn ir atgal.
- Pjovimo galvutės nelaikykite įstrižoje padėtyje.
- Prietaisu nebandykite pjauti laukinių augalų, tankių krūmynų arba miško atžalyno.
- Reguliariai tikrinkite, ar metalinio pjovimo disko galvutė nepažeista ir prireikus pažeistus pjovimo diskus pakeiskite.

Jei prietaisas vibruoja

Nuvalykite prietaisą, pašalinkite ant pjovimo galvutės ir apsauginiame gaubte galimai susikaupusius žolės likučius.

Techninė ir profilaktinė priežiūra

Šioje instrukcijoje nenurodytus darbus paveskite atlikti mūsų „Grizzly“ techninės priežiūros centro darbuotojams. Dirbdami su metaliniu pjovimo disku ir valo nupjovimo įtaisu užsidėkite apsauginės pirštines. Galite susižeisti! Niekada nenaudokite metalinio valo arba pjūklo geležčių. Naudojant tokias ne originalias dalis galite padaryti žalos asmenims ir visam laikui sugadinti prietaisą, dėl to iš karto neteksite teisės į garantiją.

Prietaiso valymas

- Po kiekvieno pjovimo nuo pjovimo įtaiso ir apsauginio daubto nuvalykite žoles ir žemes.
- Nepurkškite ant prietaiso vandens ir nebandykite jo panardinti į vandenį.
- Nenaudokite jokių valymo priemonių ar tirpiklių. Jie gali negrįžtamai sugadinti prietaisą.

Ritės keitimas (11 pav.)

1. Išjunkite variklį.
2. Padėkite prietaisą ant žemės ir įsitikinkite, kad nebėga degalai ir prietaiso konstrukcija yra tvirta.
3. Ritės kapsulę (16) **pagal laikrodžio rodyklę** atsukite ranka. Kad būtų lengviau dirbti, pjovimo galvutės laikiklį (19) ir apatinę jungę (33a) galite užblokuoti pridedamu metaliniu kaiščiu (taip pat žr. 6 paveikslėlį).
4. Nuimkite ritės dangtelį (43) ir valo ritę (17) ištraukite iš ritės kapsulės (16).
5. Jei norite įmontuoti naują ritę, abu valo galus per kilpas (44) įverkite į ritės kapsulę. Įspauskite ritę į ritės kapsulę. Atkreipkite dėmesį, kad spyruoklės būtų tinkamoje padėtyje (45).
6. Vėl uždėkite ritės dangtelį (43) ir spauskite jį į ritės kapsulės (16) angas, kol užsifiksuos.

11 pav.

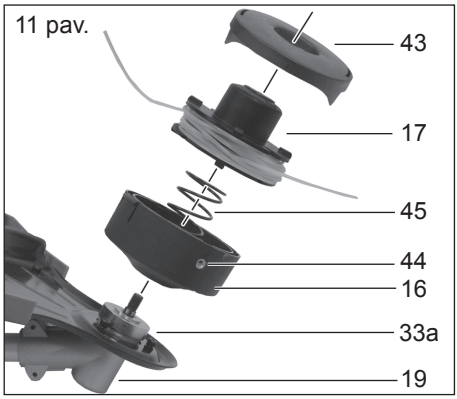

7. Ritės kapsulę (16) **prieš laikrodžio rodyklę** užsukite ant pjovimo galvutės laikiklio (19).
8. Valo virvė turi būti maždaug 13 cm, kad užvedant ir kaistant varikliui jis nebūtų per daug apkrautas.

Oro filtro valymas (12 pav.)

Niekada neeksploatuokite prietaiso be oro filtro. Dulkės ir nešvarumai patenka į variklį ir gali sugadinti įrenginį. Oro filtras visada turi būti švarus.

1. Išjunkite variklį.
2. Paspauskite filtro korpuso (47) fiksa-

torių (46) ir atlenkite oro filtro dangtelį (5).
3. Išimkite oro filtrą (48) iš filtro korpuso (47).
4. Išplaukite filtrą muilu ir vandeniu ir palikite lauke, kad išdžiūtų.
   Niekada nevalykite benzinu!
5. Sumontuokite filtrą atvirkštine eilės tvarka.

Pakeiskite oro filtrą, kai jis nusidėvi, yra pažeistas arba labai užterštas.

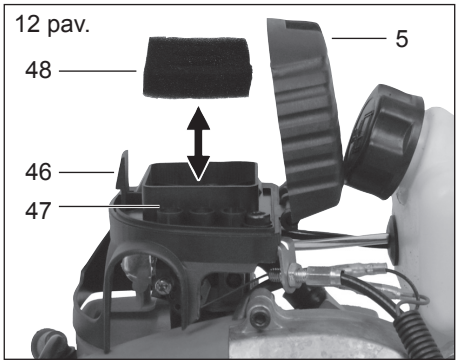

Uždegimo žvakės keitimas / nustatymas (13 pav.)

Nusidėvėjus uždegimo žvakėms arba esant per ilgam intervalui tarp uždegimų sumažėja variklio galingumas.

1. Išjunkite prietaisą.
2. Iš uždegimo žvakės (49) ištraukite uždegimo kabelį (6).
3. Uždegimo žvakę (49) **prieš laikrodžio rodyklę** išsukite pridedamu techninės priežiūros raktu.
4. Tarpumačiu patikrinkite intervalą tarp uždegimų (galite įsigyti specializuotose parduotuvėse).
   Atstumas tarp elektrodų turi būti 0,6–0,7 mm.
5. Prireikus nustatykite atstumą atsargiai lenkdami uždegimo žvakės masės elektrodą.
6. Nuvalykite uždegimo žvakę metaliniu šepečiu.
7. Vėl įstatykite nuvalytą ir nustatytą uždegimo žvakę arba pakeiskite pažeistą uždegimo žvakę nauja uždegimo žvake (pvz., uždegimo žvakė „L8R-TC“).
8. Vėl įstatykite uždegimo kabelį (6).

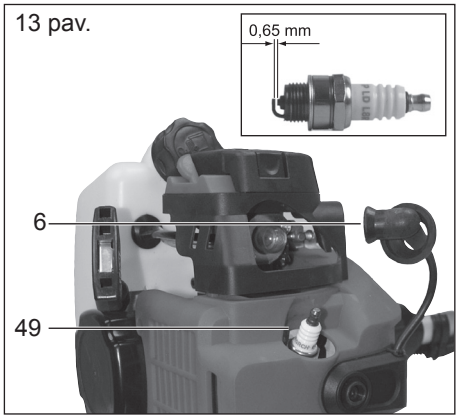

Valo nupjovimo įtaiso galandimas

Mūvėkite apsaugines pirštines, kad nesusipjaustytumėte.

1. Valo nupjovimo įtaisą (14) atsukite nuo apsauginio gaubto (15) (žr. 1 paveikslėlį).
2. Prispauskite valo nupjovimo įtaisą spaustuvais ir pagaląskite peilį plokščiuoju galąstuvu. Galąskite atsargiai ir tik viena kryptimi.

Techninės priežiūros intervalai

Įrenginio dalis	Veiksmas	Prieš kiekvieną naudojimą	Eksploatavimo valandos	
			10	20
Varžtai, veržlės, sraigtai	Patikrinti, priveržti.		✓	
Oro filtras	Išvalyti arba pakeisti.			✓
Degalų filtras	Pakeisti.		✓	
Uždegimo žvakė	Išvalyti / nustatyti / pakeisti.		✓	
Degalų žarnos	Patikrinti, prireikus pakeisti.	✓		
Visas įrenginys	Patikrinti, prireikus nuvalyti.	✓		
Valdymo rankena	Patikrinti veikimą.	✓		
Pjovimo galvutė	Patikrinti, ar tinkamai sumontuota.	✓		

Niekada nenaudokite prietaiso, jei valo nupjovimo įtaiso nėra arba jis sugedęs. Jei valo nupjovimo įtaiso ašmenys pažeisti, būtinai kreipkitės į mūsų techninės priežiūros centrą.

Degalų filtro keitimas (14 pav.)

Niekada neeksploatuokite prietaiso be degalų filtro. Degalų filtrą keiskite reguliariai.

1. Degalus iš degalų bakelio (2) supilkite į tinkamą indą.
2. Degalų siurbimo galvutę (50) kabliuku ištraukite iš bakelio ir ištraukite sukamuoju judesiu.
3. Pakeiskite degalų filtrą ir vėl įstatę siurbimo galvutę įkiškite į bakelį.

14 pav.

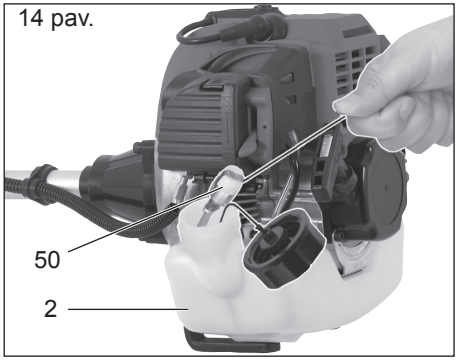

Karbiuratoriaus nustatymas

Gamykloje iš anksto nustatytas optimalus karbiuratoriaus galingumas. Jei reikia pakoreguoti nustatymą, tai reikėtų atlikti techninės priežiūros dirbtuvėse.

Klaidų paieška

Problema	Galimos priežastys	Klaidos šalinimas
Neužsiveda variklis	Tuščias bakelis.	Įpilkite degalų.
	Netinkama paleidimo eilės tvarka.	Atkreipkite dėmesį į šioje instrukciją pateiktus įrenginio užvedimo nurodymus.
	Variklis „užsisiurbė“.	Sumažinkite greitį, kelis kartus užveskite, jei reikia, išmontuokite uždegimo žvakę, nuvalykite ir išdžiovinkite.
	Aprūko uždegimo žvakė, netinkamas uždegimo intervalas.	Nuvalykite, nustatykite arba pakeiskite uždegimo žvakes.
	Netinkamai prijungta uždegimo žvakė, uždegimo kabelis.	Atnaujinkite.
	Užterštas karbiuratorius, purkštukai, netinkamai nustatytas karbiuratoriaus mišinys.	Karbiuratorių nuneškite nuvalyti ir nustatyti į specializuotas dirbtuves.
	Užsikišo degalų filtras.	Pakeiskite arba išvalykite degalų filtrą.
Variklis tuščiąja eiga veikia per greitai.	Variklis šaltas.	Lėtai įkaitinkite.
Variklis neveikia didžiausiu galingumu.	Aprūko uždegimo žvakė, netinkamas uždegimo intervalas.	Nuvalykite, nustatykite arba pakeiskite uždegimo žvakes.
	Nešvarus oro filtras.	Išvalykite arba pakeiskite oro filtrą.
	Užterštas karbiuratorius, purkštukai, netinkamai nustatytas karbiuratoriaus mišinys.	Karbiuratorių nuneškite nuvalyti ir nustatyti į specializuotas dirbtuves.
	Netinkamas degalų mišinys.	Įpilkite pagal instrukciją.
	Nesandarus karterio sandarinimo žiedas.	Klaidą ištaisykite specializuotose dirbtuvėse.
	Nusidėvėjo cilindras, stūmoklio žiedai.	
	Netinkamas uždegimas.	
Susiformuoja per daug išmetamųjų dujų / dūmų.	Netinkamai nustatytas karbiuratoriaus mišinys.	Karbiuratorių nuneškite nustatyti į specializuotas dirbtuves.
	Netinkamas degalų mišinys.	Įpilkite pagal instrukciją.

Laikymas

Bendrieji laikymo nurodymai

- Prieš pastatydami prietaisą kruopščiai nuvalykite jį ir priedus.
- Prietaisą laikykite sausoje vietoje, kurioje nesikaupia dulkės ir kur jo negali pasiekti vaikai.
- Prietaiso nevyniokite į nailoninius maišus, nes po jais gali kauptis drėgmė ir atsirasti pelėsis.
- Nedėkite prietaiso ant apsauginio gaubto, geriausia jį pakabinti už viršutinės rankenos.

Laikymas, kai prietaisas neeksploatuojamas

Jei nepaisysite laikymo nurodymų, dėl karbiuratoriuje likusių degalų prietaisas gali sunkiai užsivesti arba po tam tikro laiko sugesti.

1. Degalų bakelį ištuštinkite gerai vėdinamoje vietoje.
2. Užveskite variklį ir leiskite jam veikti tuščiąja eiga, kol variklis sustos ir karbiuratoriuje neliks degalų.
3. Palaukite, kol variklis atvės (maždaug 5 minutes).

Kai eksploatavimo pertraukos ilgesnės nei 3 mėnesiai

4. Uždegimo žvakių raktu atlaisvinkite uždegimo žvakę (žr. „Uždegimo žvakės keitimas / nustatymas“).
5. Į degimo kamerą įpilkite vieną arbatinį šaukštelį dvitakčio variklio alyvos ir keletą kartų lėtai patraukite paleidimo lyną, kad alyva pasiskirstytų variklio viduje.
6. Vėl įkiškite uždegimo žvakę.

Atsarginės dalys

Atsargines dalis galite įsigyti mūsų techninės priežiūros centre. Užsakydami nurodykite savo įrenginio tipą ir pozicijos numerį detalių brėžinyje.

Specializuotose parduotuvėse galite įsigyti ir 2,5 mm storio nailoninį valą ir jį patys užvynioti ant valo ritės.
Atkreipkite dėmesį, kad valas būtų lygiagrečiai abiejuose valo kanaluose ir būtų užvyniotas priešinga variklio sukimuisi kryptimi. Variklio sukimosi kryptį rodo ant apsauginio gaubto pavaizduota rodyklė.
Be to, ant valo ritės negalima užvynioti per daug valo, nes valo automatinė sistema negalės tinkamai veikti.

Utilizavimas / aplinkos apsauga

Senos alyvos ir benzino likučių nepilkite į kanalizaciją arba į vandens nuotakus.
Seną alyvą ir benzino likučius utilizuokite nekenkdami aplinkai – perduokite utilizavimo įstaigai.
Prietaisą, priedus ir pakuotę perduokite utilizuoti aplinkos apsaugos atliekų utilizavimo įstaigai.



Įrenginių negalima išmesti kartu su buitinėmis atliekomis.

Rūpestingai ištuštinkite benzino bakelį ir savo prietaisą perduokite perdirbimo įstaigai. Naudotas plastikines ir metalines dalis galite surūšiuoti ir perduoti atliekų utilizavimo įstaigai.
Jei mums atsiųsite savo sugedusį prietaisą, mes jį utilizuosime nemokamai. Informacijos apie tai suteiks Jūsų pardavėjas.

Garantija

- Šiam prietaisui mes suteikiame 24 mėnesių garantiją.
- Garantija netaikoma natūralaus dėvėjimo požymiams ir žalai, atsiradusiai dėl per didelės apkrovos arba netinkamo valdymo. Tam tikros konstrukcinės dalys natūraliai dėvisi, todėl joms garantija nesuteikiama. Labiausiai tai taikoma metaliniam pjovimui diskui, valo ritei, pjovimo valui, valo nupjovimo įtaisui, oro filtrui ir uždegimo žvakei.
- Kad būtų suteikta garantija, turėjo būti laikomasi valymo ir techninės priežiūros nurodymų.
- Jei pastebimi medžiagos arba gamybos defektai, pristatomas kitas prietaisas arba jis suremontuojamas. Būtina sąlyga – prietaisas prekybininkui pristatomas neišardytas, su pirkimo čekiu ir garantijos patvirtinimu.

Remonto tarnyba

- Remonto darbus, kuriems nesuteikiama garantija, už tam tikrą atlygį galite pavesti atlikti mūsų techninės priežiūros centro darbuotojams. Mūsų techninės priežiūros centro darbuotojai Jums mielai pateiks darbų sąmatą. Mes galime remontuoti tik tuos prietaisus, kurie buvo atsiųsti tinkamai supakuoti ir apmokėti.
- **Dėmesio:** jei turite pretenzijų dėl prietaiso arba norite jį remontuoti, atsiųskite jį nuvalytą mūsų techninės priežiūros centrui, būtinai nurodykite defektą.
  Mes nepriimame prietaisų, už kurių siuntimą nebuvo sumokėta (negabaritinis krovinys, skubiosios siuntos arba kitas specialus gabenimo būdas).
- Jei mums atsiųsite savo sugedusį prietaisą, mes jį utilizuosime nemokamai.

Techniniai duomenys

Variklis ... vieno cilindro dviejų takų variklis
Degalų mišinys 40:1
Variklio darbinis tūris..... 43 cm³
Maks. variklio galia ..... 1,25 kW
Variklio tuščiosios eigos sūkių skaičius.....3000 min^{-1}
Maks. suklių sūkių skaičius.....11000 min^{-1}
Variklio sūkių skaičius esant rekomend. maks. suklio sūkių skaičiui.....8000 min^{-1}
Degalų sąnaudos esant maks. variklio galiai .....0,534 kg/h
Spec. degalų sąnaudos ..... 0,630 kg/kWh
Bako talpa..... 1200 cm³
Svoris (be pjovimo įrankio, tuščias bakas).....7,62 kg
Metalinis pjovimo diskas
  Pjovimo lankas ..... 230 mm
Valas
  Pjovimo lankas ..... 460 mm
  Valo storis..... 2,5 mm
  Valo ilgis .....2 x 3,2 m
Garso slėgio lygis (L_{pA}) ..... 103 dB(A); K = 1,0 dB(A)
Garso slėgio lygis (L_{WA})
  išmatuotas..... 112 dB(A); K = 1,0 dB(A)
  nurodytas ..... 113 dB(A)
Vibracija (a_n) ..... 9,3 m/s^2; K_n = 3,7 m/s^2

Nuolat toliau tobulinant gaminius galimi techniniai ir optiniai pakeitimai, apie kuriuos iš anksto neįspėjama. Dėl šios priežasties neužtikriname, kad atitiks visi šioje eksploatavimo instrukcijoje pateikti matmenys, nurodymai ir duomenys. Dėl to mes nepriimame teisinių pretenzijų dėl eksploatavimo instrukcijoje pateikiamų duomenų.

(DE) **Original EG-Konformitätserklärung**	(LT) **Vertimas iš originalių EB atitikties deklaracija**
Hiermit bestätigen wir, dass die **Motorsense** **Baureihe MTS 43 AC E2** (Seriennummer 201301000001-201301000968) folgenden einschlägigen EU-Richtlinien in ihrer jeweils gültigen Fassung entspricht:	Šiuo dokumentu mes patvirtiname, kad **Variklinė žoliapjovė** **serija MTS 43 AC E2** (serijos numeris 201301000001-201301000968) atitinka toliau nurodytų numatytųjų ES direktyvų galiojantį leidimą:
2006/42/EC • 2004/108/EC • 2000/14/EC • 2011/65/EU	
Um die Übereinstimmung zu gewährleisten, wurden folgende harmonisierte Normen sowie nationale Normen und Bestimmungen angewendet:	Kad būtų galima užtikrinti atitiktį, taikyti šie darnieji standartai ir nacionaliniai standartai bei nuostatos:
EN ISO 11806-1:2011 • EN ISO 14982:2009	
Zusätzlich wird entsprechend der Geräuschemissionsrichtlinie 2000/14/EC bestätigt: Schallleistungspegel: Garantiert: 113 dB(A) Gemessen: 112 dB(A) Angewendetes Konformitätsbewertungsverfahren entsprechend Anhang V / 2000/14/EC	Remiantis 2000/14/EB dėl valstybių narių įstatymų, reglamentuojančių lauko sąlygomis naudojamos įrangos į aplinką skleidžiamą triukšmą, suderinimo, papildomai patvirtinama: Garso galingumo lygis: Numatyta: 113 dB(A) Išmatuota: 112 dB(A) Taikytas atitinkamas 2000/14/EB V priede nurodytas atitikties įvertinimo metodas.

CE

Grizzly Gartengeräte GmbH & Co. KG
Am Gewerbepark 2
64823 Groß-Umstadt
GERMANY
4.2.2013

O. Christ
(Dokumentationsbevollmächtigter, Asmuo, įgaliotas sudaryti dokumentaciją)

(FR) Traduction de la déclaration de conformité CE originale	(PL) Tłumaczenie oryginalnej deklaracji zgodności WE	(PT) Tradução do original da Declaração de conformidade CE
Nous certifions par la présente que le modèle **Faux à moteur série MTS 43 AC E2** numéro de série 201301000001-201301000968 est conforme aux directives UE actuellement en vigueur:	Niniejszym oświadczamy, że konstrukcja **Kosa motorowa typu MTS 43 AC E2** Numer seryjny 201301000001-201301000968 spełnia wymogi odpowiednich Dyrektyw UE w ich aktualnie obowiązującym brzmieniu:	Vimos, por este meio, declarar que o **Foice a motor da série MTS 43 AC E2** Número de série: 201301000001-201301000968 corresponde às respectivas normas da UE na sua versão em vigor:
2006/42/EC • 2004/108/EC • 2000/14/EC • 2011/65/EU		
En vue de garantir la conformité les normes harmonisées ainsi que les normes et décisions nationales suivantes ont été appliquées :	W celu zapewnienia zgodności z powyższymi dyrektywami zastosowano następujące normy harmonizujące oraz normy i przepisy krajowe:	Para garantir a conformidade, foram aplicadas as seguintes normas harmonizadas bem como normas e disposições nacionais:
EN ISO 11806-1:2011 • EN ISO 14982:2009		
De plus, conformément à la directive sur les émissions de bruit 2000/14/EC, nous confirmons : Niveau de puissance sonore garanti: 113 dB(A) mesuré: 112 dB(A) Procédé utilisé pour l'évaluation de la conformité en fonction de l'annexe V / 2000/14/EC	Ponadto potwierdzono, zgodnie z dyrektywą w sprawie emisji hałasu 2000/14/EC: Poziom mocy akustycznej gwarantowany: 113 dB(A) zmierzony: 112 dB(A) Zastosowana procedura oceny zgodności odpowiada załącznikowi V/ 2000/14/EC	Adicionalmente declara-se de acordo com a Directiva de Emissões Sonoras para o Ambiente da União Europeia 2000/14/EC: Nível de potência acústica garantido: 113 dB(A) medido: 112 dB(A) Foi aplicado o procedimento de avaliação de conformidade de acordo com o Anexo V / 2000/14/EC

CE

Grizzly Gartengeräte GmbH & Co. KG
Am Gewerbepark 2
64823 Groß-Umstadt
GERMANY
4.2.2013

O. Christ
(chargé de documentation,
osoba upoważniona do sporządzania
dokumentacji technicznej, encarregado de documentação)

(IT) Traduction de la déclaration de conformité CE originale	(GB) Translation of the original EC declaration of conformity	(NL) Vertaling van de originele CE-conformiteitsverklaring
Si dichiara che la costruzione dell' **decespugliatore a motore serie MTS 43 AC E2** numero di serie 201301000001-201301000968 corrisponde alle seguenti direttive UE in materia nella rispettiva versione valida:	We confirm, that the **brush cutter MTS 43 AC E2** Serial number 201301000001-201301000968 conforms with the following applicable relevant version of the EU guidelines:	Hiermede bevestigen wij dat de **motorzeis MTS 43 AC E2** Serienummer: 201301000001-201301000968 aan de hierna volgende, van toepassing zijnde EU-richtlijnen:
2006/42/EC • 2004/108/EC • 2000/14/EC • 2011/65/EU		
Per garantire la conformità sono state applicate le seguenti norme armonizzate e anche le norme e disposizioni nazionali che seguono:	In order to guarantee consistency, the following harmonised standards as well as national standards and stipulations have been applied:	Om de overeenstemming te waarborgen, werden de hierna volgende, in overeenstemming gebrachte normen en nationale normen en bepalingen toegepast:
EN ISO 11806-1:2011 • EN ISO 14982:2009		
Si dichiara inoltre in conformità alla direttiva 2000/14/EC sull'emissione acustica ambientale: Livello di potenza sonora garantita: 113 dB(A) misurata: 112 dB(A) Procedura della valutazione della conformità applicata come da allegato V / 2000/14/EC	The following are also confirmed as complying with Noise Emissions Directive 2000/14: Guaranteed sound power level: 113 dB(A) Measured sound power level: 112 dB(A) The conformity evaluation procedure employed is compliant with appendix V/ 2000/14/EC	Bovendien wordt in overeen-stemming met de geluidsemissie-richtlijn 2000/14/EC bevestigd: akoestisch niveau Gegarandeerd: 113 dB(A) Gemeten: 112 dB(A) Toegepaste conformiteitbeoordelingsprocedure in overeenstemming met Annex V / 2000/14/EC

CE

Grizzly Gartengeräte GmbH & Co. KG
Am Gewerbepark 2
64823 Groß-Umstadt
GERMANY
4.2.2013

O. Christ
(Responsabile documentazione tecnica,
Documentation Representative,
Documentatiegelastigde)

(BG) Превод на оригиналната CE-декларация за съответствие	(CZ) Překlad originálního prohlášení o shodě CE	(SK) Preklad originálneho prehlásenia o zhode CE
С настоящото ние удостоверяваме, че електрическата косачка за трева **моторната коса MTS 43 AC E2** Сериен номер 201301000001-201301000968	Tímto potvrzujeme, že konstrukce **Motorová kosa MTS 43 AC E2** Pořadové číslo 201301000001-201301000968	Týmto potvrdzujeme, že konštrukcia **Motorový vyžínač MTS 43 AC E2** Poradové číslo: 201301000001-201301000968
отговаря на действащите ЕС-директиви в съответната им валидна редакция:	odpovídá následujícím příslušným směrnicím EU v jejich toho času platném vydání	zodpovedá nasledovným príslušným smerniciam EÚ v ich aktuálne platnom znení:
2006/42/EC • 2004/108/EC • 2000/14/EC • 2011/65/EU		
За да се гарантира съответствие, са приложени следните хармонизирани норми и национални норми и разпоредби:	Aby byl zaručen shodnost, bylo použito následujících harmonizovaných- norem jakož i národních norem a předpisů::	Aby bola zaručená zhoda, boli použité nasledovné harmonizované normy ako i národné normy a predpisy:
EN ISO 11806:2011 • EN ISO 14982:2009		
Допълнително съгласно директивата за шумовите емисии 2000/14/EC се потвърждава: Ниво на шума: Гарантирано: 113 dB(A) Измерено: 112 dB(A) Приложен метод за оценка на съответствието съгласно Приложение V / 2000/14/EC	Navíc se na základě směrnice pro emise hluků 2000/14/EC potvrzuje: Zaručená úroveň akustického výkonu: 113 dB(A) měřená: 112 dB(A) Použitý způsob postupu pro ohodnocení konformity dle dodatku V/ 2000/14/EC	Okrem toho sa v súlade so smernicou o emisiách hluku 2000/14/EC potvrdzuje: zaručená hladina akustického výkonu: 113 dB(A) nameraná: 112 dB(A) Použitý postup hodnotenia zhody v súlade s dodatkom V / 2000/14/EC

CE

Grizzly Gartengeräte GmbH & Co. KG
Am Gewerbepark 2
64823 Groß-Umstadt
GERMANY
4.2.2013

O. Christ
(Пълномощник за документацията,
Osoba zplnomocněná k sestavení dokumentace,
Osoba splnomocnená na zostavenie dokumentácie)

Explosionszeichnung • Rysunek samorozwijający
Designação de explosão • Vue éclatée • Vista esplosa
Exploded Drawing • Explosietekening • Výkres sestaven
Výkres náhradných dielov • Технически чертеж • Trimatis vaizdas

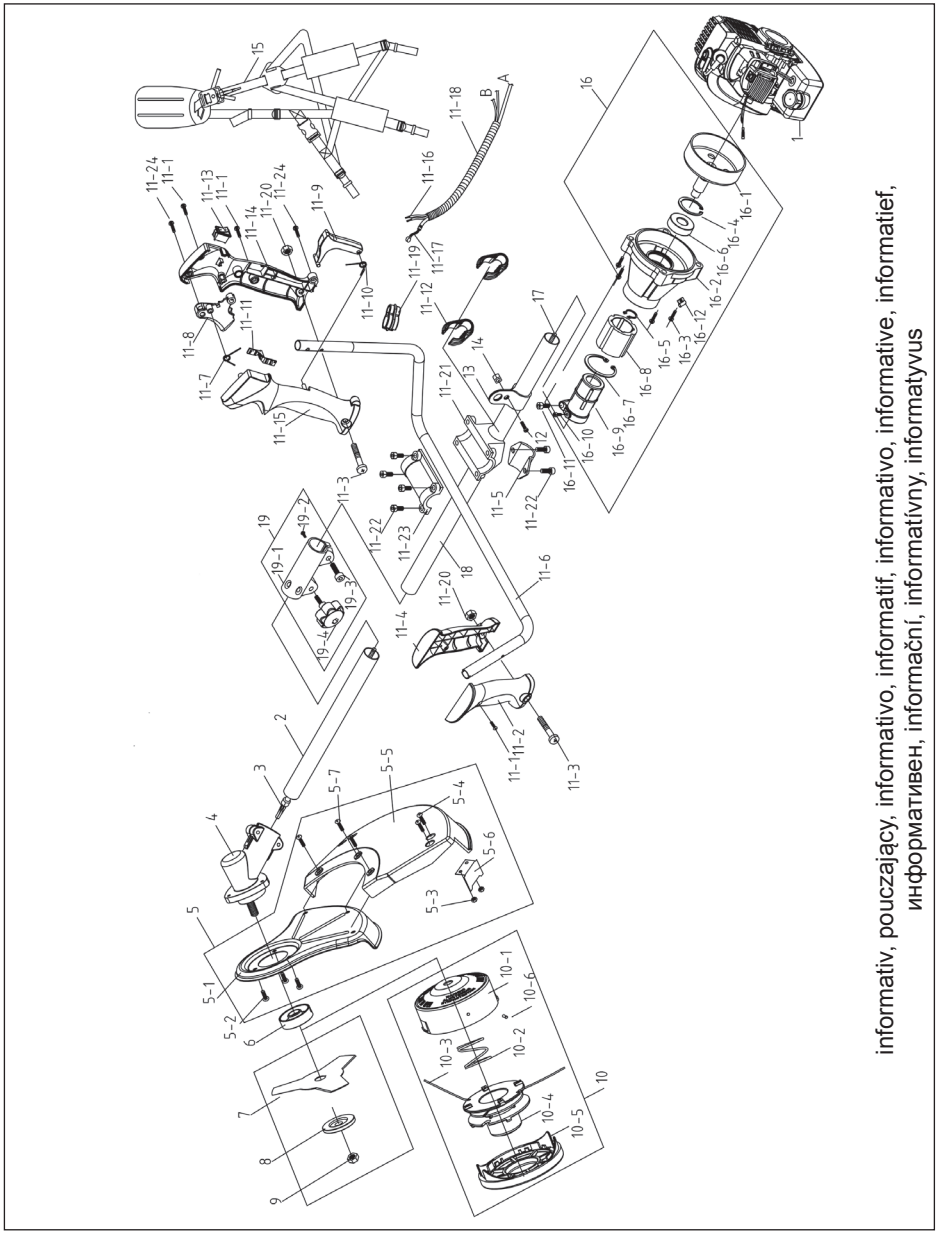

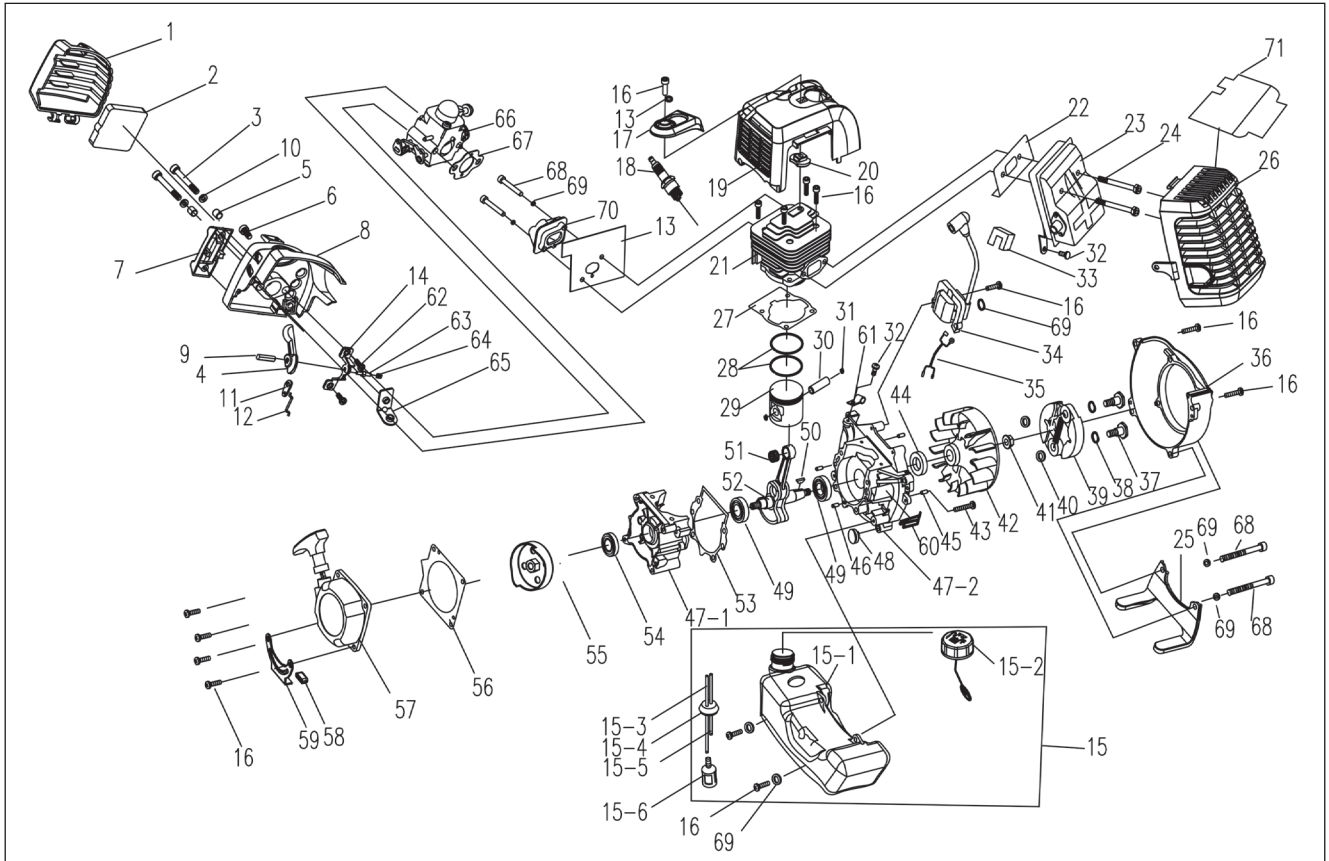

informativ, pouczający, informativo, informatif, informativo, informative, informatief, информативен, informační, informatívny, informatyvus

Grizzly Service-Center

DE

Grizzly Gartengeräte GmbH
Kunden-Service
Georgenhäuser Str. 1
64409 Messel
Tel.: 06078-7806-0
Fax.: 06078-7806-70
e-mail: service@grizzly.biz
Homepage: www.grizzly.biz

AT

Grizzly Service Österreich
Tel.: 0820 988467
Fax: 0049 6078 7806 70
e-mail: service.oesterreich@grizzly.biz
Homepage: www.grizzly.biz

NL

I.T.S. Winschoten bv
Bezoekadres: Papierbaan 55
9672 BG Winschoten“
Postadres: Antwoordnummer 300
9670 WB Winschoten
Tel.: 0900 8724357
0597 413753
Fax: 0597 420632
e-mail: itsw@planet.nl

B

ITSw bv BE
Tel.: 03 54 13760
Fax: 03 54 15651
e-mail: forteam.esther@skynet.be

PT

Alfacomer-Equipamentos Agrícolas e Industriais, Lda.
Urbanização das Austrálias
Lotes 25 e 26
Apartado 1421
4471-909 Maia
Tel.: 022 960 9000
Fax: 022 960 0032
geral@alfacomer.pt

IT

Garden Italia SPA
Via Zaccarini, 8
29010 San Nicolo‘ a Trebbia (PC)
Tel.: 0523 764811
Fax: 0523 768689
e-mail: info@gardenitalia.it

PL

Biuro Handlowo-Uslugowe
Andrzej Krysiak
ul. Rolna 6
62-081 Baranowo
Tel.: 061 650 75 30
Fax: 061 650 75 32
e-mail: krysiak@krysiak.pl
www.krysiak.pl

SK

WERCO SK, spol. s.r.o.
Letisková 20
971 01 Prievidza
Tel.: 046 542 0320 klapka 27
Fax: 046 542 7207
e-mail: reklamacie@werco.sk
Homepage: www.werco.sk

CZ

WERCO spol. s r.o.
U Mototechny 131
251 62 Mukařov-Tehovec
Tel.: 323 661 347 linka 27
Fax: 323 661 348
e-mail: prijemoprav@werco.cz
Homepage: www.werco.cz

GB

DES UK Ltd.
Unit B7, Oxford Street Industrial Park
Vulcan Road
Bilston, West Midlands WV14 7LF
Tel.: 0845 683 2678
from Ireland: 0044 845 683 2678
Fax: 0845 683 2677
from Ireland: 0044 845 683 2677
e-mail: grizzly@deslimited.com

BG

Екотехпродукт ООД
гр. София, кв. Герман,
ул. Стар лозенски път No 38
тел: 02/4627035
Fax: 02/9791710
GSM: 0899133105
office@ecotechproduct.com
www.ecotechproduct.com

LT

UAB „GOTAS“ (Vilniaus filialas)
Linkmenų g. 38
08217 Vilnius
Tel. 052 300 680 / 069 840780
Faks. 052 361 996
El.paštas info@gotas.lt

UAB “GOTAS” (Kauno filialas)
Draugystės g. 15B
51228 Kaunas
Tel. 037408708 / 069854128
Faks. 037352807
El.paštas kaunas@gotas.lt

B36502_20130114_gs


Grizzly®