Akku-Rasentrimmer (DE)
Cordless Lawn Trimmer (GB)
Accu-gazontrimmer (NL)
Coupe bordure à accu (FR)
Tosaerba a batteria (IT)
Akumulatorowa przycinarka do trawników (PL)
Akumuliatorinė vejapjovė (LT)



ART 1825 Lion

Originalbetriebsanleitung
Translation of the original instructions for use
Vertaling van de originele gebruiksaanwijzing
Traduction de la notice d'utilisation originale
Traduzione delle istruzioni per l'uso in originale
Tłumaczenie oryginalnej instrukcji obsługi
Vertimas iš originalių eksploatavimo instrukcijoje

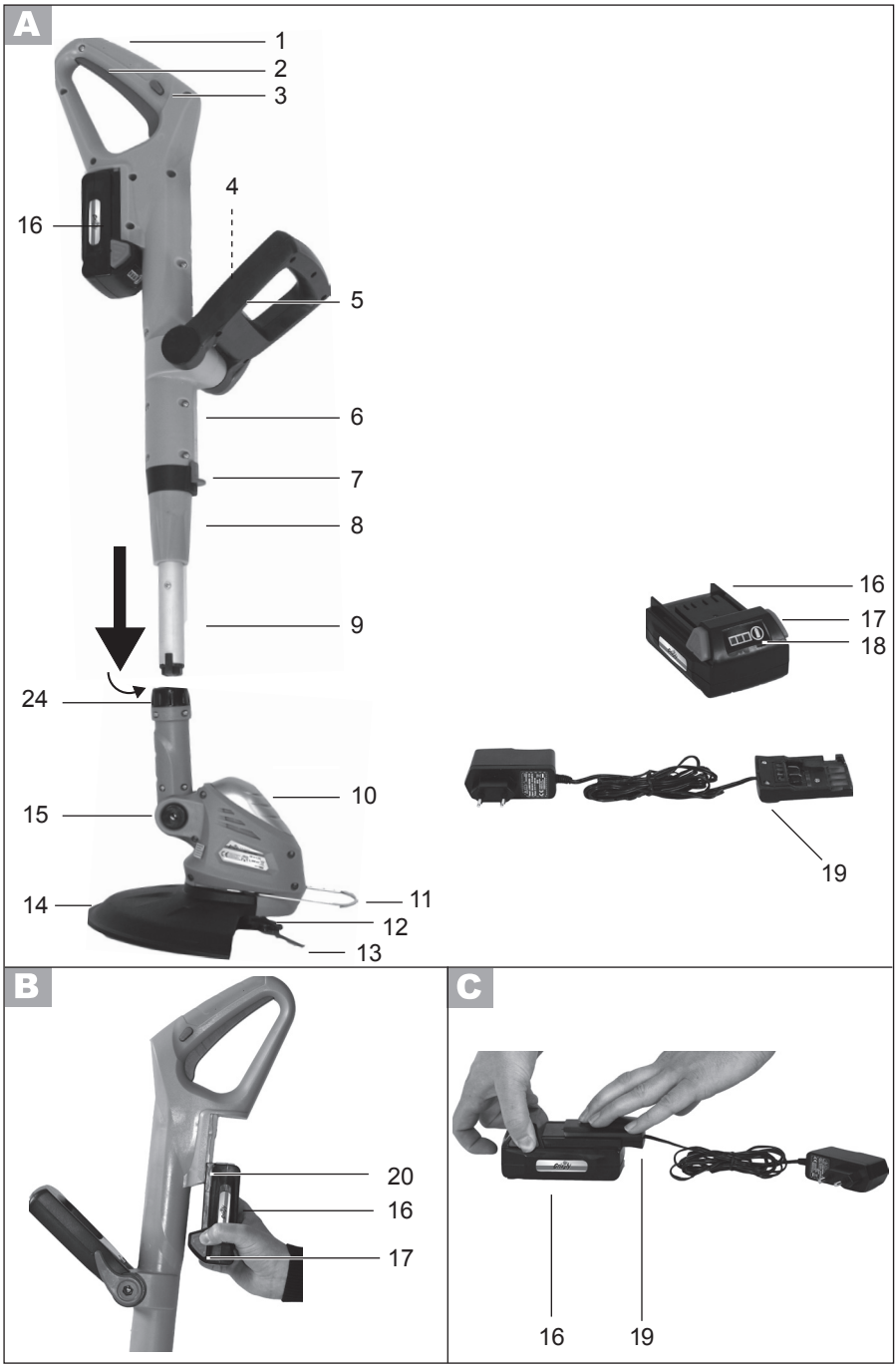
A
1
2
3
4
16
5
6
7
8
9
24
10
15
14
11
12
13
16
17
18
19
B
20
16
17
C
16
19

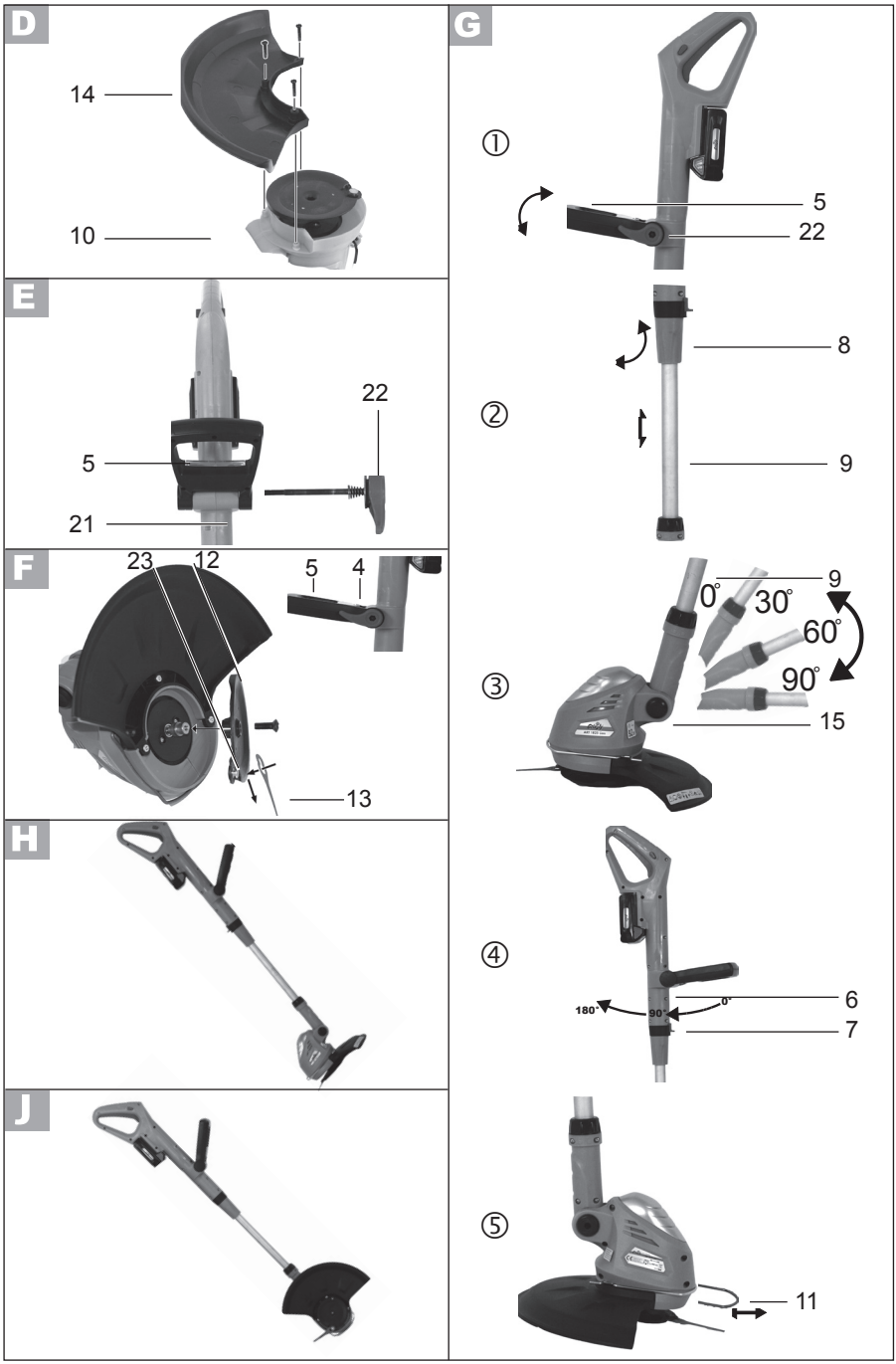
D
14
10
E
22
5
21
F
23
12
5
4
13
H
J
G
①
5
22
②
8
9
③
0˚
30˚
60˚
90˚
9
15
④
180˚
90˚
0˚
6
7
⑤
11



(DE) **Originalbetriebsanleitung 5**

(GB) **Translation of the original instructions for use 21**

(NL) **Vertaling van de originele gebruiksaanwijzing 34**

(FR) **Traduction de la notice d'utilisation originale 49**

(IT) **Traduzione delle istruzioni per l'uso in originale ...65**

(PL) **Tłumaczenie oryginalnej instrukcji obsługi 80**

(LT) **Vertimas iš originalių eksploatavimo instrukcijoje 96**

Inhalt

Einleitung 4
Bestimmungsgemäße Verwendung.....4
Allgemeine Beschreibung 5
Lieferumfang 5
Übersicht.....5
Funktionsbeschreibung.....5
Technische Daten 5
Sicherheitshinweise 6
Symbole und Bildzeichen.....6
Allgemeine Sicherheitshinweise für Elektrowerkzeuge 7
Ladevorgang 12
Akku entnehmen / einsetzen.....12
Akku aufladen 12
Verbrauchte Akkus 13
Montageanleitung.....13
Bedienung 14
Ein- und Ausschalten 14
Ladezustand des Akkus prüfen.....14
Einstellungen am Gerät 14
Arbeitshinweise 15
Gras schneiden.....15
Senkrechtschnitt/ Rasenkantentrimmen.....15
Reinigung und Wartung 16
Reinigung.....16
Allgemeine Wartungsarbeiten.....16
Kunststoff-Messer auswechseln 16
Lagerung 17
Entsorgung/ Umweltschutz 17
Ersatzteile.....17
Fehlersuche 18
Garantie 19
Reparatur-Service.....19
Original EG-Konformitätserklärung.. 111
Explosionszeichnung.....114
Grizzly Service-Center 115

Einleitung



Bitte lesen Sie vor der ersten Inbetriebnahme diese Bedienungsanleitung aufmerksam durch. Bewahren Sie die Anleitung gut auf und geben Sie sie an jeden nachfolgenden Benutzer weiter, damit die Informationen jederzeit zur Verfügung stehen.

Bestimmungsgemäße Verwendung

Das Gerät ist nur zum Schneiden von Gras in Gärten und entlang von Beeträndern geeignet. Jede andere Verwendung, die in dieser Anleitung nicht ausdrücklich zugelassen wird, kann zu Schäden am Gerät führen und eine ernsthafte Gefahr für den Benutzer darstellen. Verwenden Sie das Gerät nicht zum Schneiden von Hecken oder Sträuchern. Das Gerät ist zum Gebrauch durch Erwachsene bestimmt. Jugendliche über 16 Jahre dürfen das Gerät nur unter Aufsicht benutzen. Der Hersteller haftet nicht für Schäden, die durch bestimmungswidrigen Gebrauch oder falsche Bedienung verursacht wurden. Dieses Gerät ist nicht zur gewerblichen Nutzung geeignet. Bei gewerblichem Einsatz erlischt die Garantie.

DE

Allgemeine Beschreibung

Lieferumfang

Packen Sie das Gerät aus und kontrollieren Sie, ob es vollständig ist:
- Akku-Rasentrimmer
- Schneidscheibe mit 1 Schraube (Linksgewinde)
- Schutzabdeckung mit drei Schrauben
- Zusatzgriff
- 20 Kunststoff-Messer
- Ladegerät
- Akku
- Originalbetriebsanleitung

Übersicht

A
1 Oberer Handgriff
2 Ein-/Ausschalter
3 Einschaltsperre
4 Aufbewahrungsbox für Kunststoff-Messer (nicht sichtbar)
5 Zusatzgriff
6 Griffteil
7 Riegel zur Verstellung des Griffteils
8 Schraubhülse zur Längenverstellung
9 Teleskoprohr
10 Motorkopf
11 Distanzbügel (Blumenschutz)
12 Schneidscheibe
13 Kunststoff-Messer
14 Schutzabdeckung
15 Riegel zur Verstellung des Neigungswinkels
16 Akku
17 Entriegelungstaste Akku
18 Ladezustands-Anzeige Akku
19 Ladegerät

B
20 Führungsschiene

E
21 Griffaufnahme
22 Griffschraube

F
23 Stift

A
24 Drehverschluss

! Die Abbildungen für die Bedienung des Gerätes finden Sie auf den Seiten 2-3.

Funktionsbeschreibung

Der handgeführte und tragbare Akku-Rasentrimmer besitzt als Schneideinrichtung ein Messersystem aus Kunststoff.
Zusätzlich ist das Gerät mit einem schwenkbaren Motorkopf, verstellbarem Alu-Teleskoprohr und Distanzbügel ausgestattet.
Zum Schutz des Anwenders ist das Gerät mit einer Schutzeinrichtung versehen, die die Schneideinrichtung abdeckt.
Die Funktion der Bedienteile entnehmen Sie bitte den nachfolgenden Beschreibungen.

Technische Daten

Gerät

Motorspannung ..... 18 V⎓
Leerlaufdrehzahl .....8000 min^{-1}
Schutzklasse.....III
Laufzeit .....max. 50 min*
Schnittkreis .....25 cm
Gewicht (ohne Ladegerät) ..... 2,1 kg
Schalldruckpegel
(L_{pA})..... 71,3 dB(A), K=3 dB(A)
Schallleistungspegel (L_{wA})
Garantiert ..... 94 dB(A)
Gemessen.....89 dB(A); K=1,94 dB(A)
Vibration (a_n) .....
Oberer Handgriff .....
.....1,098 m/s^2, K=1,5 m/s^2
Zusatzhandgriff 1,539 m/s^2, K=1,5 m/s^2

Akku (Li-Ion)

Nennspannung	18 V⎓
Kapazität	1,5 Ah
Ladezeit	ca. 5 h

Ladegerät JLH082100350G

Nennaufnahme	12 W
Eingangsspannung/Input	100-240V~50/60Hz
Ausgangsspannung/Output	21V⎓350mA
Schutzklasse	⧈ II
Schutzart	IP20

** Die effektive Laufzeit eines voll geladenen Akkus unter Last hängt von der Arbeitsweise und der Beanspruchung während des Schneidens ab.*

Lärm- und Vibrationswerte wurden entsprechend den in der Konformitätserklärung genannten Normen und Bestimmungen ermittelt. Technische und optische Veränderungen können im Zuge der Weiterentwicklung ohne Ankündigung vorgenommen werden. Alle Maße, Hinweise und Angaben dieser Bedienungsanleitung sind deshalb ohne Gewähr. Rechtsansprüche, die aufgrund der Bedienungsanleitung gestellt werden, können daher nicht geltend gemacht werden.

Sicherheitshinweise

Beim Gebrauch der Maschine sind die Sicherheitshinweise zu beachten.

Symbole und Bildzeichen

Bildzeichen auf dem Gerät:

Achtung!

Lesen Sie die Bedienungsanleitung aufmerksam durch.

Tragen Sie Augen- und Gehörschutz.



Nach dem Ausschalten dreht sich die Schneidscheibe noch für einige Sekunden. Hände und Füße fernhalten.

Setzen Sie das Gerät nicht der Feuchtigkeit aus. Arbeiten Sie nicht bei Regen und schneiden Sie kein nasses Gras.



Halten Sie andere Personen fern. Sie könnten durch weggeschleuderte Fremdkörper verletzt werden.



Entfernen Sie den Akku vor Wartungsarbeiten.



Angabe des Schallleistungspegels L_{WA} in dB



Elektrogeräte gehören nicht in den Hausmüll.



Schnittkreis

Bildzeichen auf dem Akku:



Werfen Sie den Akku nicht in den Hausmüll, ins Feuer oder ins Wasser.



Setzen Sie den Akku nicht über längere Zeit starker Sonneneinstrahlung aus und legen Sie ihn nicht auf Heizkörpern ab (max. 45°C).

DE



Geben Sie Akkus an einer Altbatteriesammelstelle ab, wo sie einer umweltgerechten Wiederverwertung zugeführt werden.

Bildzeichen auf dem Ladegerät:



Achtung!



Lesen Sie die Bedienungsanleitung aufmerksam durch.



Das Ladegerät ist nur zur Verwendung in Räumen geeignet.



Schutztemperaturbegrenzung



Schutzklasse II



Elektrogeräte gehören nicht in den Hausmüll.

Symbole in der Anleitung:



Gefahrenzeichen mit Angaben zur Verhütung von Personen- oder Sachschäden.



Gebotszeichen (anstelle des Ausrufungszeichens ist das Gebot erläutert) mit Angaben zur Verhütung von Schäden.



Hinweiszeichen mit Informationen zum besseren Umgang mit dem Gerät.

Allgemeine Sicherheitshinweise für Elektrowerkzeuge



WARNUNG! Lesen Sie alle Sicherheitshinweise und Anweisungen. Versäumnisse bei der Einhaltung der Sicherheitshinweise und Anweisungen können elektrischen Schlag, Brand und/oder schwere Verletzungen verursachen.

Bewahren Sie alle Sicherheitshinweise und Anweisungen für die Zukunft auf.

Der in den Sicherheitshinweisen verwendete Begriff ,,Elektrowerkzeug" bezieht sich auf netzbetriebene Elektrowerkzeuge (mit Netzkabel) und auf akkubetriebene Elektrowerkzeuge (ohne Netzkabel).

1) ARBEITSPLATZSICHERHEIT

a) Halten Sie Ihren Arbeitsbereich sauber und gut beleuchtet. Unordnung oder unbeleuchtete Arbeitsbereiche können zu Unfällen führen.

b) Arbeiten Sie mit dem Elektrowerkzeug nicht in explosionsgefährdeter Umgebung, in der sich brennbare Flüssigkeiten, Gase oder Stäube befinden. Elektrowerkzeuge erzeugen Funken, die den Staub oder die Dämpfe entzünden können.

c) Halten Sie Kinder und andere Personen während der Benutzung des Elektrowerkzeugs fern. Bei Ablenkung können Sie die Kontrolle über das Gerät verlieren.

2) ELEKTRISCHE SICHERHEIT

a) Der Anschlussstecker des Elektrowerkzeuges muss in die Steckdose passen. Der Stecker darf in keiner Weise verändert werden. Verwenden Sie keine Adapterstecker gemeinsam mit schutzgeerdeten Elektrowerkzeugen. Unveränderte Stecker und passende Steckdosen verringern das Risiko eines elektrischen Schlages.

b) **Vermeiden Sie Körperkontakt mit geerdeten Oberflächen, wie von Rohren, Heizungen, Herden und Kühlschränken.** Es besteht ein erhöhtes Risiko durch elektrischen Schlag, wenn Ihr Körper geerdet ist.

c) **Halten Sie Elektrowerkzeuge von Regen oder Nässe fern.** Das Eindringen von Wasser in ein Elektrogerät erhöht das Risiko eines elektrischen Schlages.

d) **Zweckentfremden Sie das Kabel nicht, um das Elektrowerkzeug zu tragen, aufzuhängen oder um den Stecker aus der Steckdose zu ziehen. Halten Sie das Kabel fern von Hitze, Öl, scharfen Kanten oder sich bewegenden Geräteteilen.** Beschädigte oder verwickelte Kabel erhöhen das Risiko eines elektrischen Schlages.

e) **Wenn Sie mit einem Elektrowerkzeug im Freien arbeiten, verwenden Sie nur Verlängerungskabel, die auch für den Außenbereich geeignet sind.** Die Anwendung eines für den Außenbereich geeigneten Verlängerungskabels verringert das Risiko eines elekrischen Schlages.

3) SICHERHEIT VON PERSONEN

a) **Seien Sie aufmerksam, achten Sie darauf, was Sie tun, und gehen Sie mit Vernunft an die Arbeit mit einem Elektrowerkzeug. Benutzen Sie kein Elektrowerkzeug, wenn Sie müde sind oder unter dem Einfluss von Drogen, Alkohol oder Medikamenten stehen.** Ein Moment der Unachtsamkeit beim Gebrauch des Elektrowerkzeuges kann zu ernsthaften Verletzungen führen.

b) **Tragen Sie persönliche Schutzausrüstung und immer eine Schutzbrille.** Das Tragen persönlicher Schutzausrüstung, wie Staubmaske, rutschfeste Sicherheitsschuhe, Schutzhelm oder Gehörschutz, je nach Art und Einsatz des Elektrowerkzeuges, verringert das Risiko von Verletzungen.

c) **Vermeiden Sie eine unbeabsichtigte Inbetriebnahme. Vergewissern Sie sich, dass das Elektrowerkzeug ausgeschaltet ist, bevor Sie es an die Stromversorgung und/oder den Akku anschließen, es aufnehmen oder tragen.** Wenn Sie beim Tragen des Elektrowerkzeuges den Finger am Schalter haben oder das Gerät eingeschaltet an die Stromversorgung anschließen, kann dies zu Unfällen führen.

d) **Entfernen Sie Einstellwerkzeuge oder Schraubenschlüssel, bevor Sie das Elektrowerkzeug einschalten.** Ein Werkzeug oder Schlüssel, der sich in einem drehenden Geräteteil befindet, kann zu Verletzungen führen.

e) **Vermeiden Sie eine abnormale Körperhaltung. Sorgen Sie für einen sicheren Stand und halten Sie jederzeit das Gleichgewicht.** Dadurch können Sie das Elektrowerkzeug in unerwarteten Situationen besser kontrollieren.

f) **Tragen Sie geeignete Kleidung. Tragen Sie keine weite Kleidung oder Schmuck. Halten Sie Haare, Kleidung und Handschuhe fern von sich bewegenden Teilen.** Lockere Kleidung, Schmuck oder lange Haare können von sich bewegenden Teilen erfasst werden.

g) **Wenn Staubabsaug- und -auffangeinrichtungen montiert werden können, vergewissern Sie sich,**

dass diese angeschlossen sind und richtig verwendet werden. Verwendung einer Staubabsaugung kann Gefährdungen durch Staub verringern.

4) SORGFÄLTIGER UMGANG MIT UND GEBRAUCH VON ELEKTROWERKZEUGEN

a) Überlasten Sie das Gerät nicht. Verwenden Sie für Ihre Arbeit das dafür bestimmte Elektrowerkzeug. Mit dem passenden Elektrowerkzeug arbeiten Sie besser und sicherer im angegebenen Leistungsbereich.

b) Benutzen Sie kein Elektrowerkzeug, dessen Schalter defekt ist. Ein Elektrowerkzeug, das sich nicht mehr ein- oder ausschalten lässt, ist gefährlich und muss repariert werden.

c) Ziehen Sie den Stecker aus der Steckdose und/oder entfernen Sie den Akku, bevor Sie Geräteeinstellungen vornehmen, Zubehörteile wechseln oder das Gerät weglegen. Diese Vorsichtsmaßnahme verhindert den unbeabsichtigten Start des Elektrowerkzeuges.

d) Bewahren Sie unbenutzte Elektrowerkzeuge außerhalb der Reichweite von Kindern auf. Lassen Sie Personen das Gerät nicht benutzen, die mit diesem nicht vertraut sind oder diese Anweisungen nicht gelesen haben. Elektrowerkzeuge sind gefährlich, wenn sie von unerfahrenen Personen benutzt werden.

e) Pflegen Sie Elektrowerkzeuge mit Sorgfalt. Kontrollieren Sie, ob bewegliche Teile einwandfrei funktionieren und nicht klemmen, ob Teile gebrochen oder so beschädigt sind, dass die Funktion des Elektrowerkzeuges beeinträchtigt ist. Lassen Sie beschädigte Teile vor dem Einsatz des Gerätes reparieren. Viele Unfälle haben ihre Ursache in schlecht gewarteten Elektrowerkzeugen.

f) Halten Sie Schneidwerkzeuge scharf und sauber. Sorgfältig gepflegte Schneidwerkzeuge mit scharfen Schneidkanten verklemmen sich weniger und sind leichter zu führen.

g) Verwenden Sie Elektrowerkzeug, Zubehör, Einsatzwerkzeuge usw. entsprechend diesen Anweisungen. Berücksichtigen Sie dabei die Arbeitsbedingungen und die auszuführende Tätigkeit. Der Gebrauch von Elektrowerkzeugen für andere als die vorgesehenen Anwendungen kann zu gefährlichen Situationen führen.

5) SORGFÄLTIGER UMGANG MIT UND GEBRAUCH VON AKKUWERKZEUGEN

a) Laden Sie die Akkus nur in Ladegeräten auf, die vom Hersteller empfohlen werden. Für ein Ladegerät, das für eine bestimmte Art von Akkus geeignet ist, besteht Brandgefahr, wenn es mit anderen Akkus verwendet wird.

b) Verwenden Sie nur die dafür vorgesehenen Akkus in den Elektrowerkzeugen. Der Gebrauch von anderen Akkus kann zu Verletzungen und Brandgefahr führen.

c) Halten Sie den nicht benutzten Akku fern von Büroklammern, Münzen, Schlüsseln, Nägeln, Schrauben oder anderen kleinen Metallgegenständen, die eine Überbrückung der Kontakte verursachen könnten. Ein Kurzschluss zwischen den Akkukon-

takten kann Verbrennungen oder Feuer zur Folge haben.

d) **Bei falscher Anwendung kann Flüssigkeit aus dem Akku austreten. Vermeiden Sie den Kontakt damit. Bei zufälligem Kontakt mit Wasser abspülen. Wenn die Flüssigkeit in die Augen kommt, nehmen Sie zusätzlich ärztliche Hilfe in Anspruch.** Austretende Akkuflüssigkeit kann zu Hautreizungen oder Verbrennungen führen.

6) SERVICE

Lassen Sie Ihr Elektrowerkzeug nur von qualifiziertem Fachpersonal und nur mit Original-Ersatzteilen reparieren. Damit wird sichergestellt, dass die Sicherheit des Gerätes erhalten bleibt.

7) SPEZIELLE SICHERHEITSHINWEISE FÜR AKKUGERÄTE

a) **Stellen Sie sicher, dass das Gerät ausgeschaltet ist, bevor Sie den Akku einsetzen.** Das Einsetzen eines Akkus in ein Elektrowerkzeug, das eingeschaltet ist, kann zu Unfällen führen.

b) **Laden Sie Ihre Batterien nur im Innenbereich auf, weil das Ladegerät nur dafür bestimmt ist.**

c) **Um das Risiko eines elektrischen Schlags zu reduzieren, ziehen Sie den Stecker des Ladegeräts aus der Steckdose heraus, bevor Sie es reinigen.**

d) **Setzen Sie den Akku nicht über längere Zeit starker Sonneneinstrahlung aus und legen Sie ihn nicht auf Heizkörpern ab.** Hitze schadet dem Akku und es besteht Explosionsgefahr.

e) **Lassen Sie einen erwärmten Akku vor dem Laden abkühlen.**

f) **Öffnen Sie den Akku nicht und vermeiden Sie eine mechanische Beschädigung des Akkus.** Es besteht die Gefahr eines Kurzschlusses und es können Dämpfe austreten, die die Atemwege reizen. Sorgen Sie für Frischluft und nehmen Sie bei Beschwerden zusätzlich ärztliche Hilfe in Anspruch.

g) **Verwenden Sie keine nicht wiederaufladbaren Batterien!**

8) RICHTIGER UMGANG MIT DEM AKKULADEGERÄT

- Dieses Gerät ist nicht dafür bestimmt, durch Personen (einschließlich Kinder) mit eingeschränkten physischen, sensorischen oder geistigen Fähigkeiten oder mangels Erfahrung und/oder mangels Wissen benutzt zu werden; es sei denn, sie werden durch eine für ihre Sicherheit zuständige Person beaufsichtigt oder erhalten von ihr Anweisungen, wie das Gerät zu benutzen ist.
- Kinder sollten beaufsichtigt werden, um sicherzustellen, dass sie nicht mit dem Gerät spielen.
- **Verwenden Sie zum Laden des Akkus ausschließlich das mitgelieferte Ladegerät.** Es besteht Brand- und Explosionsgefahr.
- **Überprüfen Sie vor jeder Benutzung Ladegerät, Kabel und Stecker und lassen Sie es von qualifiziertem Fachpersonal und nur mit Original-Ersatzteilen reparieren. Benutzen Sie ein defektes Ladegerät nicht und öffnen Sie es nicht selbst.** Damit wird sichergestellt, dass die Sicherheit des Gerätes erhalten bleibt.
- **Achten Sie darauf, dass die Netz-**

spannung mit den Angaben des Typenschildes auf dem Ladegerät übereinstimmt. Es besteht die Gefahr eines elektrischen Schlags.
- **Trennen Sie das Ladegerät vom Netz, bevor Verbindungen zum Elektrowerkzeug geschlossen oder geöffnet werden.**
- **Halten Sie das Ladegerät sauber und fern von Nässe und Regen. Benutzen Sie das Ladegerät niemals im Freien.** Durch Verschmutzung und das Eindringen von Wasser erhöhen sich das Risiko eines elektrischen Schlags.
- **Das Ladegerät darf nur mit den zugehörigen Original-Akkus betrieben werden.** Das Laden von anderen Akkus kann zu Verletzungen und Brandgefahr führen.
- **Vermeiden Sie mechanische Beschädigungen des Ladegerätes.** Sie können zu inneren Kurzschlüssen führen.
- **Das Ladegerät darf nicht auf brennbarem Untergrund (z.B. Papier, Textilien) betrieben werden.** Es besteht Brandgefahr wegen der beim Laden auftretenden Erwärmung.
- Wenn die Anschlussleitung dieses Gerätes beschädigt wird, muss sie durch den Hersteller oder seinen Kundendienst oder eine ähnlich qualifizierte Person ersetzt werden, um Gefährdungen zu vermeiden.
- Der Akku Ihrer Heckenschere wird nur teilweise vorgeladen geliefert und muss vor Gebrauch zum ersten Mal richtig aufgeladen werden. Für die erste Aufladung wird empfohlen, die Batterie etwa 5 Stunden aufzuladen. Stecken Sie die Batterie in den Sockel ein und schließen Sie das Ladegerät ans Stromnetz an.
- Ziehen Sie den Netzstecker wenn die Batterie voll aufgeladen ist und trennen Sie das Ladegerät vom Gerät. Die Ladezeit beträgt etwa 5 Stunden.
- Lassen Sie Ihre Batterie nicht kontinuierlich aufladen. Das kann die Batteriezellen beschädigen. Anmerkung: Ständiges Nachladen kleiner Kapazitäten kann die Batteriezellen beschädigen. Nur nachladen, wenn das Gerät zu langsam läuft.
- Laden Sie in dem Ladegerät keine nichtaufladbaren Batterien auf.

9) RESTRISIKEN

Auch wenn Sie dieses Elektrowerkzeug vorschriftsmäßig bedienen, bleiben immer Restrisiken bestehen. Folgende Gefahren können im Zusammenhang mit der Bauweise und Ausführung dieses Elektrowerkzeugs auftreten:

a) Schnittverletzungen
b) Gehörschäden, falls kein geeigneter Gehörschutz getragen wird.
c) Gesundheitsschäden, die aus Hand-Arm-Schwingungen resultieren, falls das Gerät über einen längeren Zeitraum verwendet wird oder nicht ordnungsgemäß geführt und gewartet wird.



Warnung! Dieses Elektrowerkzeug erzeugt während des Betriebs ein elektromagnetisches Feld. Dieses Feld kann unter bestimmten Umständen aktive oder passive medizinische Implantate beeinträchtigen. Um die Gefahr von ernsthaften oder tödlichen Verletzungen zu verringern, empfehlen wir Personen mit medizinischen Implantaten ihren Arzt und den Hersteller des medizinischen Im-

plantats zu konsultieren, bevor die Maschine bedient wird.

Ladevorgang



Setzen Sie den Akku nicht extremen Bedingungen wie Wärme und Stoß aus. Es besteht Verletzungsgefahr durch auslaufende Elektrolytlösung! Spülen Sie bei Augen-Haut-Kontakt die betroffenen Stellen mit Wasser oder Neutralisator und suchen Sie einen Arzt auf.



Laden Sie den Akku nur in trockenen Räumen auf.
Die Außenfläche des Akkus muss sauber und trocken sein, bevor Sie das Ladegerät anschließen.
Es besteht die Gefahr von Verletzungen durch Stromschlag.



Laden Sie nur mit beiliegendem Original-Ladegerät auf. Achten Sie darauf, dass das Gerät nicht länger als 5 Stunden ununterbrochen aufgeladen wird. Der Akku und das Gerät könnten beschädigt werden und bei längerer Ladezeit verbrauchen Sie unnötig Energie. Bei Überladung erlischt der Garantieanspruch.

- Laden Sie den Akku vor dem ersten Gebrauch auf. Den Akku nicht mehrmals hintereinander kurz aufladen.
- Laden Sie den Akku nach, wenn das Gerät zu langsam läuft.
- Eine wesentlich verkürzte Betriebszeit trotz Aufladung zeigt an, dass der Akku verbraucht ist und ersetzt werden muss. Verwenden Sie nur einen Original-Ersatzakku, den Sie über den Kundendienst beziehen können.
- Beachten Sie in jedem Falle die jeweils gültigen Sicherheitshinweise sowie Bestimmungen und Hinweise zum Umweltschutz.
- Defekte, die aus unsachgemäßer Handhabung resultieren, unterliegen nicht der Garantie.

Akku entnehmen / einsetzen

B

1. Zum Herausnehmen des Akkus (16) aus dem Gerät drücken Sie die Entriegelungstasten (17) am Akku und ziehen den Akku heraus.
2. Zum Einsetzen des Akkus (16) schieben Sie den Akku entlang der Führungsschiene (20) in das Gerät. Er rastet hörbar ein.



Setzen Sie den Akku erst ein, wenn das Gerät vollständig montiert ist. Es besteht Verletzungsgefahr!

Akku aufladen



Laden Sie den Akku auf, wenn die letzte LED der Ladezustands-Anzeige (A 18) ihre Farbe von grün auf
orange/rot wechselt.
Die Ladeanzeige des Ladegerätes (A 19) leuchtet rot bei Beginn und während des Ladevorgangs.
Bei Ende des Ladevorgangs wechselt die Ladeanzeige auf grün.

C

1. Nehmen Sie gegebenenfalls den Akku (16) aus dem Gerät.
2. Schieben Sie den Akku (16) in den Ladeschacht des Ladegerätes (19). Er rastet hörbar ein.

3. Schließen Sie das Ladegerät (19) an eine Steckdose an.
4. Nach erfolgtem Ladevorgang trennen Sie das Ladegerät (19) vom Netz.
5. Drücken Sie die Entriegelungstasten (A 17) am Akku (16) und ziehen Sie den Akku aus dem Ladegerät (19).

Verbrauchte Akkus

- Eine wesentlich verkürzte Betriebszeit trotz Aufladung zeigt an, dass der Akku verbraucht ist und ersetzt werden muss. Verwenden Sie nur einen Ersatz-Akku, den Sie über den Kundendienst beziehen können.
- Beachten Sie in jedem Falle die jeweils gültigen Sicherheitshinweise sowie Bestimmungen und Hinweise zum Umweltschutz (siehe „Entsorgung/ Umweltschutz“).

Montageanleitung

Setzen Sie den Akku erst ein, wenn das Gerät vollständig montiert ist. Es besteht Verletzungsgefahr!

A **Gerät zusammenstecken:**

1. Drehen Sie den schwarzen Drehverschluss (24) am Motorkopf (10) bis die Aussparungen mit denen im grünen Gehäuse deckungsgleich sind. Symbol Schloß offen .
2. Achten Sie beim Einstecken des Teleskoprohres (9) auf die unterschiedlich dicken Kunststoff-Stege am Rohr. Es ist nur eine Stellung möglich.
3. Stecken Sie das Ende des Teleskoprohres (9) bis zum Anschlag in die Öffnung am Motorkopf (10). Bei korrekter Stellung ist die Kreuzschlitzschraube am Rohr nicht mehr sichtbar.
4. Zum Verriegeln drehen Sie den Drehverschluss (24) um ca.45º im Uhrzeigersinn. Symbol Schloß geschlossen .

D **Schutzabdeckung montieren:**

1. Setzen Sie die Schutzabdeckung (14) auf den Motorkopf (10) auf und schrauben Sie diese mit den 3 Kreuzschlitzschrauben fest.

E **Zusatzgriff montieren:**

2. Ziehen Sie die Enden des Zusatzgriffes (5) auseinander und schieben Sie diese über die Griffaufnahme (21).
3. Schrauben Sie den Zusatzgriff (5) mit der Griffschraube (22) an.

F **Schneideinheit montieren:**

4. Setzen Sie die Schneidscheibe (12) auf die Achse auf. Es besteht nur eine Montageposition. Verschrauben Sie die Schneidscheibe (12) mit der Achse. Beachten Sie das Linksgewinde. Bitte achten Sie auf festen Sitz der Schraube. Setzen Sie das Kunststoff-Messer (13) auf den Stift (23) an der Schneidscheibe (12) auf und ziehen dieses nach außen, bis es einrastet.

Ersatz-Kunststoff-Messer finden Platz in der Aufbewahrungsbox (4) am Zusatzgriff (5).

B

Akku einsetzen:

5. Zum Einsetzen des Akkus (16) schieben Sie den Akku entlang der Führungsschiene (20) in das Gerät. Er rastet hörbar ein.

Bedienung

Achtung Verletzungsgefahr! Verwenden Sie das Gerät nicht ohne Schutzabdeckung. Tragen Sie beim Arbeiten mit dem Gerät geeignete Kleidung sowie Augen- und Gehörschutz. Vergewissern Sie sich vor jeder Benutzung, dass das Gerät funktionstüchtig ist. Der Ein-/Ausschalter und die Einschaltsperre dürfen nicht arretiert werden. Sie müssen nach Loslassen des Schalters den Motor ausschalten. Sollte ein Schalter beschädigt sein, darf mit dem Gerät nicht mehr gearbeitet werden.

Beachten Sie den Lärmschutz und örtliche Vorschriften.

Ein- und Ausschalten

Achten Sie auf einen sicheren Stand und halten Sie das Gerät mit beiden Händen und mit Abstand vom eigenen Körper gut fest. Achten Sie vor dem Einschalten darauf, dass das Gerät keine Gegenstände berührt.

A

1. Vergewissern Sie sich, dass der Akku (16) eingesetzt ist (siehe „Montageanleitung - Akku einsetzen“).
2. Zum Einschalten betätigen Sie mit dem Daumen die Einschaltsperre (3) und drücken dann den Ein-/Ausschalter (2). Lassen Sie die Einschaltsperre wieder los.
3. Zum Ausschalten lassen Sie den Ein-/Ausschalter (2) los. Eine Dauerlaufschaltung ist nicht möglich.

Nach dem Ausschalten des Gerätes dreht sich die Schneideinrichtung noch einige Zeit weiter. Lassen Sie die Schneideinrichtung vollständig zur Ruhe kommen. Berühren Sie das sich bewegende Kunststoff-Messer nicht und bremsen Sie dieses nicht ab. Verletzungsgefahr!

Ladezustand des Akkus prüfen

Die Ladezustands-Anzeige (A 18) signalisiert den Ladezustand des Akkus (A 16).

Drücken Sie die Taste am Akku.
Der Ladezustand des Akkus wird durch Aufleuchten der entsprechenden LED-Leuchte angezeigt.

Laden Sie den Akku auf, wenn die letzte LED der Ladezustands-Anzeige (A 18) ihre Farbe von grün auf orange/rot wechselt..

G

Einstellungen am Gerät

Zusatzgriff verstellen:
Sie können den Zusatzgriff in verschiedene Positionen bringen. Stellen Sie den Griff so ein, dass die Schneidscheibe in der Arbeitshaltung leicht nach vorne geneigt ist.

① Lösen Sie die Griffschraube (22) und verstellen Sie den Zusatzgriff (5) in die gewünschte Position. Ziehen Sie die Griffschraube wieder fest.

Höhe verstellen:
Das Teleskoprohr erlaubt es Ihnen, das Gerät auf Ihre individuelle Größe einzustellen.

② Lösen Sie die Schraubhülse (8). Bringen Sie das Teleskoprohr (9) auf die gewünschte Länge und schrauben Sie die Schraubhülse wieder fest.

Schnittwinkel verstellen:
Mit verändertem Schnittwinkel können Sie auch an unzugänglichen Stellen trimmen, z.B. unter Bänken und Vorsprüngen.

③ Drücken Sie den Riegel (15) am Motorgehäuse und neigen Sie das Teleskoprohr (9). Es sind 4 Stellungen möglich (siehe auch „Arbeitshinweise“).

Griffteil verstellen:
Das Griffteil lässt sich um 90° und 180° drehen (siehe auch „Arbeitshinweise“).

④ Schieben Sie den Riegel (7) nach unten und drehen Sie das Griffteil (6) 0°–90°–180°, bis es in der gewünschten Position einrastet.

Distanzbügel (Blumenschutz) verstellen:
Der Distanzbügel hält nicht zu schneidende Pflanzen und Stämme von der Schneideinrichtung fern.

⑤ Schieben Sie den Distanzbügel (11) nach vorne. Wenn der Distanzbügel nicht benötigt wird, schieben Sie ihn in die Parkposition zurück.

Arbeitshinweise

Achtung Verletzungsgefahr!
- Schneiden Sie kein feuchtes oder nasses Gras.
- Vergewissern Sie sich vor dem Starten des Gerätes, dass die Schneidscheibe nicht mit Steinen, Geröll oder anderen Fremdkörpern in Berührung ist.
- Schalten Sie das Gerät ein, bevor Sie sich dem zu schneidenden Gras nähern.
- Vermeiden Sie die Überbeanspruchung des Gerätes während der Arbeit.
- Vermeiden Sie die Berührung mit festen Hindernissen (Steine, Mauern, Lattenzäune usw.). Das Kunststoff-Messer würde sich schnell abnutzen.

Gras schneiden



Schneiden Sie Gras, indem Sie das Gerät nach rechts und links schwenken. Schneiden Sie langsam und halten Sie beim Schneiden das Gerät um ca. 30° nach vorn geneigt.
Schneiden Sie langes Gras schichtweise von oben nach unten.

Senkrechtschnitt/Rasenkantentrimmen

Bei senkrecht geführter Schneidscheibe ist besondere Vorsicht und Aufmerksamkeit geboten. Halten Sie genügend Abstand

zur Schneideinrichtung, um Verletzungen zu vermeiden.

H **Einstellungen für den Senkrechtschnitt:**
Zum Schneiden von Böschungen und steilen Hängen führen Sie das Gerät langsam nach rechts und links.
- Griffteil: 180° (siehe G ④)
- Schnittwinkel: 0° (siehe G ③
- Distanzbügel in Parkposition

J **Einstellungen für das Rasenkantentrimmen**:
Zum Trimmen von Rasenkanten führen Sie das Gerät langsam an den Rasenkanten entlang.
- Griffteil: 90° (siehe G ④)
- Schnittwinkel: 90° (siehe G ③
- Distanzbügel in Parkposition

Reinigung und Wartung

Lassen Sie Instandsetzungsarbeiten und Wartungsarbeiten, die nicht in dieser Anleitung beschrieben sind, von unserem Service-Center durchführen. Verwenden Sie nur Originalteile.

Schalten Sie das Gerät aus und nehmen Sie vor allen Arbeiten den Akku aus dem Gerät.

Führen Sie folgende Reinigungs- und Wartungsarbeiten regelmäßig durch. Dadurch ist eine lange und zuverlässige Nutzung gewährleistet.

Reinigung

Das Gerät darf weder mit Wasser abgespritzt werden, noch in Wasser gelegt werden. Es besteht die Gefahr eines Stromschlages.

- Halten Sie Lüftungsschlitze, Motorgehäuse und Griffe des Gerätes sauber. Verwenden Sie dazu ein feuchtes Tuch oder eine Bürste.
  Verwenden Sie keine Reinigungs- bzw. Lösungsmittel. Sie könnten das Gerät damit irreparabel beschädigen.
- Reinigen Sie nach jedem Schneidevorgang die Schutzabdeckung und die Schneideinrichtung von Gras und Erde.
- Zur intensiven Reinigung der Schneideinrichtung nehmen Sie das Kunststoff-Messer (F 13) ab (siehe „Kunststoff-Messer auswechseln“) und reinigen Sie den Stift (F 23) mit einem scharfen Messer.

Allgemeine Wartungsarbeiten

- Kontrollieren Sie das Gerät vor jedem Gebrauch auf offensichtliche Mängel wie lose, abgenutzte oder beschädigte Teile. Prüfen Sie den festen Sitz der Schrauben in der Schneidscheibe.
- Überprüfen Sie Abdeckungen und Schutzeinrichtungen auf Beschädigungen und korrekten Sitz. Tauschen Sie diese gegebenenfalls aus.

Kunststoff-Messer auswechseln

F
1. Schieben Sie das Kunststoff-Messer (13) nach innen und drücken Sie es aus dem Stift (23) an der Schneidscheibe (12).
2. Setzen Sie das neue Kunststoff-Messer (13) auf den Stift (23) auf und ziehen dieses nach außen, bis es einrastet.

DE

Lagerung

- Bewahren Sie das Gerät an einem trockenen und staubgeschützten Ort auf, und außerhalb der Reichweite von Kindern.
- Legen Sie das Gerät nicht auf der Schutzabdeckung ab. Hängen Sie es am Besten am oberen Handgriff auf, dass die Schutzabdeckung keine anderen Gegenstände berührt. Es besteht die Gefahr, dass sich die Schutzabdeckung verformt und sich damit Abmessungen und Sicherheitseigenschaften verändern.
- Vermeiden Sie während der Lagerung extreme Kälte oder Hitze, damit der Akku nicht an Leistung verliert.
- Nehmen Sie den Akku vor einer längeren Lagerung aus dem Gerät und laden Sie ihn vollständig auf.

Entsorgung/ Umweltschutz

Nehmen Sie den Akku aus dem Gerät und führen Sie Gerät, Akku, Zubehör und Verpackung einer umweltgerechten Wiederverwertung zu.



Elektrische Geräte gehören nicht in den Hausmüll.



Werfen Sie den Akku nicht in den Hausmüll, ins Feuer (Explosionsgefahr) oder ins Wasser. Beschädigte Akkus können der Umwelt und ihrer Gesundheit schaden, wenn giftige Dämpfe oder Flüssigkeiten austreten.

- Geben Sie das Gerät und das Ladegerät an einer Verwertungsstelle ab. Die verwendeten Kunststoff- und Metallteile können sortenrein getrennt werden und so einer Wiederverwertung zugeführt werden. Fragen Sie hierzu unser Service-Center.
- Entsorgen Sie Akkus im entladenen Zustand. Wir empfehlen die Pole mit einem Klebestreifen zum Schutz vor einem Kurzschluss abzudecken. Öffnen Sie den Akku nicht.
- Entsorgen Sie Akkus nach den lokalen Vorschriften. Geben Sie Akkus an einer Altbatteriesammelstelle ab, wo sie einer umweltgerechten Wiederverwertung zugeführt werden. Fragen Sie hierzu Ihren lokalen Müllentsorger oder unser Service-Center.
- Die Entsorgung Ihrer defekten eingesendeten Geräte führen wir kostenlos durch.
- Führen Sie Schnittgut der Kompostierung zu und werfen Sie dieses nicht in die Mülltonne.

Ersatzteile

Wenden Sie sich zum Nachkauf von Ersatzteilen an die angegebene Service-Adresse. Geben Sie bei der Bestellung unbedingt die Bestellnummer an.
Sollten weitere Ersatzteile erforderlich sein, entnehmen Sie die Teilenummer bitte der Explosionszeichnung.

Kunststoffmesser (20er Pack) .. 91099379
Akku..... 91099396
Ladegerät EU 91100552
Ladegerät UK 91100554

Zubehör kann Online unter: http://www.grizzly.biz/shop/ bestellt werden !

Fehlersuche

Problem	Mögliche Ursache	Fehlerbehebung
Gerät startet nicht	Akku (16) entladen	Akku (16) laden (siehe „Ladevorgang“)
	Akku (16) nicht eingesetzt	Akku (16) einsetzen (siehe „Bedienung“)
	Ein-/Ausschalter (2) defekt	Reparatur durch Service-Center
	Motor defekt	
Gerät arbeitet mit Unterbrechungen	Interner Wackelkontakt	Reparatur durch Service-Center
	Ein-/Ausschalter (2) defekt	
Starke Vibrationen Starke Geräusche	Kunststoff-Messer (13) gebrochen	Kunststoff-Messer (13) auswechseln (siehe „Reinigung und Wartung“)
	Schneideinrichtung verschmutzt	Schneideinrichtung reinigen (siehe „Reinigung und Wartung“)
	Motor defekt	Reparatur durch Service-Center
Schlechtes Schneidergebnis	Kunststoff-Messer (13) gebrochen	Kunststoff-Messer (13) auswechseln (siehe „Reinigung und Wartung“)
	Schneideinrichtung verschmutzt	Schneideinrichtung reinigen (siehe „Reinigung und Wartung“)
	Akku (16) nicht voll geladen	Akku (16) laden (siehe „Ladevorgang“)

DE

Garantie

Für dieses Gerät leisten wir 24 Monate Garantie.
Dieses Gerät ist nicht zur gewerblichen Nutzung geeignet. Bei gewerblichem Einsatz erlischt die Garantie.
Schäden, die auf natürliche Abnützung, Überlastung oder unsachgemäße Bedienung zurückzuführen sind, bleiben von der Garantie ausgeschlossen.
Bestimmte Bauteile unterliegen einem normalen Verschleiß und sind von der Garantie ausgeschlossen.
Die Garantie gilt für Material- oder Fabrikationsfehler. Diese Garantie erstreckt sich nicht auf Produktteile, die normaler Abnutzung ausgesetzt sind und daher als Verschleißtiele angesehen werden können (z.B. Filter oder Aufsätze) oder für Beschädigungen an zerbrechlichen Teilen (z.B. Schalter, Akkus oder Teile die aus Glas gefertigt sind)
Voraussetzung für Garantieleistungen sind zudem, dass die in der Betriebsanleitung angegebenen Hinweise zur Reinigung und Wartung eingehalten wurden.
Schäden, die durch Material- oder Herstellerfehler entstanden sind, werden unentgeltlich durch Ersatzlieferung oder Reparatur beseitigt.
Voraussetzung ist, dass das Gerät unzerlegt und mit Kauf- und Garantienachweis an den Händler zurückgegeben wird.

Reparatur-Service

Sie können Reparaturen, die nicht der Garantie unterliegen, gegen Berechnung von unserem Service-Center durchführen lassen. Unser Service-Center erstellt Ihnen gerne einen Kostenvoranschlag.
Wir können nur Geräte bearbeiten, die ausreichend verpackt und frankiert eingesandt wurden.
Bei Vorliegen eines berechtigten Garantiefalles bitten wir um telefonische Kontaktaufnahme mit unserem Service-Center. Dort erhalten Sie weitere Informationen über die Reklamationsbearbeitung.
Achtung: Bitte liefern Sie Ihr Gerät im Reklamations- oder Servicefall gereinigt und mit einem Hinweis auf den Defekt an unsere Service-Adresse.
Unfrei - per Sperrgut, Express oder mit sonstiger Sonderfracht - eingeschickte Geräte werden nicht angenommen.
Die Entsorgung Ihres defekten eingesendeten Gerätes führen wir kostenlos durch.

Content

Introduction.....21
Intended purpose 21
General description.....21
Extent of the delivery.....21
Overview 22
Functional description 22
Technical data.....22
Safety instructions 23
Symbols and icons 23
General safety instructions
for power tools.....24
Charging the battery 27
Removing / inserting the battery 27
Recharging the battery.....28
Used batteries 28
Assembling instructions.....28
Operation 29
Turning on and off 29
Checking the battery charge level...29
Trimmer settings.....30
Manner of operation 30
Cutting grass 30
Vertical cut / lawn edge trimming 30
Cleaning and maintenance 31
Cleaning 31
General maintenance.....31
Replacing the cutting insert.....31
Storage 31
Disposal and protection of
the environment.....32
Replacement parts 32
Guarantee.....32
Trouble shooting 33
Repair Service.....33
EC declaration of conformity 113
Exploded Drawing 114
Grizzly Service-Center 115

Introduction



Before initial start-up, please read through these operating instructions carefully prior to using the machine. Keep the instructions safe and pass them on to any subsequent user so that the information is always available.

Intended purpose

The appliance is solely intended for cutting grass and weeds in the garden and for edge trimming. Any other use that is not specifically approved in these Instructions can result in damage to the trimmer and give rise to serious danger for the user. Do not use the appliance to trim hedges or bushes. The appliance must only be used by adults. Young people aged 16 and over may only use the trimmer under adult supervision. The user or operator is responsible for accidents causing injury to other people or damage to property. The manufacturer cannot be held liable for damage when the trimmer is not used in conformity with its intended purpose or due to incorrect operation.

General description

Extent of the delivery

Carefully unpack the trimmer and check that it is complete:

- Battery-operated lawn trimmer
- Cutting disc
  with one srew (left-hand thread)
- Protective cover with three screws
- Auxiliary handle
- 20 Cutting inserts
- Battery charger
- Battery
- Instruction Manual

! The illustration how to handle the appliance can be found on pages 2-3.

Overview

A
1 Top handle
2 On/Off switch
3 Switch lock
4 Box for cutting inserts (not visible)
5 Auxiliary handle
6 Handle rod
7 Lock of handle rod adjustment
8 Threaded bush for length adjustment
9 Telescopic shaft
10 Motor head
11 Spacer bow (flower guard)
12 Cutting disk
13 Cutting insert
14 Protective cover
15 Bar for tilt angle adjustment
16 Battery
17 Battery release button
18 Battery charge state indicator
19 Battery charger

B
20 Guide track

E
21 Handle holder
22 Handle screw

F
23 Pin

A
24 Twist lock

Functional description

The trimming assembly of the manually controlled, portable, battery-operated lawn trimmer consists of a system of plastic knife/cutting insert.
The appliance also features a pivoting motor head, adjustable aluminium telescopic shaft, and a spacer bow. A hood covering the cutting device protects the user.

The following describes the functions of the operating parts. This equipment is not suitable for commercial use. Commercial use will invalidate the guarantee.

Technical data

Appliance
Motor voltage ..... 18 V⎓
Idling speed..... 8000 min^{-1} (rpm)
Protection Class III
Runtime..... max. 50 min*
Cutting circle .....25 cm
Weight (without battery charger) .... 2.1 kg
Sound pressure level
(L_{pA})..... 71.3 dB(A), K_{pA}= 3 dB(A)
Sound power level (L_{wA})
guaranteed..... 94 dB(A)
measured..... 89 dB(A); K_{wA}=1.94 dB(A)
Vibration (a_n)
upper handle .... 1.098 m/s^2, K=1.5 m/s^2
additional handle
..... 1.539 m/s^2, K=1.5 m/s^2

Battery (Li-Ion)
Nominal voltage ..... 18 V⎓
Capacity ..... 1.5 Ah
Charging time..... approx. 5 h

Recharger.....JLH082100350B
Nominal consumption..... 12 W
Uptake voltage / Input
..... 100-240V~50/60Hz
Voltage output / Output ...21 V⎓350mA
Protection class..... ⧈ II
Protection category IP20

** The actual runtime under load of a fully charged battery depends on how you work and on the load put on the trimmer during operation.*

Noise and vibration values have been determined according to the standards and regulations mentioned in the declaration of conformity.
Technical and optical changes may be undertaken in the course of further de-

velopment without notice. All dimensions, references and information in this instruction manual are therefore not guaranteed. Legal claims made on the basis of the instruction manual can therefore not be considered as valid.

Safety instructions

Ensure that the safety instructions are observed when operating the trimmer.

Symbols and icons

Symbols on the trimmer


WARNING!


Carefully read these Operating Instructions.


Wear goggles and ear defenders.


After turning off the appliance, the cutting disk will keep revolving for a couple of seconds. Keep away from your hand and feet.


Do not expose the trimmer to moisture. Do not work when it is raining and do not cut wet grass.

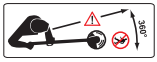
Keep by-standers well away. They could be injured by flung out objects.


Remove the battery prior to servicing the appliance.



Noise level rating L_{WA} in dB


Electrical appliances must not be disposed of with the domestic waste.


Cutting circle

Symbols on the battery



Do not dispose of batteries in household waste, fire or water.



Do not subject the battery to strong sunlight over long periods and do not leave it on a heater (max. 45°C).


Take batteries to an old battery collection point where they will be recycled in an environmentally friendly manner.

Symbols on the recharger


WARNING!


Before using for the first time, carefully read through the user manual


The recharger is for indoor use only.


Protective temperature limiter


Protection class II


Electrical appliances must not be disposed of with the domestic waste.

Symbols in the manual


Warning symbols with information on damage and injury prevention.


Instruction symbols (the instruction is explained at the place of the exclamation mark) with information on preventing damage.

Help symbols with information on improving tool handling.

General safety instructions for power tools

WARNING! Read all safety directions and instructions. Omissions in the compliance with safety directions and instructions can cause electrical shock, fire and/or severe injuries.

Retain all safety directions and instructions for future use.
The term “Power Tools” used in the safety instructions refers to mains-operated power tools (with power cord) and to battery-operated power tools (without power cord).

1) WORK AREA SAFETY

- **Keep work area clean and well lit.** Cluttered or dark areas invite accidents.
- **Do not operate power tools in explosive atmospheres, such as in the presence of flammable liquids, gases or dust.** Power tools create sparks which may ignite the dust or fumes.
- **Keep children and bystanders away while operating a power tool**. Distractions can cause you to lose control.

2) ELECTRICAL SAFETY

- **Power tool plugs must match the outlet. Never modify the plug in any way. Do not use any adapter plugs with earthed (grounded) power tools.** Unmodified plugs and matching outlets will reduce risk of electric shock.
- **Avoid body contact with earthed or grounded surfaces, such as pipes, radiators, ranges and refrigerators.** There is an increased risk of electric shock if your body is earthed or grounded.
- **Do not expose power tools to rain or wet conditions.** Water entering a power tool will increase the risk of electric shock.
- **Do not abuse the cord. Never use the cord for carrying, pulling or unplugging the power tool. Keep cord away from heat, oil, sharp edges or moving parts.** Damaged or entangled cords increase the risk of electric shock.
- **When operating a power tool outdoors, use an extension cord suitable for outdoor use.** Use of a cord suitable for outdoor use reduces the risk of electric shock.

3) PERSONAL SAFETY

- **Stay alert, watch what you are doing and use common sense when operating a power tool. Do not use a power tool while you are tired or under the influence of drugs, alcohol or medication.** A moment of inattention white operating power tools may result in serious personal injury.
- **Use personal protective equipment. Always wear eye protection.** Protective equipment such as dust mask, non-skid safety shoes, hard hat, or hearing protection used for appropriate conditions will reduce personal injuries.
- **Prevent unintentional starting. Ensure the switch is in the off-position before connecting to power source and/or battery pack, picking up or carrying the tool.** Carrying power tools with your finger on the switch or energising power tools that have the switch on invites accidents.
- **Remove any adjusting key or wrench before turning the power tool on.** A wrench or a key left attached to a rotating part of the power tool may result in personal injury.
- **Do not overreach. Keep proper foot-**

ing and balance at all times. This enables better control of the power tool in unexpected situations.

- **Dress properly. Do not wear loose clothing or jewellery. Keep your hair, clothing and gloves away from moving parts.** Loose clothes, jewellery or long hair can be caught in moving parts.
- **If devices are provided for the connection of dust extraction and collection facilities, ensure these are connected and properly used.** Use of dust collection can reduce dust-related hazards.

4) POWER TOOL USE AND CARE

- **Do not force the power tool. Use the correct power tool for your application.** The correct power tool will do the job better and safer at the rate for which it was designed.
- **Do not use the power tool if the switch does not turn it on and off.** Any power tool that cannot be controlled with the switch is dangerous and must be repaired.
- **Disconnect the plug from the power source and/or the battery pack from the power tool before making any adjust -ments, changing accessories, or storing power tools.** Such preventive safety measures reduce the risk of starting the power tool accidentally.
- **Store idle power tools out of the reach of children and do not allow persons unfamiliar with the power tool or these instructions to operate the power tool.** Power tools are dangerous in the hands of untrained users.
- **Maintain power tools. Check for misalignment or binding of moving parts, breakage of parts and any other condition that may affect the power tool's operation.** If damaged, have the power tool repaired before use. Many accidents are caused by poorly maintained power tools.
- **Keep cutting tools sharp and clean.** Properly maintained cutting tools with sharp cutting edges are less likely to bind and are easier to control.
- **Use the power tool, accessories and tool bits etc. in accordance with these instructions, taking into account the working conditions and the work to be performed.** Use of the power tool for operations different from those intended could result in a hazardous situation.

5) CAREFUL HANDLING AND USE OF BATTERY DEVICES

a) **Charge the batteries only in chargers that are recommended by the manufacturer.** Risk of fire if a charger that is suitable for a specific type of battery is used with other batteries.

b) **In the power tools, use only the batteries designed for the purpose.** The use of other batteries may result in injuries and risk of fire.

c) **Keep the unused battery away from paper clips, coins, keys, nails, screws and other small metal objects, which could cause bridging of the contacts.** A short circuit between the battery contacts may cause burns or fire.

d) **If used incorrectly, liquid may leak from the battery. Avoid contact with this. In the event of accidental contact, rinse off with water. If the liquid gets into eyes, seek medical assistance.** Leaking battery fluid may cause skin irritations or burns.

6) SERVICE

- **Have your power tool serviced by a qualified repair person using only identical replacement parts.** This will ensure that the safety of the power tool is maintained.

7) SPECIAL SAFETY DIRECTIONS FOR BATTERY-OPERATED TOOLS

a) **Ensure that the device is switched off before inserting the battery.** Inserting a battery into a power tool that is switched on may result in accidents.
b) **Recharge the batteries indoors only because the battery charger is designed for indoor use only.**
c) **To reduce the electric shock hazard, unplug the battery charger from the mains before cleaning the charger.**
d) **Do not subject the battery to strong sunlight over long periods and do not leave it on a heater.** Heat damages the battery and there is a risk of explosion.
e) **Allow a hot battery to cool before charging.**
f) **Do not open up the battery and avoid mechanical damage to the battery.** Risk of short circuit and fumes may be emitted that irritate the respiratory tract. Ensure fresh air and seek medical assistance in the event of discomfort.
g) **Do not use non-rechargeable batteries!**

8) CORRECT HANDLING OF THE BATTERY CHARGER

- This appliance is not intended for operation by persons (including children) with reduced physical, sensory or mental capabilities, or lacking experience and/or knowledge, unless they are under the supervision of or have been instructed on how to use the appliance by a person responsible for their safety.
- Keep the equipment away from children and pets. Children should be supervised in order to ensure that they do not play with the equipment.
- **To charge the battery, use only the charger supplied.** Risk of fire and explosion. This ensures that the safety of the device is maintained.
- **Before each use, check the charger, cable and plug and have them repaired by qualified professionals and only with original parts.** Do not use a defective charger and do not open it up yourself. This ensures that the safety of the device is maintained.
- **Connect the charger only to a socket with an earth. Ensure that the mains voltage matches the specifications on the charger rating plate.** Risk of electric shock.
- **Disconnect the charger from the mains before closing or opening connection to the battery / power tool / device.**
- **Keep the charger clean and away from wet and rain. Do not use the charger outdoors.** Dirt and the entry of water increase the risk of electric shock.
- **Operate the charger only with the appropriate original batteries.** Charging other batteries may result in injuries and risk of fire.
- **Avoid mechanical damage to the charger.** This can result in internal short circuits.
- **Do not operate the charger on a combustible surface (e.g. paper, textiles).** Risk of fire due to heating during charging.
- If the power cable for this equipment is damaged, it must be replaced by the manufacturer, a customer service agent of the same or a similarly qualified person in order to prevent hazards.
- The battery of the appliance is not fully charged at the time of delivery. It therefore needs to be fully recharged before you use it for the first time. For the first recharge cycle we recommend that you charge the battery for about 1 hour. Slot the battery into the base and plug the battery charger into a mains outlet.
- When the battery is fully charged, unplug the charger from the mains and from the

appliance. Charging time is approx. 1 hour.
- Do not charge the battery continuously since this may damage the battery cells. Note: Repeatedly charging small capacities may damage the battery cells. Recharge the battery only if the appliance is becoming slow.
- Do not use the charger to charge non-rechargeable batteries.

9) RESIDUAL RISKS

Even if properly operating and handling this electric tool, some residual risks will remain. Due to its construction and build, this electric tool may present the following hazards:

a) Cuts
b) Ear damage if working without ear protection.
c) Damage to your health caused by swinging your hands and arms when operating the appliance for longer periods of time or if the unit is not held or maintained properly.

Warning! During operation, this electric tool generates an electromagnetic field which, under certain circumstances, may impair the functionality of active or passive medical implants. To reduce the risk of serious or lethal injuries, we recommend that persons with medical implants consult their doctor and the manufacturer of their medical implant before operating the machine.

Charging the battery

Do not expose the battery to extreme conditions such as heat or impact. Risk of injury from escaping electrolytic solution! After eye/skin contact, rinse the affected areas with water or a neutraliser and consult a doctor.

Charge the battery in a dry room only.
Prior to attaching the charger, check that the battery‘s outer surface is clean and dry.
There is a risk of injury due to electric shock.

Only use the original charger from the package to charge the battery. Mind not to charge the appliance for more than 5 hours at a time. If you do, the battery and the appliance may be damaged and longer charging times would be a waste of energy. Excessive charging will void the warranty.

- Charge the battery before the first time of use. Do not briefly charge the battery several time in a row.
- Recharge the battery when you notice that the appliance is becoming slower.
- If a fully recharged battery lasts for considerably shorter operating times, the battery is used up and needs to be replaced. Only use an OEM spare battery available from our Customer Service.
- Always take heed of the applicable safety instructions as well as the environmental protection regulations and information.
- The warranty excludes all defects caused by improper handling.

Removing / inserting the battery

B

1. To remove the battery (16) from the appliance, press the release button (17) on the battery and

pull out the battery.
2. To insert the battery (16), place it on the guide track (20) and push it back into the appliance. It will audibly snap in.

Do not insert the battery until the appliance is fully assembled. Risk of injury!

Recharging the battery

Recharge the battery when the last charge state indicator LED (A 18) changes from green to orange/red. When starting to charge and while charging, the battery charge indicator (A 19) lights up red.
When charging is over, the light changes to green.

C

1. Remove the battery (16) from the appliance, as necessary.
2. Inser the battery (16) in the charging compartment of the battery charger (19). It will audibly snap in.
3. Plug the battery charger (19) into a mains outlet.
4. When the battery is fully recharged unplug the battery charger (19) from the mains.
5. Press the release button (A 17) on the battery (16) and pull the battery out of the battery charger (19).

Used batteries

- If a fully recharged battery lasts for considerably shorter operating times, the battery is used up and needs to be replaced. Only use an OEM battery pack replacement available from our Customer Service.
- Always take heed of the applicable safety instructions as well as the environmental protection regulations and information (see “Cleaning and Maintenance”).

Assembling instructions

Do not insert the battery until the appliance is fully assembled. Risk of injury!

A **To put together the equipment:**

1. Turn the black twist lock (24) on the motor head (10) until the notches match up to those in the green casing. Lock open symbol .
2. When plugging in the telescopic tube (9) be aware of the different plastic pin thicknesses on the tube. Only one position is possible.
3. Plug the end of the telescopic tube (9) all the way into opening on the motor head (10). If the position is correct, the cross-head screw on the pipe is no longer visible.
4. To lock, turn the twist lock (24) approx.45º clockwise. Lock closed symbol .

D **To put on the protective cover:**

1. Place the protective cover (14) on the motor head (10) and screw it down with the 3 Phillips screws.

E **To put on the auxiliary handle:**

2. Pull the ends of the auxiliary handle (5) to extend the handle and slide it over the handle holder (22).

3. Screw down the screw (23) in the auxiliary handle (5).

F **Mounting the trimming unit:**

4. Slip the cutting disc (12) onto the axle. There is only one mounting position. Screw the cutting disc (12) to the axle. Mind the left-hand thread. Please ensure that the screws are properly tightened. Place the cutting insert (13) on the pin (23) on the cutting disk (12) and pull out the insert until it snaps in.

Spare cutting inserts are kept in the box (4) on the auxiliary handle (5).

B **To insert the battery:**

5. To insert the battery (16), place it on the guide track (20) and push it into the appliance. It will audibly snap in.

Operation

Caution: risk of injury! Do not operate the appliance without the protective cover. To operate the appliance, wear suitable clothing, eye and ear protection. Prior to every use, check that the appliance is operative. Do not block the On/Off switch or the switch lock. They must reliably turn off the motor when you release the switch. Do not operate the appliance if one of the switches is damaged.

Please observe local regulations concerning noise protection.

Turning on and off

Maintain a firm stand and hold the appliance well with both hands and at some distance away from your body. Before turning on the appliance, check that it will not touch any objects.

A 1. Check that the battery (16) is in (see “Assembly instructions - Inserting the battery”).
2. To turn on, use your thumb to actuate the switch lock (3), then press the On/Off switch (2). Release the switch lock.
3. To turn off, release the On/Off switch (2). There is no continuous operation mode.

After turning off the appliance, the trimming assembly will keep revolving for some time. Allow the trimming assembly to come to a standstill. Neither touch nor slow down the moving cutting insert. Risk of injury!

Checking the battery charge level

The battery’s (A 18) charge level is indicated by the charge state indicator (A 16).

Press the PRESS button on the battery. The LEDs indicate the battery’s charge level.

Recharge the battery when the last charge state indicator LED (A 18) changes from green to orange/red.

G Trimmer settings

To adjust the auxiliary handle:
The auxiliary handle can be set to various positions. Adjust the handle such that the cutting disk slightly tilts forward in your working position.

① Loosen the screw (23) in the handle and move the auxiliary handle (5) to your favourite position. Tighten the screw in the handle.

To adjust the height:
The telescopic shaft allows you to adjust the appliance to your personal size.

② Loosen the threaded bush (8). Adjust the telescopic shaft (9) to the correct length and tighten the threaded bush.

To adjust the cutting angle:
Changing the cutting angle lets you trim grass at places that a difficult to reach, e.g. under benches or wall offsets.

③ Tread on the pedal (15) on the motor housing and tilt the telescopic shaft (9). There are 4 preset tilt angles (see “Work instructions”).

To adjust the handle rod:
The handle rod can be turned by 90° and 180° (see “Work instructions”).

④ Push down the lock (7) and turn the handle rod 0°–90°–180° (6) until it snaps into your favourite position.

To adjust the spacer bow (flower guard):
The spacer bow keeps the trimming assembly away from plants and trunks not to be cut.

⑤ Push the spacer bow (11) forward. When the spacer bow is not in use you can move it back to its parking position.

Manner of operation

WARNING. Danger of injury!
- Do not cut moist or wet grass.
- Prior to starting the appliance, check that the cutting disk does not contact stones, gravel or other foreign bodies.
- Switch on the trimmer before you approach the grass that is to be cut.
- Do not overload the trimmer during operation.
- Avoid contact with obstacles (stones, walls, fences, etc.) as this will rapidly wear out the lines.

Cutting grass



Cut the grass by swaying the trimmer sideways to the right and left. Cut slowly while the trimmer is tilted forwards by approx. 30°.
Cut tall grass by a series of levels from top to bottom.

Vertical cut / lawn edge trimming

Be particularly careful and attentive when holding the cutting disk vertically. To avoid injuries, keep enough distance to the trimming assembly.

H

Setup for vertical trimming:
Move the appliance to the right

and left in a slow swinging motion to trim slopes and steep inclines.
- Handle rod: 180° (see G ④)
- Cutting angle: 0° (see G ③)
- Spacer bow in parking position

J **Setup for edge trimming:**
To trim lawn edges, slowly move the appliance along the lawn edges.
- Handle rod: 90° (see G ④)
- Cutting angle: 90° (see G ③)
- Spacer bow in parking position

Cleaning and maintenance

Contact our Service Centre about repairs and servicing not described in this manual. Only use OEM parts. Risk of injury!

Turn off the appliance and, before doing any servicing, remove the battery.

The following cleaning and servicing should be done regularly. This will ensure a long and reliable service life.

Cleaning

Do not spray the appliance with water and do not immerse it in water. Electric shock hazard!

- Keep clean the ventilation slots, motor housing and handles of the appliance. Use a damp cloth or a brush.
  Do not use cleaning agents or solvents. You may otherwise irreparably damage the appliance.
- After every trimming session, remove grass and soil from the protective cover and the trimming assembly.
- To thoroughly clean the trimming assembly, remove the cutting insert (F 13) (see “Replacing the cutting insert”) and use a sharp knife to clean the pin (F 24).

General maintenance

- Prior to every use, check the appliance for obvious defects such as loose, worn or damaged parts. Check that the screws in the cutting disk are tight.
- Check covers and safety devices for damages and correct installation. Replace as necessary.

Replacing the cutting insert

F
1. Slide the cutting insert (13) inward and push it out of the pin (24) on the cutting disk (12).
2. Place the new cutting insert (13) on the pin (24) and pull out the insert until it snaps in.

Storage

- Store the trimmer in a dry place well out of reach of children.
- Do not stand the trimmer on its protective cover. Suspend it by its upper handle in such a manner that the protective cover does not come into contact with other objects. This is because the protective cover could become deformed, thereby changing its dimensions and its safety properties.
- In order to keep the battery well charged, avoid exposing the appliance to extreme heat or cold in storage.
- Remove the battery before storing the unit for longer periods of time.

Disposal and protection of the environment

Remove the battery from the device and take the device, battery, accessories and packaging for environmentally friendly recycling.



Machines do not belong with domestic waste.



Do not dispose of batteries in household waste, fire (risk of explosion) or water. Damaged batteries may damage the environment and your health if toxic fumes or liquids leak out.

- Return the unit to a recycling centre. The plastics and metals in the unit can be sorted and appropriately recycled. Ask our Service Centre for details.
- Dispose of batteries in discharged condition. We recommend covering the pole with adhesive tape to prevent a short circuit. Do not open up the battery.
- Dispose of batteries in accordance with the local regulations. Take batteries to an old battery collection point where they will be recycled in an environmentally friendly manner. For information about this, ask your local waste management company or our service centre.
- Defective units returned to us will be disposed of for free.
- Throw the cut grass on the compost. Do not throw it in the normal household waste.

Replacement parts

The following spares are available from Service-Center. Please indicate the machine type and the number of the spare part with your order.

Cutting inserts (pack of 20)..... 91099379
Battery 91099396
Battery charger (EU).....91100552
Battery charger (UK).....91100554

If further spare parts should be necessary, please find the part number on the exploded drawing.

Guarantee

This appliance has a 24-month guarantee. This equipment is not suitable for commercial use. Commercial use will invalidate the guarantee.
Damages, which can be attributed to natural wear, overloading or inappropriate use, are excluded from the guarantee. Certain component parts are subject to a normal wear and are excluded from the guarantee
The guarantee applies for all material and manufacturing defects. This guarantee does not extend to cover product parts that are subject to normal wear and may therefore be considered as wearing parts (e.g. filters or attachments) or to cover damage to breakable parts (e.g. switches, batteries, or parts made of glass).
Furthermore, the prerequisite for guarantee services is that the references indicated in the operating instructions regarding cleaning and maintenance have been adhered to.
Damage, which has been caused from material or manufacturing faults, will be made good free of charge, by replacement delivery or repair.
This requires that the appliance is returned to the merchant undismantled and with proof of purchase and guarantee.

Repair Service

For a charge, repairs not covered by the guarantee can be carried out by our service branch, which will be happy to issue a cost estimate for you.
We can handle only equipment that has been sent with adequate packaging and postage.
Justified guarantee claims should be reported to our Service Centre. Our Service Team will tell you more about our complaints handling procedure.

Attention: Please send your equipment to our service branch in clean condition and with an indication of the defect.
Equipment sent carriage forward or by bulky goods, express or other special freight will not be accepted.
We will dispose of your defective devices free of charge when you send them to us.

Trouble shooting

Problem	Possible cause	Corrective action
Appliance won't start	Battery (16) discharged	Recharge battery (16) (see „Charging“)
	Battery (16) not in	Insert battery (16) (see „Operation“)
	On/Off switch (2) defective	Send in to Service Centre for repair
	Motor defective	
Intermittent operation	Internal loose contact	Send in to Service Centre for repair
	On/Off switch (2) defective	
Much vibration Loud noise	Cutting insert (13) broken	Replace cutting insert (13) (see „Cleaning and servicing“)
	Trimming assembly dirty	Clean trimming assembly (see „Cleaning and servicing“)
	Motor defective	Send in to Service Centre for repair
Bad trim	Cutting insert (13) broken	Replace cutting insert (13) (see „Cleaning and servicing“)
	Trimming assembly dirty	Clean trimming assembly (see „Cleaning and servicing“)
	Battery (16) not fully charged	Recharge battery (16) (see „Charging“)

NL

Inhoud

Introductie 34
Gebruik 34
Algemene beschrijving 35
Omvang van de levering 35
Overzicht 35
Funktiebeschrijving 35
Technische gegevens 35
Veiligheidsvoorschriften.....36
Symbolen en pictogrammen 36
Algemene veiligheidsinstructies voor elektrisch gereedschap 37
Laadprocédé 41
Accu verwijderen / aanbrengen.....42
Accu opladen 42
Verbruikte accu's.....42
Montage-instructies 43
Bediening 43
In- en uitschakelen 44
Laadtoestand van de accu nakijken 44
Instellingen aan het apparaat.....44
Werkinstructies.....45
Gras maaien.....45
Verticaal maaien/trimmen van gazonkanten.....45
Reiniging en onderhoud 45
Reiniging.....45
Algemene onderhoudswerkzaamheden.....46
Snoeiplaatje uitwisselen.....46
Bewaring 46
Verwerking en milieubescherming 46
Vervangstukken 47
Foutmeldingen.....47
Garantie.....48
Reparatieservice.....48
Vertaling van de originele CE-conformiteitsverklaring 112
Explosietekening.....114
Grizzly Service-Center 115

Introductie



Lees, alvorens het apparaat te gebruiken, aandachtig deze gebruiksaanwijzing door voor uw eigen veiligheid en die van anderen. Bewaar de handleiding goed en geef deze door aan de volgende gebruiker van deze soldeerbout, zodat iedere gebruiker te allen tijde kan beschikken over de informatie.

Gebruik

Het apparaat is enkel voor het maaien van gras in tuinen en langs perken geschikt. Elke andere toepassing, die in deze handleiding niet uitdrukkelijk wordt toegelaten, kan schade aan het apparaat aanrichten en kan een ernstig gevaar voor de gebruiker betekenen. Gebruik het apparaat niet voor het snoeien van hagen of struiken.
Het apparaat is bedoeld voor gebruik door volwassenen.
Jongeren boven 16 jaar mogen het apparaat enkel onder toezicht gebruiken.De gebruiker is voor ongevallen of schade aan derden aansprakelijk.
De producent is niet verantwoordelijk voor beschadigingen, die door onrechtmatig gebruik of verkeerde bediening worden veroorzaakt. Dit apparaat is niet geschikt voor commercieel gebruik.Bij commercieel gebruik vervalt de garantie.

Algemene beschrijving

Omvang van de levering

Pak het apparaat uit en controleer, of de inhoud volledig is:
- Accu-gazontrimmer
- Beschermende afdekking
- Bijkomende handgreep
- 20 Snoeiplaatjes
- Laadtoestel
- Accu
- Gebruiksaanwijzing

Overzicht

A
1 Bovenste handgreep
2 Schakelaar “Aan/uit”
3 Inschakelblokkering
4 Bewaarbox voor snoeiplaatje (niet zichtbaar)
5 Bijkomende handgreep
6 Grijpgedeelte
7 Grendel voor een verstelling van het grijpgedeelte
8 Schroefhuls voor een verstelling van de lengte
9 Telescopische buis
10 Motorkop
11 Afstandsbeugel (bloembescherming)
12 Snoeischijf
13 Snoeiplaatje
14 Beschermende afdekking
15 Grendel voor de verstelling van de hellingshoek
16 Accu
17 Ontgrendeltoets accu
18 Display “Laadtoestand” accu
19 Laadtoestel

B
20 Geleiderail

E
21 Handgreepopname
22 Handgreepschroef

F
23 Pen

A
24 Schroefdop

! De afbeeldingen voor de bediening en het onderhoud vindt u op de zijde 2-3.

Funktiebeschrijving

De handbediende en draagbare accu-gazontrimmer bezit als snoei-inrichting een systeem met messen en snoeiplaatjes van kunststof. Bijkomend is het apparaat met een zwenkbare motorkop, een verstelbare telescopische steel van aluminium en een afstandsbeugel uitgerust. Om de gebruiker te beschermen, is het apparaat uitgerust met een beschermingskast, die de snijdinrichting afdekt.
De werking van de bedieningselementen leest u in de onderstaande beschrijvingen.

Technische gegevens

Apparaat

Motorspanning ..... 18 V⎓
Toeren bij niet-belasting ..... 9000 min^{-1}
Beschermniveau III
Inschakelduur ..... max. 50 min*
Maaicirkel ..... 25 cm
Gewicht (zonder laadtoestel) ..... 2,2 kg
Geluidsdrukniveau
(L_{pA}) ..... 67,3 dB(A), K_{pA}=2,63 dB(A)
Geluidssterkte (L_{wA})
Gegarandeerd ..... 94 dB(A)
gemeten ..... 89 dB(A); K=1,94 dB(A)
Vibratie (a_h) aan de handgreep
bovenste ..... 1,9 m/s^2, K=1,5 m/s^2
extra ..... 2,2 m/s^2, K=1,5 m/s^2

NL

Accu (Li-Ion)

Nominale spanning ..... 18 V⎓
Capaciteit .....1,5 Ah
Laadtijd.....ca. 5 u

Laadtoestel..... JLH082100350G

Nominale opname..... 12 W
Ingangsspanning / Input
.....100-240V~50/60Hz
Uitgangsspanning / Output
..... 21 V⎓300mA
Beschermniveau ..... ⧈ II
Beschermingsklasse IP20

** De effectieve inschakelduur van een volledig geladen accu onder belasting hangt van de werkwijze en van de belasting tijdens het snoeien af.*

Geluids- en vibratiewaarden werden volgens de in de conformiteitverklaring genoemde normen en bepalingen vastgesteld. Technische en optische veranderingen kunnen in het kader van ontwikkelingen zonder aankondiging worden uitgevoerd. Alle maten, richtlijnen en gegevens van deze gebruiksaanwijzing zijn daarom onder voorbehoud. Wettelijke aansprakelijkheid, die op basis van de gebruiksaanwijzing wordt gesteld, kan daardoor niet geldig worden gemaakt.

Veiligheidsvoorschriften

Gelieve bij het gebruik van het apparaat de veiligheidsinstructies in acht te nemen.

Symbolen en pictogrammen

Symbolen op het apparaat


Let op!


Lees alvorens het apparaat te gebruiken aandachtig de gebruiksaanwijzing door.


Draag oog- en gehoorbescherming.


Na het uitschakelen draait de snoeischijf nog enkele seconden lang. Handen en voeten op een veilige afstand houden.


Stel het apparaat niet bloot aan vocht. Werk niet met het apparaat als het regent of maai geen nat gras.



Houdt een veiligheidsafstand tot andere personen en dieren. Zij zouden door weggeslingerde vreemde voorwerpen gewond kunnen raken.


Verwijder de accu vóór onderhoudswerkzaamheden.



Aanduiding van het geluidsvolume L_{WA} in dB


Machines horen niet bij huishoudelijk afval thuis.


Maaicirkel

Symbolen op de accu



Werp de accu's niet in het huisvuil, het vuur (explosiegevaar) of het water.



Stel de accu niet gedurende lange tijd bloot aan bezonning en leg ze niet op radiatoren. (max. 60°C).


Geef de accu's af op een inzamelplaats voor oude accu's, vanwaar ze naar een milieuvriendelijke recycling gebracht worden.

Symbolen op het laadapparaat


Let op!


Leest u vóór de eerste ingebruikname de gebruiksaanwijzing zorgvuldig door.


Het laadapparaat is enkel voor een gebruik in ruimtes geschikt.


Veiligheidstemperatuurbeperking


Beveiligingsklasse II


Machines horen niet bij huishoudelijk afval thuis.

Symbolen in de gebruiksaanwijzing


Gevaarsymbool met informatie over de preventie van personen- of zaakschade.


Gebodsteken (in plaats van het uitroepingsteken wordt het gebod toegelicht) met informatie over de preventie van schade.


Aanduidingsteken met informatie over hoe u het apparaat beter kunt gebruiken.

Algemene veiligheidsinstructies voor elektrisch gereedschap


WAARSCHUWING! Lees alle veiligheidsinstructies en aanwijzingen. Verzuim bij de naleving van de veiligheidsinstructies en aanwijzingen kan een elektrische schok, brand en/of ernstige verwondingen veroorzaken.

Bewaar alle veiligheidsinstructies en aanwijzing voor de toekomst.

Het in de veiligheidsinstructies gebruikte begrip „Elektrisch gereedschap“ heeft betrekking op elektrisch gereedschap met netvoeding (met netsnoer) en op elektrisch gereedschap met batterijvoeding (zonder netsnoer).

1) VEILIGHEID OP DE WERKPLAATS

a) Houd uw werkruimte netjes en goed verlicht. *Wanorde of onverlichte werkomgevingen kunnen tot ongevallen leiden.*

b) Werk met het elektrische gereedschap niet in een explosieve omgeving, waarin er zich brandbare vloeistoffen, gassen of stoffen bevinden. *Elektrisch gereedschap produceert vonken, die het stof of de dampen kunnen doen ontsteken.*

c) Houd kinderen en andere personen tijdens het gebruik van het elektrische gereedschap op een veilige afstand. *In geval van afleiding kunt u de controle over het apparaat verliezen.*

2) ELEKTRISCHE VEILIGHEID

a) De aansluitstekker van het elektrische gereedschap moet in het stopcontact passen. De stekker mag op geen enkele manier veranderd worden. Gebruik geen adapterstekkers samen met geaard elektrisch gereedschap. *Ongewijzigde stekkers en passende stopcontacten doen het risico voor een elektrische schok afnemen.*

b) Vermijd lichamelijk contact met geaarde oppervlakken, zoals van buizen, verwarmingsinstallaties, fornuizen en koelkasten. *Er bestaat*

een verhoogd risico door een elektrische schok als uw lichaam geaard is.

c) **Houd elektrisch gereedschap op een veilige afstand tot regen of nattigheid.** *Het binnendringen van water in elektrisch gereedschap doet het risico voor een elektrische schok toenemen.*

d) **Gebruik het snoer niet voor een ander doeleinde om het elektrische gereedschap te dragen, op te hangen of om de stekker uit het stopcontact te trekken. Houd het snoer op een veilige afstand tot hitte, olie, scherpe kanten of bewegende apparaatonderdelen.** *Beschadigde of verstrikt geraakte snoeren doen het risico voor een elektrische schok toenemen.*

e) **Als u met elektrisch gereedschap in de open lucht werkt, maakt u enkel gebruik van verlengsnoeren, die ook voor buiten geschikt zijn.** *Het gebruik van een voor buiten geschikt verlengsnoer doet het risico voor een elektrische schok afnemen.*

f) **Als de werking van het elektrische gereedschap in een vochtige omgeving niet te vermijden is, maakt u gebruik van een aardlekschakelaar met een uitschakelstroom van 30 mA of minder.** *Het gebruik van een aardlekschakelaar doet het risico voor een elektrische schok afnemen.*

3) VEILIGHEID VAN PERSONEN

a) **Wees aandachtig, let erop wat u doet en ga verstandig aan het werk met elektrisch gereedschap. Gebruik geen elektrisch gereedschap als u moe bent of onder de invloed van drugs, alcohol of medicijnen staat.** *Een moment van onoplettendheid bij het gebruik van het elektrische gereedschap kan tot ernstige verwondingen leiden.*

b) **Draag persoonlijke beschermingsuitrusting en altijd een beschermbril.** *Het dragen van een persoonlijke beschermingsuitrusting, zoals stofmasker, slipvrije veiligheidsschoenen, beschermende helm of gehoorbescherming, al naargelang de aard en de toepassing van het elektrische gereedschap, doet het risico voor verwondingen afnemen.*

c) **Vermijd een onopzettelijke ingebruikname. Vergewis u dat het elektrische gereedschap uitgeschakeld is voordat u het op de stroomvoorziening en/of de accu aansluit, het opneemt of draagt.** *Als u bij het dragen van het elektrische gereedschap uw vinger aan de schakelaar hebt of het apparaat ingeschakeld p de stroomvoorziening aansluit, kan dit tot ongevallen leiden.*

d) **Verwijder instelgereedschap of schroefsleutel voordat u het elektrische gereedschap inschakelt.** *Gereedschap of een sleutel, die zich in een draaiend apparaatonderdeel bevindt, kan tot verwondingen leiden.*

e) **Vermijd een abnormale lichaamshouding. Zorg voor een veilige stand en houd te allen tijde uw evenwicht.** *Daardoor kunt u het elektrische gereedschap in onverwachte situaties beter controleren.*

f) **Draag geschikte kledij. Draag geen ruimzittende kleding of sieraden. Houd haar, kledij en handschoenen op een veilige afstand tot bewegende onderdelen.** *Loszittende kledij, sieraden of lang haar kan/kunnen door bewegende onderdelen vastgegrepen worden.*

g) **Als er stofafzuig- en –opvanginrichtingen gemonteerd kunnen worden, vergewist u zich dat deze aangesloten zijn en correct gebruikt worden.**

Gebruik van een stofafzuiginrichting kan gevaren door stof doen afnemen.

4) GEBRUIK EN BEHANDELING VAN HET ELEKTRISCHE GEREED-SCHAP

a) Overbelast het apparaat niet. Gebruik voor uw werk het daarvoor bestemde elektrische gereedschap. *Met het passende elektrische gereedschap werkt u beter en veiliger in het aangegeven vermogensgebied.*

b) Gebruik geen elektrisch gereedschap, waarvan de schakelaar defect is. *Elektrisch gereedschap, dat niet meer in- of uitgeschakeld kan worden, is gevaarlijk en moet gerepareerd worden.*

c) Trek de stekker uit het stopcontact en/of verwijder de accu voordat u apparaatinstellingen doorvoert. Toebehoren wisselen of het apparaat wegleggen. *Deze voorzorgsmaatregel voorkomt een onopzettelijke start van het elektrische gereedschap.*

d) Bewaar ongebruikt elektrisch gereedschap buiten het bereik van kinderen. Laat personen het apparaat niet gebruiken, die daarmee niet vertrouwd zijn of deze aanwijzingen niet gelezen hebben. *Elektrisch gereedschap is gevaarlijk als het door onervaren personen gebruikt wordt.*

e) Verzorg elektrisch gereedschap met zorg. Controleer, of beweegbare onderdelen foutloos functioneren en niet klemmen, of er onderdelen gebroken of zodanig beschadigd zijn, dat de werking van het elektrische gereedschap in negatieve zin beïnvloed wordt. *Laat beschadigde onderdelen vóór het gebruik van het apparaat repareren. Tal van ongevallen hebben hun oorzaak in slecht onderhouden elektrisch gereedschap.*

f) Houd snijd-/snoeigereedschap scherp en netjes. *Zorgvuldig onderhouden snijd-/snoeigereedschap met scherpe snijdkanten geraken minder gekneld en is gemakkelijker te bedienen.*

g) Gebruik elektrisch gereedschap, toebehoren, gebruiksgereedschap enz. in overeenstemming met deze aanwijzingen. Houd daarbij rekening met de arbeidsomstandigheden en de uit te voeren activiteit. *Het gebruik van elektrisch gereedschap voor andere dan de voorziene toepassingen kan tot gevaarlijke situaties leiden.*

5) ZORGVULDIG OMGAAN MET EN GEBRUIKEN VAN ACCUTOESTELLEN

a) Laad de accu's alleen op in acculaders, die door de producent aanbevolen worden. *Voor een acculader die geschikt is voor een bepaalde soort accu's bestaat brandgevaar als hij met andere accu's gebruikt wordt.*

b) Gebruik alleen de daarvoor voorziene accu's in de elektrowerktuigen. *Het gebruik van andere accu's kan tot verwondingen en brandgevaar leiden.*

c) Houd de niet-gebruikte accu uit de buurt van paperclips, munten, sleutels, nagels, schroeven of andere kleine metalen voorwerpen, die een overbrugging van de contacten zouden kunnen veroorzaken. *Een kortsluiting tussen de accucontacten kan tot brandwonden of brand leiden.*

d) Bij verkeerd gebruik kan vloeistof uit de accu vrijkomen. Vermijd contact daarmee. Bij toevallig contact met water afspoelen. Als de vloeistof in de ogen komt, moet u bovendien een arts consulteren.

Vrijkomende accuvloeistof kan tot geïrriteerde huid of brandwonden leiden.

6) SERVICE

a) Laat uw elektrisch gereedschap uitsluitend door gekwalificeerd, vakkundig geschoold personeel en enkel met originele reserveonderdelen repareren. *Daardoor wordt verzekerd dat de veiligheid van het elektrische gereedschap in stand gehouden wordt.*

7) SPECIALE VEILIGHEIDSINSTRUCTIES VOOR ACCUGEREEDSCHAP

a) Garandeer dat het toestel uitgeschakeld is vooraleer u de accu aanbrengt. *Het aanbrengen van een accu in een elektrowerktuig dat ingeschakeld is, kan tot ongevallen leiden.*
b) Laad uw batterijen uitsluitend binnenshuis op omdat het laadtoestel enkel daarvoor bestemd is.
c) Om het risico voor een elektrische schok te verminderen, trekt u de stekker van het laadtoestel uit het stopcontact voordat u het reinigt.
d) Stel de accu/het elektrowerktuig/ het toestel niet gedurende lange tijd bloot aan bezonning en leg ze niet op radiatoren. *Hitte beschadigt de accu en er bestaat explosiegevaar.*
e) Laat een verwarmde accu voor het laden afkoelen.
f) Open de accu niet en vermijd een mechanische beschadiging van de accu. *Er bestaat gevaar voor kortsluiting en er kunnen dampen vrijkomen die de luchtwegen prikkelen. Zorg voor verse lucht en consulteer een arts in geval van klachten.*
g) Gebruik geen niet-oplaadbare batterijen!

8) JUISTE OMGANG MET DE ACCULADER

- Dit apparaat dient niet om door personen (kinderen inbegrepen) met beperkte fysieke, motorieke of psychische capaciteiten of met een tekort aan ervaring en/of kennis gebruikt te worden; tenzij zij van een voor de veiligheid instaande persoon onder toezicht staan of tenzij zij van deze laatste instructies krijgen, hoe het apparaat te gebruiken is.
- Kinderen dienen onder toezicht te staan om te vrijwaren dat ze niet met het apparaat spelen.
- **Gebruik voor het laden van de accu uitsluitend de meegeleverde acculader.** *Er bestaat brand- en explosiegevaar.*
- **Controleer voor elk gebruik de acculader, de kabel alsook de stekker en laat alleen door gekwalificeerde geschoold personeel en met originele reservedelen herstellen. Gebruik een defecte acculader niet en open deze niet zelf.** *Daardoor wordt gegarandeerd dat de veiligheid van het toestel behouden blijft.*
- **Let erop dat de netspanning overeenstemt met de gegevens van het typeplaatje op de acculader.** *Er bestaat gevaar voor een elektrische schok.*
- **Scheid de acculader van het net vooraleer verbindingen met de accu/ het elektrowerktuig/het toestel gesloten of geopend worden.**
- **Houd de acculader zuiver en uit de buurt van vocht en regen. Gebruik de acculader nooit in de openlucht.** *Door vervuiling en het binnendringen van water vergroot het gevaar voor een elektrische schok.*
- **De acculader mag alleen met de bijbehorende originele accu's gebruikt worden.** *Het laden van andere accu's kan tot verwondingen en brandgevaar leiden.*

- **Vermijd mechanische beschadigingen van de acculader.** *Zij kunnen tot kortsluiting leiden.*
- **De acculader mag niet op een brandbare ondergrond (bijv. papier, textiliën) gebruikt worden.** *Er bestaat brandgevaar wegens de verwarming die bij het laden optreedt.*
- Als het netsnoer van dit apparaat beschadigd wordt, moet het door de fabrikant of door zijn klantenserviceafdeling of door een gelijkwaardig gekwalificeerde persoon vervangen worden om gevaren te vermijden.
- *De accu van uw apparaat wordt in een slechts gedeeltelijk vooraf geladen toestand geleverd en moet vóór gebruik voor de eerste keer correct opgeladen worden. Voor de eerste oplading wordt aanbevolen, de batterij ca. 5 uur lang op te laden. Steek de batterij in de sokkel en sluit het laadtoestel op het stroomnet aan.*
- *Trek de netstekker uit wanneer de batterij volledig opgeladen is en verbreek het laadtoestel van het apparaat. De laadtijd bedraagt ca. 5 uur.*
- *Laat uw batterij niet continu opladen. Dat kan de batterijcellen beschadigen.* ***Opmerking****: door voortdurend kleine capaciteiten bij te laden, kunnen de batterijcellen beschadigd worden. Enkel bijladen wanneer het apparaat te langzaam functioneert.*

9) RESTRISICO'S

Ook als u dit elektrische gereedschap zoals voorgeschreven bedient, blijven er altijd restrisico's bestaan. Volgende gevaren kunnen zich in verband met de constructiewijze en uitvoering van dit elektrische gereedschap voordoen:

a) Snijdwonden
b) Gehoorschade indien er geen geschikte gehoorbescherming gedragen wordt.
c) Schade aan de gezondheid, die van hand-/armtrillingen het gevolg zijn indien het apparaat gedurende een langere periode gebruikt wordt of niet zoals reglementair voorgeschreven beheerd en onderhouden wordt.



Waarschuwing! Dit elektrische gereedschap produceert tijdens de werking een elektromagnetisch veld. Dit veld kan in bepaalde omstandigheden actieve of passieve medische implantaten in negatieve zin beïnvloeden. Om het gevaar voor ernstige of dodelijke verwondingen te verminderen, adviseren wij personen met medische implantaten, hun arts en de fabrikant van het medische implantaat te raadplegen voordat de machine bediend wordt.

Laadprocédé



Stel de accu niet bloot aan extreme omstandigheden zoals warmte en schokken. Er bestaat gevaar voor verwondingen door uitlopende elektrolytoplossing! Spoel bij contact met de ogen of met de huid de betrokken plaatsen met water of neutralisator en raadpleeg een arts.



Laad de accu uitsluitend in droge lokalen op.
Het buitenste oppervlak van de accu moet schoon en droog zijn voordat u het laadtoestel aansluit. Er bestaat gevaar voor verwondingen door een elektrische schok.

Laad uitsluitend met het ingesloten, originele laadtoestel op. Let erop dat het apparaat niet langer dan 5 uur ononderbroken opgeladen wordt. De accu en het apparaat zouden beschadigd kunnen worden en bij een langere laadtijd verbruikt u onnodig energie. Bij een overdreven lading komt de garantieclaim te vervallen.

- Laas de accu vóór het eerste gebruik op. De accu niet meermaals na elkaar even opladen.
- Laad de accu bij wanneer het apparaat te langzaam draait.
- Een beduidende kortere werkingstijd ondanks de opgeladen toestand geeft aan dat de accu opgebruikt is en vervangen moet worden. Gebruik uitsluitend een originele reserveaccu, die u via de klantenservice kunt verkrijgen.
- Neem in ieder geval de telkens geldende veiligheidsinstructies en tevens de bepalingen en aanwijzingen ter bescherming van het milieu in acht.
- Defecten, die het gevolg van een onoordeelkundige hantering zijn, vallen niet onder de garantie.

Accu verwijderen / aanbrengen

B

1. Om de accu (16) uit het apparaat te verwijderen, drukt u de ontgrendeltoets (17) aan de accu in en trekt u de accu eruit.
2. Om de accu (16) aan te brengen, schuift u de accu langs de geleiderail (20) in het apparaat. De accu klikt hoorbaar vast.

Breng de accu pas aan wanneer het apparaat volledig gemonteerd is. Er bestaat gevaar voor verwondingen!

Accu opladen

Laad de accu op wanneer de kleur van de laatste LED van de laadtoestandindicator (11) van groen in oranje/rood verandert.
De laadindicator van het laadtoestel (12) flitst in het rood op bij het begin en tijdens het laadproces.
Op het einde van het laadproces gaat de laadindicator naar een groene kleur over.

C

1. Verwijder eventueel de accu (16) uit het apparaat.
2. Schuif de accu (16) in de laadschacht van het laadtoestel (19). De accu klikt hoorbaar vast.
3. Sluit het laadtoestel (19) op een stopcontact aan.
4. Nadat het laadprocédé beëindigd werd, verbreekt u het laadtoestel (19) van het stroomnet.
5. Druk de ontgrendeltoets (A 17) aan de accu (16) in en trek de accu uit het laadtoestel (19).

Verbruikte accu's

- Een beduidend kortere werkingsduur ondanks oplading geeft aan dat de accu opgebruikt is en vervangen moet worden. Gebruik uitsluitend een origineel reserve accupack, dat u via de klantenserviceafdeling kunt verkrijgen.
- Neem in ieder geval de telkens geldende veiligheidsinstructies en ook de bepalingen en aanwijzingen met betrekking tot de bescherming va het milieu in acht (zie "Reiniging en onderhoud").

Montage-instructies

Breng de accu pas aan wanneer het apparaat volledig gemonteerd is. Er bestaat gevaar voor verwondingen!

A **Apparaat monteren:**

1. Draai de zwarte draaibare afsluiting (24) aan de motorkop (10) totdat de uitsparingen met die in de groene behuizing congruent zijn. Symbool “Slot open” .
2. Let bij het insteken van de telescoopbuis (9) op de verschillend dikke verbindingsstukken van kunststof aan de buis. Er is slechts één stand mogelijk.
3. Steek het uiteinde van de telescoopbuis (9) tot aan de aanslag in de opening aan de motorkop (10). Bij een correcte stand is de kruiskopschroef aan de buis niet meer zichtbaar.
4. Om te vergrendelen, draait u de draaibare afsluiting (24) ca. 45º in de richting van de wijzers van de klok. Symbool “Slot gesloten” .

D **Beschermende afdekking monteren:**

1. Zet de beschermende afdekking (14) op de motorkop (10) en schroef deze met de 3 kruiskopschroeven vast.

E **Extra handgreep monteren:**

2. Trek de uiteinden van de extra handgreep (5) uit elkaar en schuif ze over de handgreepopname (21).
3. Schroef de extra handgreep (5) met de handgreepschroef (22) vast.

F **Snoei-eenheid monteren:**

4. Breng de snoeischijf (12) op de as aan. Er bestaat slechts één montagepositie. Schroef de snoeischijf (12) met de as vast. Let op de linkse schroefdraad. Gelieve op een vaste zitting van de schroef te letten. Breng het snoeiplaatje (13) op de pen (23) aan de snoeischijf (12) aan en trek het naar buiten totdat het vastklikt.

Reserve snoeiplaatjes zijn te vinden in de bewaarbox (4) aan de extra handgreep (5).

B **Accu aanbrengen:**

5. Om de accu (16) aan te brengen, schuift u de accu langs de geleiderail (20) in het apparaat. De accu klikt hoorbaar vast.

Bediening

Opgelet: gevaar voor verwondingen! Gebruik het apparaat niet zonder beschermende afdekking. Draag tijdens het werk geschikte kledij en ook een oog- en gehoorbescherming.
Vergewis u telkens vóór gebruik dat het apparaat in staat is om goed te functioneren. De schakelaar “Aan/uit” en de inschakelblokkering mogen niet vergrendeld worden. Ze moeten na het loslaten van de schakelaar de motor uitschakelen. Indien er een schakelaar beschadigd is, mag er met het apparaat niet meer gewerkt worden.

Let op geluidsoverlast en plaatselijke voorschriften.

In- en uitschakelen

Let op een veilige stand en houd het apparaat met beide handen en met afstand tot het eigen lichaam goed vast. Let er vóór het inschakelen op dat het apparaat geen voorwerpen raakt.

A

1. Vergewis u dat de accu (16) aangebracht is (zie „Montage-instructies – accu aanbrengen“).
2. Om in te schakelen, activeert u de met de duim de inschakelblokkering (3) en u drukt u dan de schakelaar “Aan/uit” (2) in. Laat de inschakelblokkering terug los.
3. Om uit te schakelen, laat u de schakelaar “Aan/uit” (2) los. Een schakeling bij continue werking is niet mogelijk.

Na het uitschakelen van het apparaat draait de snoei-inrichting nog enige tijd verder. Laat de snoei-inrichting volledig tot stilstand komen. Raak het bewegende snoeiplaatje niet aan en rem dit niet af. Gevaar voor verwondingen!

Laadtoestand van de accu nakijken

Het display “Laadtoestand” (18) signaleert de laadtoestand van de accu (16).

Druk de toets PRESS aan de accu in. De laadtoestand van de accu wordt aangegeven doordat de corresponderende LED-lamp aanflitst.

Laad de accu op wanneer de kleur van de laatste LED van de laadtoestandindicator (11) van groen in oranje/rood verandert.

G Instellingen aan het apparaat

Extra handgreep verstellen:
U kunt de extra handgreep in verschillende posities brengen. Stel de handgreep zodanig in, dat de snoeischijf in de werkstand lichtjes voorwaarts helt.

① Maak de handgreepschroef (22) los en breng de extra handgreep (5) in de gewenste positie. Draai de handgreepschroef weer vast aan.

Hoogte verstellen:
De telescopische buis maakt het voor u mogelijk, het apparaat op uw individuele lichaamslengte in te stellen.

② Maak de schroefhuls (8) los. Breng de telescopische buis (9) op de gewenste lengte en schroef de schroefhuls terug vast.

Snoeihoek verstellen:
Met een gewijzigde snoeihoek kunt u ook op ontoegankelijke plaatsen, bijvoorbeeld onder banken en uitstekende gedeelten, trimmen.

③ Druk het voetpedaal (15) aan het motorhuis in en laat de telescopische buis (9) overhellen. Er zijn 4 standen mogelijk (zie ook „Werkaanwijzingen“).

Grijpgedeelte verstellen:
Het grijpgedeelte kan 90° en 180° gedraaid worden (zie ook „Werkaanwijzingen“).

④ Schuif de grendel (7) naar beneden en draai het grijpgedeelte 0°–90°–180° (6) totdat het in de gewenste positie vastklikt.

Afstandsbeugel (bloembescherming) verstellen:
De afstandsbeugel houdt niet te snoeien planten en stammen op een veilige afstand tot de snoei-inrichting.

⑤ Schuif de afstandsbeugel (11) voorwaarts. Als de afstandsbeugel niet benodigd wordt, schuift u deze terug tot in de parkeerstand.

Werkinstructies

Opgelet: gevaar voor verwondingen!

- Maai geen vochtig of nat gras.
- Vergewis u vóór de start van het apparaat dat de snoeischijf niet met stenen, keien of andere vreemde voorwerpen in aanraking komt.
- Schakel het apparaat aan alvorens u het te maaien gras nadert.
- Vermijdt overbelasting van het apparaat tijdens het werken.
- Vermijdt aanraking met hindernissen (stenen, muren, houten schuttingen enz.). Hierbij verslijt de draad snel. Gebruik de rand van de beschermingskast om het apparaat op de juiste afstand te houden.

Gras maaien



Maai het gras door het apparaat naar rechts en links te bewegen. Maai langzaam en houdt het apparaat tijdens het maaien in een hoek van ca. 30° naar voren. Maai lang gras in lagen van boven naar onder.

Verticaal maaien/trimmen van gazonkanten

Bij een verticaal bediende snoeischijf is uiterste voorzichtigheid en aandacht geboden. Houd voldoende afstand tot de snoeiinrichting om verwondingen te vermijden.

H **Instellingen om verticaal te snoeien:**
Voor het snoeien van bermen en steile hellingen beweegt u het apparaat langzaam naar rechts en naar links.

- Grijpgedeelte: 180° (zie F ④)
- Snoeihoek: 0° (zie F ③)
- Afstandsbeugel in parkeerstand

J **Instellingen voor trimmen van graskanten:**
Om graskanten te trimmen, beweegt u het apparaat langzaam lang de graskanten.

- Grijpgedeelte: 90° (zie F ④)
- Snoeihoek: 90° (zie F ③)
- Afstandsbeugel in parkeerstand

Reiniging en onderhoud

Laat reparatiewerken en onderhoudswerkzaamheden, die niet in deze handleiding beschreven zijn, door ons servicecenter doorvoeren. Gebruik uitsluitend originele onderdelen. Gevaar voor verwondingen!

Schakel het apparaat uit en verwijder vóór alle werkzaamheden de accu uit het apparaat.

Voer volgende reinigings- en onderhoudswerkzaamheden regelmatig door. Daardoor is een lang en gebruikbaar gebruik gegarandeerd.

Reiniging

Het water mag noch met water afgespoten, noch in water gelegd worden. Het gevaar voor een elektrische schok bestaat!

- Houd ventilatiesleuven, motorhuis en handgrepen van het apparaat netjes. Gebruik daarvoor een vochtig doekje of een borstel.
  Gebruik geen reinigings- c.q. oplosmiddelen. U zou het apparaat daarmee onherstelbaar kunnen beschadigen.
- Reinig telkens na het snoeien de beschermende afdekking en de snoeiinrichting van gras en aarde.
- Voor een intensieve reiniging van de snoei-inrichting verwijdert u het snoeiplaatje (F 13) (zie „Snoeiplaatje uitwisselen“) en reinig de pen (F 23) met een scherpmes.

Algemene onderhoudswerkzaamheden

- Controleer het apparaat telkens vóór gebruik op duidelijk vast te stellen tekortkomingen zoals losse, versleten of beschadigde onderdelen.
  Ga de vaste zitting van de schroeven in de snoeischijf na.
- Controleer afdekkingen en beschermingsinrichtingen op beschadigingen en correcte zitting. Wissel deze eventueel uit.

Snoeiplaatje uitwisselen

F

1. Schuif het snoeiplaatje (13) naar binnen en duw het uit de pen (23) aan de snoeischijf (12).
2. Breng het nieuwe snoeiplaatje (13) op de pen (23) aan en trek het naar buiten totdat het vastklikt.

Bewaring

- Bewaar het apparaat op een droge en stofvrije plaats en buiten het bereik van kinderen.
- Laat het apparaat niet op de beschermingskast rusten. U hangt het apparaat het beste aan het bovenste handvat op, zodat de beschermingskast geen andere voorwerpen raakt. Anders bestaat het gevaar dat de beschermingskast zich vervormt en daardoor afmetingen en veiligheidseigenschappen veranderen.
- Vermijd tijdens de opslag extreme koude of hitte opdat de accu niet aan capaciteit inboet.
- Neem de accu vóór een langer durende opslag uit het apparaat en laad de accu volledig op.

Verwerking en milieubescherming

Neem de accu uit het toestel en breng het toestel, de accu, de accessoires en de verpakking naar een milieuvriendelijke recycling.



Machines horen niet bij huishoudelijk afval thuis.



Werp de accu’s niet in het huisvuil, het vuur (explosiegevaar) of het water. Beschadigde accu’s kunnen schadelijk zijn voor het milieu en uw gezondheid indien giftige dampen of vloeistoffen vrijkomen.

- Lever uw apparaat in bij een recyclepunt. De gebruikte kunststof en metalen delen kunnen per soort worden gescheiden en zo geschikt worden gemaakt voor hergebruik. Voor vragen hieromtrent kunt u terecht bij ons servicecenter.
- Verwijder de accu’s in ontladen toestand. Wij raden aan dat u de polen afdekt met een plakband ter bescherming tegen een kortsluiting. Open de accu niet.

- Verwijder de accu's volgens de lokale voorschriften. Geef de accu's af op een inzamelplaats voor oude accu's, vanwaar ze naar een milieuvriendelijke recycling gebracht worden. Consulteer hiertoe uw lokale vuilophaaldienst of ons servicecentrum.
- De afvalverwijdering van uw defecte ingezonden apparaten voeren wij gratis door.
- Breng snoeiafval naar een recyclingpark en werp het niet in de vuilnisbak.

Vervangstukken

Bij bestellingen dient u het machinetype en het artikelnummer aan te geven.

Snoeiplaatjes
(pak van 20 stuks).....91099379
Accu.....91099396
Laadtoestel (EU).....91100552
Laadtoestel (UK).....91100554

Mocht u andere onderdelen nodig hebben, dan kunt u de artikelnummers aan de explosietekening ontnemen.

Foutmeldingen

Probleem	Mogelijke oorzaak	Oplossing van de fout
Apparaat start niet	Accu (16) ontladen	Accu (16) laden (zie „Laadprocédé“)
	Accu (16) niet aangebracht	Accu (16) aanbrengen (zie „Bediening“)
	Schakelaar “Aan/uit” (2) defect	Reparatie door servicecenter
	Motor defect	
Apparaat werkt met onderbrekingen	Intern loszittend contact	Reparatie door servicecenter
	Schakelaar “Aan/uit” (2) defect	
Sterke trillingen Hevige geluiden	Snoeiplaatje (13) gebroken	Snoeiplaatje (13) uitwisselen (zie „Reiniging en onderhoud“)
	Snoei-inrichting vervuild	Snoei-inrichting reinigen (zie „Reiniging en onderhoud“)
	Motor defect	Reparatie door servicecenter
Slecht snoeiresultaat	Snoeiplaatje (13) gebroken	Snoeiplaatje (13) uitwisselen (zie „Reiniging en onderhoud“)
	Snoei-inrichting vervuild	Snoei-inrichting reinigen (zie „Reiniging en onderhoud“)
	Accu (16) niet volledig geladen	Accu (16) laden (zie „Laadprocédé“)

NL

Garantie

Wij geven 24 maanden garantie op dit product.
Dit apparaat is niet geschikt voor commercieel gebruik.Bij commercieel gebruik vervalt de garantie.
Deze garantiebepaling is niet van toepassing op beschadigingen die het gevolg zijn van natuurlijke slijtage, onreglementair gebruik of overbelasting. Bepaalde onderdelen worden blootgesteld aan natuurlijke slijtage. Deze onderdelen vallen niet onder de garantiebepaling.
De garantievergoeding geldt voor materiaal- of fabricagefouten. Deze garantie is niet van toepassing op productonderdelen, die aan een normale slijtage blootgesteld zijn en daarom als aan slijtage onderhevige onderdelen beschouwd kunnen worden (b.v. filters of deksels) of op beschadigingen aan breekbare onderdelen (b.v. schakelaars, accu's of onderdelen, die van glas gemaakt zijn).
De vereiste voorwaarde voor garantievergoedingen is bovendien dat de in de gebruiksaanwijzing verstrekte instructies voor de reiniging en het onderhoud in acht genomen werden.
Beschadigingen, die door materiaal- of fabricagefouten ontstaan zijn, worden gratis door schadeloosstelling of door een herstelling verholpen. De vereiste voorwaarde is, dat het niet-gedemonteerde apparaat met aankoopbewijs en garantiekaart bij de handelaar gereclameerd wordt.

Reparatieservice

Herstellingen, die niet onder de garantie ressorteren, kunt u tegen facturatie door ons servicecenter laten doorvoeren. Ons servicecenter maakt graag voor u een bestek op.
Wij kunnen apparaten slechts behandelen indien ze voldoende verpakt en gefrankeerd toegezonden werden.
Indien er van een gegrond geval van garantie sprake is, verzoeken wij u, met ons servicecenter op te nemen. Daar verkrijgt u bijkomende informatie over de behandeling van klachten.
Opgelet: In geval van klachten of service dient u uw apparaat in een gereinigde toestand en met een vermelding van het defect naar het adres van ons servicecenter te zenden.
Ongefrankeerd – als oningepakt vrachtgoed, als expresgoed of met een andere speciale vracht – ingezonden apparaten worden niet aangenomen.
De afvalverwijdering van uw defecte ingezonden apparaten voeren wij gratis door.

Sommaire

Introduction 49
Fins d'utilisation 49
Description générale 50
Volume de la livraison 50
Vue synoptique 50
Description du fonctionnement 50
Données techniques 50
Instructions de sécurité 51
Symboles et pictogrammes 51
Consignes de sécurité générales pour outils électriques 52
Opération de chargement 57
Retirer / utiliser l'accu 57
Charger l'accu 57
Accus usagés 58
Consignes de montage 58
Mise en service 59
Mise sous et hors tension 59
Contrôler l'état de chargement de l'accu 60
Réglages sur l'appareil 60
Consignes d'utilisation 60
Couper l'herbe 61
Coupe verticale / coupe des bordures 61
Nettoyage et entretien 61
Nettoyage 61
Travaux généraux de maintenance 62
Changer la plaquette de coupe 62
Rangement 62
Elimination et protection de l'environnement 62
Dépannage 63
Pièces de rechange 64
Garantie 64
Service de réparation 64
Traduction de la déclaration de conformité CE originale 111
Vue éclatée 114
Grizzly Service-Center 115

Introduction



Avant la première mise en service, veuillez lire attentivement ces instructions d'utilisation. Conservez soigneusement ces instructions et transmettez-les à tous les utilisateurs suivants afin que les informations se trouvent constamment à disposition.

Fins d'utilisation

L'appareil est destiné à couper l'herbe dans les jardins et le long des plates-bandes. Toute autre utilisation qui n'est pas explicitement autorisée dans ce manuel risque d'endommager l'appareil et de constituer un risque imminent pour l'utilisateur et autrui. N'utilisez pas l'appareil pour couper des haies ou des arbustes et buissons.
L'appareil est destiné à une utilisation par des adultes. Les jeunes gens âgés de plus de 16 ans sont autorisés à utiliser l'appareil sous surveillance d'un adulte.
L'opérateur ou l'utilisateur est responsable des accidents ou dommages survenant à d'autres personnes ou à leurs biens.
Le constructeur décline toute responsabilité en cas de dommages qui seraient occasionnés par une utilisation non conforme ou une manipulation inappropriée de l'appareil. Cet appareil n'est pas adapté à une utilisation industrielle.
Toute utilisation industrielle met fin à la garantie.

FR

Description générale

Volume de la livraison

Déballez l'appareil et vérifiez que la livraison est complète :

- Coupe bordure à accu
- Plaque de coupe
  et 1 vis (filet à gauche)
- Carter de protection et 3 vis
- Poignée supplémentaire
- 20 plaquettes de coupe
- Chargeur
- Accumulateur
- Mode d'emploi

! Vous trouverez en pages 2 et 3 les illustrations de l'appareil.

Vue synoptique

A
1 Poignée supérieure
2 Interrupteur Marche/Arrêt
3 Blocage de mise en marche
4 Boîte de stockage pour la plaquette de coupe (non visible)
5 Poignée supplémentaire
6 Poignée
7 Verrou pour réglage de la poignée
8 Douille filetée pour réglage de la longueur
9 Tube télescopique
10 Tête de moteur
11 Etrier d'écartement (protection des fleurs)
12 Plaque de coupe
13 Plaquette de coupe
14 Carter de protection
15 Verrou pour réglage de l'angle d'inclinaison
16 Accumulateur
17 Touche de déverrouillage de l'accumulateur
18 Annonce d'état de chargement de l'accumulateur

B
19 Chargeur
20 Long de la glissière

E
21 Prise de poignée
22 Vis de poignée

F
23 Goupille

A
24 Serrure pivotante

Description du fonctionnement

Le coupe-bordure à accu manuel et portable est équipé, comme dispositif de coupe, d'un système de plaquette de coupe à lame en plastique.
De plus l'appareil est équipé d'une tête de moteur pivotante, d'un manche télescopique en alu orientable et d'un étrier d'écartement.
Pour assurer la protection de l'utilisateur, l'appareil est équipé d'un carter de protection qui recouvre le dispositif de coupe.
En ce qui concerne le fonctionnement des éléments de commande, veuillez lire les descriptions suivantes.

Données techniques

Appareil

Tension de moteur..... 18 V⎓
Vitesse de rotation à vide..... 8000 min^{-1}
Classe de protection III
Temps de marche.....max. 50 min*
Diamètre de coupe.....25 cm
Poids (sans chargeur) ..... 2,1 kg
Niveau de pression acoustique (L_{pA})..... 71,3 dB(A), K_{pA}=3 dB(A)
Niveau de puissance sonore (L_{wA})
garanti.....94 dB(A)
mesuré..... 89 dB(A); K_{wA}=1,94 dB(A)

Vibration (a_n) .....
poignée supérieure. 1,098 m/s², 1,5 m/s²
poignée auxiliaire .. 1,539 m/s², 1,5 m/s²

Accu (Li-Ion)
Tension nominale ..... 18 V⎓
Capacité .....1,5 Ah
Temps de charge.....environ 5 h

Chargeur
Modèle (model) **JLH082100350G**
Absorption nominale ..... 12 W
Tension d'entrée (input) .....
.....100-240V~50/60Hz
Tension de sortie (output)21 V ⎓350mA
Classe de protection ..... ⧈ II
Type de protection..... IP20

* Le temps de fonctionnement efficace d'un accu entièrement chargé dépend du mode de travail et de l'effort demandé pendant la coupe.

Les valeurs de bruit et de vibrations ont été définies conformément aux normes et prescriptions stipulées dans la déclaration de conformité. Des modifications techniques et optiques en vue d'un perfectionnement sont possibles sans notification préalable. C'est pourquoi toutes les dimensions, informations, remarques et déclarations mentionnées dans ce manuel sont sans engagement de notre part. Par conséquent, des prétentions à des revendications juridiques qui se basent sur le manuel d'instructions d'emploi seront sans effet.

Instructions de sécurité

Lors de l'utilisation de l'appareil, respectez les consignes de sécurité.

Symboles et pictogrammes

Symboles apposés sur l'appareil


Attention!


Lisez attentivement les instructions d'emploi.


Portez une protection acoustique et une protection des yeux.


Après la mise hors tension, la plaque de coupe tourne encore pendant quelques secondes. Tenir les mains et les pieds à distance.


Ne soumettez pas l'appareil à l'humidité. N'utilisez pas l'appareil lorsqu'il pleut et ne coupez pas d'herbe mouillée.

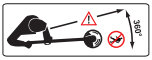

Ecarter des tiers personnes de la zone dangereuse! Ils pourraient être blessés par la projection de corps étrangers.


Retirez l'accu avant les opérations de maintenance.



Indication du niveau garanti de puissance sonore maximale L_{WA} en dB


Les machines n'ont pas leur place dans les ordures ménagères.


Diamètre de coupe

Symboles sur l'accumulateur



Ne jetez pas l'accumulateur dans les ordures ménagères, le feu ou l'eau.



Ne laissez pas l'accumulateur exposé pendant une longue durée aux rayons du soleil et ne posez pas celui-ci sur un radiateur (max. 60°C).



Déposez les accumulateurs dans une déchèterie récupérant les anciennes batteries et où ceux-ci seront livrés à un centre de recyclage écologique.

Symboles sur le chargeur



Attention!



Avant la première utilisation, lisez attentivement le mode d'emploi.



Le chargeur n'est apte qu'à une utilisation en intérieurs.



Limitation thermique de protection



Classe de protection II



Les machines n'ont pas leur place dans les ordures ménagères.

Symboles utilisés dans le mode d'emploi



Symbole de danger et indications relatives à la prévention de dommages corporels ou matériels.



Symbole d'interdiction (l'interdiction est précisée à la place des guillemets) et indications relatives à la prévention de dommages.



Symboles de remarque et informations permettant une meilleure utilisation de l'appareil.

Consignes de sécurité générales pour outils électriques



AVERTISSEMENT ! Lisez toutes les consignes de sécurité et les instructions. Des omissions lors de l'observation des consignes de sécurité et des instructions peuvent causer une décharge électrique, un incendie et / ou de graves blessures.

Conservez toutes les consignes de sécurité et les instructions pour les consulter ultérieurement.
Le terme «outil» dans les avertissements fait référence à votre outil électrique alimenté par le secteur (avec cordon d'alimentation) ou votre outil fonctionnant sur batterie (sans cordon d'alimentation).

1) SÉCURITÉ SUR LE LIEU DE TRAVAIL

a) Conservez votre zone de travail propre et bien éclairée. Les zones de travail en désordre et non éclairées peuvent être à l'origine d'accidents.

b) Avec l'outil électrique, ne travaillez pas dans un environnement soumis à un risque d'explosion et dans lequel se trouvent des poussières, des gaz et des liquides inflammables. Les outils électriques produisent des étincelles qui peuvent enflammer la poussière ou les vapeurs.

c) Pendant l'utilisation de l'outil électrique, tenez à distance les enfants et les autres personnes. En cas de distractions, vous pouvez perdre le contrôle de l'appareil.

2) SÉCURITÉ ÉLECTRIQUE

a) La fiche de raccordement de l‘outil électrique doit convenir à la prise de courant. La fiche ne doit pas être modifiée de quelle manière que ce soit. N‘utilisez aucune prise d‘adaptateur conjointement avec des outils électriques ayant une mise à la terre de protection. Les fiches inchangées et les prises de courant appropriées diminuent le risque de décharge électrique.

b) Evitez le contact du corps avec les surfaces mises à la terre, telles que les tubes, les chauffages, les fours et les réfrigérateurs. Il existe un risque accru de décharge électrique, si votre corps est mis à la terre.

c) Tenez les outils électriques à distance de la pluie ou de l‘humidité. La pénétration de l‘eau dans un outil électrique augmente le risque d’une décharge électrique.

d) Ne pas maltraiter le cordon. Ne jamais utiliser le cordon pour porter, tirer ou débrancher l’outil. Maintenir le cordon à l’écart de la chaleur, du lubrifiant, des arêtes ou des parties en mouvement. Des cordons endommagés ou emmêlés augmentent le risque de choc électrique.

e) Si vous travaillez avec un outil électrique en plein air, utilisez uniquement un câble de prolongation qui soit adapté pour l‘extérieur. L‘emploi d‘un câble de prolongation approprié pour le domaine extérieur diminue le risque d’une décharge électrique.

f) Si l‘utilisation de l‘outil électrique ne peut pas être évitée dans un environnement humide, utilisez un commutateur de protection de courant de défaut avec un courant de déclenchement de 30 milliampères ou moins. L‘utilisation d‘un commutateur de protection de courant de défaut réduit le risque d’une décharge électrique.

3) SÉCURITÉ DES PERSONNES

a) Soyez attentif, faites attention à ce que vous faites et utilisez raisonnablement l‘outil électrique pendant votre travail. N‘utilisez aucun outil électrique si vous êtes fatigué ou vous trouvez sous l‘influence de drogues, d‘alcool ou de médicaments. Un moment d‘inattention durant l‘utilisation de l‘outil électrique peut être la cause de graves blessures.

b) Portez toujours un équipement de protection individuel et des lunettes protectrices. Le port d‘un équipement de protection individuel, comme un masque anti-poussières, des chaussures de sécurité anti-dérapantes, un casque de protection ou des protections auriculaires, en fonction du type et de l‘utilisation de l‘outil électrique, diminue le risque des blessures.

c) Evitez une mise en service non prévue. Assurez-vous que l‘outil électrique est éteint avant que vous ne le connectiez à l‘alimentation en courant et / ou à l‘accumulateur, le portiez ou le déplaciez. Si en portant l‘appareil électrique, votre doigt appuie sur le commutateur ou que l‘appareil se mette en marche lorsque vous le connectez, cela peut entraîner un accident.

d) Retirez les outils de réglage ou la clé à écrous avant de mettre l‘outil électrique sous tension. Un outil ou une clé qui se trouve dans une partie mobile de l‘appareil peut être à l‘origine

de blessures.

e) **Ne pas se précipiter. Assurez-vous d‘avoir une position stable et d‘être tout le temps en équilibre.** Vous pourrez ainsi mieux contrôler mieux l‘outil électrique dans des situations inattendues.

f) **Portez des vêtements appropriés convenables. Ne portez aucun habit large ou parure. Maintenez vos cheveu**x, habits et gants loin des parties mobiles. Les habits légers, les parures ou les longs cheveux peuvent être saisis par les parties mobiles.

g) **Si des dispositifs d‘aspiration et de collecte supplémentaires peuvent être montés, assurez-vous que ceux-ci sont connectés et utilisés correctement.** L‘utilisation d‘un dispositif d‘aspiration peut diminuer les risques engendrés par la poussière.

4) UTILISATION ET ENTRETIEN DE L’OUTIL

a) **Ne forcez pas l‘appareil. Utilisez pour votre travail l‘outil électrique le mieux adapté.** Avec un outil électrique approprié, vous travaillez mieux et avec davantage de sécurité dans le secteur de travail donné.

b) **N‘utilisez aucun outil électrique dont le commutateur est défectueux.** Un outil électrique qui ne peut plus être allumé ou éteint est dangereux et doit être réparé.

c) **Retirez la fiche de la prise de courant et / ou retirez l‘accumulateur avant d‘entreprendre des réglages sur un appareil, échanger des accessoires ou mettre de côté l‘appareil.** Cette mesure de précaution empêche un démarrage involontaire de l‘outil électrique.

d) **Conservez les outils électriques inutilisés hors de la portée des enfants. Ne laissez pas des personnes qui ne connaissent pas l‘appareil ou n‘ont pas lu ces instructions utiliser l‘appareil.** Les outils électriques sont dangereux s‘ils sont utilisés par des personnes inexpérimentées.

e) **Entretenez avec soin les outils électriques. Contrôlez si les parties mobiles fonctionnent correctement et ne se coincent pas ; vérifiez l’appareil pour voir si des pièces sont rompues ou sont endommagées, perturbant ainsi le fonctionnement de l‘outil électrique. Faites réparer les pièces endommagées avant d‘utiliser l‘appareil.** Beaucoup d‘accidents ont pour origine des outils électriques mal entretenus.

f) **Maintenez les outils coupants aiguisés et propres.** Les outils tranchants bien entretenus ayant des bords de coupe aiguisés se coincent moins et s‘utilisent plus facilement.

g) **Utilisez l‘outil électrique, les accessoires, les outils, etc. conformément à ces instructions. Prenez également en compte les conditions de travail et l‘activité à réaliser.** L‘utilisation des outils électriques pour des buts autres que ceux prévus peut mener à des situations dangereuses.

5) UTILISATION DES OUTILS FONCTIONNANT SUR BATTERIES ET PRECAUTIONS D’EMPLOI

a) **Charger les accumulateurs uniquement avec les chargeurs qui sont recommandés par le fabricant.** Il y a un risque d‘incendie si un chargeur, approprié pour un type précis d‘accumulateur, est utilisé avec d‘autres accumulateurs.

b) **N‘utiliser que les accumulateurs prévus à cet effet avec les outils électriques.** L‘utilisation d‘un autre accumulateur peut entraîner des blessures ou déclencher un incendie.
c) **Tenir l‘accumulateur non utilisé à distance des trombones de bureau, des pièces de monnaie, des clés, des clous, des vis ou de tous autres petits objets en métal qui pourraient causer un découplage des contacts.** Un court-circuit entre les contacts d‘accumulateur peut entraîner des combustions ou un début d‘incendie.
d) **En cas de mauvaise utilisation, le liquide peut sortir de l‘accumulateur. Evitez tout contact avec celui-ci. En cas de contact accidentel, rincer avec de l‘eau. Si le liquide pénètre dans les yeux, consulter un médecin.** Des fuites de liquide provenant de l‘accumulateur peuvent entraîner des irritations de la peau ou des brûlures.

6) MAINTENANCE ET ENTRETIEN

Ne laissez réparer votre outil électrique que par des professionnels qualifiés et seulement avec des pièces de rechange d‘origine. Vous serez ainsi sûr de conserver la sécurité pour l‘outil électrique correspondant.

7) CONSIGNES DE SÉCURITÉ SPÉCIALES POUR APPAREILS SUR ACCUS

a) **S‘assurer que l‘appareil est éteint avant de brancher l‘accumulateur.** Le branchement d‘un accumulateur sur un appareil électrique en marche, peut entraîner des accidents.
b) **Chargez vos batteries uniquement à l‘intérieur d‘un local car le chargeur n‘a été conçu que pour ce type d‘utilisation.**
c) **Pour réduire le risque d‘une décharge électrique, retirez la fiche du chargeur de la prise de courant avant de le nettoyer.**
d) **Ne laissez pas l‘accumulateur exposé pendant une longue durée aux rayons du soleil et ne posez pas celui-ci sur un radiateur.** La chaleur nuit à l‘accumulateur et il existe un risque d‘explosion.
e) **Laissez refroidir un accumulateur chaud avant de procéder au chargement.**
f) **N‘ouvrez pas l‘accumulateur et évitez tout dommage mécanique à l‘accumulateur. Il existe un risque de court-circuit ;** de plus il peut y avoir une émanation de vapeurs qui irritent les voies respiratoires. Ventilez le local et en cas de troubles, consultez un médecin.
g) **N‘utilisez aucune batterie non rechargeable !**

8) MANIPULATION CONFORME DE L’APPAREIL SUR ACCUS

- Cet appareil n’est pas prévu pour être utilisé par des personnes (y compris les enfants) dont les capacités physiques, sensorielles ou mentales sont réduites, ou des personnes dénuées d’expérience ou de connaissance, sauf si elles ont pu bénéficier, par l’intermédiaire d’une personne responsable de leur sécurité, d’une surveillance ou d’instructions préalables concernant l’utilisation de l’appareil.
- Il convient de surveiller les enfants pour s’assurer qu’ils ne jouent pas avec l’appareil.

- **Pour le chargement de l‘accumulateur, utilisez exclusivement le chargeur fourni à la livraison.** Il existe un risque d‘incendie et un danger d‘explosion.
- **Avant chaque utilisation, contrôlez le chargeur, le câble et la prise ; ne laissez réparer votre appareil électrique que par du personnel professionnel qualifié et seulement avec des pièces de rechange d‘origine. N‘utilisez pas un chargeur défectueux et ne l‘ouvrez pas vous-même.** Vous serez ainsi sûr que la sécurité d‘emploi de l‘appareil électrique est maintenue.
- **Faites attention à ce que la tension de réseau corresponde aux indications de la plaque signalétique sur le chargeur.** Il existe un risque de décharge électrique.
- **Séparez le chargeur du réseau avant de connecter / déconnecter l‘accumulateur avec l‘outil / l‘appareil électrique.**
- **Conservez le chargeur propre et à l‘abri de l‘humidité et de la pluie. N‘utilisez jamais le chargeur en plein air.** La pollution et la pénétration d‘eau augmentent le risque de décharge électrique.
- **Le chargeur ne peut être utilisé qu‘avec l‘accumulateur original adéquat.** Le chargement d‘un autre accumulateur peut entraîner des blessures ou déclencher un incendie.
- **Evitez les dommages mécaniques sur le chargeur.** Ils peuvent entraîner des courts-circuits intérieurs.
- **Le chargeur ne doit pas être utilisé sur un support combustible (par exemple, du papier, des textiles).** Il existe un risque d‘incendie en raison du réchauffement qui se produit lors du chargement.
- Si le câble d’alimentation est endommagé, il doit être remplacé par le fabricant, son service après vente ou des personnes de qualification similaire afin d’éviter un danger.
- L’accumulateur de votre appareil est livré seulement partiellement chargé et doit être chargé correctement avant d’être d’utilisé pour la première fois. Pour la première charge, il est recommandé de charger la batterie pendant environ 5 heure. Enfichez la batterie dans le support et connectez le chargeur au réseau électrique.
- Retirez la fiche de secteur lorsque la batterie est complètement chargée et retirez le chargeur de l’appareil. Le temps de chargement est d’environ 5 heure.
- Ne laissez pas la batterie continuellement en charge. Cela peut endommager les cellules de la batterie. Remarque : de petites charges successives et trop nombreuses peuvent endommager les cellules de la batterie. Ne procéder au rechargement que si l’appareil fonctionne trop lentement.
- Ne chargez pas de batterie non rechargeable dans le chargeur.

9) AUTRES RISQUES

Même si vous utilisez cet outil électrique de manière conforme, il existe malgré tout d’autres risques. Les dangers suivants peuvent se produire en fonction de la méthode de construction et du modèle de cet outil électrique :

a) Coupures
b) Dommages affectant l’ouïe si aucune protection d’ouïe appropriée n’est portée.
c) Ennuis de santé engendrés par les vibrations affectant les bras et les mains si l’appareil est utilisé pendant une longue période ou s’il n’est pas employé de manière conforme ou correctement entretenu.

Avertissement ! Pendant son fonctionnement cet outil électrique produit un champ électromagnétique qui, dans certaines circonstances, peut perturber des implants médicaux actifs ou passifs. Pour diminuer le risque de blessures graves ou mortelles, nous recommandons aux personnes portant des implants médicaux de consulter leur médecin et le fabricant de l'implant médical avant d'utiliser cette machine.

Opération de chargement

N'exposez pas l'accumulateur à des conditions extrêmes telles que chaleur et chocs. Il existe un risque de blessure par échappement de la solution d'électrolyte ! En cas de contact avec la peau ou les yeux rincez avec de l'eau les parties concernées ou un neutralisateur et consultez un médecin.

Ne chargez l'accumulateur que dans des locaux secs.
La surface extérieure de l'accumulateur doit être propre et sèche avant que vous ne connectiez le chargeur.
Il existe un danger de blessures par décharge électrique.

Ne procédez à la charge qu'avec le chargeur original ci-joint. Faites attention à ce que l'appareil ne soit pas chargé sans interruption pendant plus de 5 heures. L'accumulateur et l'appareil pourraient être endommagés et avec un temps de chargement plus long, vous consommez inutilement de l'énergie. En cas de surcharge, vous perdez vos droits à garantie.

- Avant la première utilisation, chargez l'accumulateur. Ne chargez pas l'accumulateur pendant de courtes durées plusieurs fois de suite
- Chargez l'accumulateur si l'appareil fonctionne trop lentement.
- Un temps de fonctionnement nettement réduit malgré une charge complète indique que l'accumulateur est usé et doit être remplacé. Utilisez seulement un accumulateur de rechange d'origine que vous pouvez acheter auprès du service après-vente.
- Quel que soit le cas, respectez toujours les consignes de sécurité ainsi que les prescriptions et les instructions relatives à la protection de l'environnement.
- Les pannes qui sont dues à une manutention incorrecte ne sont pas prises en compte par la garantie.

Retirer / utiliser l'accu



1. Pour retirer l'accumulateur (16) de l'appareil, appuyez sur la touche de déverrouillage (17) de l'accumulateur et retirez l'accumulateur.
2. Pour insérer l'accumulateur (16) poussez l'accumulateur dans l'appareil le long de la glissière (20) dans l'appareil. Vous devez entendre un clic.

N'utilisez l'accumulateur que si l'appareil est complètement monté. Il existe un risque de blessure !

Charger l'accu

Chargez l'accumulateur, si le dernier voyant DEL de l'annonce d'état de chargement (
18) change de

couleur et passe du vert à orange / rouge.
L'annonce de chargement du chargeur (A 19) s'allume en rouge au début et pendant le processus de chargement. A la fin du processus de chargement l'annonce de chargement passe au vert.

C

1. S'il y a lieu, retirez l'accumulateur (16) de l'appareil.
2. Insérez l'accumulateur (16) dans l'orifice de chargement du chargeur (19). Vous devez entendre un clic.
3. Connectez le chargeur (19) à une prise de courant.
   L'annonce de chargement (20) s'allume :
4. Une fois l'opération de chargement terminée, séparez le chargeur (19) du réseau.
5. Appuyez sur la touche de déverrouillage (A 17) de l'accumulateur (16) et retirez l'accumulateur du chargeur (19).

Accus usagés

- Un temps de fonctionnement nettement réduit malgré la charge indique que l'accumulateur est usé et doit être remplacé. Utilisez seulement un pack d'accumulateur de remplacement d'origine que vous pouvez acheter auprès du service après-vente.
- Quel que soit le cas, faites attention aux consignes de sécurité ainsi qu'aux prescriptions et aux instructions concernant la protection de l'environnement en vigueur (voir «Nettoyage et Entretien»).

Consignes de montage

N'utilisez l'accumulateur que si l'appareil est complètement monté. Il existe un risque de blessure !

A **Accoupler l'appareil :**

1. Tournez la fermeture pivotante noire (24) sur la tête de moteur (10) jusqu'à ce que les évidements coïncident avec ceux situés dans le boîtier vert. Symbole verrou ouvert .
2. Lorsque vous insérez le tube télescopique (9) faites attention aux différentes épaisseurs des éléments en matière plastique du tube. Une seule position est possible.
3. Insérez l'extrémité du tube télescopique (9) jusqu'à la butée dans l'ouverture de la tête de moteur (10). Lorsque la position est correcte, la vis à tête cruciforme sur le tube n'est plus visible.
4. Pour verrouiller, tournez d'environ 45 ° la serrure pivotante (24) dans le sens des aiguilles d'une montre. Symbole verrou fermé .

D **Monter le carter de protection :**

1. Placez le carter de protection (14) sur la tête de moteur (10) et vissez avec les 3 vis à tête cruciforme.

E **Monter la poignée supplémentaire :**

2. Séparez les extrémités de la poignée supplémentaire (5) et poussez sur la prise de poignée (21).

3. Vissez la poignée supplémentaire (5) avec la vis de poignée (22).

F **Monter l'unité de coupe :**

4. Placez le disque de coupe (12) sur l'axe. Il n'y a qu'une seule position de montage. Vissez le disque de coupe (12) à l'axe. Faites attention au filet à gauche. Veuillez vérifier que la vis est correctement fixée. Placez la plaquette de coupe (13) sur la goupille (23) de la plaque de coupe (12) et tirez vers le dehors jusqu'à enclenchement.

Des plaquettes de coupe de rechange trouvent dans la boîte de stockage (4) de la poignée supplémentaire (5).

B **Insérer l'accu :**

5. Pour insérer l'accumulateur (16) poussez l'accumulateur dans l'appareil le long de la glissière (20) dans l'appareil. Vous devez entendre un clic

Mise en service

Attention : Risque de blessure! N'utilisez pas l'appareil sans carter de protection. Pour travailler avec l'appareil, portez des vêtements appropriés ainsi qu'une protection oculaire et une protection d'ouïe.
Avant chaque utilisation, vérifiez que l'appareil est en état de fonctionnement. L'interrupteur Marche/Arrêt et le blocage de mise en marche ne doivent pas être bloqués. Après avoir relâché le commutateur, vous devez arrêter l'appareil. Si un commutateur est endommagé, vous ne pouvez plus travailler avec l'appareil.

Veuillez observer les normes de protection contre les nuisances acoustiques ainsi que les prescriptions et directives locales en vigueur.

Mise sous et hors tension

Pendant le travail, assurez-vous d'avoir une position stable et tenez fermement l'appareil avec les deux mains à bonne distance de votre corps.
Avant de mettre l'appareil sous tension, vérifiez que celui-ci n'est pas gêné par un quelconque objet.

A
1. Assurez-vous que l'accumulateur (16) est bien inséré (cf. «Instructions de montage - Insérer l'accu").
2. Pour la mise sous tension, avec le pouce, actionnez le blocage de mise en marche (3) et appuyez alors sur l'interrupteur Marche/Arrêt (2). Relâchez le blocage de mise en marche.
3. Pour la mise hors tension, relâchez la pression sur l'interrupteur Marche/Arrêt (2). Un fonctionnement en continu n'est pas possible.

Après la mise hors tension de l'appareil, le dispositif de coupe continue de tourner encore pendant un certain temps. Laissez le dispositif de coupe s'arrêter complètement. Ne touchez pas la plaquette de coupe en mouvement et ne la ralentissez pas. Risque de blessure !

Contrôler l’état de chargement de l’accu

L’affichage d’état de chargement (A 18) indique l’état de chargement de l’accu (A 16).

Appuyez sur le bouton PRESS de l’accu. L’état de chargement de l’accu est indiqué par l’éclairage de la lampe DEL correspondante.

Chargez l’accumulateur, si le dernier voyant DEL de l’annonce d’état de chargement (A 18) change de couleur et passe du vert à orange / rouge.

G Réglages sur l’appareil

Régler la poignée supplémentaire :
Vous pouvez mettre la poignée supplémentaire dans différentes positions. Mettez la poignée de telle sorte que la plaque de coupe soit inclinée dans une position de travail légèrement en avant.

① Desserrez la vis de poignée (22) et déplacez la poignée supplémentaire (5) dans la position souhaitée. Resserrez la vis de poignée.

Régler la hauteur:
Le tube télescopique vous permet de régler l‘appareil à votre taille.

② Desserrez la douille filetée  (8). Amenez le tube télescopique (9) à la longueur souhaitée et revissez la douille filetée.

Régler l’angle de coupe :
Avec l‘angle d‘attaque modifié, vous pouvez ainsi accéder à des lieux inaccessibles, par exemple sous des bancs et des avancées.

③ Appuyez sur la pédale (15) du boîtier moteur et inclinez le tube télescopique (9). 4 positions sont possibles (lire également „instructions de travail“).

Régler la poignée :
La poignée peut être tournée de 90 ° et 180 ° (voir aussi „Instructions de travail“).

④ Poussez le verrou (7) vers le bas et tournez la poignée (6) 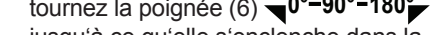

jusqu‘à ce qu‘elle s‘enclenche dans la position souhaitée.

Régler l‘étrier d‘écartement (protections des fleurs) :
L‘étrier d‘écartement tient à distance du dispositif de coupe les plantes et les fleurs qui ne doivent pas être coupées.

⑤ Poussez l’étrier d’écartement (11) en avant. Si l’étrier d’écartement n’est pas nécessaire, poussez-le en arrière, dans la position d’arrêt.

Consignes d’utilisation

Attention – Risque de blessure !
- Ne coupez pas d’herbe humide ou mouillée.
- Avant la mise en marche de l‘appareil assurez-vous que la plaque de coupe n‘est pas au contact de pierres, de roches ou d‘autres corps hétérogènes.
- Mettez l’appareil en marche avant de vous approcher de l’herbe à couper.
- Evitez de solliciter excessivement l’appareil lors du travail.
- Evitez tout contact avec des

obstacles solides (pierres, murs, clôtures en bois, etc.). En effet, dans pareil cas, vous constaterez que le fil s'use beaucoup plus vite. Servez-vous du rebord du carter de protection pour maintenir l'appareil à une distance correcte.

Couper l'herbe



Coupez l'herbe en faisant pivoter l'appareil vers la droite et vers la gauche, par mouvements de va-et-vient, comme pour faucher. Coupez lentement et, lors de la coupe, maintenez l'appareil incliné à 30° environ vers l'avant.
Coupez l'herbe longue couche par couche, en partant du haut vers le bas.

Coupe verticale / coupe des bordures

Lorsque la plaque de coupe est en position verticale, il faut être particulièrement prudent et faire attention. Maintenez une distance suffisante avec le dispositif de coupe pour éviter de vous blesser.

H **Réglages pour la coupe verticale :**
Pour couper des buissons et les éléments pentus dirigez l'appareil lentement vers la droite et vers la gauche.
- Poignée : 180° (voir G ④)
- Angle de coupe : 0° (voir G ③)
- Etrier d'écartement en position de stockage

J **Réglages pour la coupe des bordures de gazon :**
Pour ajuster les bords du gazon, déplacez l'appareil lentement le long des bords du gazon.
- Poignée : 90° (voir G ④)
- Angle de coupe : 90° (voir G ③)
- Etrier d'écartement en position de stockage

Nettoyage et entretien

Faites exécuter par notre service après-vente les travaux de réparation et les opérations de maintenance qui ne sont pas décrits dans ce guide. Utilisez seulement des pièces d'origine. Risque de blessure !

Avant tout travail, mettez l'appareil hors tension et retirez l'accumulateur de l'appareil.

Exécutez à intervalles réguliers les travaux de nettoyage et les opérations de maintenance décrits ci-dessous. Vous bénéficierez ainsi d'une utilisation longue et sûre de votre appareil.

Nettoyage

L'appareil ne doit pas être aspergé avec de l'eau ou immergé dans l'eau. Il existe un danger de décharge électrique !

- Conservez propres les fentes de ventilation, le boîtier moteur et les poignées de l'appareil. Pour ce faire, utilisez un chiffon humide ou une brosse. N'utilisez aucun produit de nettoyage ou solvant. Vous pourriez endommager irréparablement l'appareil.
- Après chaque utilisation de l'appareil,

retirez l'herbe et la terre se trouvant dans le carter de protection et le dispositif de coupe.
- Pour un nettoyage intensif du dispositif de coupe, retirez la plaquette de coupe (13) (voir „Changer la plaquette de coupe“) et nettoyez la goupille (24) avec une lame aiguisée.

Travaux généraux de maintenance

- Avant et après chaque utilisation, vérifiez qu'il n'ya aucune pièce usée, endommagée ou manquante sur l'appareil.
  Vérifiez que les vis sont solidement fixées sur la plaque de coupe.
- Vérifiez que les couvercles et les appareillages de protection sont correctement positionnés et qu'ils ne sont pas endommagés. Le cas échéant, procédez à un échange.

Changer la plaquette de coupe

F

1. Poussez la plaquette de coupe (13) vers l'intérieur et poussez la en dehors de la cheville (23) de la plaque de coupe (12).
2. Placez la nouvelle plaquette de coupe (13) sur la goupille (23) et tirez celle-ci vers l'extérieur jusqu'à enclenchement.

Rangement

- Rangez l'appareil à un endroit sec et protégé de la poussière et surtout hors de la portée des enfants.
- Ne déposez pas l'appareil sur le carter de protection. Le plus judicieux est de le suspendre par sa poignée supérieure de sorte que le carter de protection ne soit pas au contact d'autres objets. Ainsi, le carter de protection ne peut pas se déformer, ne peut pas modifier ses dimensions et ne peut pas perdre ses propriétés de sécurité.
- Evitez le stockage dans des conditions de froid ou de chaleur extrême afin que l'accumulateur ne perde pas ses capacités.
- Avant tout stockage de longue durée, retirez l'accumulateur de l'appareil et chargez-le complètement.

Elimination et protection de l'environnement

Retirez l'accumulateur de l'appareil et déposez l'appareil, l'accumulateur, les accessoires et l'emballage dans un centre de recyclage écologiquement.



Les machines n'ont pas leur place dans les ordures ménagères.



Ne jetez pas les accumulateurs dans les ordures ménagères, dans un feu (danger d'explosion) ou dans l'eau. Les accumulateurs endommagés peuvent nuire à l'environnement et à votre santé, si des liquides ou des vapeurs toxiques s'en échappent.

- Portez l'appareil à un point de recyclage. Les différentes composantes en plastique et en métal peuvent être séparées selon leur nature et subir un recyclage. Demandez des précisions à notre centre de services
- Jetez les accumulateurs en état déchargé. Nous recommandons de recouvrir les bornes avec un adhésif afin d'éviter tout court-circuit. N'ouvrez pas l'accumulateur.

- Eliminez les accumulateurs en respectant les instructions locales. Déposez les accumulateurs dans une déchèterie récupérant les anciennes batteries et où ceux-ci seront livrés à un centre de recyclage écologique. Renseignez-vous auprès de votre déchetterie locale ou auprès de notre service après-vente.
- Nous exécutons gratuitement l'élimination des déchets de vos appareils renvoyés défectueux.
- Jetez les déchets de coupe dans le composte et non pas dans les ordures ménagères.

Dépannage

Problème	Cause possible	Elimination des pannes
L'appareil ne démarre pas	Accu (16) déchargé	Charger l'accu (16) (voir „Processus de chargement“)
	Accu (16) non inséré	Mettre en place l'accu (16) ((voir „Utilisation“)
	Interrupteur Marche/Arrêt (2) défectueux	Réparation par le service après-vente
	Moteur défectueux	
L'appareil travaille par interruptions	Contact interne intermittent	Réparation par le service après-vente
	Commutateur Marche/ Arrêt (2) défectueux	
Fortes vibrations Bruits élevés	Plaquette de coupe (13) cassée	Changer la plaquette de coupe (13) (voir „Nettoyage et maintenance“)
	Dispositif de coupe sale	Nettoyer le dispositif de coupe (voir „Nettoyage et maintenance“)
	Moteur défectueux	Réparation par le service après-vente
Mauvais résultats de la coupe	Plaquette de coupe (13) cassée	Changer la plaquette de coupe (13) (voir „Nettoyage et maintenance“)
	Dispositif de coupe sale	Nettoyer le dispositif de coupe (voir „Nettoyage et maintenance“)
	Accu (16) non complètement chargé	Charger l'accu (16) (voir „Processus de chargement“)

Pièces de rechange

Vous pouvez commander les pièces de rechange auprès de votre founisseur. Il est absolument nécessaire que vous précisiez le type de l'appareil et le numéro de commande dans votre commande.

Plaquettes de coupe
(paquet de 20).....91099379
Accumulateur.....91099396
Chargeur EU.....91100552
Chargeur UK.....91100554

Si d'autres pièces détachées sont nécessaires, reportez-vous à la vue éclatée pour le numéro de pièce.

Garantie

Nous accordons 24 mois de garantie pour cet appareil.
Les dommages dûs à une usure naturelle, à une surcharge ou à une utilisation non conforme aux instructions sont exclus de la garantie. Certains éléments subissent une usure normale et restent exclus de la garantie
La garantie s'applique aux défauts de matériel ou aux défauts de fabrication. Cette garantie ne s'étend pas aux parties du produit qui sont exposées à une usure normale et peuvent être donc considérées comme des pièces d'usure (par exemple le filtre ou des inserts) ou pour des dommages affectant les parties fragiles (par exemple les commutateurs, l'accumulateur ou les parties qui sont en verre).
De plus, l'observation des instructions données dans cette notice concernant le nettoyage et l'entretien de l'appareil représente une condition préalable pour l'application de la garantie.

Il est remédié aux dommages survenus suite à un défaut de matériel ou de fabrication par la livraison de pièces de rechange ou par une réparation, à condition que l'appareil soit retourné non démonté à notre distributeur accompagné de la facture d'achat et du justificatif de garantie.

Service de réparation

Vous pouvez faire effectuer les réparations non couvertes par la garantie par notre Centre de services avec une facturation.
Notre Centre se tient à votre disposition pour le calcul d'un devis. Nous ne pouvons accepter que les envois d'appareils correctement empaquetés et suffisamment affranchis.
Si vous demandez l'application d'un cas de garantie autorisé, nous vous prions de bien vouloir prendre contact avec notre centre de service. Vous recevrez des renseignements supplémentaires sur le traitement de votre réclamation.
Attention: En cas de réclamation ou de service, envoyez votre appareil nettoyé et avec la mention de la défectuosité à l'adresse de notre Centre de services..
Les appareils expédiés sans affranchissement (marchandises encombrantes, express ou autres envois exceptionnels) ne sont pas acceptés.
Nous exécutons gratuitement l'élimination des déchets de vos appareils renvoyés défectueux.

Indice

Introduzione 65
Scopo.....65
Descrizione generale.....66
Contenuto della confezione 66
Vista d'insieme.....66
Descrizione delle funzioni 66
Dati tecnici 66
Consigli di sicurezza.....67
Simboli 67
Indicazioni di sicurezza generali per utensili elettrici 68
Carica.....72
Rimozione/inserimento batteria 73
Ricarica della batteria 73
Batterie consumate.....73
Istruzioni per il montaggio.....73
Comando.....74
Accensione e spegnimento.....74
Controllo dello stato di carica della batteria.....75
Regolazioni sull'apparecchio 75
Tagliare l'erba 76
Taglio verticale/taglio dei bordi del prato.....76
Pulizia e manutenzione.....76
Pulizia 76
Lavori di manutenzione generici 77
Sostituzione delle piastrine di taglio 77
Conservazione 77
Smaltimento/Tutela dell'ambiente.....77
Ricerca guasti.....78
Ricambi 78
Garanzia 79
Servizio di riparazione 79
Traduzione della dichiarazione di conformità CE originale.....112
Disegno esploso.....114
Grizzly Service-Center 115

Introduzione



Si prega di leggere con attenzione le presenti istruzioni per l'uso la prima volta che si usa l'apparecchio. Conservare con cura il presente manuale d'uso e consegnarlo al successivo utilizzatore prestando attenzione che sia sempre a disposizione di chi usa l'apparecchio.

Scopo

L'apparecchio è destinato esclusivamente al taglio di erba in giardini e lungo i bordi di aiuole. Ogni altro utilizzo, non autorizzato espressamente nelle presenti istruzioni, può condurre a danni all'apparecchio e a un serio pericolo per l'utilizzatore.
Non utilizzare l'apparecchio per il taglio di siepi o cespugli.
L'apparecchio è destinato all'uso da parte di persone adulte. I giovani al di sopra dei 16 anni potranno utilizzare l'apparecchio solo sotto sorveglianza di un adulto.
L'operatore o utilizzatore è responsabile per danni e incidenti a persone o cose.
Il produttore non sarà responsabile per danni causati da un utilizzo non conforme alle presenti istruzioni o per un utilizzo improprio. Questo apparecchio non è adatto per l'uso industriale.
In caso di un impiego per uso industriale decade la garanzia.

IT

Descrizione generale

Contenuto della confezione

Rimuovere l'apparecchio dalla confezione e controllare se è completo:

- Trimmer
- Copertura protettiva
- Impugnatura aggiuntiva
- 20 Piastrine di taglio
- Caricabatteria
- Batteria
- Istruzioni per l'uso

Vista d'insieme

A
1 Impugnatura superiore
2 Interruttore di accensione/spegnimento
3 Blocco di accensione
4 Scatola di conservazione per piastrine di taglio (non a vista)
5 Impugnatura aggiuntiva
6 Manico
7 Blocco per la regolazione del manico
8 Bussola a vite per regolazione lunghezza
9 Tubo telescopico
10 Testa motore
11 Staffa distanziatrice (protezione fiori)
12 Disco di taglio
13 Piastrina di taglio
14 Copertura protettiva
15 Paletto per la regolazione dell'angolo di inclinazione
16 Batteria
17 Tasto di sblocco batteria
18 Indicatore dello stato di carica della batteria
19 Caricabatteria

B
20 Guida di scorrimento

E
21 Sede del manico
22 Posta sul manico

F
23 Perno

!
Troverete le figure relative all'uso ed alla manutenzione nelle pagine 2 e 3.

Descrizione delle funzioni

Il trimmer a batteria portatile a mano è dotato di un sistema lama-piastra di taglio di plastica come dispositivo di taglio.
Inoltre, l'apparecchio è dotato di una testa motore orientabile, un manico telescopico di alluminio regolabile e di una staffa distanziatrice.
Per la protezione dell'utilizzatore l'apparecchio è dotato di un dispositivo di protezione che copre l'attrezzatura di taglio.
La funzione delle parti è descritta nelle seguenti descrizioni.

Dati tecnici

Apparecchio

Tensione del motore ..... 18 V⎓
Numero di giri a vuoto .....9000 min^{-1}
Classe di protezione..... III
Durata .....max. 50 min*
Diametro di taglio .....25 cm
Peso (senza caricabatteria).....2,2 kg
Livello di pressione sonora (L_{pA})..... 67,3 dB(A), K_{pA}=2,63 dB(A)
Livello di potenza sonora (L_{wA})
garantito..... 94 dB(A)
misurata..... 89 dB(A); K=1,94 dB(A
Vibrazione (a_n) all'impugnatura
superiore ..... 1,9 m/s^2, K=1,5 m/s^2
aggiuntiva ..... 2,2 m/s^2, K=1,5 m/s^2

Accumulatore (Li-Ion)
Tensione nominale ..... 18 V⎓
Capacità ..... 1,5 Ah
Tempo di ricarica .....ca. 5 h

Caricabatteria.....JLH082100350G
Assorbimento nominale..... 12 W
Tensione di entrata / Input
..... 100-240V~50/60Hz
Tensione d uscita / Output21 V⎓300mA
Classe di protezione..... ⧈ II
Tipo di protezione..... IP20

** La durata effettiva di una batteria completamente carica sotto sollecitazione dipende dalla modalità di lavoro e dal tipo di sollecitazione durante il taglio.*

I valori di rumorosità e vibrazione sono stati determinati conformemente alle prescrizioni e norme citate nella dichiarazione di conformità.
Ci si riserva il diritto di apportare variazioni tecniche ed ottiche senza preavviso nell'ambito dello sviluppo del prodotto.
Tutte le dimensioni, indicazioni e dati delle presenti istruzioni per l'uso sono pertanto non vincolanti. Non si accetta pertanto alcuna rivendicazione di diritti a fronte delle presenti istruzioni per l'uso.

Consigli di sicurezza

Osservare le indicazioni di sicurezza durante l'uso dell'apparecchio.

Simboli

Raffigurazioni sull'apparecchio


Attenzione!


Prima dell'uso dell'apparecchio, leggere attentamente e interamente le istruzioni per l'uso.


Indossare protezioni per gli occhi e cuffie per le orecchie.


Dopo lo spegnimento dell'apparecchio, il disco di taglio continua a girare per alcuni secondi. Tenere lontani mani e piedi.


Non esporre l'apparecchio all'umidità. Non lavorare quando piove e non tagliare erba bagnata.



Tenere una distanza di sicurezza a terzi. Potrebbero essere ferite da corpi estranei catapultati.


Rimuovere la batteria prima di eseguire lavori di manutenzione.



Dati del livello di rumorosità L_{WA} in dB


Le apparecchiature non si devono smaltire insieme ai rifiuti domestici.


Diametro di taglio

Simboli sull' accumulatore



Non gettare l'accumulatore nei rifiuti, nel fuoco o in acqua.



Non esporre l'apparecchio a forti irradiazioni solari per periodi prolungati e non posizionarli su corpi riscaldanti (max. 60°C).


Introdurre le batterie nei contenitori adibiti alla raccolta di batterie consumate, dove vengono consegnate a un centro di riciclaggio.

Simboli sull'apparecchiatura carica-batterie


Attenzione!


Antecedentemente alla prima messa in esercizio leggere attentamente le istruzioni per l'uso.


Il carica-batterie può essere utilizzato per la ricarica, all'interno di locali.


Limitazione della temperatura di sicurezza


Classe di protezione II


Le apparecchiature non si devono smaltire insieme ai rifiuti domestici.

Simboli nelle istruzioni


Simboli dei pericoli con apposite indicazioni per prevenire danni a persone o cose.


Simboli dei divieti (al posto del punto esclamativo, viene spiegato il divieto) con indicazioni relative alla prevenzione di danni.


Simboli di avvertenza con informazioni relative ad un migliore trattamento dell'apparecchio.

Indicazioni di sicurezza generali per utensili elettrici


ATTENZIONE! Leggere tutte le indicazioni di sicurezza e le istruzioni. La mancata osservanza delle indicazioni di sicurezza e delle istruzioni possono provocare scosse elettriche, incendi e/o lesioni gravi.

Conservare tutte le indicazioni di sicurezza e le istruzioni per una consultazione futura.

Il termine usato nelle indicazioni di sicurezza „Utensile elettrico" si riferisce a utensili elettrici azionati con tensione di rete (con cavo di rete) e a utensili elettrici azionati con accumulatori (senza cavo di rete).

1) SICUREZZA SUL POSTO DI LAVORO

a) Tenere la zona di lavoro pulita e ben illuminata. Disordine o zone di lavoro non sufficientemente illuminate possono causare infortuni.

b) Non lavorare con l'utensile elettrico in un ambiente a rischio di esplosioni, nel quale sono presenti liquidi, gas o polveri infiammabili. Utensili elettrici generano scintille che possono infiammare la polvere o i vapori.

c) Tenere bambini e altre persone lontane durante l'uso dell'utensile. In caso di distrazioni si può perdere il controllo dell'apparecchio.

2) SICUREZZA ELETTRICA

a) La spina di allacciamento dell'utensile elettrico deve essere adatto alla presa. La spina non deve essere modificata in alcun modo. Non usare un adattatore insieme a utensili elettrici collegati a massa. Spine non modificate riducono il rischio di scosse elettriche.

b) Evitare il contatto del corpo con superfici collegate a massa, come anche da tubi, termosifoni, fornelli e frigoriferi. Aumento del pericolo di scosse elettriche, quando il corpo è collegato a massa.

c) **Tenere gli utensili elettrici lontani dalla pioggia e dall‘umidità.** L‘infiltrazione di acqua nell‘utensile elettrico aumenta il pericolo di scosse elettriche.
d) **Non usare il cavo per trasportare, appendere l‘utensile elettrico o per staccare la spina dalla presa. Tenere il cavo lontano da calore, olio, spigoli vivi o componenti in movimento.** Cavi danneggiati o attorcigliati aumentano il rischio di una scossa elettrica.
e) **Quando si lavora con un utensile elettrico all‘aperto, usare solo prolunghe adatte anche per l‘esterno.** L‘uso di una prolunga adatta per l‘esterno riduce il rischio di scosse elettriche.
f) **Se non è possibile evitare l‘uso dell‘utensile elettrico in un ambiente umido, usare un interruttore di sicurezza per correnti di guasto con una corrente di accensione di 30 mA o meno.** L‘impiego di un interruttore di sicurezza per correnti di guasto riduce il rischio di scosse elettriche.

3) SICUREZZA DELLE PERSONE

a) **Prestare attenzione ai propri movimenti e lavorare con l‘utensile elettrico usando raziocinio. Non usare un utensile elettrico, quando si è stanchi o si è sotto effetto di droghe, alcol o farmaci.** Un attimo di disattenzione durante l‘uso dell‘utensile elettrico può causare lesioni gravi.
b) **Indossare un‘attrezzatura di sicurezza personale e sempre occhiali protettivi.** Indossando un‘attrezzatura di sicurezza personale, come maschera antipolvere, scarpe di sicurezza antiscivolo, casco o protezione dell‘udito a seconda dell‘impiego dell‘utensile elettrico si riduce il pericolo di lesioni.
c) **Evitare la messa in esercizio incustodita. Assicurarsi che l‘utensile elettrico sia spento, prima di allacciarlo all‘alimentazione elettrica e/o all‘accumulatore, di sollevarlo o trasportarlo.** Se durante il trasporto dell‘utensile elettrico si tiene il dito sull‘interruttore oppure si allaccia l‘apparecchio all‘alimentazione elettrica in condizioni accese, possono verificarsi infortuni.
d) **Rimuovere gli strumenti di regolazione o i cacciaviti, prima di accendere l‘utensile elettrico.** Un utensile o un cacciavite che si trova in un componente rotante dell‘apparecchio, può provocare lesioni.
e) **Evitare una postura anormale. Garantire una posizione stabile e mantenere l‘equilibrio in ogni momento.** In questo modo l‘utensile elettrico può essere controllato meglio in situazioni impreviste.
f) **Indossare abbigliamento adeguato. Non indossare abiti larghi o gioielli. Tenere i capelli, l‘abbigliamento e i guanti lontani dalle parti in movimento.** Capi di abbigliamento larghi, gioielli o capelli lunghi possono essere catturati dalle parti in movimento.
g) **Se è possibile montare dispositivi di aspirazione e raccolta polveri, assicurarsi che questi siano allacciati in modo corretto e vangano utilizzati nel modo giusto.** L‘uso di un aspiratore può ridurre i rischi causati dalla polvere.

4) USO E TRATTAMENTO DELL‘UTENSILE ELETTRICO

a) **Non sovraccaricare l‘apparecchio. Usare l‘utensile elettrico destinato al tipo di lavoro da svolgere.** Con l‘utensile elettrico adatto si lavora in modo mi-

gliore e più sicuro nel campo di potenza specificato.

b) **Non usare utensili elettrici con l'interruttore difettoso.** Un utensile elettrico che non può essere acceso o spento è pericoloso e deve essere riparato.

c) **Staccare la spina dalla presa e/o rimuovere l'accumulatore, prima di eseguire le regolazioni dell'apparecchio, di sostituire gli accessori o di deporre l'apparecchio.** Questa misura previene l'avviamento involontario dell'utensile elettrico.

d) **Conservare gli utensili elettrici non usati fuori dalla portata di bambini. Non lasciare usare l'apparecchio a persone che non hanno familiarizzato con lo stesso o che non hanno letto le istruzioni.** Utensili elettrici sono pericolosi se usati da persone inesperte.

e) **Trattare gli utensili elettrici con cura. Controllare se le parti in movimento funzionano perfettamente e non si inceppano, se sono presenti parti spezzate o danneggiate che possono compromettere il funzionamento dell'utensile elettrico. Fare riparare le parti danneggiate prima dell'impiego dell'apparecchio.** Le cause di molti infortuni risiedono in una scarsa manutenzione degli utensili elettrici.

f) **Tenere gli utensili da taglio appuntiti e puliti.** Utensili da taglio curati con bordi taglienti appuntiti si inceppano meno facilmente e sono più facili da maneggiare.

g) **Usare l'utensile elettrico, gli accessori e i ricambi ecc. conformemente alle istruzioni. A tale proposito tenere in considerazione le condizioni di lavoro e l'attività da svolgere.** L'uso di utensili elettrici per scopi diversi da quelli previsti può generare situazioni pericolose.

5) TRATTAMENTO E USO ACCURATO DI APPARECCHI A BATTERIA

a) **Ricaricare le batterie solo con caricabatteria consigliati dal produttore.** Un caricabatteria adatto per un determinato tipo di batterie è a rischio di incendio se viene usato con altri tipi di batteria.

b) **Usare solo batterie previste per gli elettrodomestici.** L'uso di altre batterie può causare lesioni e pericolo di incendio.

c) **Tenere la batteria non usata lontana da graffe, monete, chiavi, chiodi, viti o altri oggetti di minuteria metallici che possono causare un cavallottamento dei contatti.** Un corto circuito tra i contatti della batteria può causare ustioni o incendi.

d) **In caso di un'applicazione non corretta possono verificarsi fuoriuscite di liquidi dalla batteria. Evitare il contatto. In caso di contatto involontario, sciacquare con acqua. Se il liquido viene a contatto con gli occhi, consultare anche un medico.** Fuoriuscite di liquido della batteria può causare irritazioni della pelle o ustioni.

6) ASSISTENZA TECNICA

a) **Fare riparare l'utensile elettrico da personale specializzato qualificato e solo con ricambi originali.** In questo modo si garantisce il mantenimento della sicurezza dell'utensile elettrico.

7) INFORMAZIONI DI SICUREZZA SPECIFICHE PER L'APPARECCHIO SENZA FILO

a) **Assicurarsi che l'apparecchio sia spento prima di inserire la batteria.** L'inserimento di una batteria in un

elettrodomestico acceso può causare infortuni.

b) **Caricare le batterie solo in ambienti interni, il caricabatteria non adatto per l'uso esterno.**
c) **Per ridurre il rischio di scosse elettriche, staccare la spina del caricabatteria dalla presa, prima di pulirlo.**
d) **Non esporre l'apparecchio a forti irradiazioni solari per periodi prolungati e non posizionarli su corpi riscaldanti.** Il calore danneggia la batteria e genera pericolo di esplosioni.
e) **Lasciare raffreddare una batteria surriscaldata prima di ricaricarla.**
f) **Non aprire la batteria e prevenire eventuali danneggiamenti meccanici della batteria.** Pericolo di corto circuito e di fuoriuscita di vapori che irritano le vie respiratorie. Assicurare sufficiente aerazione e in caso di disturbi consultare anche un medico.
g) **Non usare batterie non ricaricabili!**

8) TRATTAMENTO CORRETTO DEL CARICABATTERIA

- L'apparecchio non è adatto all'uso da parte di persone (compresi bambini) con facoltà fisiche, sensoriali o mentali limitate o con scarse esperienze o conoscenze; a meno che non siano sorvegliati da una persone responsabile per la loro sicurezza o abbiamo ricevuto istruzioni su come usare l'apparecchio.
- Tenere l'apparecchio lontano da bambini e animali domestici. Bambini devono essere sorvegliati per assicurarsi che non giochino con l'apparecchio.
- **Per ricaricare la batteria usare esclusivamente il caricabatteria fornito.** Pericolo di incendio e di esplosione.
- **Controllare prima di ogni uso il caribatteria, il cavo e la spina e fare effettuare eventuali riparazioni solo da personale specializzato qualificato e solo con ricambi originali. Non usare un caricabatterie difettoso e non aprirlo autonomamente.** In questo modo si garantisce il mantenimento della sicurezza dell'apparecchio.
- **Prestare attenzione che la tensione di rete corrisponda ai dati della targhetta sul caricabatteria.** Pericolo di scosse elettriche.
- **Staccare il caricabatteria dalla rete, prima di chiudere o aprire i collegamenti con la batteria/ l'elettrodomestico/l'apparecchio.**
- **Tenere il caricabatteria pulito e lontano dall'umidità e dalla pioggia. Non usare mai il caricabatteria all'aperto.** A causa di infiltrazioni di sporcizia e di acqua aumenta il rischio di scosse elettriche.
- **Il caricabatteria deve essere azionato solo con le batterie originali.** Ricaricare altre batterie può causare lesioni e pericoli di incendio.
- **Prevenire danneggiamenti meccanici del caricabatteria.** Possono portare a corto circuiti interni.
- **Il caricabatteria non deve essere azionato su una superficie infiammabile (p. es. carta, tessuti).** Pericolo di incendio a causa del surriscaldamento generato durante il caricamento.
- Nel caso in cui la conduttura di collegamento di caricabatteria venga danneggiata, deve essere sostituita da parte del produttore o dal servizio di assistenza cliente dello stesso oppure da una persona qualificata, al fine di evitare pericoli.
- La batteria del vostro apparecchio viene fornito solo parzialmente precaricato e deve essere caricato per la prima volta completamente prima dell'uso. Come prima volta si consiglia di caricare la

batteria per ca. 1 ora. Inserire la batteria nell'attacco e collegare il caricabatteria alla rete elettrica.
- Staccare la spina quando la batteria è completamente carica e staccare il caricabatteria dall'apparecchio. Il tempo di carica è di ca. 1 ora.
- Non lasciare caricare la batteria permanentemente. In questo modo si rischia di danneggiare le celle. Annotazione: continue ricariche brevi possono causare danneggiamenti alle celle. Caricare solo quando l'apparecchio funziona troppo lentamente.

9) RISCHI RESIDUI

Anche se questo utensile elettrico viene usato conformemente alle disposizioni, rimangono sempre rischi residui. I seguenti pericoli possono verificarsi in relazione alla tipologia costruttiva e al tipo di esecuzione di questo elettrodomestico:
a) Lesioni da taglio
b) Danni all'udito, qualora non venga indossata un'adeguata protezione dell'udito.
c) Danni alla salute risultanti dalle oscillazioni mano-braccio, quando l'apparecchio viene usato per un periodo prolungato o non viene condotto o manutenuto conformemente alle disposizioni.



Avvertenza! Questo utensile elettrico genera un campo magnetico durante il funzionamento. In determinate condizioni questo campo può compromettere gli impianti medici attivi o passivi. Per ridurre il pericolo di lesioni gravi o letali, consigliamo alle persone con impianti medici di consultare il medico e il produttore dell'impianto medico prima di azionare la macchina..

Carica



Non esporre la batteria a condizioni estreme come calore e colpi. Pericolo di lesioni a causa di fuoriuscita di soluzione elettrolitica! In caso di contatto con gli occhi, sciacquare le parti interessate con acqua o un neutralizzatore e consultare un medico.



Caricare la batteria solo in ambienti asciutti.
La superficie esterna della batteria deve essere pulita e asciutta, prima di collegare il caricabatteria. Pericolo di lesioni a causa di scosse elettriche.



Caricare solo con il caricabatteria originale fornito. Prestare attenzione che l'apparecchio non venga caricato per più di 5 ore interrottamente. La batteria e l'apparecchio potrebbero venire danneggiati e, in caso di carica prolungata, consumano inutilmente energia. In caso di sovraccarico decade il diritto di garanzia.

- Caricare la batteria prima del primo uso. Non caricare la batteria per più volte consecutive brevemente.
- Caricare la batteria, quando l'apparecchio lavora troppo lentamente.
- Un tempo d'esercizio notevolmente ridotto nonostante la ricarica indica che la batteria è consumata e che deve essere sostituita. Usare solo batterie di ricambio originali, reperibile tramite il servizio clienti.
- Osservare in ogni caso le indicazioni di sicurezza rispettivamente valide come anche le disposizioni e indicazioni relative alla tutela dell'ambiente.

- Difetti che risultano da un uso improprio, non rientrano nella garanzia.

Rimozione/inserimento batteria

B

1. Per estrarre la batteria (16) dall'apparecchio, premere il tasto di sblocco (17) posto sulla batteria ed estrarre la batteria.
2. Per inserire la batteria (16) spingere la batteria nell'apparecchio lungo la guida di scorrimento (20). La batteria scatta in posizione in modo udibile.

Inserire la batteria solo dopo il montaggio completo dell'apparecchio. Pericolo di lesioni!

Ricarica della batteria

Caricare la batteria, quando l'ultimo LED dell'indicazione dello stato di carica (11) cambia il colore da verde ad arancione/rosso.
L'indicazione dello stato di carica del caricabatteria (12) emette una luce rossa all'inizio e durante il processo di carica.
Alla fine del processo di carica l'indicazione dello stato di carica emette una luce verde.

C

1. Eventualmente rimuovere la batteria (16) dall'apparecchio.
2. Inserire la batteria (16) nel vano di carica del caricabatteria (19). Scatta in posizione in modo udibile.
3. Collegare il caricabatteria (19) a una presa.
4. Dopo la carica completa staccare il caricabatteria (19) dalla rete.
5. Premere il tasto di sblocco (A 17) posto sulla batteria (16) e staccare la batteria dal caricabatteria (19).

Batterie consumate

- Una riduzione notevole della durata di funzionamento nonostante la ricarica indica che la batteria è consumata e deve essere sostituita. Usare solo un pacchetto batteria di ricambio originale, reperibile attraverso il centro di assistenza clienti.
- Osservare in ogni caso le indicazioni di sicurezza valide come anche le disposizioni e indicazioni relative alla tutela dell'ambiente (vedi "Pulizia e manutenzione").

Istruzioni per il montaggio

Inserire la batteria solo dopo il montaggio completo dell'apparecchio. Pericolo di lesioni!

A

Assemblaggio dell'apparecchio:

1. Girare la chiusura a vite nera (24) sulla testa del motore (10) fino a quando le cavità sono congruenti con quelle dell'alloggiamento verde. Simbolo serratura aperta. .
2. Durante l'inserimento del tubo telescopico (9) prestare attenzione ai diversi spessori delle staffe di plastica sul tubo. E' possibile una sola posizione.
3. Inserire l'estremità del tubo telescopico (9) fino alla battuta d'arresto nell'apertura sulla testa del motore (10). La posizione è

corretta quando la vite con testa a croce sul tubo non è più visibile.

4. Per bloccare, girare la chiusura a vite (24) di ca.45º in senso orario. Simbolo serratura chiusa .

D **Montaggio copertura protettiva:**

1. Inserire la copertura protettiva (14) sulla testa del motore (10) e avvitarla mediante le 3 viti con testa a croce.

E **Montaggio impugnatura aggiuntiva:**

2. Separare le estremità dell'impugnatura aggiuntiva (5) e inserirla sulla sede del manico (21).
3. Avvitare l'impugnatura aggiuntiva (5) con la vite posta sul manico (22).

F **Montaggio dell'unità di taglio:**

4. Inserire il disco di taglio (12) sull'asse. E' prevista solo una posizione di montaggio. Avvitare il disco di taglio (12) all'asse. Osservare la filettatura sinistra. Prestare attenzione al corretto fissaggio della vite. Inserire la piastrina di taglio (13) sul perno (23) posto sul disco di taglio (12) e tirarla verso l'esterno fino a quando scatta in posizione.

Le piastrine di taglio di ricambio si trovano nella scatola di conservazione (4) posta sulla maniglia aggiuntiva (5).

B **Inserimento batteria:**

5. Per inserire la batteria (16) spingere la batteria nell'apparecchio lungo la guida di scorrimento (20). Scatta in posizione in modo udibile.

Comando

Attenzione, pericolo di lesioni! Non usare l'apparecchio senza copertura protettiva. Durante il lavoro indossare un abbigliamento adatto come anche una protezione per gli occhi e l'udito. Assicurarsi prima di ogni uso che l'apparecchio sia funzionante. L'interruttore di accensione/spegnimento e il blocco di accensione non devono essere bloccati. Dopo il rilascio dell'interruttore devono spegnere il motore. Nel caso in cui l'interruttore fosse danneggiato, non è consentito lavorare con l'apparecchio.

Rispettare le normative sulla rumorosità e quelle locali.

Accensione e spegnimento

Prestare attenzione a una posizione stabile e tenere ben saldo l'apparecchio con entrambe le mani e mantenendo una distanza di sicurezza dal proprio corpo. Prima di accendere l'apparecchio prestare attenzione che non tocchi altri oggetti.

A

1. Assicurarsi che la batteria (16) sia inserita (vedi „Istruzioni per il montaggio – inserimento batteria").
2. Per accendere, azionare con il pollice il blocco di accensione (3) e quindi premere l'interruttore di accensione/spegnimento (2). Rilasciare il blocco di accensione.
3. Per spegnere l'apparecchio rilasciare l'interruttore di accensione/spegnimento (2). Un funzionamento permanente non è possibile.

Dopo lo spegnimento dell'apparecchio il dispositivo di taglio continua a girare. Attendere che il dispositivo di taglio si fermi completamente. Non toccare la piastrina di taglio in movimento e non tentare di fermarla. Pericolo di lesioni!

Controllo dello stato di carica della batteria

L'indicatore dello stato di carica (A 18) segnala lo stato di carica della batteria (A 16).

Premere il tasto PRESS sulla batteria. Lo stato di carica della batteria viene visualizzato mediante accensione dell'apposita spia a LED.

Caricare la batteria, quando l'ultimo LED dell'indicazione dello stato di carica (A 18) cambia il colore da verde ad arancione/rosso.

G Regolazioni sull'apparecchio

Regolazione dell'impugnatura aggiuntiva:
L'impugnatura aggiuntiva può essere spostata in diverse posizioni. Regolare l'impugnatura in modo tale che il disco di taglio sia leggermente inclinato in avanti nella posizione di lavoro.

① Allentare la vite dell'impugnatura (22) e mettere l'impugnatura aggiuntiva (5) nella posizione desiderata. Ristringere la vite dell'impugnatura.

Regolazione dell'altezza:
Il tubo telescopico consente di regolare l'apparecchio in base all'altezza individuale.

② Allentare la boccola a vite  (8). Regolare il tubo telescopico (9) sulla lunghezza desiderata e riavvitare la boccola a vite.

Regolare l'angolo di taglio:
Con un angolo di taglio modificato è possibile tagliare anche nelle zone inaccessibili, p. es. sotto panchine e sporgenze.

③ Premere il pedale (15) posto sull'alloggiamento motore e inclinare il tubo telescopico (9). Sono possibili 4 posizioni (vedi anche „Indicazioni di lavoro").

Regolazione manico:
Il manico può essere ruotato di 90° e 180° (vedi anche „Indicazioni di lavoro ").

④ Spostare il blocco (7) verso il basso e ruotare il manico 

(6) fino a quando scatta nella posizione desiderata.

Regolazione della staffa distanziatrice (protezione fiori):
La staffa distanziatrice tiene lontane dal dispositivo di taglio le piante e gli arbusti che non devono essere tagliati.

⑤ Spostare la staffa distanziatrice (11) in avanti. Quando la staffa distanziatrice non viene usata, rimetterla nella posizione di parcheggio.

Indicazioni di lavoro

Attenzione pericolo di lesioni!
- Non tagliare erba umida o bagnata.
- Assicurarsi prima di avviare l'apparecchio, che il disco di taglio non sia a contatto con pietre, detriti o altri corpi estranei.
- Mettere in funzione l'apparecchio

prima di avvicinarsi all'erba da tagliare.
- Durante il lavoro evitare di sottoporre l'apparecchio a una sollecitazione eccessiva.
- Evitare ogni contatto con ostacoli fissi (pietre, mura, recinzioni a doghe ecc.). In tali casi il filo si accorcerebbe molto velocemente. Utilizzare il bordo della copertura di protezione come misura per la distanza giusta da tenere per l'apparecchio.

Tagliare l'erba



Tagliare l'erba facendo oscillare l'apparecchio verso destra e verso sinistra. Tagliare lentamente e, mentre si taglia, tenere l'apparecchio inclinato di circa 30° in avanti.
In caso di erba alta, tagliarla a gradi dall'alto verso il basso.

Taglio verticale/taglio dei bordi del prato

Quando il disco di taglio viene condotto verticalmente si raccomanda una particolare attenzione e cautela. Mantenere una distanza sufficiente dal dispositivo di taglio, per evitare lesioni.

H **Regolazioni per il taglio verticale:**
Per tagliare cespugli e pendii ripidi condurre l'apparecchio lentamente verso destra e sinistra.
- Manico: 180° (vedi G ④)
- Angolo di taglio: 0° (vedi G ③)
- Staffa distanziatrice nella posizione di parcheggio

J **Regolazioni per il taglio di bordi del prato:**
Per tagliare i bordi del prato, condurre lentamente l'apparecchio lungo i bordo del prato.
- Manico: 90° (vedi G ④)
- Angolo di taglio: 90° (vedi G ③)
- Staffa distanziatrice nella posizione di parcheggio

Pulizia e manutenzione

Lasciare eseguire i lavori di riparazione e di manutenzione non descritti nelle presenti istruzioni d'uso dal nostro centro di assistenza tecnica. Usare solo ricambi originali. Pericolo di lesioni!

Spegnare l'apparecchio ed estrarre la batteria dall'apparecchio prima di eseguire lavori all'apparecchio.

Eseguire i seguenti lavori di pulizia e manutenzione. In questo modo si garantisce un uso duraturo e affidabile.

Pulizia

L'apparecchio non deve essere spruzzato con acqua né immerso nell'acqua. Pericolo di scosse elettriche!

- Tenere le feritoie di ventilazione, l'alloggiamento del motore e le impugnature dell'apparecchio pulite. A tale scopo usare un panno umido o una spazzola.
  Non usare detergenti o solventi. Possono causare danni irreparabili all'ap-

parecchio.
- Dopo ogni procedura di taglio pulire la copertura protettiva e il dispositivo di taglio rimuovendo residui di erba e terra.
- Per una pulizia intensiva del dispositivo di taglio, rimuovere la piastrina di taglio (F 13) (vedi „Sostituzione piastrina di taglio“) e pulire il perno (F 23) con un coltello affilato.

Lavori di manutenzione generici

- Controllare l’apparecchio prima di ogni uso per verificare la presenza di difetti evidenti come parti allentate, consumate o danneggiate. Controllare il corretto fissaggio delle viti poste sul disco di taglio.
- Controllare le coperture e i dispositivi di sicurezza per verificare la presenza di eventuali danneggiamenti e la corretta sede. Eventualmente, sostituirli.

Sostituzione delle piastrine di taglio

F
1. Spingere la piastrina di taglio (13) verso l’interno e premerla fuori dal perno (23) posto sul disco di taglio (12).
2. Inserire la nuova piastrina di taglio (13) sul perno (23) e premerla verso l’esterno fino a quando scatta in posizione.

Conservazione

- Conservare l’apparecchio in un luogo asciutto e privo di polvere, lontano dalla portata dei bambini.
- Non appoggiare l’apparecchio sulla sua copertura di protezione. Piuttosto appenderlo con la sua maniglia superiore in modo che la copertura di protezione non tocchi alcun altro oggetto. Diversamente esiste il pericolo che essa si deformi modificando con ciò le dimensioni e le caratteristiche di sicurezza dell’apparecchio.
- Durante l’immagazzinamento evitare condizioni di freddo o caldo estreme, in modo tale da non ridurre la prestazione della batteria.
- Prima di un periodo di stoccaggio prolungato, rimuovere la batteria dall’apparecchio e ricaricarla completamente.

Smaltimento/Tutela dell’ambiente

Estrarre la batteria dall‘apparecchio e introdurre l‘apparecchio, la batteria, gli accessori e l‘imballaggio nei contenitori adibiti alla raccolta differenziata.



Le apparecchiature non si devono smaltire insieme ai rifiuti domestici.



Non smaltire le batterie insieme ai rifiuti domestici, nel fuoco (pericolo di esplosione) o nell‘acqua. Batterie danneggiate possono nuocere all‘ambiente e alla vostra salute, se fuoriescono vapori o liquidi velenosi.

- Consegnare l’apparecchio ad un centro di riciclaggio. Le parti in plastica e in metallo possono essere suddivise per tipo per poi essere portate al centro di riciclaggio. Domandare a tal proposito il nostro centro assistenza.
- Smaltire le batterie nello stato scarico. Raccomandiamo di coprire i poli con un nastro adesivo per garantire una protezione contro un corto circuito. Non aprire la batteria.
- Smaltire la batteria secondo le di-

sposizioni locali. Introdurre le batterie nei contenitori adibiti alla raccolta di batterie consumate, dove vengono consegnate a un centro di riciclaggio. A tale proposito chiedere informazioni ai centri di raccolta rifiuti o al nostro centro di assistenza.
- Lo smaltimento degli apparecchio difettosi consegnati viene effettuato gratuitamente.
- Introdurre il materiale tagliano nel compostaggio e non gettarlo nel secchio della spazzatura.

Ricambi

Per ordinare parti di ricambio rivolgersi al servizio di assistenza tecnica all'indirizzo o numero di fax indicato. Nel caso che siano necessari altri ricambi, desumere il numero relativo al pezzo di disegno esploso.

Piastrine di taglio
(confezione da 20 pezzi).....91099379
Batteria 91099396
Caricabatteria (EU) 91100552
Caricabatteria (UK) 91100554

Ricerca guasti

Problema	Possibile causa	Rimedio
L'apparecchio non parte	Batteria (16) scarica	Caricare la batteria (16) (vedi „Ricarica“)
	Batterie (16) non inserita	Inserire la batteria (16) (vedi „Comando “)
	Interruttore di accensione/ spegnimento (2) difettoso	Riparazione da parte del centro di assistenza tecnica
	Motore difettoso	
L'apparecchio lavora con interruzioni	Contatto interno	Riparazione da parte del centro di assistenza tecnica
	Interruttore di accensione/ spegnimento (2) difettoso	
Forti vibrazioni e rumori	Piastrine di taglio (13) spezzate	Sostituire le piastrine di taglio (13) (vedi „Pulizia e manutenzione “)
	Dispositivo di taglio sporco	Pulire il dispositivo di taglio (13) (vedi „Pulizia e manutenzione “)
	Motore difettoso	Riparazione da parte del centro di assistenza tecnica
Taglio scadente	Piastrine di taglio (13) spezzate	Sostituire le piastrine di taglio (13) (vedi „Pulizia e manutenzione“)
	Dispositivo di taglio sporco	Pulire il dispositivo di taglio (vedi „Pulizia e manutenzione “)
	Batteria (16) non completamente carica	Caricare la batteria (16) (vedi „Ricarica“)

Garanzia

Per questo apparecchio forniamo 24 mesi di garanzia.
Questo apparecchio non è adatto per l'uso industriale. In caso di un impiego per uso industriale decade la garanzia.
Tutti i danni dovuti a usura naturale, sovraccarico o uso improprio, restano esclusi dalla garanzia.
Determinati componenti soggiacciono a una usura normale e restano esclusi dalla garanzia.
La prestazione di garanzia vale per difetti di materiale o di fabbricazione. Questa garanzia non si estende ai componenti del prodotto che sono soggetti a normale usura e che quindi possono essere visti come parti di usura (p. es. filtri o inserti) oppure per danneggiamenti delle parti fragili (p. es. interruttori, accumulatori o elementi di vetro).
Il requisito necessario per l'ottenimento della garanzia è l'osservanza delle norme di pulizia e manutenzione riportate nelle istruzioni per l'uso.
Ogni danno causato da difetti nei materiali o nella costruzione verrà eliminato tramite la fornitura di un apparecchio sostitutivo o tramite riparazione.
L'unica condizione a tale scopo è che l'apparecchio venga riconsegnato al rivenditore non smontato e corredato di dimostrazione dell'acquisto e di certificato di garanzia.

Servizio di riparazione

Ogni altra riparazione non in garanzia potrà essere effettuata a pagamento dai nostri centri di assistenza clienti. I nostri centri di assistenza clienti saranno lieti di fornire un preventivo di costo.
Possiamo occuparci e riparare solo apparecchi che siano stati spediti con sufficiente imballo e con trasporto pagato.
In presenza di un caso di garanzia giustificato vi preghiamo di contattare il nostro centro di assistenza tecnica. Troverete ulteriori informazioni sullo svolgimento dei reclami.
Attenzione:In caso di contestazione o di richiesta di assistenza, inviare l'apparecchio pulito e con una nota sul difetto che presenta al nostro indirizzo di assistenza.
Tutti i pacchi inviati in porto assegnato, voluminosi, espressi o con altre spese di trasporto a carico non verranno accettati.
Lo smaltimento degli apparecchio difettosi consegnati viene effettuato gratuitamente.

PL

Spis treści

Wprowadzenie 80
Przeznaczenie 80
Opis ogólny 80
Zawartość opakowania 80
Przegląd 81
Opis działania 81
Dane techniczne 81
Zasady bezpieczeństwa 82
Symbole i piktogramy 82
Ogólne zasady bezpieczeństwa dotyczące narzędzi elektrycznych ... 83
Proces ładowania 88
Wyjmowanie i wkładanie akumulatora 88
Ładowanie akumulatora 88
Zużyte akumulatory 89
Instrukcja montażu 89
Obsługa 90
Włączanie i wyłączanie 90
Sprawdzanie stanu naładowania akumulatora 90
Ustawienia w urządzeniu 90
Wskazówki dotyczące pracy z urządzeniem 91
Przycinanie trawy 91
Przycinanie pionowe - przycinanie krawędzi trawnika 91
Oczyszczani i konserwacja 92
Oczyszczanie 92
Ogólne czynności konserwacyjne ... 92
Wymiana płytki tnącej 92
Przechowywanie urządzenia 93
Usuwanie i ochrona środowiska 93
Części zamienne 93
Gwarancja 94
Serwis naprawczy 94
Poszukiwanie błędów 95
Deklaracja zgodności z normami UE ... 113
Rysunek samorozwijający 114
Grizzly Service-Center 115

Wprowadzenie



Przed pierwszym uruchomieniem urządzenia uważnie przeczytaj tę instrukcję obsługi. Przechowuj tę instrukcję w dobrze zabezpieczonym miejscu i przekazuj ją każdemu kolejnemu właścicielowi urządzenia, aby zawarte w niej informacje były zawsze dostępne dla osób używających urządzenia.

Przeznaczenie

Urządzenie jest przeznaczone wyłącznie do przycinania trawy w ogrodach oraz wzdłuż krawędzi grządek. Każdy inny sposób używania urządzenia, który nie jest jednoznacznie określony jako dozwolony w niniejszej instrukcji obsługi, może spowodować uszkodzenie urządzenia i stanowić poważne zagrożenie dla użytkownika.
Nie używaj tego urządzenia do przycinania żywopłotów i/lub krzewów ozdobnych.
Urządzenie może być używane tylko przez osoby dorosłe. Osoby młodociane powyżej 16 roku życia mogą używać urządzenia tylko pod nadzorem.
Użytkownik odpowiedzialny jest za wypadki lub obrażenia wywołane u innych osób oraz za powstałe uszkodzenie ich własności.
Producent nie odpowiada za szkody wywołane niezgodnym z przeznaczeniem użytkowaniem lub nieprawidłową obsługą urządzenia.

Opis ogólny

Zawartość opakowania

Rozpakuj urządzenie i sprawdź, czy jest ono kompletne.

- Akumulatorowy trymer do trawników
- Tarcza tnąca z 1 śrubą (gwint lewy)
- Osłona ochronna z trzema śrubami
- Uchwyt dodatkowy
- 20 Nóż z tworzyw sztucznych
- Ładowarka
- Akumulator
- Instrukcja obsługi

Przegląd

A
1 Górny uchwyt
2 Włącznik-wyłącznik
3 Blokada włącznika
4 Pojemnik do przechowywania płytek tnących (niewidoczny)
5 Uchwyt dodatkowy
6 Część uchwytowa
7 Rygiel do regulacji części uchwytowej
8 Tuleja wkręcana do regulacji długości
9 Rurka teleskopowa
10 Głowica silnika
11 Pałąk dystansowy (ochrona kwiatów)
12 Tarcza tnąca
13 Nóż z tworzyw sztucznych
14 Osłona ochronna
15 Rygiel do regulacji kąta pochylenia
16 Akumulator
17 Zwalniacz akumulatora
18 Wskaźnik naładowania (akumulator)
19 Ładowarka

B
20 Szyna prowadząca

E
21 Zamocowanie uchwytu
22 Śruba uchwytu

F
23 Kołek

A
24 Zamek obrotowy

! Ilustracje sposobu obsługi i konserwacji znajdziesz na stronie 2 i 3.

Opis działania

Prowadzona ręcznie, przenośna akumulatorowa przycinarka do trawy posiada jako mechanizm tnący system płytek nożowych z tworzywa sztucznego.
Dodatkowo urządzenie jest wyposażone w ruchomą głowicę silnikową, regulowany teleskop aluminiowy i pałą dystansowy.
Urządzenie posiada osłonę zabezpieczającą, która osłania mechanizm tnący i której zadaniem jest ochrona użytkownika przed zranieniami.
Funkcje elementów urządzenia są podane w poniższym opisie.

Dane techniczne

Urządzenie

Napięcie silnika ..... 18 V⎓
Prędkość obrotowa przy pracy jałowej ..... 8000 min^{-1}
Klasa zabezpieczenia III
Czas pracy ..... maks. 50 min*
Okrąg przycinania ..... 25 cm
Ciężar (bez ładowarka) ..... 2,1 kg
Poziom ciśnienia akustycznego (L_{pA})..... 71,3 dB(A), K=3 dB(A)
Poziom ciśnienia akustycznego (L_{wA})
gwarantowany.....94 dB(A)
zmierzony.....89 dB(A); K_{wA}=1,94 dB(A)
Wibracje (a_n).....
Górny uchwyt.... 1,098 m/s^2, K=1,5 m/s^2
Uchwyt .....
dodatkowy .....1,539 m/s^2, K=1,5 m/s^2

PL

Bateria blokowa (NiMH)

Napięcie znamionowe ..... 18 V⎓
Pojemność .....1,5 Ah
Czas ładowania.....ok. 5 h

Ładowarka.....JLH082100350G

Znamionowy pobór prądu ..... 12 W
Napięcie wejściowe .. 100-240V~50/60Hz
Napięcie wyjściowe ..... 21V⎓350mA
Klasa zabezpieczenia .....⧈ II
Typ zabezpieczenia..... IP20

** Efektywny czas pracy całkowicie naładowanego akumulatora pod obciążeniem jest zależny od sposobu pracy oraz obciążenia urządzenia w czasie przycinania.*

Parametry akustyki i wibracji zostały określone zgodnie z normami wymienionymi w Deklaracji Producenta.
Zmiany techniczne i optyczne mogą być wprowadzane bez zapowiedzi w trakcie procesu dalszego rozwoju urządzenia. Wszelkie wymiary, wskazówki i dane podane w niniejszej instrukcji obsługi są w związku z tym podawane w sposób niewiążący. Roszczenia zgłaszane na podstawie treści instrukcji obsługi są nieważne.

Zasady bezpieczeństwa

Przy używaniu z urządzenia przestrzegaj zasad bezpieczeństwa.

Symbole i piktogramy

Symbole na urządzeniu


Uwaga!


Uważnie przeczytaj instrukcję obsługi.


Noś okulary ochronne i nauszniki ochronne.


Po wyłączeniu urządzenia tarcza tnąca obraca się jeszcze przez kilka sekund. Trzymaj ręce i nogi w bezpiecznej odległości.


Nie wystawiaj urządzenia na działanie wilgoci i wody. Nie pracuj podczas deszczu i nie przycinaj mokrej trawy.



Trzymaj inne osoby z dala od urządzenia. Mogą one zostać zranione przez wyrzucane przedmioty.


Przed rozpoczęciem czynności konserwacyjnych wyjmij akumulator.



Wartość poziomu ciśnienia akustycznego L_{WA} w dB


Urządzeń elektrycznych nie należy wyrzucać razem z odpadami domowymi


Okrąg przycinania

Symbole na baterii



Nie wyrzucaj akumulatorów do śmieci domowych, nie wrzucaj ich do ognia ani wody.



Nie wystawiaj narzędzia elektrycznego przez dłuższy czas na silne promieniowanie słoneczne i nie kładź go na kaloryferze (max. 60°C).



Oddawaj akumulatory do punktu zbiórki zużytych baterii, gdzie zostanie zapewniona ich przepisowa utylizacja.

Symbole na ładowarce:



Uwaga!



Uważnie przeczytaj instrukcję obsługi.



Ładowarka jest przeznaczona tylko do stosowania w pomieszczeniach.



Ograniczenie temperatury



Klasa zabezpieczenia II



Urządzeń elektrycznych nie należy wyrzucać razem z odpadami domowymi.

Symbole w instrukcji obsługi



Symbol niebezpieczeństwa z informacjami na temat ochrony osób i zapobiegania szkodom materialnym.



Znak nakazu (w miejscu wykrzyknika objaśnienie nakazu) z informacjami na temat zapobiegania szkodom.



Znak informacyjny ze wskazówkami ułatwiającymi posługiwanie się urządzeniem.

Ogólne zasady bezpieczeństwa dotyczące narzędzi elektrycznych



OSTRZEŻENIE! Przeczytaj wszystkie zasady i instrukcje bezpieczeństwa. *Niedokładne przestrzeganie zasad i instrukcji bezpieczeństwa może spowodować porażenie prądem, pożar i/lub inne ciężkie zranienia.*

Zachowaj wszystkie zasady bezpieczeństwa i instrukcje na przyszłość.

Użyte w zasadach bezpieczeństwa pojęcie „narzędzie elektryczne“ dotyczy narzędzi elektrycznych zasilanych prądem sieciowym (za kablem sieciowym) oraz narzędzi elektrycznych zasilanych z baterii (bez kabla sieciowego).

1) BEZPIECZEŃSTWO MIEJSCA PRACY

a) Zapewnij porządek i wystarczające oświetlenie w miejscu pracy. *Nieporządek lub nieoświetlone miejsce pracy może spowodować wypadek.*

b) Nie pracuj narzędziem elektrycznym w atmosferze potencjalnie wybuchowej, w której znajdują się palne ciecze, gazy lub pyły. *Narzędzia elektryczne wytwarzają iskry, które mogą zapalić pył lub pary.*

c) Trzymaj od dzieci i innych ludzi w bezpiecznej odległości podczas używania narzędzia elektrycznego. Odwrócenie uwagi może spowodować utratę kontroli nad urządzeniem.

2) BEZPIECZEŃSTWO ELEKTRYCZNE

a) Wtyczka narzędzia elektrycznego musi pasować do gniazdka. Wtycz-

ki nie można w żaden sposób modyfikować. Nie używaj adapterów wtyczek razem z narzędziami elektrycznymi posiadającymi zestyk ochronny (uziemiający). *Nienaruszone wtyczki i dopasowane gniazdka zmniejszają ryzyko porażenia prądem.*

b) **Unikaj dotykania uziemionych powierzchni, takich jak rury, kaloryfery, piecyki, kuchenki, lodówki.** *Gdy Twoje ciało jest uziemione, ryzyko porażenia prądem jest większe.*

c) **Trzymaj narzędzia elektryczne z daleka od deszczu i wilgoci/wody.** *Dostanie się wody do wnętrza urządzenia elektrycznego zwiększa ryzyko porażenia prądem.*

d) **Nie używaj kabla do przenoszenia narzędzia elektrycznego, do jego zawieszania ani do wyciągania wtyczki z gniazdka. Chroń kabel przed gorącem, olejem, ostrymi krawędziami i ruchomymi częściami urządzenia.** *Uszkodzone i splątane kable zwiększają ryzyko porażenia prądem.*

e) **Pracując narzędziem elektrycznym na dworze, używaj tylko przedłużaczy dopuszczonych do używania na dworze.** *Używanie przedłużacza przystosowanego do używania na dworze zmniejsza ryzyko porażenia prądem.*

f) **Jeżeli nie da się uniknąć użycia narzędzia elektrycznego w mokrym otoczeniu, zastosuj wyłącznik ochronny (FI) o prądzie zadziałania 30 mA lub mniejszym.** *Używanie wyłącznika ochronnego zmniejsza ryzyko porażenia prądem.*

3) BEZPIECZEŃSTWO OSÓB

a) **Zachowuj uwagę, uważaj na to, co robisz i pracuj narzędziem elektrycznym rozsądnie. Nie używaj narzędzi elektrycznych, jeżeli jesteś zmęczony albo jeżeli pod wpływem narkotyków, alkoholu albo leków.** *Chwila nieuwagi podczas używania narzędzia elektrycznego może doprowadzić do poważnych zranień.*

b) **Noś środki ochrony osobistej, zawsze zakładaj okulary ochronne.** *Noszenie środków ochrony osobistej, takich jak maska przeciwpyłowa, buty z antypoślizgowymi podeszwami, kask i nauszniki − zależnie od rodzaju i sposobu używania narzędzia elektrycznego − zmniejsza ryzyko zranienia.*

c) **Unikaj przypadkowego uruchomienia narzędzia. Przed podłączeniem narzędzia elektrycznego do źródła zasilania i/lub baterii, przed jego podniesieniem i przeniesieniem upewnij się, że jest ono wyłączone.** *Jeżeli podczas przenoszenia narzędzia elektrycznego palec osoby niosącej znajdzie się na włączniku, albo jeżeli włączone urządzenie zostanie podłączone do źródła zasilania, może dojść do wypadku.*

d) **Przed włączeniem narzędzia elektrycznego usuń przyrządy nastawcze i klucze do śrub.** *Narzędzie lub klucz znajdujący się w obrotowej części urządzenia może spowodować zranienie.*

e) **Unikaj anormalnych pozycji ciała. Zapewnij sobie stabilną pozycję i zawsze zachowuj równowagę ciała.** *Dzięki temu możliwe będzie zachowanie lepszej kontroli nad urządzeniem elek-*

trycznym w nieoczekiwanych sytuacjach.

f) **Noś odpowiednie ubranie. Nie zakładaj obszernych, luźnych ubrań ani ozdób. Trzymaj włosy, części ubrania i rękawice z daleka od ruchomych części.** Luźne ubranie, ozdoby lub długie włosy mogą zostać pochwycone lub wkręcone przez ruchome części.

g) **Jeżeli możliwy jest montaż przyrządów odsysających lub wychwytujących pył, upewnij się, że są one dobrze połączone i prawidłowo używane**. Używanie przyrządu odsysającego pył może zmniejszyć zagrożenia związane z pyłem.

4) UŻYWANIE I OBSŁUGA NARZĘDZIA ELEKTRYCZNEGO

a) **Nie przeciążaj urządzenia. Do każdej pracy używaj właściwego narzędzia elektrycznego.** Pasującym narzędziem elektrycznym można pracować lepiej i bezpieczniej w podanym zakresie mocy.

b) **Nigdy nie używaj narzędzia elektrycznego z uszkodzonym wyłącznikiem.** Narzędzie elektryczne, którego nie można włączyć i wyłączyć, jest niebezpieczne i wymaga naprawy.

c) **Przed rozpoczęciem ustawiania urządzenia, wymiany akcesoriów oraz przed odłożeniem urządzenia wyjmij wtyczkę z gniazdka i/lub wyjmij baterię.** Ten środek ostrożności uniemożliwi przypadkowe uruchomienie narzędzia elektrycznego.

d) **Przechowuj nieużywane narzędzia elektryczne w niedostępnym dla dzieci miejscu. Nie pozwalaj używać urządzenia osobom, które nie są z nim obeznane i które nie przeczytały tych wskazówek.** Narzędzia elektryczne są niebezpieczne, jeżeli używają ich niedoświadczone osoby.

e) **Starannie pielęgnuj narzędzia elektryczne. Sprawdzaj, czy ruchome części prawidłowo funkcjonują i nie są zablokowane, czy części nie są połamane lub inaczej uszkodzone i czy prawidłowe działanie narzędzia elektrycznego nie jest zakłócone.** Przed użyciem urządzenia zleć naprawę uszkodzonych części. Przyczyną wielu wypadków są źle konserwowane narzędzia elektryczne.

f) **Narzędzia tnące muszą być zawsze ostre i czyste.** Starannie pielęgnowane narzędzia tnące z ostrymi ostrzami rzadziej się blokują i są łatwiejsze w prowadzeniu.

g) **Używaj narzędzia elektrycznego, akcesoriów, oprzyrządowania itd. tylko zgodnie z tymi wskazówkami. Zwracaj przy tym uwagę na warunki pracy i uwzględniaj rodzaj wykonywanej pracy.** Używanie narzędzi elektrycznych do celów niezgodnych z ich przeznaczeniem może prowadzić do niebezpiecznych sytuacji.

5) UWAŻNE OBCHODZENIE SIĘ Z URZĄDZENIAMI NAPĘDZANYMI AKUMULATORAMI I ICH STOSOWANIE

a) **Ładuj akumulatory tylko przy użyciu zaleconych przez producenta ładowarek.** Używanie ładowarki przystosowanej do jednego typu akumulatorów do ładowania akumulatorów innego typu grozi pożarem.

b) **Stosuj w urządzeniach elektrycznych tylko przystosowane do nich akumulatory.** Używanie innych akumulatorów może prowadzić do zranień i pożaru.

c) **Trzymaj nieużywane akumulatory z daleka od spinaczy biurowych, monet, kluczy, gwoździ, śrub i innych**

drobnych przedmiotów metalowych, które mogłyby spowodować połączenie biegunów. Zwarcie między biegunami akumulatora może spowodować oparzenia lub pożar

d) **Nieprawidłowe stosowanie może doprowadzić do wycieku elektrolitu z akumulatora Unikaj kontaktu z elektrolitem. Jeżeli elektrolit zetknął się z oczami, umyj oczy wodą. Jeżeli elektrolit dostał się do oka, skorzystaj dodatkowo z pomocy lekarskiej.** Wyciekający z akumulatora elektrolit może spowodować podrażnienia skóry lub oparzenia.

6) SERWIS

a) **Zlecaj naprawy narzędzia elektrycznego tylko wykwalifikowanemu personelowi i tylko z użyciem oryginalnych części zamiennych.** Pozwoli to zachować bezpieczeństwo użytkowania narzędzia elektrycznego.

7) SPECJALNE ZASADY BEZPIECZEŃSTWA DOTYCZĄCE URZĄDZEŃ ZASILANYCH AKUMULATORAMI

a) **Upewnij się, że urządzenie jest wyłączone podczas instalowania akumulatora.** *Instalowanie akumulatora w urządzeniu elektrycznym podłączonym do sieci elektrycznej może spowodować wypadek.*

b) **Ładuj akumulatory tylko wewnątrz pomieszczeń, ponieważ ładowarka jest przeznaczona tylko do takiego ładowania.**

c) **Aby zmniejszyć ryzyko porażenia prądem elektrycznym, zawsze odłączaj wtyczkę ładowarki od gniazdka elektrycznego, zanim zaczniesz jej czyszczenie.**

d) **Nie wystawiaj narzędzia elektrycznego przez dłuższy czas na silne promieniowanie słoneczne i nie kładź go na kaloryferze.** *Gorąco może spowodować uszkodzenie akumulatora i wybuch.*

e) **Przed rozpoczęciem ładowania zaczekaj, aż nagrzany akumulator ostygnie.**

f) **Nie otwieraj akumulatora i chroń go przed mechanicznymi uszkodzeniami.** *Niebezpieczeństwo zwarcia i wydzielenia par drażniących drogi oddechowe. Zapewnij sobie dopływ świeżego powietrza, a razie wystąpienia dolegliwości skorzystaj dodatkowo z pomocy lekarskiej.*

g) **Nie używaj baterii jednorazowych, które nie nadają się do ponownego ładowania!**

8) PRAWIDŁOWE POSTĘPOWANIE Z ŁADOWARKĄ DO AKUMULATORÓW

- *To urządzenie nie jest przeznaczone do używania przez osoby (włącznie z dziećmi) o ograniczonych zdolnościach fizycznych, zmysłowych lub umysłowych lub osoby nieposiadające odpowiedniej wiedzy i/lub odpowiedniego doświadczenia, chyba że będą one pracować pod nadzorem odpowiedzialnej za ich bezpieczeństwo osoby lub otrzymają od niej wskazówki, jak powinno być używane urządzenie.*
- *Trzymaj urządzenie z daleka od dzieci i zwierząt domowych. Dzieci należy nadzorować, aby wykluczyć zabawę urządzeniem.*
- **Do ładowania akumulatorów używaj wyłącznie dostarczonej ładowarki** *Niebezpieczeństwo pożaru i wybuchu.*
- **Przed każdym użycie sprawdzaj ładowarkę, jej kabel i wtyczkę; naprawy zlecaj tylko wykwalifikowa-**

nemu personelowi i tylko z użyciem oryginalnych części zamiennych. Nie używaj uszkodzonej ładowarki i nie otwieraj jej sam. *Zapewni to bezpieczeństwo urządzenia.*

- **Uważaj, by napięcie sieciowe było zgodne z danymi znajdującymi się na tabliczce znamionowej znajdującej się na ładowarce.** *Niebezpieczeństwo porażenia prądem.*
- **Przed rozłączeniem i połączeniem złączy między akumulatorem/narzędziem elektrycznym/ urządzeniem zawsze odłączaj ładowarkę od sieci.**
- **Utrzymuj urządzenie w czystości, nie wystawiaj go na działanie wilgoci i deszczu.** *Nigdy nie używaj ładowarki na dworze. Zabrudzenie ładowarki i dostanie się wody do jej wnętrza zwiększa ryzyko porażenia prądem.*
- **Ładowarkę wolno stosować wyłącznie z oryginalnymi akumulatorami.** *Ładowanie innych akumulatorów może prowadzić do zranień i pożaru.*
- **Unikaj mechanicznych uszkodzeń ładowarki.** *Mogą one powodować wewnętrzne zwarcia*
- **Ładowarki nie wolno używać na palnym podłożu (np. papier, tekstylia).** *Niebezpieczeństwo pożaru wskutek nagrzania wywołanego ładowaniem.*
- serwis albo osobę posiadającą podobne kwalifikacje - tylko w ten sposób można zapewnić bezpieczeństwo urządzenia.
- Akumulator nowego urządzenia jest naładowany tylko częściowo i wymaga pełnego naładowania przed pierwszym użyciem. Przed pierwszym użyciem zaleca się ładować akumulator przez ok. 1 godziny. Włóż akumulator do wnęki i podłącz ładowarkę do sieci elektrycznej.
- Po pełnym naładowaniu akumulatora odłącz wtyczkę od gniazdka sieciowego i odłącz ładowarkę od urządzenia. Czas ładowania wynosi ok. 1 godziny.
- Nie pozwalaj, by akumulator był ciągle ładowany. Może go to uszkodzić. Uwaga: Ciągłe ładowanie dość dobrze naładowanego akumulatora może go uszkodzić. Ładuj akumulator tylko wtedy, gdy urządzenie zaczyna pracować za wolno.

9) ZAGROŻENIA OGÓLNE

Nawet przy przepisowej obsłudze urządzenia elektrycznego występują tzw. zagrożenia ogólne. W związku z konstrukcją i sposobem pracy urządzenia elektrycznego mogą występować następujące zagrożenia ogólne:

a) Skaleczenia i rany cięte.
b) Uszkodzenia słuchu w razie niekorzystania z odpowiednich elementów ochrony słuchu.
c) Szkody na zdrowiu będące skutkiem działania wibracji na rękę i ramię, jeżeli urządzenie jest używane przez długi czas lub nie jest odpowiednio prowadzone i przepisowo konserwowane.



Ostrzeżenie! To urządzenie elektryczne wytwarza w czasie pracy pole elektromagnetyczne. Pole to może w określonych warunkach wpływać na aktywne lub pasywne implantaty medyczne. Aby zmniejszyć niebezpieczeństwo doznania poważnych lub śmiertelnych obrażeń, zalecamy osobom posiadającym implantaty medyczne skonsultowanie się z lekarzem i

producentem implantatu przed rozpoczęciem obsługiwania maszyny.

Proces ładowania



Nie wystawiaj akumulatora na ekstremalne warunki, takie jak wysokie temperatury i uderzenia. Niebezpieczeństwo zranienia przez wypływający elektrolit! W przypadku kontaktu ze skórą/ oczami spłukać miejsca kontaktu wodą albo środkiem neutralizującym i skontaktować się z lekarzem.



Akumulator ładować tylko w suchych pomieszczeniach. Powierzchnię zewnętrzną akumulatora należy oczyścić i osuszyć przed podłączeniem ładowarki. Istnieje ryzyko odniesienia obrażeń na skutek porażenia prądem elektrycznym.



Ładować tylko załączoną w komplecie, oryginalną ładowarką. Pamiętać o tym, żeby nie ładować urządzenia bez przerwy dłużej niż przez 5 godzin. Akumulator i urządzenie można uszkodzić, a przy dłuższym czasie ładowania niepotrzebnie zużywa się energię. W przypadku przeładowania użytkownik traci uprawnienia z tytułu gwarancji.

- Przed pierwszym użyciem należy naładować akumulator. Nie ładować akumulatora kilkakrotnie krótko raz za razem.
- Jeżeli urządzenie pracuje zbyt wolno, należy doładować akumulator.
- Znacznie krótszy czas pracy mimo pełnego naładowania świadczy o zużyciu akumulatora i konieczności jego wymiany. Stosować tylko oryginalny akumulator zamienny - można go nabyć za pośrednictwem naszego serwisu.
- Należy zawsze przestrzegać obowiązujących wskazówek bezpieczeństwa, przepisów i wskazówek dotyczących ochrony środowiska.
- Uszkodzenia wynikłe z nieprawidłowego użytkowania nie są objęte gwarancją.

Wyjmowanie i wkładanie akumulatora



1. Aby wyjąć akumulator (16) z urządzenia, naciśnij zwalniacz (17) akumulatora i wyciągnij akumulator z urządzenia.
2. Aby włożyć akumulator (16) do urządzenia, wsuń akumulator do urządzenia po prowadnicy (20). Musi się on słyszalnie zablokować.



Włóż akumulator dopiero po całkowitym zmontowaniu urządzenia. Niebezpieczeństwo zranienia!

Ładowanie akumulatora



Akumulator należy ładować, gdy ostatnia dioda wskaźnika stanu naładowania (E 18) zmieni kolor z zielonego na pomarańczowy/czerwony.
Wskaźnik stanu naładowania akumulatora (A 19) świeci kolorem czerwonym na początku i podczas ładowania.
Na zakończenie procesu ładowania kolor wskaźnika stanu naładowania zmienia się na zielony.

C

1. Jeżeli jest to konieczne, wyjmij akumulator (16) z urządzenia.
2. Wsuń akumulator (16) do gniazda ładowarki (19). Musi się on słyszalnie zablokować.
3. Podłącz ładowarkę (19) do gniazdka z zestykiem uziemiającym.
4. Po naładowaniu urządzenia odłącz ładowarkę (19) od sieci.
5. Naciśnij przycisk odblokowujący (A 17) akumulatora i wyciągnij akumulator z ładowarki (19).

Zużyte akumulatory

- Jeżeli naładowany akumulator wykazuje znacznie skrócony czas działania, oznacza to, że jest on zużyty i musi zostać zastąpiony nowym. Używaj tylko oryginalnych pakietów akumulatorów, które możesz nabyć za pośrednictwem naszego serwisu.
- Zawsze przestrzegaj obowiązujących zasad bezpieczeństwa oraz przepisów i wskazówek dotyczących ochrony środowiska naturalnego (patrz „Usuwanie i ochrona środowiska“).

Instrukcja montażu

Włóż akumulator dopiero po całkowitym zmontowaniu urządzenia. Niebezpieczeństwo zranienia!

A

Składanie urządzenia:

1. Obrócić czarny zamek obrotowy (24) przy głowicy silnika (10) tak, by wycięcia pokryły się z wycięciami w zielonej obudowie. Symbol Zamek otwarty .
2. Wkładając rurę teleskopową (9) uważać na różne grubości pasów z tworzywa sztucznego na rurze. Możliwe jest tylko jedno położenie.
3. Włożyć koniec rury teleskopowej (9) do oporu w otwór w głowicy silnika (10). W prawidłowym położeniu wkręt z przecięciem krzyżowym przy rurze nie jest widoczny.
4. Aby zablokować układ, obrócić zamek (24) o ok.45º zgodnie z ruchem wskazówek zegara. Symbol Zamek zamknięty .

D

Montaż pokrywy ochronnej:

1. Załóż osłonę (14) na głowicę silnikową (10) i przykręć ją 3 śrubami z gniazdami krzyżowymi.

E

Montaż uchwytu dodatkowego:

2. Rozciągnij końce uchwytu dodatkowego (5) i nasuń je na podstawę uchwytu (21).
3. Przykręć dodatkowy uchwyt (5) nakrętką mocującą uchwytu (22).

F

Montaż zespołu tnącego

4. Nasadzić tarczę tnącą (12) na oś. Istnieje tylko jedno położenie montażowe. Przykręcić tarczę tnącą (12) do osi. Zwrócić uwagę na lewy gwint.
Prosimy zwracać uwagę na mocne dokręcenie śruby. Nasadzić nóż z tworzyw sztucznych (13) na kołek (23) w tarczy tnącej (12) i pociągnąć go na zewnątrz aż do zatrzaśnięcia się.

Miejsce na zapasowe płytki znajduje się w pojemniku (4) na uchwycie dodatkowym (5).

B **Zakładanie akumulatora:**

5. Aby założyć akumulator (16), wsuń akumulator do urządzenia po prowadnicy (20). Musi się on słyszalnie zablokować.

Obsługa

Uwaga - niebezpieczeństwo zranienia! Nie używaj urządzenia bez osłony ochronnej! Podczas pracy z urządzeniem noś odpowiednią odzież oraz osłonę oczu i nauszniki.
Przed każdym użyciem upewniaj się, że urządzenie jest sprawne. Włącznika-wyłącznika i blokady włącznika nie wolno blokować w pozycji włączonej. Po zwolnieniu włącznika-wyłącznika musisz wyłączyć silnik urządzenia. Jeżeli którykolwiek z przełączników jest uszkodzony, urządzenia nie wolno używać.

Przestrzegaj zasad ochrony przed hałasem i przepisów lokalnych.

Włączanie i wyłączanie

Uważaj na stabilną, pewną pozycję i dobrze trzymaj urządzenie obiema rękami, w wystarczającej odległości od ciała. Przed włączeniem urządzenia uważaj, by nie dotykało ono żadnych przedmiotów.

A
1. Upewnij się, że akumulator (16) jest włożony do urządzenia (patrz „Instrukcja montażu - zakładanie akumulatora“).
2. Aby włączyć urządzenie, naciśnij prawym kciukiem blokadę włącznika (3), a następnie naciśnij włącznik-wyłącznik (2). Zwolnij blokadę włącznika.
3. Aby wyłączyć urządzenie, puść włącznik-wyłącznik (2). Ciągła praca pilarki bez przytrzymywania włącznika-wyłącznika jest niemożliwa.

Po wyłączeniu urządzenia mechanizm tnący pracuje jeszcze przez pewien czas. Zaczekaj, aż mechanizm tnący zatrzyma się całkowicie. Nie dotykaj poruszających się płytek tnących i nie próbuj ich zahamować. Niebezpieczeństwo zranienia!

Sprawdzanie stanu naładowania akumulatora

Wskaźnik naładowania (A 18) pokazuje stan naładowania akumulatora (A 16).

Naciśnij przycisk PRESS na akumulatorze. Stan naładowania akumulatora jest sygnalizowany przez zaświecenie odpowiedniej diody LED.

Jeżeli zaświeci się dioda czerwona lub pomarańczowa, naładuj urządzenie.

G Ustawienia w urządzeniu

Regulacja uchwytu dodatkowego:
Uchwyt dodatkowy można ustawiać w różnych pozycjach. Ustaw uchwyt tak, żeby tarcza tnąca była w pozycji roboczej pochylona lekko do przodu.

① Poluzuj śrubę uchwytu (22) i ustaw uchwyt dodatkowy (5) w żądane położenie. Dokręć śrubę uchwytu.

Regulacja wysokości:
Rura teleskopowa umożliwia przystosowanie urządzenia do wysokości ciała osoby obsługującej.

② Poluzuj tuleję (8). Przedłuż rurę teleskopową (9) w żądane położenie i dokręć tuleję.

Regulacja kąta cięcia:
Po zmianie kąta cięcia możesz też przycinać trawę w trudno dostępnych miejscach, np. pod ławkami i wyskokami.

③ Naciśnij dźwignię nożną (15) na obudowie silnika i pochyl teleskop (9). Możliwe są 4 pozycje (patrz także „Wskazówki dotyczące pracy z urządzeniem").

Regulacja części uchwytowej:
Część uchwytową można obracać o 90° i 180° stopni (patrz także „Wskazówki dotyczące pracy z urządzeniem").

④ Przesuń rygiel (7) na dół i obracaj część uchwytową (6) 0°–90°–180° tak długo, aż zablokuje się w żądanej pozycji.

Regulacja pałąka dystansowego (ochrony kwiatów):
Pałąk dystansowy zabezpiecza przed mechanizmem tnącym rośliny i łodygi, które nie mają zostać przycięte..

⑤ Przesunąć kabłąk dystansowy (11) do przodu. Jeżeli kabłąk dystansowy nie jest potrzebny – przesunąć go z powrotem do pozycji spoczynkowej.

Wskazówki dotyczące pracy z urządzeniem

Uwaga - niebezpieczeństwo zranienia!

- Nie przycinaj wilgotnej albo mokrej trawy.
- Przed uruchomieniem urządzenia upewnij się, że tarcza tnąca nie dotyka kamyków, żwiru czy innych przedmiotów.
- Włącz urządzenie przed zbliżeniem się do powierzchni trawy, którą chcesz przyciąć.
- Unikaj przeciążania urządzenia podczas pracy.
- Unikaj dotykania przeszkód (kamienie, mury i murki, słupki ogrodzeń itp.). Spowoduje to szybkie zużycie żyłki. Używaj krawędzi osłony, aby utrzymywać urządzenie w prawidłowej odległości.

Przycinanie trawy



Przycinaj trawę, przesuwając urządzenie w prawo i w lewo. Przycinaj powoli, podczas przycinania przytrzymuj urządzenie w pozycji pochylonej o ok. 30 stopni do przodu. Długą trawę przycinaj warstwami od góry do dołu.

Przycinanie pionowe - przycinanie krawędzi trawnika

Przy pionowym prowadzeniu tarczy tnącej wymagana jest szczególna ostrożność i uwaga. Aby uniknąć zranienia, zachowuj wystarczającą odległość od mechanizmu tnącego.

H **Ustawienia przy cięciu pionowym:**
Podczas przycinania roślinności na skarpach i ostrych spadkach powoli przemieszczaj urządzenie w prawo i w lewo.
- Część uchwytowa: 180° (patrz G ④)
- Kąt cięcia: 0° (patrz G ③)
- Pałąk dystansowy w pozycji spoczynkowej.

J **Ustawienia przy przycinaniu krawędzi trawników:**
Aby przyciąć krawędzie trawnika, powoli prowadź urządzenie wzdłuż krawędzi.
- Część uchwytowa: 90° (patrz G ④)
- Kąt cięcia: 90° (patrz G ③)
- Pałąk dystansowy w pozycji spoczynkowej.

Oczyszczani i konserwacja

Prace naprawcze i serwisowe, które nie zostały opisane w tej instrukcji obsługi, należy zlecać naszemu Centrum Serwisowemu. Stosuj tylko oryginalne części. Niebezpieczeństwo zranienia!

Przed rozpoczęciem jakichkolwiek prac wyłącz urządzenie i wyjmij z niego akumulator.

Regularnie wykonuj wymienione poniżej czynności z zakresu czyszczenia i konserwacji urządzenia. Zapewni to długą, niezawodną pracę urządzenia.

Oczyszczanie

Urządzenia nie wolno spryskiwać wodą ani wkładać do wody.

Niebezpieczeństwo porażenia prądem!

- Zawsze utrzymuj szczeliny wentylacyjne, obudowę silnika i uchwyty urządzenia w czystości. Używaj do tego celu wilgotnej szmatki albo szczotki.
  Nie stosuj żadnych środków do czyszczenia ani rozpuszczalników. Możesz w ten sposób nieodwracalnie uszkodzić urządzenie.
- Po każdym przycinaniu oczyszczaj osłonę ochronną i mechanizm tnący z trawy i ziemi.
- W celu dokładnego oczyszczenia mechanizmu tnącego zdejmij płytkę tnącą (F 13) (patrz „Wymiana płytki tnącej“) i wyczyść sworzeń (F 23) ostrym nożem.

Ogólne czynności konserwacyjne

- Przed każdym użyciem sprawdzaj, czy urządzenie nie ma widocznych wad i usterek, takich jak np. luźne, zużyte lub uszkodzone części.
  Sprawdzaj, czy śruby w tarczy tnącej są dobrze przykręcone.
- Sprawdzaj, czy osłony i elementy zabezpieczające nie są uszkodzone i czy są dobrze zamocowane. W razie potrzeby wymień te części na nowe.

Wymiana płytki tnącej

F
1. Wsuń płytkę tnącą (13) do wewnątrz i wypchnij ją ze sworznia (23) tarczy tnącej (12).
2. Załóż nową płytkę tnącą (13) na sworzeń (23) tarczy tnącej i pociągnij płytkę tnącą do zewnątrz tak, by nastąpiło jej zablokowanie.

Przechowywanie urządzenia

- Przechowuj urządzenie w suchym, zabezpieczonym przed pyłem i niedostępnym dla dzieci miejscu.
- Nie ustawiaj urządzenia na osłonie ochronnej. Najlepiej jest zawiesić urządzenie za górny uchwyt tak, by osłona ochronna nie dotykała żadnych przedmiotów. W innym razie istnieje niebezpieczeństwo zniekształcenia osłony ochronnej, co może spowodować zmianę mających wpływ na bezpieczeństwo użytkowania wymiarów i cech roboczych urządzenia
- Podczas przechowywania unikaj ekstremalnego zimna lub gorąca, aby nie dopuścić do redukcji sprawności akumulatora.
- Przed dłuższym okresem nieużywania urządzeniem wyjmij akumulator z urządzenia i całkowicie go naładuj.

Usuwanie i ochrona środowiska

Wyjmij akumulator z urządzenia i przekaż urządzenie, jego akcesoria i opakowanie do zgodnej z przepisami o ochronie środowiska naturalnego utylizacji.



Urządzeń elektrycznych nie należy wyrzucać razem z odpadami domowymi



Nie wyrzucaj akumulatorów do śmieci domowych, nie wrzucaj ich do ognia (niebezpieczeństwo wybuchu) ani wody. Uszkodzone akumulatory mogą być szkodliwe dla środowiska i Twojego zdrowia, jeżeli wydostaną się z nich trujące pary lub ciecze.

- Oddaj urządzenie w punkcie recyklingowym. Użyte w produkcji urządzenia elementy z tworzyw sztucznych i metalu można od siebie oddzielić i poddać osobnej utylizacji. Zwróć się po poradę do naszego Centrum Serwisowego.
- Usuwaj tylko rozładowane akumulatory. Zalecamy zaklejenie biegunów taśmą w celu wyeliminowania niebezpieczeństwa zwarcia. Nie otwieraj akumulatora.
- Usuwaj akumulatory zgodnie z przepisami lokalnymi. Oddawaj akumulatory do punktu zbiórki zużytych baterii, gdzie zostanie zapewniona ich przepisowa utylizacja. Zwróć się po poradę do lokalnego zakładu oczyszczania albo do naszego Centrum Serwisowego.
- Utylizację przesłanych nam uszkodzonych urządzeń przeprowadzamy bezpłatnie.
- Przekaż wycięty materiał do kompostowania, nie wyrzucaj go do kontenera na śmieci.

Części zamienne

Wymienione niżej części zamienne możesz go zamówić w Centrum Serwisowym Grizzly. Przy zamawianiu części należy podać typ maszyny i numer części zamiennej.

Kunststoffmesser (20 szt.).....91099379
Akumulator 91099396
Ładowarka (EU).....91100552
Ładowarka (UK).....91100554

W razie konieczności zamówienia dalszych części zamiennych numery można odczytać na rysunkach samorozwijających.

PL

Gwarancja

Na niniejsze urządzenie udzielamy 24-miesiącznej gwarancji. To urządzenie nie jest przeznaczone do zastosowania komercyjnego.
W przypadku użytkowania komercyjnego wygasają prawa z tytułu gwarancji.
Szkody wywołane przez naturalne zużycie, przeciążenie lub nieprawidłową obsługę są wykluczone z zakresu gwarancji.
Niektóre części konstrukcyjne ulegają normalnemu zużyciu i są wykluczone z zakresu gwarancji.
Gwarancja obowiązuje dla wad materiałowych lub fabrycznych. Gwarancja nie rozciąga się na części produktu, które podlegają normalnemu zużyciu i można je uznać za części zużywalne (np. filtry lub nasadki), oraz na uszkodzenia części delikatnych (np. przełączniki, akumulatory lub elementy szklane).
Warunkiem skorzystania z uprawnień gwarancyjnych jest ponadto przestrzeganie wskazówek dotyczących oczyszczania i konserwacji urządzenia.
Szkody wywołane wadami materiałowymi lub produkcyjnymi zostaną bezpłatnie usunięte przez dostarczenie zastępczego urządzenia bądź przez naprawę.
Warunkiem skorzystania ze świadczenia gwarancyjnego jest przekazanie nierozmontowanego urządzenia wraz z dowodem zakupu i gwarancji naszemu Centrum Serwisowemu.

Serwis naprawczy

Naprawy, które nie podlegają gwarancji można zlecać odpłatnie naszemu centrum serwisowemu.
Nasze centrum serwisowe chętnie przedstawi Ci kosztorys naprawy. Możemy zajmować się wyłącznie takimi urządzeniami, które zostały należycie zapakowane i których wysyłka opłacona została w pełnej wysokości.
W razie wystąpienia uprawnionego roszczenia gwarancyjnego prosimy o kontakt telefoniczny z naszym Centrum Serwisowym. Otrzymasz tu dalsze informacje na temat załatwiania reklamacji.
Uwaga: W razie reklamacji lub konieczności naprawy prosimy o dostarczenie urządzenia po jego uprzednim wyczyszczeniu oraz ze wskazówką na uszkodzenie na adres naszego serwisu. **Nie przyjmujemy urządzeń, za których wysyłkę nie uiszczono opłaty, wysłane ekspresem lub w formie innej przesyłki specjalnej.**
Utylizację przesłanych nam uszkodzonych urządzeń przeprowadzamy bezpłatnie.

Poszukiwanie błędów

Problem	Możliwa przyczyna	Sposób usunięcia
Urządzenie nie daje się uruchomić	Rozładowany akumulator (16)	Naładuj akumulator (16) (patrz „Ładowanie“)
	W urządzeniu nie ma akumulatora (16)	Włóż akumulator (16) (patrz „Obsługa“)
	Uszkodzony włącznik-wyłącznik (2)	Naprawa w Centrum serwisowym
	Uszkodzony silnik	
Przerywana praca urządzenia	Chwiejny styk w obwodzie elektrycznym	Naprawa w Centrum serwisowym
	Uszkodzony włącznik-wyłącznik (2)	
Silne wibracje Głośne odgłosy	Pęknięta płytka tnąca	Wymień płytkę tnącą (patrz „Czyszczenie i konserwacja”)
	Mechanizm tnący jest brudny	Wyczyść mechanizm tnący (patrz „Czyszczenie i konserwacja”)
	Uszkodzony silnik	Naprawa w Centrum serwisowym.
Zła jakość przycinania	Pęknięta płytka tnąca	Wymień płytkę tnącą (patrz „Czyszczenie i konserwacja”)
	Mechanizm tnący jest brudny	Wyczyść mechanizm tnący (patrz „Czyszczenie i konserwacja”)
	Akumulator nie jest całkowicie naładowany	Naładuj akumulator (patrz „Ładowanie“)

LT

Turinys

Įvadas 96
Naudojimas pagal paskirtį 96
Bendrasis aprašymas 97
Pristatomas komplektas 97
Apžvalga 97
Veikimo aprašymas 97
Techniniai duomenys 97
Saugos nurodymai 98
Simboliai ir paveikslėliai 98
Instrukcijoje pateikiami saugos nurodymai 99
Bendrieji saugos nurodymai naudojant elektrinius įrankius 99
Įkrovimo procesas 103
Akumuliatoriaus išėmimas / įstatymas 104
Akumuliatoriaus įkrovimas 104
Panaudoti akumuliatoriai 104
Montavimo instrukcija 104
Valdymas 105
Įjungimas ir išjungimas 105
Akumuliatoriaus įkrovos būklės patikra 106
Prietaiso nustatymai 106
Darbo nurodymai 106
Žolės pjovimas 107
Pjovimas vertikaliai / vejos kraštų pjovimas 107
Valymas ir techninė priežiūra 107
Valymas 107
Bendrieji techninės priežiūros darbai 108
Plastikinių peilių keitimas 108
Laikymas 108
Utilizavimas / aplinkos apsauga 108
Atsarginės dalys 109
Garantija 109
Remonto tarnyba 109
Klaidų paieška 110
Originali EB atitikties deklaracija 113
Detalių brėžinys 114
„Grizzly“ techninės priežiūros centras 115

Įvadas



Prieš pradėdami eksploatuoti pirmą kartą atidžiai perskaitykite šią eksploatavimo instrukciją. Saugokite šią instrukciją ir prireikus perduokite kitam naudotojui, kad būtų galima bet kada pasinaudoti instrukcijoje esančia informacija..

Naudojimas pagal paskirtį

Prietaisas skirtas pjauti žolę soduose ir palei lysvių kraštus. Griežtai draudžiama naudoti ne pagal šioje instrukcijoje nurodytą paskirtį, nes antraip prietaisui gali būti padaryta žalos ir kilti didelis pavojus naudotojui. Nenaudokite prietaiso gyvatvorėms arba krūmams pjauti.
Prietaisą gali naudoti tik suaugusieji. 16 metų neturintys jaunuoliai prietaisą gali naudoti tik prižiūrimi suaugusiųjų. Prietaisą valdantis arba naudojantis asmuo yra atsakingas už nelaimingus atsitikimus arba žmonėms ir jų nuosavybei padarytą žalą.
Gamintojas neatsako už žalą, atsiradusią dėl naudojimo ne pagal paskirtį arba netinkamo valdymo. Šis prietaisas nepritaikytas naudoti komerciniais tikslais. Naudojant komerciniais tikslais netenkama teisės į garantiją.

Bendrasis aprašymas

Pristatomas komplektas

Išpakuokite prietaisą ir patikrinkite, ar yra visos nurodytos dalys.

- Akumuliatorinė vejapjovė
- Pjovimo diskas su 1 varžtu (kairinis sriegis)
- Apsauginis gaubtas su trimis varžtais
- Papildoma rankena
- 20 plastikinių peilių
- Kroviklis
- Akumuliatorius
- Eksploatavimo instrukcija

Apžvalga

A

1 Viršutinė rankena
2 Įjungimo ir išjungimo jungiklis
3 Įjungimo blokatorius
4 Plastikinių peilių laikymo dėžė (nesimato)
5 Papildoma rankena
6 Rankenos dalis
7 Sklendė rankenos daliai reguliuoti
8 Srieginė įvorė ilgiui reguliuoti
9 Teleskopinis vamzdis
10 Variklio galvutė
11 Apsauginis lankas (gėlėms apsaugoti)
12 Pjovimo diskas
13 Plastikinis peilis
14 Apsauginis gaubtas
15 Sklendė pakreipimo kampui reguliuoti
16 Akumuliatorius
17 Akumuliatoriaus atblokavimo mygtukas
18 Akumuliatoriaus įkrovos būklės indikatorius
19 Kroviklis

B 20 Kreipiamasis bėgelis

E

21 Rankenos laikiklis
22 Rankenos varžtas

F 23 Kotas

A 24 Sukamasis užraktas

! Prietaiso valdymą vaizduojančius paveikslėlius rasite 2-3 puslapyje.

Veikimo aprašymas

Rankomis valdomoje ir nešiojamoje akumuliatorinėje vejapjovėje pjovimo įtaisas yra plastikinė peilių sistema. Prietaise papildomai įmontuota pasukama variklio galvutė, reguliuojamas aliuminis teleskopinis vamzdis ir apsauginis lankas. Naudotojo apsaugai prietaise įmontuotas apsauginis įrenginys, kuriuo uždengiamas pjovimo įtaisas.
Informacijos apie valdymo elementų veikimą rasite tolesniuose aprašymuose.

Techniniai duomenys

Prietaisas

Variklio įtampa ..... 18 V⎓
Sūkių skaičius esant.....
tuščiajai eiga .....8000 min^{-1}
Apsaugos klasė.....III
Veikimo trukmė..... maks.50 min*
Pjovimo lankas .....25 cm
Svoris (be kroviklio)..... 2,1 kg
Garso slėgio lygis (L_{pA})..... 71,3 dB(A), K=3 dB(A)
Garso galingumo lygis (L_{wA})
Numatyta ..... 94 dB(A)
Išmatuota .....89 dB(A); K=1,94 dB(A)
Vibracija (a_n).....
Viršutinė rankena .....
.....1,098 m/s^2, K=1,5 m/s^2
Papildoma.....
rankena.....1,539 m/s^2, K=1,5 m/s^2

LT

Akumuliatorius (ličio jonai)

Nominalioji įtampa..... 18 V⎓
Talpa..... 1,5 Ah
Įkrovos laikas ..... apie 5 val.

Kroviklis JLH082100350G

Nominalioji imamoji galia..... 12 W
Įėjimo įtampa / įvadas
.....100–240 V~ 50/60 Hz
Išėjimo įtampa / išvadas... 21 V 350 mA
Apsaugos klasė..... ⧈ II
Apsaugos rūšis..... IP20

** Visiškai įkrauto akumuliatorius efektyvus veikimo laikas esant apkrovai priklauso nuo pasirinkto pjovimo metodo ir apkrovos.*

Triukšmo ir vibracijos reikšmės buvo apskaičiuotos remiantis atitikties deklaracijoje nurodytais standartais ir nuostatomis.
Nuolat toliau tobulinant gaminius galimi techniniai ir optiniai pakeitimai, apie kuriuos iš anksto neįspėjama. Dėl šios priežasties neužtikriname, kad atitiks visi pateikti matmenys, nurodymai ir duomenys. Dėl to mes nepriimame teisinių pretenzijų dėl eksploatavimo instrukcijoje pateikiamų duomenų.

Saugos nurodymai

Naudojant mašiną reikia atkreipti dėmesį į saugos nurodymus.

Simboliai ir paveikslėliai

Paveikslėliai ant prietaiso

Dėmesio!

Atidžiai perskaitykite eksploatavimo instrukciją.



Dėvėkite akių ir klausos apsaugą



Išjungus pjovimo diskas kelias sekundes dar sukasi. Nekiškite arti rankų ir kojų.



Prietaiso negalima naudoti drėgmėje. Nedirbkite lyjant lietui ir nepjaukite drėgnos žolės.

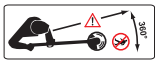

Laikykitės atokiau nuo kitų žmonių. Juos gali sužeisti išskriejantys pašaliniai daiktai.



Prieš pradėdami techninės priežiūros darbus išimkite akumuliatorių.



Garso galios lygio L_{wa} nurodymas dB



Elektros prietaisų negalima išmesti kartu su buitinėmis atliekomis.



Pjovimo lankas

Paveikslėliai ant akumuliatoriaus



Akumuliatoriaus neišmeskite kartu su buitinėmis atliekomis, nemeskite į ugnį ar į vandenį.



Akumuliatoriaus nelaikykite ilgai intensyviuose saulės spinduliuose ir nedėkite jo ant radiatorių (maks. 60 °C).



Akumuliatorius nuvežkite į naudotų akumuliatorių surinkimo vietą, kur jis bus perduotas aplinką tausojančiai atliekų utilizavimo įstaigai.

Paveikslėliai ant kroviklio


Dėmesio!


Atidžiai perskaitykite eksploatavimo instrukciją.


Kroviklį galima naudoti tik patalpose.


Apsauginis temperatūros ribojimas


II apsaugos klasė


Elektros prietaisų negalima išmesti kartu su buitinėmis atliekomis.

Instrukcijoje pateikiami saugos nurodymai


Pavojaus ženklas su duomenimis, kaip išvengti žalos žmonėms ir materialiniam turtui.


Privalomasis ženklas (vietoje ženklo su šauktuku pateiktas reikalavimas) su duomenimis, kaip išvengti žalos materialiniam turtui.


Informacinis ženklas, kuriame pateikiama informacijos, kaip geriau naudoti prietaisą.

Bendrieji saugos nurodymai naudojant elektrinius įrankius


ĮSPĖJIMAS! Perskaitykite visus saugos nurodymus ir instrukcijas. Jei nepaisysite tam tikrų saugos nurodymų ir instrukcijų, galite patirti elektros šoką, gali kilti gaisras ir (arba) sunkiai susižalosite.

Saugokite visus saugos nurodymus ir instrukcijas, kad galėtumėte pasinaudoti ir vėliau.

Saugos nurodymuose naudojama sąvoka ,,Elektrinis įrankis" apibūdinami prie elektros tinklo jungiami elektriniai įrankiai (su maitinimo laidu) ir elektriniai įrankiai su akumuliatoriais (be elektros laido).

1) DARBO VIETOS SAUGA

a) Jūsų darbo vieta turi būti švari ir tinkamai apšviesta. Netvarkingoje arba neapšviestoje darbo vietoje gali įvykti nelaimingų atsitikimų.

b) Elektrinių įrankių nenaudokite potencialiai sprogioje aplinkoje, kurioje laikomi degūs skysčiai, kaupiasi dujos arba dulkės. Elektriniai įrankiai kibirkščiuoja, todėl gali užsidegti dulkės arba garai.

c) Naudodami elektrinius įrankius neleiskite būti arti vaikams ir kitiems asmenims. Jei Jūsų dėmesys nukryps, galite nebesuvaldyti prietaiso.

2) ELEKTROS SAUGUMAS

a) Elektrinio įrankio prijungimo kištukas turi tikti kištukiniam lizdui. Draudžiama keisti kištuko konstrukciją. Įžemintiems elektriniams įrankiams nenaudokite kištukų su adapteriais. Nepakeistos konstrukcijos kištukai ir tinkami kištukiniai lizdai sumažina elektros šoko riziką.

b) Stenkitės kūno dalimis neliesti įžemintų paviršių, pavyzdžiui, vamzdžių, šildymo sistemų, viryklių ir šaldytuvų. Kyla didelė elektros šoko rizika, jei Jūsų kūnas yra įžemintas.

c) **Elektrinių įrankių nepalikite lyjant lietui ir drėgmėje.** Į elektrinį prietaisą prasiskverbusi drėgmę didina elektros šoko riziką.
d) **Elektrinio įrankio niekada neneškite paėmę už kabelio, nekabinkite ant kabelio ir paėmę už jo netraukite iš kištukinio lizdo. Laikykite kabelį atokiai nuo karščio šaltinio, alyvos, aštrių kraštų ir judančių prietaiso dalių.** Pažeisti arba susivynioję kabeliai didina elektros šoko riziką.
e) **Jei elektrinį įrankį naudojate lauke, junkite tik prie lauke pritaikyto naudoti ilgintuvo.** Jungiant prie lauke naudoti pritaikyto ilgintuvo mažėja elektros šoko rizika.

3) ASMENŲ SAUGA

a) **Būkite atidūs, stebėkite, ką darote ir su elektriniu įrankiu dirbkite sumaniai. Nedirbkite su elektriniais įrankiais, jei esate pavargę arba vartojate narkotikus, alkoholį ar medikamentus.** Dėl vieno neatsargaus poelgio naudojant elektrinį įrankį galima sunkiai susižaloti.
b) **Naudokite asmenines apsaugos priemones ir visada užsidėkite apsauginius akinius.** Priklausomai nuo elektrinio įrankio modelio ir naudojimo būdo naudojamos asmeninės apsaugos priemonės, pavyzdžiui, respiratorius, apsauginiai batai neslidžiu padu, apsauginis šalmas ar klausos organų apsauga sumažina riziką susižaloti.
c) **Stebėkite, kad įrankis netikėtai neįsijungtų savaime. Įsitikinkite, kad elektrinis įrankis išjungtas ir tik tada junkite prie elektros srovės tiekimo tinklo ir (arba) akumuliatoriaus, dėkite į dėklą ar neškite.** Jei nešdami elektrinį įrankį pirštą laikote ant jungiklio arba įjungtą prietaisą jungiate prie elektros srovės tiekimo tinklo, gali įvykti nelaimingas atsitikimas.
d) **Prieš įjungdami elektrinį įrankį nuimkite nustatymo įrankius arba veržliaraktį.** Ant besisukančios prietaiso dalies likęs įrankis arba veržliaraktis gali sužaloti.
e) **Stenkitės išlaikyti normalią kūno padėtį. Stovėkite ant stabilaus pagrindo ir bet kurioje situacijoje išlaikykite pusiausvyrą.** Taip elektrinį įrankį galėsite tinkamai kontroliuoti netikėtose situacijose.
f) **Dėvėkite tinkamus drabužius. Nedėvėkite plačių drabužių ar papuošalų. Plaukais, drabužiais ir pirštinėmis nelieskite besisukančių dalių.** Besisukančios dalys gali sugriebti laisvus drabužius, papuošalus arba ilgus plaukus.
g) **Jei gali būti įmontuoti dulkių siurbimo ir ištraukimo prietaisai, įsitikinkite, kad jie prijungti ir tinkamai naudojami.** Naudojant dulkių siurbimo prietaisą sumažinama dulkių keliama grėsmė.

4) SAUGUS ELGESYS SU ELEKTRINIAIS ĮRANKIAIS IR JŲ NAUDOJIMAS

a) **Prietaiso apkrova negali būti per didelė. Naudokite numatytam darbui skirtą elektrinį įrankį.** Tinkamu elektriniu įrankiu geriau ir saugiau dirbti nurodytame galios diapazone.
b) **Nenaudokite elektrinio įrankio, kurio jungiklis yra sugedęs.** Jei elektrinio įrankio nepavyksta įjungti arba išjungti, jis kelia pavojų, todėl būtina jį suremontuoti.
c) **Ištraukite kištuką iš kištukinio lizdo ir (arba) išimkite akumuliatorių ir tik tada keiskite prietaiso nuostatus,**

priedus arba prietaisą padėkite. Šios atsargumo priemonės padeda išvengti netyčinio elektrinio įrankio paleidimo.

d) **Nenaudojamus elektrinius įrankius laikykite vaikams nepasiekiamoje vietoje. Asmenims, nemokantiems naudoti prietaiso arba neperskaičiusiems šios instrukcijos, neleiskite naudoti prietaiso.** Elektriniai įrankiai kelia pavojų, jei juos naudoja nepatyrę asmenys.

e) **Rūpestingai prižiūrėkite elektrinį įrankį. Patikrinkite, ar judančios dalys tinkamai veikia, ar jos neužstringa, ar nesulūžo ir nėra pažeistos, nes tai turi neigiamos įtakos elektrinio įrankio veikimui. Prieš pradėdami naudoti prietaisą suremontuokite pažeistas dalis.** Daug nelaimingų atsitikimų įvyksta, jei netinkamai atliekami elektrinių įrankių techninės priežiūros darbai.

f) **Pjovimo įrankiai turi būti aštrūs ir švarūs.** Rūpestingai prižiūrimi pjovimo įrankiai su pagaląstomis pjovimo briaunomis rečiau užstringa ir juos daug lengviau valdyti.

g) **Elektrinį įrankį, priedus, naudojamuosius įrankius ir kt. naudokite pagal šią instrukciją. Atkreipkite dėmesį į darbo sąlygas ir atliekamą darbą.** Elektrinius įrankius naudojant kitiems tikslams nei numatyta, gali susidaryti pavojingų situacijų.

5) SAUGUS ELGESYS SU AKUMULIATORINIAIS ĮRANKIAIS IR JŲ NAUDOJIMAS

a) **Akumuliatorius įkraukite tik gamintojo rekomenduojamuose krovikliuose.** Jei nurodyta, kad krovikliu galima krauti tik tam tikro tipo akumuliatorius, kraunant kito tipo akumuliatorius kyla pavojus, kad kils gaisras.

b) **Elektriniams įrankiams naudokite tik jiems skirtus akumuliatorius.** Naudojant kitokius akumuliatorius galima susižaloti ir gali kilti gaisras.

c) **Nenaudojamą akumuliatorių laikykite atokiai nuo biuro sąvaržėlių, monetų, raktų, vinių, varžtų ar kitų mažų metalinių daiktų, dėl kurių gali būti šuntuoti kontaktai.** Įvykus trumpajam jungimui tarp akumuliatoriaus kontaktų galite nudegti arba jis gali užsidegti.

d) **Jei akumuliatorius naudojamas neteisingai, iš jo gali prasiskverbti skysčio. Stenkitės jo nepaliesti. Jei vis dėlto paliestumėte, kruopščiai nuplaukite vandeniu. Jei skysčio patektų į akis, kreipkitės pagalbos į gydytoją.** Prasiskverbęs akumuliatoriaus skystis gali sudirginti arba nudeginti odą.

6) PRIEŽIŪRA

a) **Savo elektrinį įrankį patikėkite remontuoti tik kvalifikuotam personalui, kuris naudoja originalias atsargines dalis.** Jie užtikrina, kad prietaisas ir toliau bus eksploatuojamas saugiai.

7) SPECIALŪS SAUGOS NURODYMAI AKUMULIATORINIAMS PRIETAISAMS

a) **Įsitikinkite, kad prietaisas išjungtas ir tik tada įstatykite akumuliatorių.** Įstatant akumuliatorių į įjungtą elektrinį įrankį gali įvykti nelaimingų atsitikimų.

b) **Akumuliatorių visada kraukite tik viduje, nes tokia yra kroviklio naudojimo paskirtis.**

c) **Kad būtų galima išvengti elektros šoko, pirmiausia ištraukite kroviklio kištuką iš kištukinio lizdo ir tik tada jį valykite.**
d) **Akumuliatoriaus nelaikykite ilgai intensyviuose saulės spinduliuose ir nedėkite jo ant radiatorių.** Karštis gali sugadinti akumuliatorių, todėl kyla pavojus, kad sprogs.
e) **Prieš pradėdami krauti akumuliatorių palaukite, kol jis atvės.**
f) **Nebandykite atidaryti akumuliatoriaus ir venkite mechaninių akumuliatoriaus pažeidimų.** Kyla trumpojo jungimo pavojus ir gali prasiskverbti garų, kurie dirgina kvėpavimo takus. Išeikite į šviežią orą ir jei negalavimas tęsiasi, kreipkitės pagalbos į gydytoją.
g) **Nenaudokite neįkraunamų akumuliatorių!**

8) TINKAMAS ELGESYS SU AKUMULIATORIŲ KROVIKLIU

- Šio prietaiso negali naudoti žmonės (taip pat ir vaikai), turintys fizinę, sensorinę ar dvasinę negalią arba stokojantys patirties ir (arba) žinių; jei visgi taip įvyktų , juos turi prižiūrėti už jų saugumą atsakingas žmogus arba jie yra gavę nurodymų, kaip naudoti prietaisą.
- Reikia prižiūrėti ir užtikrinti , kad vaikai nežaistų su šiuo prietaisu.
- **Akumuliatorių įkraukite tik pristatytu kroviklyje**. Pavojus, kad gali kilti gaisras ir sprogimas.
- **Prieš kiekvieną naudojimą patikrinkite kroviklį, laidą ir kištuką, o prireikus paveskite suremontuoti kvalifikuotam personalui, naudojančiam tik originalias atsargines dalis. Nenaudokite sugadinto kroviklio ir nebandykite jo atidaryti patys.** *T*aip užtikrinsite, kad savo prietaisą ir toliau galėsite eksploatuoti saugiai.
- **Atkreipkite dėmesį, kad tinklo įtampos duomenys turi sutapti su kroviklio specifikacijų lentelės duomenimis.** Kyla elektros šoko pavojus.
- **Atjunkite kroviklį nuo tinklo ir tik po to prijunkite arba atjunkite elektrinio įrankio jungtis.**
- **Kroviklis visada turi būti švarus; jo negalima naudoti esant drėgmei ir lyjant lietui. Kroviklio niekada nenaudokite lauke.** Nešvarumai ir prasiskverbęs vanduo padidina elektros šoko riziką.
- **Krovikliu galima krauti tik jam numatytus originalius akumuliatorius.** Bandant įkrauti kitokius akumuliatorius galima susižaloti ir gali kilti gaisras.
- **Venkite mechaninių kroviklio pažeidimų.** Dėl jų gali įvykti vidinis trumpasis jungimas.
- **Krautuvo negalima naudoti pastačius ant degaus pagrindo (pvz., popieriaus, tekstilės gaminio).** Įkraunant sušilus pagrindui gali kilti gaisras.
- Jei bus pažeistas šio prietaiso prijungimo laidas, kad nekiltų jokios grėsmės jį turi pakeisti gamintojas, klientų aptarnavimo skyriaus darbuotojai ar kitas kvalifikuotas asmuo.
- Jūsų gyvatvorių žirklių akumuliatorius pristatomas tik iš dalies įkrautas, todėl prieš pradedant naudoti pirmą kartą jį reikia įkrauti visiškai. Akumuliatorių pirmą kartą rekomenduojama krauti maždaug 5 valandas. Įstatykite akumuliatorių į lizdą ir prijunkite kroviklį prie srovės tiekimo tinklo.
- Kai akumuliatorius visiškai įkrautas, ištraukite tinklo kištuką ir atjunkite kroviklį nuo prietaiso. Akumuliatorius

kraunamas maždaug 5 valandas.
- Nekraukite akumuliatoriaus nuolat. Galite pažeisti akumuliatoriaus elementus. **Pastaba***:* jei nuolat įkraunate trumpais intervalais, galite sugadinti akumuliatoriaus elementus. Įkraukite tik tuomet, kai prietaisas pradeda veikti lėtai.
- Krovikliu nebandykite krauti neįkraunamų akumuliatorių baterijų.

9) LIEKAMOJI RIZIKA

Net jei šis elektrinis įrankis naudojamas pagal nurodymus visada galima tikėtis liekamosios rizikos. Dėl šio elektrinio įrankio modelio ir konstrukcijos gali kilti toliau nurodyti pavojai:
a) pavojus įsipjauti;
b) pavojus pažeisti klausos organus, jei nenaudojama klausos organų apsauga;
c) kyla pavojus sveikatai dėl rankos ir plaštakos siūbuojamųjų judesių, jei prietaisas naudojamas ilgai arba naudojamas netinkamai ir neatliekami techninės priežiūros darbai.

Įspėjimas! Naudojant šį elektrinį įrankį susidaro elektromagnetinis laukas. Tam tikromis aplinkybėmis šis laukas gali turėti neigiamos įtakos aktyviems arba pasyviems medicininiams implantams. Kad būtų galima sumažinti sudėtingų arba mirtinų sužalojimų pavojų, asmenims, turintiems medicininius implantus, prieš pradedant naudoti prietaisą rekomenduojame pasitarti su savo gydytoju arba medicininių implantų gamintoju.

Įkrovimo procesas

Akumuliatoriaus negali veikti ekstremalios sąlygos, pavyzdžiui, didelė šiluma; jo negalima daužyti. Kyla pavojus susižeisti dėl išbėgusio elektrolitinio tirpalo! Po sąlyčio su akimis ir oda, užterštas vietas nuplaukite dideliu kiekiu vandens arba neutralizatoriumi ir kreipkitės į gydytoją.

Akumuliatorių kraukite tik sausose patalpose.
Prieš prijungiant kroviklį, akumuliatoriaus paviršių reikia švariai nuvalyti ir nusausinti.
Kyla pavojus susižaloti dėl elektros šoko.

Įkraukite tik pristatytu originaliu krovikliu. Atkreipkite dėmesį, kad prietaiso negalima krauti be pertraukos ilgiau nei 5 valandas. Antraip gali sugesti akumuliatorius ir prietaisas, o ilgiau kraudami be reikalo eikvosite elektros energiją. Garantija nesuteikiama, jei žala padaroma per ilgai krovus prietaisą.

- Prieš pirmą naudojimą įkraukite akumuliatorių. Nekraukite akumuliatoriaus trumpais intervalais keletą kartų iš eilės.
- Akumuliatorių kraukite tik tada, kai prietaisas pradeda veikti lėtai.
- Jei eksploatavimo trukmė sutrumpėja, nepaisant to, kad akumuliatorius įkrautas, vadinasi, jis nusidėvėjo ir reikia pakeisti. Naudokite tik originalų atsarginį akumuliatorių, kurį galite įsigyti iš klientų aptarnavimo skyriaus.
- Bet kuriuo atveju atkreipkite dėmesį į galiojančius atitinkamus saugos nuro-

dymus ir aplinkos apsaugos nurodymus bei nuostatus.
- Garantija nesuteikiama atsiradus gedimams dėl netinkamo naudojimo.

Akumuliatoriaus išėmimas / įstatymas

B

1. Jei norite išimti akumuliatorių iš prietaiso, paspauskite atblokavimo akumuliatoriaus (16) mygtukus (17) ir ištraukite akumuliatorių.
2. Jei akumuliatorių (16) norite įstatyti į prietaisą, stumkite akumuliatorių kreipiamaisiais bėgeliais (20) į prietaisą. Išgirsite, kaip jis užsifiksuos.

Akumuliatorių įstatykite tik tada, kai prietaisas yra visiškai sumontuotas. Galite susižeisti!

Akumuliatoriaus įkrovimas

Įkraukite akumuliatorių, kai įkrovimo būklės indikatoriaus (A 18) paskutiniojo LED spalva pasikeis iš žalios į oranžinę / raudoną.
Pradedant krauti ir vykstant įkrovimo procesui kroviklio (A 19) įkrovimo indikatorius šviečia raudonai. Baigiantis įkrovimo procesui įkrovimo indikatorius pradeda šviesti žaliai.

C

1. Prireikus akumuliatorių (16) išimkite iš prietaiso.
2. Akumuliatorių (16) stumkite ant kroviklio (19). Išgirsite, kaip jis užsifiksuos.
3. Kroviklį (19) prijunkite prie kištukinio lizdo.
4. Pasibaigus krovimo procesui atjunkite kroviklį (19) nuo tinklo
5. Paspauskite akumuliatoriaus (16) atblokavimo mygtukus (A 17) ir ištraukite akumuliatorių iš kroviklio (19).

Panaudoti akumuliatoriai

- Jei eksploatavimo trukmė sutrumpėja, nepaisant to, kad akumuliatorius įkrautas, vadinasi, jis nusidėvėjo ir reikia pakeisti. Naudokite tik atsarginį akumuliatorių, kurį galite įsigyti iš klientų aptarnavimo skyriaus.
- Bet kuriuo atveju atkreipkite dėmesį į galiojančius atitinkamus saugos nurodymus ir aplinkos apsaugos nurodymus bei nuostatus (žr. „Utilizavimas / aplinkos apsauga“).

Montavimo instrukcija

Akumuliatorių įstatykite tik tada, kai prietaisas yra visiškai sumontuotas. Galite susižeisti!

A

Prietaiso surinkimas:

1. Sukite juodą variklio galvutės (10) sukamąjį užraktą (24), kol angos sutaps su angomis, esančiomis žaliame korpuse. Simbolis „Užraktas atidarytas .
2. Įstatydami teleskopinį vamzdį (9) atkreipkite dėmesį į skirtingo storio plastikines juosteles, pritvirtintas prie vamzdžio. Galima montuoti tik vienoje padėtyje.
3. Teleskopinio vamzdžio (9) galą iki galo įstumkite į variklio galvutės (10) angą. Jei padėtis yra tinkama, ant vamzdžio nebesimatys kryžminio varžto.

4. Norėdami užfiksuoti, sukamąją jungtį (24) pasukite maždaug 45º pagal laikrodžio rodyklę. Simbolis „Užraktas uždaryta  .

D **Apsauginio gaubto montavimas:**

1. Apsauginį gaubtą (14) uždėkite ant variklio galvutės (10) ir jį tvirtai prisukite 3 kryžminiais varžtais.

E **Papildomos rankenos montavimas:**

2. Ištraukite papildomos rankenos (5) galus vieną iš kito ir stumkite juos per rankenos laikiklį (21).
3. Papildomą rankeną (5) prisukite rankenos varžtu (22).

F **Pjovimo bloko montavimas:**

4. Pjovimo diską (12) uždėkite ant ašies. Jį galima įmontuoti tik vienoje padėtyje. Pjovimo diską (12) prisukite prie ašies. Atkreipkite dėmesį, kad sriegis yra kairinis. Atkreipkite dėmesį, ar varžtai stipriai priveržti. Plastikinį peilį (13) uždėkite ant koto (23), esančio ant pjovimo disko (12) ir traukite jį į išorę, kol užsifiksuos.

Atsarginiai plastikiniai peiliai laikomi laikymo dėžėje (4), esančioje prie papildomos rankenos (5).

B **Akumuliatoriaus įstatymas:**

5. Jei akumuliatorių (16) norite įstatyti į prietaisą, stumkite akumuliatorių kreipiamaisiais bėgeliais (20) į prietaisą. Išgirsite, kaip jis užsifiksuos.

Valdymas

Dėmesio! Pavojus susižeisti! Niekada nenaudokite prietaiso be apsauginio gaubto. Dirbdami su prietaisu dėvėkite tinkamus drabužius, užsidėkite akių ir klausos organų apsaugas. Prieš kiekvieną naudojimą įsitikinkite, kad prietaisas veikia tinkamai. Draudžiama užfiksuoti įjungimo ir išjungimo jungiklį ir įjungimo blokatorių. Atleidus jie turi išjungti variklį. Draudžiama toliau dirbti prietaisu, jei vienas iš jungiklių pažeistas.

Atkreipkite dėmesį į apsaugą nuo triukšmo ir vietoje galiojančius potvarkius.

Įjungimas ir išjungimas

Visada stovėkite tvirtai, prietaisą laikykite abiems rankomis ir pakankamu atstumu nuo kūno. Prieš įjungdami atkreipkite dėmesį, kad prietaisas neliestų jokių daiktų.

A

1. Įsitikinkite, kad akumuliatorius (16) įstatytas (žr. „Montavimo instrukcija – akumuliatoriaus išėmimas ir įstatymas“).
2. Norėdami įjungti, nykščiu paspauskite įjungimo blokatorių (3) ir tada spustelėkite įjungimo ir išjungimo jungiklį (2). Tada vėl atleiskite įjungimo blokatorių.
3. Kai norite išjungti, atleiskite įjungimo ir išjungimo jungiklį (2). Negalima įjungti nuolatinio veikimo režimo.

Išjungus prietaisą peiliai kurį laiką dar veikia iš inercijos. Palaukite, kol peiliai visiškai sustos. Nelieskite judančių peilių ir nebandykite jų sustabdyti. Galite susižeisti!

Akumuliatoriaus įkrovos būklės patikra

Įkrovos būklės indikatorius (A 18) nurodo akumuliatoriaus (A 16) įkrovos būklę.

Paspauskite akumuliatoriaus mygtuką. Akumuliatoriaus įkrovos būklę parodys įsižiebusi atitinkama LED lemputė.

Įkraukite akumuliatorių, kad įkrovimo būklės indikatoriaus (A 18) paskutiniojo LED spalva pasikeis iš žalios į oranžinę / raudoną .

G Prietaiso nustatymai

Papildomos rankenos reguliavimas:
Papildomą rankeną galite nustatyti į skirtingas padėtis. Nustatykite rankeną taip, kad pjovimo diskas darbinėje padėtyje būtų truputį pakreiptas į priekį.

① Atlaisvinkite rankenos varžtą (22) ir nustatykite papildomą rankeną (5) į norimą padėtį. Vėl tvirtai priveržkite rankenos varžtą.

Aukščio reguliavimas:
Reguliuojant teleskopinį vamzdį galima nustatyti prietaisą pagal individualų ūgį.

② Atlaisvinkite sraigtinę įvorę (8). Teleskopinį vamzdį (9) ištraukite iki pageidaujamo ilgio ir vėl priveržkite sraigtinę įvorę.

Pjovimo kampo nustatymas
Pakeitę pjovimo kampą galite pjauti net ir sunkiai pasiekiamas vietas, pvz., po suoliukas ir išsikišimais.

③ Paspauskite variklio korpuso sklendę (15) ir pakreipkite teleskopinį vamzdį (9). Galimos 4 padėtys (taip pat žr. „Darbo nurodymai“).

Rankenos dalies reguliavimas:
Rankenos dalį galima pasukti 90° ir 180° kampu (taip pat žr. „Darbo nurodymai“)..

④ Paspauskite sklendę (7) žemyn ir rankenos dalį (6) 0°–90°–180° , stumkite tol, kol ji užsifiksuos pageidaujamoje padėtyje.

Apsauginio lanko (gėlėms apsaugoti) reguliavimas:
Apsauginis lankas apsaugo pjaunamus augalus ir kamienus nuo pjovimo įtaiso.

⑤ Stumkite apsauginį lanką (11) į priekį. Jei apsauginio lanko nereikia, pastumkite jį atgal į laikymo padėtį.

Darbo nurodymai

Dėmesio! Pavojus susižeisti!
- Nepjaukite drėgnos arba šlapios žolės.
- Prieš užvesdami prietaisą įsitikinkite, kad pjovimo diskas nesiliečia prie akmenų, akmenų nuobirų ar kitų pašalinių daiktų.
- Eidami link žolės, kurią pjausite, išjunkite prietaisą.
- Stenkitės, kad dirbant prietaisas nebūtų per daug apkrautas.
- Stenkitės nepaliesti tvirtų kliūčių (akmenų, mūro sienų, statinių tvorų ir pan.). Plastikinis peilis labai greitai nusidėvėtų. .

Žolės pjovimas



Pjaukite žolę prietaisą traukdami iš dešinės į kairę. Pjaukite lėtai ir dirbdami prietaisą į priekį palenkite maždaug 30° kampu.

Aukštą žolę pjaukite palaipsniui – iš viršaus į apačią.

Pjovimas vertikaliai / vejos kraštų pjovimas

Jei pjovimo diskas yra vertikalioje padėtyje, reikia dirbti labai atsargiai ir atidžiai. Laikykitės pakankamo atstumo iki pjovimo įtaiso, kad nesusižalotumėte.

H **Nustatymas pjaunant vertikaliai:**
Pjaudami ties krūmokšniais ir ant stačių šlaitų prietaisą traukite lėtai, iš dešinės į kairę.

- Rankenos dalis: 180° (žr G 4)
- Pjovimo kampas: 0° (žr. G 3)
- Apsauginis lankas laikymo padėtyje

J **Nustatymas vejos kraštams pjauti**:
Norėdami pjauti vejos kraštus, prietaisą lėtai traukite vejos kraštu. .

- Rankenos dalis: 90° (žr G 4)
- Pjovimo kampas: 90° (žr. G 3)
- Apsauginis lankas laikymo padėtyje

Valymas ir techninė priežiūra

Šioje instrukcijoje nenurodytus profilaktinės ir techninės priežiūros darbus paveskite atlikti mūsų techninės priežiūros centro darbuotojams. Naudokite tik originalias dalis.

Išjunkite prietaisą ir prieš atlikdami bet kokius darbus ištraukite akumuliatorių iš prietaiso.

Reguliariai atlikite toliau nurodytus valymo ir techninės priežiūros darbus. Atliekant šiuos darbus užtikrinamas ilgas ir patikimas naudojimas

Valymas

Nepurkškite ant prietaiso vandens ir nebandykite jo panardinti į vandenį. Kyla pavojus, kad ištiks elektros šokas.

- Prietaiso ventiliacijos anga ir variklio korpusas turi būti švarūs. Tam naudokite drėgną servetėlę arba šepetį.
  Nenaudokite jokių valymo priemonių ar tirpiklių. Jie gali negrįžtamai sugadinti prietaisą
- Po kiekvieno pjovimo nuo pjovimo įtaiso ir apsauginio daubto nuvalykite žoles ir žemes.
- Jei pjovimo įtaisą norite išvalyti kruopščiai, išimkite plastikinius peilius (F 13) (žr. „Plastikinių peilių keitimas“) ir aštriu peiliu nuvalykite kotą (F 23) .

Bendrieji techninės priežiūros darbai

- Prieš kiekvieną naudojimą patikrinkite, ar nesimato aiškių prietaiso trūkumų, pavyzdžiui, ar dalys neatsilaisvino, nenusidėvėjo ir nėra pažeistos. Patikrinkite, ar pjovimo disko varžtai tvirtai priveržti
- Patikrinkite, ar gaubtai ir apsauginiai įrenginiai nepažeisti ir stipriai pritvirtinti. Prireikus juos pakeiskite.

Plastikinių peilių keitimas

F

1. Stumkite plastikinį peilį (13) į vidų ir išstumkite jį iš koto (23) ties pjovimo disku (12).
2. Naują plastikinį peilį (13) uždėkite ant koto (23) ir traukite jį į išorę, kol užsifiksuos.

Laikymas

- Prietaisą laikykite sausoje vietoje, kurioje nesikaupia dulkės ir kur jo negali pasiekti vaikai.
- Prietaiso nedėkite ant apsauginio gaubto. Geriausia jį kabinti už viršutinės rankenos, kad apsauginis gaubtas neliestų jokių kitų daiktų. Kyla pavojus, kad apsauginis gaubtas deformuosis, todėl pasikeis jo matmenys ir tai turės įtakos saugos savybėms.
- Laikant akumuliatoriaus negali veikti didelis šaltis arba karštis, kad jo galia nesumažėtų.
- Jei ruošiatės ilgai nenaudoti, išimkite akumuliatorių iš prietaiso ir visiškai įkraukite.

Utilizavimas / aplinkos apsauga

Išimkite akumuliatorių iš prietaiso ir prietaisą, akumuliatorių, priedus ir pakuotę perduokite aplinką tausojančiai utilizavimo įstaigai.



Elektrinių prietaisų negalima išmesti kartu su buitinėmis atliekomis.



Akumuliatoriaus neišmeskite kartu su buitinėmis atliekomis, nemeskite į ugnį (pavojus, kad sprogs) ar į vandenį. Pažeisti akumuliatoriai gali padaryti žalos aplinkai ir Jūsų sveikatai, jei prasiskverbtų nuodingų garų arba skysčių.

- Prietaisą ir kroviklį perduokite perdirbimo įstaigai. Naudotas plastikines ir metalines dalis galite surūšiuoti ir perduoti atliekų utilizavimo įstaigai. Apie tai teiraukitės mūsų techninės priežiūros centre.
- Akumuliatorių utilizuokite prieš tai jį iškrovę. Mes rekomenduojame polius užklijuoti lipnia juostele, kad jie būtų apsaugoti nuo trumpojo jungimo. Neatidarykite akumuliatoriaus.
- Akumuliatorių utilizuokite pagal vietoje galiojančius potvarkius. Akumuliatorius nuvežkite į naudotų akumuliatorių surinkimo vietą, kur jis bus perduotas aplinką tausojančiai atliekų utilizavimo įstaigai. Apie tai teiraukitės vietos atliekų išvežimo įmonėje arba mūsų techninės priežiūros centre.
- Jei mums atsiųsite savo sugedusį prietaisą, mes jį utilizuosime nemokamai.
- Nupjautas šakas nuvežkite į kompostavimo vietą, nemeskite jų į šiukšlių konteinerius.

Atsarginės dalys

Jei norite įsigyti atsarginių dalių, kreipkitės nurodytu techninės priežiūros centro adresu. Užsakydami būtinai nurodykite užsakymo numerį

Plastikinis peilis
(pakuotėje 20 vnt.)..... 91099379
Akumuliatorius, 18 V..... 91099396
Kroviklis (EU).....91100552
Kroviklis (UK).....91100554

Jei Jums prireiktų kitų atsarginių dalių, jų numerių ieškokite detalių brėžinyje.

Garantija

Šiam prietaisui mes suteikiame 24 mėnesių garantiją.
Garantija netaikoma natūralaus dėvėjimo požymiams ir žalai, atsiradusiai dėl per didelės apkrovos arba netinkamo valdymo. Tam tikros konstrukcinės dalys natūraliai dėvisi, todėl joms garantija nesuteikiama.
Garantija taikoma medžiagos arba gamybos defektams. Ši garantija netaikoma gaminio dalims, kurios normaliai dėvisi, todėl jos gali būti priskiriamos nusidėvinčioms dalims (pvz., filtrai arba antgaliai), arba lūžtančių dalių pažeidimams (pvz., jungikliams, akumuliatoriams arba iš stiklo pagamintoms dalims).
Be to, kad būtų suteikta garantija, turėjo būti laikomasi eksploatavimo instrukcijoje pateiktų valymo ir techninės priežiūros nurodymų. Jei pastebimi medžiagos arba gamybos defektai, pristatomas kitas prietaisas arba jis suremontuojamas. Būtina sąlyga – prietaisas prekybininkui pristatomas neišardytas, su pirkimo čekiu ir garantijos patvirtinimu

Remonto tarnyba

Remonto darbus, kuriems nesuteikiama garantija, už tam tikrą atlygį galite pavesti atlikti mūsų techninės priežiūros centro darbuotojams. Mūsų techninės priežiūros centro darbuotojai Jums mielai pateiks darbų sąmatą.
Mes galime remontuoti tik tuos prietaisus, kurie buvo atsiųsti tinkamai supakuoti ir apmokėti.
Jei pagal įstatymus turi būti suteikta garantija, prašome telefonu susisiekti su mūsų techninės priežiūros centru. Ten Jums bus pateikta papildomos informacijos apie pretenzijų tvarkymą.
Dėmesio: jei turite pretenzijų dėl prietaiso arba norite jį remontuoti, atsiųskite jį nuvalytą mūsų techninės priežiūros centrui, būtinai nurodykite defektą.
Mes nepriimame prietaisų, už kurių siuntimą nebuvo sumokėta (negabaritinis krovinys, skubiosios siuntos arba kitas specialus gabenimo būdas).
Jei mums atsiųsite savo sugedusį prietaisą, mes jį utilizuosime nemokamai

Klaidų paieška

Problema	Galimos priežastys	Klaidos šalinimas
Neužsiveda prietaisas	Akumuliatorius (16) išsikrovė.	Įkraukite akumuliatorių (16) (žr. „Krovimo procesas“).
	Akumuliatorius (9) neįstatytas.	Įstatykite akumuliatorių (16) (žr. „Valdymas“).
	Sugedo įjungimo ir išjungimo jungiklis (2)	Suremontuokite techninės priežiūros centre.
	Variklio defektas	
Prietaiso veikimas nutrūksta	Vidinis blogas sąlytis.	Suremontuokite techninės priežiūros centre.
	Sugedo įjungimo ir išjungimo jungiklis (2)	
Stiprios vibracijos Garsiai triukšmas	Plastiko peilis (13) sugedęs	Plastikinių peilių keitimas (13) (žr. „Valymas ir techninė priežiūra“)
	Cutter purvinas	Cutter valyti (žr. „Valymas ir techninė priežiūra“)
	Variklio defektas	Suremontuokite techninės priežiūros centre
Netinkamai pjauna	Plastiko peilis (13) sugedęs	Plastikinių peilių keitimas(13) (žr. „Valymas ir techninė priežiūra“)
	Cutter purvinas	Cutter valyti (žr. „Valymas ir techninė priežiūra“)
	Baterijos (16) nėra visiškai įkrauta	Įkraukite bateriją (16) (žr. „Įkrovimo procesas“)

(DE) **Original CE Konformitätserklärung**	(FR) **Traduction de la déclaration de conformité CE originale**
Hiermit bestätigen wir, dass der **Akku-Rasentrimmer** **Baureihe ART 1825 Lion** Seriennummer 201301000001 - 201301001168 201302000001 - 201302000272 folgenden einschlägigen EU-Richtlinien in ihrer jeweils gültigen Fassung entspricht:	Nous certifions par la présente que le modèle **Coupe-bordure à accu** **de construction ART 1825 Lion** Numéro de série 201301000001 - 201301001168 201302000001 - 201302000272 est conforme aux directives UE actuellement en vigueur :
2006/42/EC • 2004/108/EC • 2000/14/EC • 2011/65/EU • 2005/88/EC	
Um die Übereinstimmung zu gewährleisten, wurden folgende harmonisierte Normen sowie nationale Normen und Bestimmungen angewendet:	En vue de garantir la conformité les normes harmonisées ainsi que les normes et décisions nationales suivantes ont été appliquées :
EN 60335-1/A14:2010 • EN 60335-2-29/A2:2010 • EN 60335-2-91:2003 EN 55014-1/A1:2009 • EN 55014-2/A1:2001+A2:2008 EN 60745-1:2009+A11:2010 • EN 62233:2008 EN 61000-3-2/A2:2009 • EN 61000-3-3:2008 • EN 786/A2:2009	
Zusätzlich wird entsprechend der Geräuschemissionsrichtlinie 2000/14/EG bestätigt: Schallleistungspegel: Garantiert: 94 dB(A); Gemessen: 89 dB(A) Angewendetes Konformitätsbewertungsverfahren entsprechend Anh. VI / 2000/14/EG Benannte Stelle: TÜV Süd, NB 0036	Nous certifions également conformément à la directive sur les émissions de bruit 2000/14/EC que : Niveau de puissance sonore garanti : 94 dB(A) mesuré : 89 dB(A) Procédé d'évaluation de la conformité appliqué selon l'annexe VI / 2000/14/EC Bureau declaré: TÜV Süd, NB 0036

Grizzly Gartengeräte GmbH & Co. KG
Am Gewerbepark 2
64823 Groß-Umstadt 28.02.2013

CE

Oliver Christ
Dokumentationsbevollmächtigter,
Chargé de documentation

(IT) **Traduzione della dichiarazione di conformità CE originale**	(NL) **Vertaling van de originele CE-conformiteits-verklaring**
Con la presente dichiariamo che **Trimmer a batteria** **serie di costruzione ART 1825 Lion** Numero di serie 201301000001 - 201301001168 201302000001 - 201302000272 corrisponde alle seguenti direttive UE in materia nella rispettiva versione valida:	Hiermede bevestigen wij dat de **Accu-gazontrimmer** **bouwserie ART 1825 Lion** Serienummer 201301000001 - 201301001168 201302000001 - 201302000272 is overeenkomstig met de hierna volgende, van toepassing zijnde EU-richtlijnen
2006/42/EC • 2004/108/EC • 2000/14/EC • 2011/65/EU • 2005/88/EC	
Per garantire la conformità sono state applicate le seguenti norme armonizzate e anche le norme e disposizioni nazionali che seguono:	Om de overeenstemming te waarborgen, werden de hierna volgende, in overeenstemming gebrachte normen en nationale normen en bepalingen toegepast:
EN 60335-1/A14:2010 • EN 60335-2-29/A2:2010 • EN 60335-2-91:2003 EN 55014-1/A1:2009 • EN 55014-2/A1:2001+A2:2008 EN 60745-1:2009+A11:2010 • EN 62233:2008 EN 61000-3-2/A2:2009 • EN 61000-3-3:2008 • EN 786/A2:2009	
Si dichiara inoltre in conformità alla direttiva 2000/14/EC sull'emissione acustica ambientale: Livello di potenza sonora garantita: 94 dB(A) misurata: 89 dB(A) Procedura della valutazione della conformità applicata come da allegato VI / 2000/14/EC Autorità registrata: TÜV Süd, NB 0036	Bovendien wordt in overeenstemming met de geluidsemissierichtlijn 2000/14/EC bevestigd: Akoestisch niveau gegarandeerd: 94 dB(A) gemeten: 89 dB(A) Toegepaste conformiteitbeoordelingsprocedure in overeenstemming met Annex VI/ 2000/14/EC Aangemeld bij: TÜV Süd, NB 0036

Grizzly Gartengeräte GmbH & Co. KG
Am Gewerbepark 2
64823 Groß-Umstadt 28.02.2013

CE



Oliver Christ
Responsabile documentazione tecnica,
Documentatiegelastigde

(LT) Vertimas iš originalių EB atitikties deklaracija	(UK) Translation of the original EC declaration of conformity	(PL) Tłumaczenie oryginalnej deklaracji zgodności WE
Šiuo dokumentu mes patvirtiname, kad **Akumuliatorinė vejapjovė** **Serija ART 1825 Lion** Serijos Nr. 201301000001 - 201301001168 201302000001 - 201302000272 atitinka toliau nurodytų numatytųjų ES direktyvų galiojantį leidimą:	We hereby confirm that the **Cordless Lawn Trimmer** **ART 1825 Lion** Serial number 201301000001 - 201301001168 201302000001 - 201302000272 conforms with the following applicable relevant version of the EU guidelines:	Niniejszym oświadczamy, że konstrukcja **Akumulatorowa przycinarka do trawników typu ART 1825 Lion** (serienummer 201301000001 - 201301001168 201302000001 - 201302000272 spełnia wymogi odpowiednich Dyrektyw UE w ich aktualnie obowiązującym brzmieniu:
2006/42/EC • 2004/108/EC • 2000/14/EC • 2011/65/EU • 2005/88/EC		
Kad būtų galima užtikrinti atitiktį, taikyti šie darnieji standartai ir nacionaliniai standartai bei nuostatos:	In order to guarantee consistency, the following harmonised standards as well as national standards and stipulations have been applied:	W celu zapewnienia zgodności z powyższymi dyrektywami zastosowano następujące normy harmonizujące oraz normy i przepisy krajowe:
EN 60335-1/A14:2010 • EN 60335-2-29/A2:2010 • EN 60335-2-91:2003 EN 55014-1/A1:2009 • EN 55014-2/A1:2001+A2:2008 EN 60745-1:2009+A11:2010 • EN 62233:2008 EN 61000-3-2/A2:2009 • EN 61000-3-3:2008 • EN 786/A2:2009		
Remiantis 2000/14/EB dėl valstybių narių įstatymų, reglamentuojančių lauko sąlygomis naudojamos įrangos į aplinką skleidžiamą triukšmą, suderinimo, papildomai patvirtinama: Garso galingumo lygis Numatyta: 94 dB(A) Išmatuota: 89 dB(A) Taikyta atitikties vertinimo procedūra pagal 2000/14/EB V priedą TÜV Süd, NB 0036	We additionally confirm the following in accordance with the 2000/14/EC emissions guideline: Sound power level guaranteed: 94 dB(A) measured: 89 dB(A) Compliance evaluation process carried out in accordance with Appendix V/2000/14/EC TÜV Süd, NB 0036	Ponadto potwierdzono, zgodnie z dyrektywą w sprawie emisji hałasu 2000/14/EC: Poziom mocy akustycznej gwarantowany: 94 dB(A) zmierzony: 89 dB(A) Zastosowana procedura oceny zgodności odpowiada załącznikowi V/ 2000/14/EC TÜV Süd, NB 0036

CE

Grizzly Gartengeräte GmbH & Co. KG
Am Gewerbepark 2
64823 Groß-Umstadt 28.02.2013



Oliver Christ (Asmuo, įgaliotas sudaryti dokumentaciją, Documentation Representative, Osoba upoważniona do sporządzania dokumentacji techniczne)

Explosionszeichnung • Vue éclatée • Detalių brėžinys Explosietekening • Disegno esploso • Exploded Drawing • Rysunek samorozszerzajce

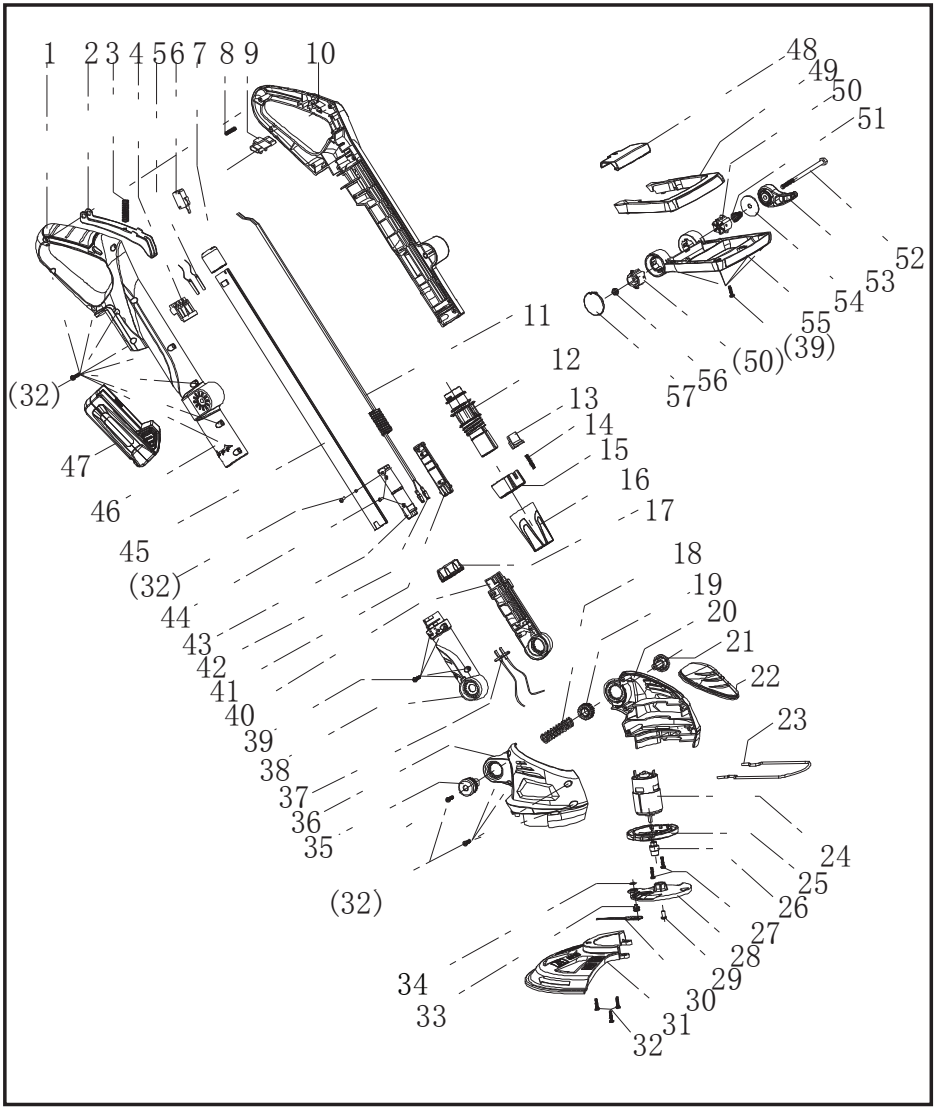

informativ • informatif • informatief • informativo • informativo • pouczający

Grizzly Service-Center

(DE) **Grizzly Gartengeräte GmbH & CO KG**
Kunden-Service
Georgenhäuser Str. 1
64409 Messel
Tel.: 06078 7806 9650
Fax.: 06078 780670
E-Mail: service@grizzly.biz
Homepage: www.grizzly.biz

(NL) **I.T.S. Winschoten bv**
Bezoekadres:
Papierbaan 55
9672 BG Winschoten
Postadres:
Antwoordnummer 300
9670 WB Winschoten
Tel.: 0900 8724357
Tel.: 0597 413753
Fax: 0597 420632
e-mail: itsw@planet.nl

(BE) **ITSw bv BE**
Tel.: 03 54 13760
Fax: 03 54 15651
e-mail: forteam.esther@skynet.be

(IT) **Garden Italia SPA**
Via Zaccarini, 8
29010 San Nicolò a Trebbia (PC)
Tel.: 0523 764811
Fax: 0523 768689
e-mail: info@gardenitalia.it

(GB) **DES UK Ltd.**
Unit B7
Oxford Street Industrial Park
Vulcan Road
Bilston, West Midlands WV14 7LF“
Tel.: 0845 683 2678
Fax: 0845 683 2677
e-mail: grizzly@deslimited.com

(PL) **Biuro Handlowo-Uslugowe**
Andrzej Krysiak
ul. Rolna 6
62-081 Baranowo
Tel.: 061 650 75 30
Fax: 061 650 75 32
e-mail: krysiak@krysiak.pl
www.krysiak.pl

(LT) **UAB “GOTAS“ (Vilniaus filialas)**
Linkmenų g. 38
08217 Vilnius
Tel.: 052 300 680 / 069 840780
Faks: 052 361 996
e-mail: info@gotas.lt

UAB “GOTAS” (Kauno filialas)
Draugystės g. 15B
51228 Kaunas
Tel.: 037 408 708 / 069 854 128
Faks: 037 352 807
e-mail: kaunas@gotas.lt


Grizzly®