Akku Hochentaster (DE)
Accu-motorstokzaag (NL)
Cordless Pruner (GB)
Perche élagueuse sans fil (FR)
Akumulatorowa pilarka łancuchowa z trzonkiem teleskopowym (PL)
Akumulátorová odvětvovací pila na tyči (CZ)
Akumuliatorinį šakų genėtuvą (LT)
Podadora de altura recargable (ES)

AKS 1820 T Lion-Set



Originalbetriebsanleitung
Vertaling van de originele gebruiksaanwijzing
Translation of the original instructions for use
Traduction de la notice d'utilisation originale
Tłumaczenie oryginalnej instrukcji obsługi
Překlad originálního návodu k obsluze
Vertimas iš originalių eksploatavimo instrukcijoje
Traducción del manual de instrucciones original

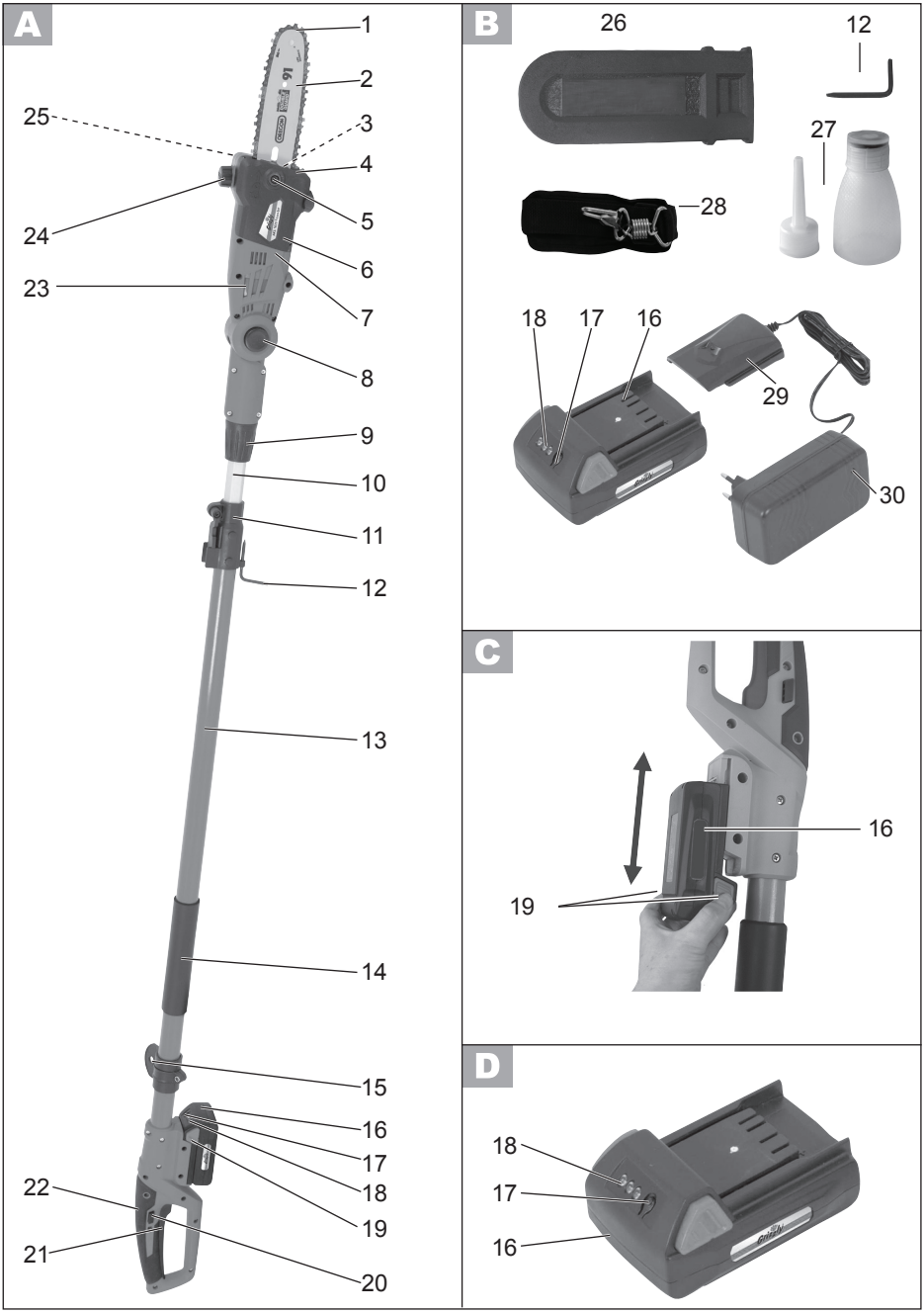
A
1
2
25
3
4
24
5
6
23
7
8
9
10
11
12
13
14
15
16
17
18
19
22
21
20
B
26
12
27
28
18
17
16
29
30
C
16
19
D
18
17
16

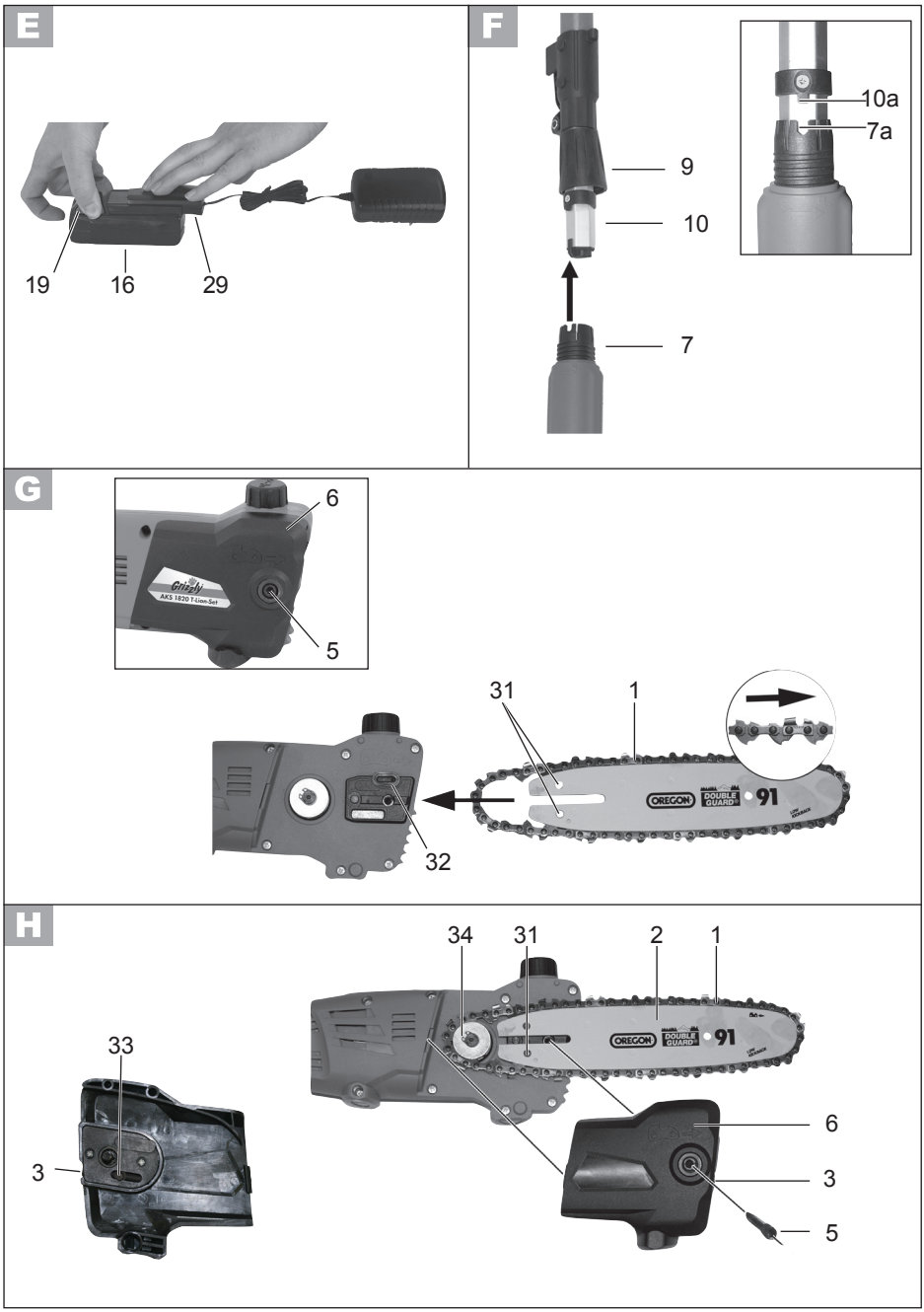
E
19
16
29
F
9
10
7
10a
7a
G
6
5
31
1
32
OREGON
DOUBLE GUARD
91
H
34
31
2
1
33
3
6
3
5

J

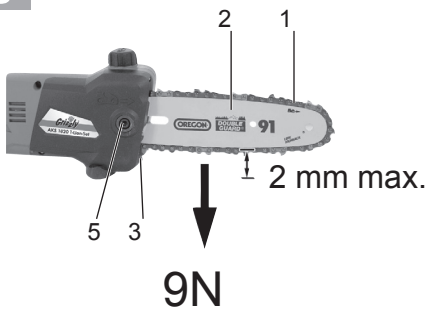
2
1
5
3
2 mm max.
9N

K

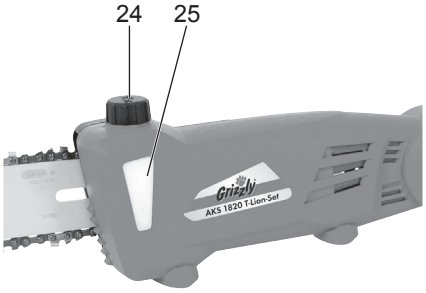
24
25
Grizzly
AKS 1820 T-Lion-Set

L

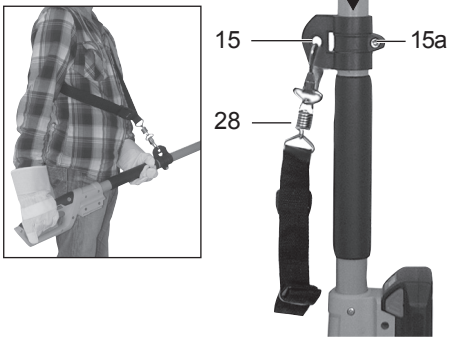
15
15a
28

M

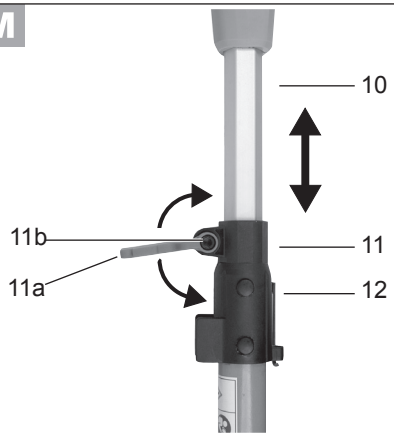
10
11b
11
11a
12

N

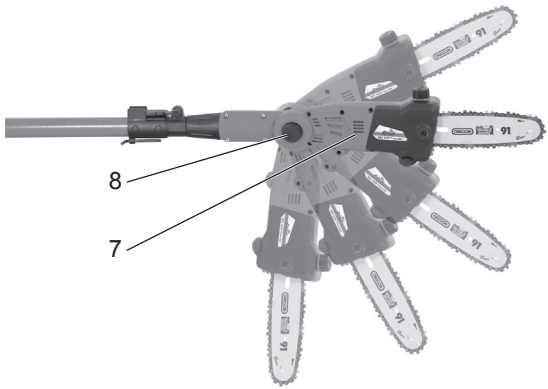
8
7

O

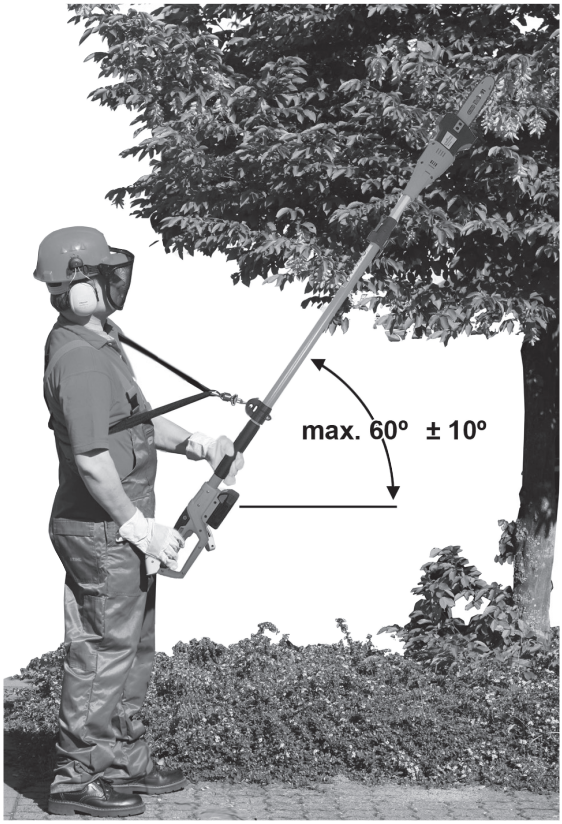



(DE) **Originalbetriebsanleitung 7**

(NL) **Vertaling van de originele gebruiksaanwijzing.....29**

(NL) **Translation of the original instructions for use 51**

(FR) **Traduction de la notice d'utilisation originale 71**

(PL) **Tłumaczenie oryginalnej instrukcji obsługi..... 93**

(CZ) **Překlad originálního návodu k obsluze..... 114**

(LT) **Vertimas iš originalių eksploatavimo instrukcijoje... 134**

(ES) **Traducción del manual de instrucciones original 154**

Inhalt

Verwendungszweck 8
Sicherheitshinweise 8
Bildzeichen und Symbole 8
Allgemeine Sicherheitshinweise 9
Allgemeine Sicherheitshinweise für Elektrowerkzeuge 10
Vorsichtsmaßnahmen gegen Rückschlag 13
Weiterführende Sicherheitshinweise 14
Richtiger Umgang mit dem Akkuladegerät 15
Restrisiken 15
Allgemeine Beschreibung 16
Lieferumfang 16
Funktionsbeschreibung 16
Übersicht 16
Ladevorgang 16
Akku einsetzen/entnehmen 17
Ladezustand des Akkus prüfen 17
Akku aufladen 17
Verbrauchte Akkus 18
Montageanleitung 18
Sägekette und Schwert montieren .. 18
Sägekette spannen 19
Kettenschmierung 19
Bedienung 20
Schultergurt befestigen/einstellen 20
Teleskopstiel verstellen 20
Sägekopf abwinkeln 20
Ein- und Ausschalten 20
Öl-Automatik prüfen 20
Arbeiten mit dem Gerät 21
Transport 21
Sägetechniken 21
Absägen eines kleinen Astes 21
Absägen größerer Äste 21
Absägen in Teilstücken 22
Wartung und Reinigung 22
Reinigung 22
Wartungsintervalle 22
Tabelle Wartungsintervalle 23
Schneidzähne schärfen 23
Sägekette wechseln 23
Schwert warten 23
Lagerung 24
Technische Daten 24
Entsorgung/ Umweltschutz 25
Garantie 26
Reparatur-Service 26
Ersatzteile/Zubehör 27
Fehlersuche 28
EG-Konformitätserklärung 177
Explosionszeichnung.....181
Grizzly Service-Center 183

DE

Bitte lesen Sie vor der ersten Inbetriebnahme die Bedienungsanleitung aufmerksam durch, um eine falsche Handhabung zu vermeiden. Bewahren Sie die Anleitung gut auf und geben Sie sie an jeden nachfolgenden Benutzer weiter, damit die Informationen jederzeit zur Verfügung stehen.

Verwendungszweck

Das Gerät ist für Entastungsarbeiten an Bäumen und Sträuchern bestimmt.
Er ist nicht für umfangreiche Sägearbeiten, Baumfällungen und Schneiden von Materialien wie Mauerwerk, Kunststoff oder Lebensmittel konstruiert.
Jede andere Verwendung, die in dieser Anleitung nicht ausdrücklich zugelassen wird, kann zu Schäden am Gerät führen und eine ernsthafte Gefahr für den Benutzer darstellen.
Dieses Gerät ist nicht zur gewerblichen Nutzung geeignet. Bei gewerblichem Einsatz erlischt die Garantie.
Das Gerät ist zum Gebrauch durch Erwachsene bestimmt. Jugendliche über 16 Jahre dürfen das Gerät nur unter Aufsicht benutzen.
Der Bediener oder Nutzer ist für Unfälle oder Schäden an anderen Menschen oder deren Eigentum verantwortlich.
Der Hersteller haftet nicht für Schäden, die durch bestimmungswidrigen Gebrauch oder falsche Bedienung verursacht wurden.

Sicherheitshinweise

Dieser Abschnitt behandelt die grundlegenden Sicherheitsvorschriften bei der Arbeit mit dem Gerät.

Ein Akku-TeleskopHochentaster ist ein gefährliches Gerät, das bei falscher oder nachlässiger Benutzung ernsthafte oder sogar tödliche Verletzungen verursachen kann. Beachten Sie daher zu Ihrer Sicherheit und der Sicherheit anderer stets nachfolgende Sicherheitshinweise und fragen Sie bei Unsicherheiten einen Fachmann um Rat.

Bildzeichen und Symbole

Bildzeichen auf dem Gerät

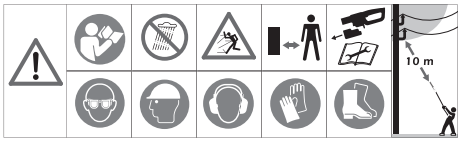

1 Achtung!
2 Betriebsanleitung lesen!
3 Setzen Sie die Maschine nicht dem Regen aus. Das Gerät darf weder feucht sein, noch in feuchter Umgebung betrieben werden.
4 Verletzungsgefahr durch weggeschleuderte Teile und herabfallende Gegenstände. Insbesondere beim Schnitt über Kopfhöhe.
5 Umstehende Personen aus dem Gefahrenbereich fernhalten.
6 Nehmen Sie den Akku aus dem Gerät heraus, bevor Sie das Gerät warten.
7 Lebensgefahr durch Stromschlag ! Halten Sie sich mindestens 10m von Überlandleitungen fern.
8 Tragen Sie eine Schutzbrille oder einen Gesichtsschutz.
9 Tragen Sie einen Schutzhelm.
10 Tragen Sie Gehörschutz.
11 Tragen Sie schnittsichere Handschuhe.
12 Tragen Sie rutschfeste Sicherheitsschuhe.



Elektrogeräte gehören nicht in den Hausmüll.



Angabe des Schallleistungspegels L_{wa} in dB.



Die Tankfüllung reicht für ca. 15 Minuten Dauerbetrieb aus.

Bildzeichen auf dem Akku



Werfen Sie den Akku nicht in den Hausmüll, ins Feuer oder ins Wasser.



Setzen Sie den Akku nicht über längere Zeit starker Sonneneinstrahlung aus und legen Sie ihn nicht auf Heizkörpern ab (max. 45°C).



Geben Sie Akkus an einer Altbatteriesammelstelle ab, wo sie einer umweltgerechten Wiederverwertung zugeführt werden.

Bildzeichen auf dem Ladegerät:



Achtung!



Lesen Sie die Betriebsanleitung aufmerksam durch.



Das Ladegerät ist nur zur Verwendung in Räumen geeignet.



Gerätesicherung



Schutzklasse II



Elektrogeräte gehören nicht in den Hausmüll.

Symbole in der Anleitung



Gefahrenzeichen mit Angaben zur Verhütung von Personen- oder Sachschäden.



Gebotszeichen (anstelle des Ausrufungszeichens ist das Gebot erläutert) mit Angaben zur Verhütung von Schäden.



Hinweiszeichen mit Informationen zum besseren Umgang mit dem Gerät.

Allgemeine Sicherheitshinweise



Bevor Sie mit dem Gerät arbeiten, machen Sie sich mit allen Bedienteilen gut vertraut. Üben Sie den Umgang mit dem Gerät und lassen Sie sich Funktion, Wirkungsweise und Arbeitstechniken von einem erfahrenen Anwender oder Fachmann erklären. Stellen Sie sicher, dass Sie das Gerät im Notfall sofort abstellen können. Der unsachgemäße Gebrauch des Gerätes kann zu schweren Verletzungen führen.



Bei Auftreten eines Unfalles oder einer Störung während des Betriebs ist das Gerät sofort auszuschalten. Versorgen Sie Verletzungen sachgemäß oder suchen Sie einen Arzt auf. Lesen Sie zur Beseitigung von Störungen das Kapitel „Fehlersuche“ oder kontaktieren Sie unser Service-Center.

DE

Allgemeine Sicherheitshinweise für Elektrowerkzeuge

WARNUNG! Lesen Sie alle Sicherheitshinweise und Anweisungen. Versäumnisse bei der Einhaltung der Sicherheitshinweise und Anweisungen können elektrischen Schlag, Brand und/oder schwere Verletzungen verursachen.

Bewahren Sie alle Sicherheitshinweise und Anweisungen für die Zukunft auf. *Der in den Sicherheitshinweisen verwendete Begriff „Elektrowerkzeug" bezieht sich auf netzbetriebene Elektrowerkzeuge (mit Netzkabel) und auf akkubetriebene Elektrowerkzeuge (ohne Netzkabel).*

Arbeitsplatzsicherheit:

- **Halten Sie Ihren Arbeitsbereich sauber und gut beleuchtet**. Unordnung oder unbeleuchtete Arbeitsbereiche können zu Unfällen führen.
- **Arbeiten Sie mit dem Elektrowerkzeug nicht in explosionsgefährdeter Umgebung, in der sich brennbare Flüssigkeiten, Gase oder Stäube befinden.** Elektrowerkzeuge erzeugen Funken, die den Staub oder die Dämpfe entzünden können.
- **Halten Sie Kinder und andere Personen während der Benutzung des Elektrowerkzeuges fern.** Bei Ablenkung können Sie die Kontrolle über das Gerät verlieren.

Elektrische Sicherheit:

- **Der Anschlussstecker des Elektrowerkzeuges muss in die Steckdose passen. Der Stecker darf in keiner Weise verändert werden. Verwenden Sie keine Adapterstecker gemeinsam mit schutzgeerdeten Elektrowerkzeugen.** Unveränderte Stecker und passende Steckdosen verringern das Risiko eines elektrischen Schlages.
- **Vermeiden Sie Körperkontakt mit geerdeten Oberflächen wie von Rohren, Heizungen, Herden und Kühlschränken.** Es besteht ein erhöhtes Risiko durch elektrischen Schlag, wenn Ihr Körper geerdet ist.
- **Halten Sie Elektrowerkzeuge von Regen oder Nässe fern.** Das Eindringen von Wasser in ein Elektrowerkzeug erhöht das Risiko eines elektrischen Schlages.
- **Zweckentfremden Sie das Kabel nicht, um das Elektrowerkzeug zu tragen, aufzuhängen oder um den Stecker aus der Steckdose zu ziehen. Halten Sie das Kabel fern von Hitze, Öl, scharfen Kanten oder sich bewegenden Geräteteilen.** Beschädigte oder verwickelte Kabel erhöhen das Risiko eines elektrischen Schlages.
- **Wenn Sie mit einem Elektrowerkzeug im Freien arbeiten, verwenden Sie nur Verlängerungskabel, die auch für den Außenbereich geeignet sind.** Die Anwendung eines für den Außenbereich geeigneten Verlängerungskabels verringert das Risiko eines elektrischen Schlages.
- **Wenn der Betrieb des Elektrowerkzeuges in feuchter Umgebung nicht vermeidbar ist, verwenden Sie einen Fehlerstromschutzschalter.** Der Einsatz eines Fehlerstromschutzschalters vermindert das Risiko eines elektrischen Schlages.

Sicherheit von Personen:

- **Seien Sie aufmerksam, achten Sie darauf, was Sie tun, und gehen Sie mit Vernunft an die Arbeit mit einem**

Elektrowerkzeug. Benutzen Sie kein Elektrowerkzeug, wenn Sie müde sind oder unter Einfluss von Drogen, Alkohol oder Medikamenten stehen. Ein Moment der Unachtsamkeit beim Gebrauch des Elektrowerkzeuges kann zu ernsthaften Verletzungen führen.

- **Tragen Sie persönliche Schutzausrüstung und immer eine Schutzbrille**. Das Tragen persönlicher Schutzausrüstung, wie rutschfeste Sicherheitsschuhe, Schutzhelm oder Gehörschutz verringert das Risiko von Verletzungen.
- **Vermeiden Sie eine unbeabsichtigte Inbetriebnahme. Vergewissern Sie sich, dass das Elektrowerkzeug ausgeschaltet ist, bevor Sie es an die Stromversorgung anschließen, es aufnehmen oder tragen.** Wenn Sie beim Tragen des Elektrowerkzeuges den Finger am Schalter haben oder das Gerät eingeschaltet an die Stromversorgung anschließen, kann dies zu Unfällen führen.
- **Entfernen Sie Einstellwerkzeuge oder Schraubenschlüssel, bevor Sie das Elektrowerkzeug einschalten.** Ein Werkzeug oder Schlüssel, der sich in einem drehenden Geräteteil befindet, kann zu Verletzungen führen.
- **Vermeiden Sie eine abnormale Körperhaltung. Sorgen Sie für einen sicheren Stand und halten Sie jederzeit das Gleichgewicht.** Dadurch können Sie das Elektrowerkzeug in unerwarteten Situationen besser kontrollieren.
- **Tragen Sie geeignete Kleidung. Tragen Sie keine weite Kleidung oder Schmuck. Halten Sie Haare, Kleidung und Handschuhe fern von sich bewegenden Teilen.** Lockere Kleidung, Schmuck oder lange Haare können von sich bewegenden Teilen erfasst werden.

Verwendung und Behandlung des Elektrowerkzeuges:

- **Überlasten Sie das Gerät nicht. Verwenden Sie für Ihre Arbeit das dafür bestimmte Elektrowerkzeug.** Mit dem passenden Elektrowerkzeug arbeiten Sie besser und sicherer im angegebenen Leistungsbereich.
- **Benutzen Sie kein Elektrowerkzeug, dessen Schalter defekt ist.** Ein Elektrowerkzeug, das sich nicht mehr ein- oder ausschalten lässt, ist gefährlich und muss repariert werden.
- **Ziehen Sie den Stecker aus der Steckdose bevor Sie Geräteeinstellungen vornehmen, Zubehörteile wechseln oder das Gerät weglegen.** Diese Vorsichtsmaßnahme verhindert den unbeabsichtigten Start des Elektrowerkzeuges.
- **Bewahren Sie die unbenutzten Elektrowerkzeuge außerhalb der Reichweite von Kindern auf. Lassen Sie Personen das Gerät nicht benutzen, die mit diesem nicht vertraut sind oder diese Anweisungen nicht gelesen haben.** Elektrowerkzeuge sind gefährlich, wenn sie von unerfahrenen Personen benutzt werden.
- **Pflegen Sie Elektrowerkzeuge mit Sorgfalt. Kontrollieren Sie, ob bewegliche Teile einwandfrei funktionieren und nicht klemmen, ob Teile gebrochen oder so beschädigt sind, dass die Funktion des Elektrowerkzeuges beeinträchtigt ist. Lassen Sie beschädigte Teile vor dem Einsatz des Gerätes reparieren.** Viele Unfälle haben ihre Ursache in schlecht gewarteten Elektrowerkzeugen.
- **Halten Sie Schneidwerkzeuge scharf und sauber.** Sorgfältig gepflegte Schneidwerkzeuge mit scharfen Schneidkanten verklemmen sich weni-

ger und sind leichter zu führen.
- **Verwenden Sie Elektrowerkzeug, Zubehör, Einsatzwerkzeuge usw. entsprechend diesen Anweisungen. Berücksichtigen Sie dabei die Arbeitsbedingungen und die auszuführende Tätigkeit.** Der Gebrauch von Elektrowerkzeugen für andere als die vorgesehenen Anwendungen kann zu gefährlichen Situationen führen.
- Inspizieren Sie die zu schneidende Fläche sorgfältig und beseitigen Sie alle Drähte oder sonstigen Fremdkörper.
- Halten Sie das Elektrowerkzeug nur an den isolierten Griffflächen, da das Schneidmesser in Berührung mit verborgenen Stromleitungen oder dem eigenen Netzkabel kommen kann. Der Kontakt des Schneidmessers mit einer spannungsführenden Leitung kann metallene Geräteteile unter Spannung setzen und zu einem elektrischen Schlag führen.

Sorgfältiger Umgang mit und Gebrauch von Akkuwerkzeugen

- **Laden Sie die Akkus nur in Ladegeräten auf, die vom Hersteller empfohlen werden.** Für ein Ladegerät, das für eine bestimmte Art von Akkus geeignet ist, besteht Brandgefahr, wenn es mit anderen Akkus verwendet wird.
- **Verwenden Sie nur die dafür vorgesehenen Akkus in den Elektrowerkzeugen.** Der Gebrauch von anderen Akkus kann zu Verletzungen und Brandgefahr führen.
- **Halten Sie den nicht benutzten Akku fern von Büroklammern, Münzen, Schlüsseln, Nägeln, Schrauben oder anderen kleinen Metallgegenständen, die eine Überbrückung der Kontakte verursachen könnten.** Ein Kurzschluss zwischen den Akkukontakten kann Verbrennungen oder Feuer zur Folge haben.
- **Bei falscher Anwendung kann Flüssigkeit aus dem Akku austreten. Vermeiden Sie den Kontakt damit. Bei zufälligem Kontakt mit Wasser abspülen. Wenn die Flüssigkeit in die Augen kommt, nehmen Sie zusätzlich ärztliche Hilfe in Anspruch.** Austretende Akkuflüssigkeit kann zu Hautreizungen oder Verbrennungen führen.

Service:

- **Lassen Sie Ihr Elektrowerkzeug nur von qualifiziertem Fachpersonal und nur mit Original-Ersatzteilen reparieren.** Damit wird sichergestellt, dass die Sicherheit des Elektrowerkzeuges erhalten bleibt.

Spezielle Sicherheitshinweise für Akkugeräte

- **Stellen Sie sicher, dass das Gerät ausgeschaltet ist, bevor Sie den Akku einsetzen.** Das Einsetzen eines Akkus in ein Elektrowerkzeug, das eingeschaltet ist, kann zu Unfällen führen.
- **Laden Sie Ihre Batterien nur im Innenbereich auf, weil das Ladegerät nur dafür bestimmt ist.** Gefahr durch elektrischen Schlag.
- **Um das Risiko eines elektrischen Schlags zu reduzieren, ziehen Sie den Stecker des Ladegeräts aus der Steckdose heraus, bevor Sie es reinigen.**
- **Setzen Sie den Akku nicht über längere Zeit starker Sonneneinstrahlung aus und legen Sie ihn nicht auf Heizkörpern ab.** Hitze schadet dem Akku und es besteht Explosionsgefahr.
- **Lassen Sie einen erwärmten Akku vor dem Laden abkühlen.**

- **Öffnen Sie den Akku nicht und vermeiden Sie eine mechanische Beschädigung des Akkus.** Es besteht die Gefahr eines Kurzschlusses und es können Dämpfe austreten, die die Atemwege reizen. Sorgen Sie für Frischluft und nehmen Sie bei Beschwerden zusätzlich ärztliche Hilfe in Anspruch.
- **Verwenden Sie keine nicht wiederaufladbaren Batterien.** Das Gerät könnte beschädigt werden.

Vorsichtsmaßnahmen gegen Rückschlag

Achtung Rückschlag! Achten Sie beim Arbeiten auf Rückschlag des Gerätes. Es besteht Verletzungsgefahr. Sie vermeiden Rückschläge durch Vorsicht und richtige Sägetechnik.

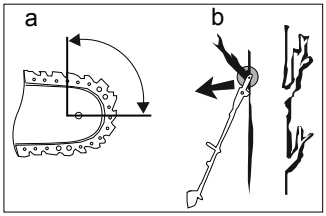

- Rückschlag kann auftreten, wenn die Spitze der Führungsschiene einen Gegenstand berührt oder wenn das Holz sich biegt und die Sägekette im Schnitt festklemmt (s. Abb. b).
- Eine Berührung mit der Schienenspitze kann in manchen Fällen zu einer unerwarteten nach hinten gerichteten Reaktion führen, bei der die Führungsschiene nach oben und in Richtung der Bedienperson geschlagen wird (s. Abb. a).
- Das Verklemmen der Sägekette an der Oberkante der Führungsschiene kann die Schiene heftig in Bedienerrichtung zurückstoßen.
- Jede dieser Reaktionen kann dazu führen, dass Sie die Kontrolle über die Säge verlieren und sich möglicherweise schwer verletzen. Verlassen Sie sich nicht ausschließlich auf die in der Kettensäge eingebauten Sicherheitseinrichtungen. Als Benutzer einer Kettensäge sollten Sie verschiedene Maßnahmen ergreifen, um unfall- und verletzungsfrei arbeiten zu können.

Ein Rückschlag ist die Folge eines falschen oder fehlerhaften Gebrauchs des Elektrowerkzeugs. Er kann durch geeignete Vorsichtsmaßnahmen, wie nachfolgend beschrieben, verhindert werden:

- **Halten Sie die Säge mit beiden Händen fest, wobei Daumen und Finger die Griffe des Gerätes umschließen. Bringen Sie Ihren Körper und die Arme in eine Stellung, in der Sie den Rückschlagkräften standhalten können.** Wenn geeignete Maßnahmen getroffen werden, kann die Bedienperson die Rückschlagkräfte beherrschen. Niemals die Kettensäge loslassen.
- **Vermeiden Sie eine abnormale Körperhaltung und sägen Sie nicht über Schulterhöhe.** Dadurch wird ein unbeabsichtigtes Berühren mit der Schienenspitze vermieden und eine bessere Kontrolle der Kettensäge in unerwarteten Situationen ermöglicht.
- **Verwenden Sie stets vom Hersteller vorgeschriebene Ersatzschienen und Sägeketten.** Falsche Ersatzschienen und Sägeketten können zum Reißen der Sägekette und/oder zu Rückschlag führen.
- **Halten Sie sich an die Anweisungen des Herstellers für das Schärfen und die Wartung der Sägekette.** Zu niedrige Tiefenbegrenzer erhöhen die Neigung zu Rückschlag.

- **Befolgen Sie die Anweisungen für die Schmierung, die Kettenspannung und das Wechseln von Zubehör.** Eine unsachgemäß gespannte oder geschmierte Sägekette kann entweder reißen oder das Rückschlagrisiko erhöhen.
- **Sägen Sie nicht mit der Schwertspitze (siehe Abb. b).** Es besteht Rückschlagsgefahr.
- **Sorgen Sie dafür, dass keine Gegenstände am Boden liegen, über die Sie stolpern können.**

Weiterführende Sicherheitshinweise

- Halten Sie das Gerät, die Schneidgarnitur und die Schwertschutzhülle in einem guten Gebrauchszustand, um Verletzungen vorzubeugen.
- Arbeiten Sie nicht mit einem beschädigten, unvollständigen oder ohne Zustimmung des Herstellers geänderten Gerätes. Benutzen Sie das Gerät nie mit defekter Schutzausrüstung. Benutzen Sie das Gerät nicht bei defektem Ein-/Ausschalter. Prüfen Sie vor dem Gebrauch den Sicherheitszustand des Gerätes, insbesondere das Schwert und die Sägekette. Prüfen Sie nach Fallenlassen das Gerät auf signifikante Schäden oder Defekte.
- Starten Sie das Gerät nie, bevor Schwert, Sägekette und Kettenradabdeckung korrekt montiert sind.
- Vergewissern Sie sich, dass das Gerät beim Starten und während der Arbeit nicht mit dem Erdboden, Steinen, Draht oder anderen Fremdkörpern in Berührung kommt. Schalten Sie das Gerät aus, bevor Sie es absetzen.
- Das Gerät ist für einen zweihändigen Betrieb ausgelegt. Arbeiten Sie niemals einhändig.
- Halten Sie das Gerät nur an den isolierten Griffflächen, da die Sägekette in Berührung mit verborgenen Stromleitungen kommen kann. Der Kontakt der Sägekette mit einer spannungsführenden Leitung kann metallene Geräteteile unter Spannung setzen und zu einem elektrischen Schlag führen.
- Achten Sie beim Sägen auf einen sicheren Stand. Arbeiten Sie nicht auf einer Leiter, im Baum oder unstabilen Standorten. Benutzen Sie den mitgelieferten Tragegurt. Seien Sie beim Arbeiten im Gefälle sehr vorsichtig. Sie könnten das Gleichgewicht verlieren.
- Achten Sie beim Standortwechsel darauf, dass das Gerät ausgeschaltet ist und der Finger nicht den Ein-/Ausschalter berührt. Tragen Sie das Gerät mit nach hinten gerichteter Sägekette und Schwert. Bringen Sie für den Transport die Schwertschutzhülle an.
- Setzen Sie bei jedem Schnitt den Krallenanschlag fest an und beginnen Sie erst dann mit dem Sägen.
- Seien Sie beim Sägen kleiner Büsche und Äste äußerst vorsichtig. Das dünne Astwerk kann sich in der Säge verfangen und in Ihre Richtung schlagen oder Sie aus dem Gleichgewicht bringen.
- Schneiden Sie kein am Boden liegendes Holz.
- Achten Sie beim Sägen eines unter Spannung stehenden Astes auf einen möglichen Rückschlag, wenn die Spannung des Holzes plötzlich nachlässt. Es besteht Verletzungsgefahr.
- Versuchen Sie nicht im Falle eines Verkantens oder Einklemmens der Schneidgarnitur im Astwerk das Gerät durch Gewaltanwendung zu befreien. Schalten Sie das Gerät sofort aus und erst nach Entfernen der Blockade wieder ein. Es besteht Verletzungsgefahr!

Richtiger Umgang mit dem Akkuladegerät

- Dieses Gerät kann von Kindern ab 8 Jahren und darüber sowie von Personen mit verringerten physischen, sensorischen oder mentalen Fähigkeiten oder Mangel an Erfahrung und Wissen benutzt werden, wenn sie beaufsichtigt oder bezüglich des sicheren Gebrauchs des Gerätes unterwiesen wurden und die daraus resultierenden Gefahren verstehen. Kinder dürfen nicht mit dem Gerät spielen. Reinigung und Benutzer-Wartung dürfen nicht von Kindern ohne Beaufsichtigung durchgeführt werden.
- **Verwenden Sie zum Laden des Akkus ausschließlich das mitgelieferte Ladegerät.** Es besteht Brand- und Explosionsgefahr.
- **Überprüfen Sie vor jeder Benutzung Ladegerät, Kabel und Stecker und lassen Sie es von qualifiziertem Fachpersonal und nur mit Original-Ersatzteilen reparieren. Benutzen Sie ein defektes Ladegerät nicht und öffnen Sie es nicht selbst.** Damit wird sichergestellt, dass die Sicherheit des Gerätes erhalten bleibt.
- **Achten Sie darauf, dass die Netzspannung mit den Angaben des Typenschildes auf dem Ladegerät übereinstimmt**. Es besteht die Gefahr eines elektrischen Schlags.
- **Trennen Sie das Ladegerät vom Netz, bevor Verbindungen zum Elektrowerkzeug geschlossen oder geöffnet werden.** So stellen Sie sicher, dass Akku und Ladegerät nicht beschädigt werden.
- **Halten Sie das Ladegerät sauber und fern von Nässe und Regen. Benutzen Sie das Ladegerät niemals im Freien.** Durch Verschmutzung und das Eindringen von Wasser erhöht sich das Risiko eines elektrischen Schlags.
- **Das Ladegerät darf nur mit den zugehörigen Original-Akkus betrieben werden.** Das Laden von anderen Akkus kann zu Verletzungen und Brandgefahr führen.
- **Vermeiden Sie mechanische Beschädigungen des Ladegerätes.** Sie können zu inneren Kurzschlüssen führen.
- **Das Ladegerät darf nicht auf brennbarem Untergrund (z.B. Papier, Textilien) betrieben werden.** Es besteht Brandgefahr wegen der beim Laden auftretenden Erwärmung.
- Wenn die Anschlussleitung dieses Gerätes beschädigt wird, muss sie durch den Hersteller oder seinen Kundendienst oder eine ähnlich qualifizierte Person ersetzt werden, um Gefährdungen zu vermeiden.
- Laden Sie in dem Ladegerät keine nichtaufladbaren Batterien auf. Das Gerät könnte beschädigt werden.

Restrisiken

Auch wenn Sie dieses Elektrowerkzeug vorschriftsmäßig bedienen, bleiben immer Restrisiken bestehen. Folgende Gefahren können im Zusammenhang mit der Bauweise und Ausführung dieses Elektrowerkzeugs auftreten:

a) Schnittverletzungen
b) Gehörschäden, falls kein geeigneter Gehörschutz getragen wird.
c) Gesundheitsschäden, die aus Hand-Arm-Schwingungen resultieren, falls das Gerät über einen längeren Zeitraum verwendet wird oder nicht ordnungsgemäß geführt und gewartet wird.

DE

Allgemeine Beschreibung

! Die Abbildungen für die Bedienung des Gerätes finden Sie auf den Seiten 2-5.

Lieferumfang

Packen Sie das Gerät aus und kontrollieren Sie, ob es vollständig ist:

- Akku-Teleskop Hochentaster
- Schwert
- Sägekette
- Schwertschutzhülle
- Werkzeugschlüssel (in Halterung am Teleskopstiel)
- Schultergurt
- 2 Akkus
  Akkuladegerät
- Betriebsanleitung

Funktionsbeschreibung

Der Akku-Hochentaster ist mit einem Teleskopstiel ausgestattet, mit dem sich auch höher gelegene Äste vom Boden aus schneiden lassen.
Das Gerät ist ausgestattet mit einem Kettensägenaufsatz (mit Schwert und Sägekette)
Zum Schutz des Anwenders kann das Gerät nur mit gedrücktem Sicherheitsschalter betätigt werden.
Das Gerät verfügt über einen Lithium-Ionen Wechselakku und ein Ladegerät.
Die Funktion der Bedienteile entnehmen Sie bitte den nachfolgenden Beschreibungen.

Übersicht

A **Teleskop-Hochentaster:**

1 Sägekette
2 Schwert (Kettenführungschiene)
3 Kettenspannschraube (nicht sichtbar)
4 Krallenanschlag
5 Schwertbefestigungsschraube
6 Kettenradabdeckung
7 Sägekopf
8 Arretierknopf
9 Schraubhülse Teleskopstiel
10 Teleskopstiel
11 Schnellverschluss (für Teleskopstiel)
12 Werkzeugschlüssel
13 Geräteholm
14 Softgriff
15 Trageöse für Schultergurt
16 Akku
17 Taste zur Ladezustands-Anzeige
18 Ladezustands-Anzeige Akku (LED)
19 Entriegelungstasten Akku
20 Sicherheitsschalter
21 Ein-/Ausschalter
22 Handgriff
23 Lüftungsschlitze
24 Öltankdeckel
25 Sichtfenster Ölstand am Öltank (nicht sichtbar)

B **Zubehör:**

26 Schwertschutzhülle
27 60 ml Bio-Kettenöl
12 Werkzeugschlüssel
16 Akku
28 Schultergurt
29 Ladegerät
30 Ladeanzeige

Ladevorgang

⚠ **Setzen Sie den Akku nicht extremen Bedingungen wie Wärme und Stoß aus. Es besteht Verletzungsgefahr durch auslaufende Akkuflüssigkeit! Spülen Sie bei Augen- oder Hautkontakt die betroffenen Stellen mit Wasser oder Neutralisator und suchen Sie einen Arzt auf.**

Laden Sie den Akku nur in trockenen Räumen auf.
Die Außenfläche des Akkus muss sauber und trocken sein, bevor Sie das Ladegerät anschließen. Es besteht die Gefahr von Verletzungen durch Stromschlag.

Laden Sie nur mit beiliegendem Ladegerät auf. Achten Sie darauf, dass das Gerät nicht länger als 3-5 Stunden ununterbrochen aufgeladen wird. Der Akku und das Gerät könnten beschädigt werden und bei längerer Ladezeit verbrauchen Sie unnötig Energie. Bei Überladung erlischt der Garantieanspruch.

- Das Gerät ist nur mit SELV entsprechend der Kennzeichnung auf dem Gerät zu versorgen.
- Laden Sie den Akku vor dem ersten Gebrauch auf. Den Akku nicht mehrmals hintereinander kurz aufladen.
- Eine wesentlich verkürzte Betriebszeit trotz Aufladung zeigt an, dass der Akku verbraucht ist und ersetzt werden muss. Verwenden Sie nur einen Original-Akku, den Sie über den Kundendienst beziehen können.
- Beachten Sie in jedem Falle die jeweils gültigen Sicherheitshinweise sowie Bestimmungen und Hinweise zum Umweltschutz.
- Defekte, die aus unsachgemäßer Handhabung resultieren, unterliegen nicht der Garantie.

Akku einsetzen/entnehmen

C

1. Zum Einsetzen des Akkus (16) in das Gerät schieben Sie den Akku entlang der Führungsschiene in das Gerät. Er rastet hörbar ein.
2. Zum Herausnehmen des Akkus (16) aus dem Gerät drücken Sie die Entriegelungstasten (19) am Akku und ziehen den Akku heraus.

Ladezustand des Akkus prüfen

Die Ladezustands-Anzeige (18) signalisiert den Ladezustand des Akkus (16).

D

1. Drücken Sie die Taste (17) am Akku (16).
   Der Ladezustand des Akkus wird durch Aufleuchten der entsprechenden LED-Leuchten der Ladezustands-Anzeige (18) angezeigt.
2. Laden Sie den Akku auf, wenn die letzte LED-Leuchte der Ladezustands-Anzeige (18) ihre Farbe von grün auf rot wechselt.

Akku aufladen

Lassen Sie einen frisch entladenen Akku (16) ca. 15 Minuten abkühlen, bevor Sie ihn in das Ladegerät (29) einsetzen.

LED-Leuchten:

- Die Kontrollanzeige (30) des Ladegerätes (29)
  - leuchtet rot bei Beginn und während des Ladevorgangs.
  - leuchtet grün bei abgeschlossenem Ladevorgang oder wenn der Akku nicht aufgeladen werden kann.
- Die LED-Leuchte der Ladezustands-Anzeige (**B** 30) des Akkus (16) blinkt rot, wenn Sie einen heißen Akku in das Ladegerät (29) eingesetzt haben.

E

1. Nehmen Sie gegebenenfalls den Akku (16) aus dem Gerät.
2. Schieben Sie den Akku (16) auf das Ladegerät (29). Er rastet hörbar ein.

3. Schließen Sie das Ladegerät (29) an eine Steckdose an.
4. Nach erfolgtem Ladevorgang trennen Sie das Ladegerät (29) vom Netz.
5. Drücken Sie die Entriegelungstasten (19) am Akku (16) und ziehen Sie den Akku aus dem Ladegerät (29).

Verbrauchte Akkus

- Eine wesentlich verkürzte Betriebszeit trotz Aufladung zeigt an, dass der Akku verbraucht ist und ersetzt werden muss. Verwenden Sie nur einen Ersatz-Akku, den Sie über den Kundendienst beziehen können.
- Beachten Sie in jedem Falle die jeweils gültigen Sicherheitshinweise sowie Bestimmungen und Hinweise zum Umweltschutz (siehe „Entsorgung/ Umweltschutz“).

Montageanleitung

Schalten Sie das Gerät aus und nehmen Sie vor allen Arbeiten den Akku aus dem Gerät.

Wenn die Rohre des Gerätes nicht ineinander gesteckt und korrekt verschraubt sind, lässt sich das Gerät nicht einschalten. Ein Sicherheitsschalter verhindert den Betrieb!

Verwenden Sie nur Originalteile.

F

Gerät montieren

1. Stecken Sie das Ende des Sechskant-Alurohres des Teleskopstiels (10) und das Stielende unterhalb des Schneidkopfs (7) bis zum Anschlag zusammen. Achten Sie beim Zusammenstecken darauf, dass die Nase (10a) am Sechskant-Alurohr in die Nut (7a) am Stielende passt (siehe kleines Bild).
2. Fixieren Sie die beiden Teile mit Hilfe der Schraubhülse (9) .

Sägekette und Schwert montieren

Schalten Sie das Gerät aus und nehmen Sie vor allen Arbeiten den Akku aus dem Gerät.

G

1. Lösen Sie die Schwertbefestigungsschraube (5) und nehmen Sie die Kettenradabdeckung (6) ab (siehe kleines Bild).
2. Breiten Sie die Sägekette (1) in einer Schlaufe so aus, dass die angeschrägten Schnittkanten der Kettenglieder im Uhrzeigersinn ausgerichtet sind.
3. Legen Sie die Sägekette (1) in die Schwertnut ein.

H

4 Drehen Sie die Kettenspannschraube (3) an der Kettenradabdeckung (6) gegen den Uhrzeigersinn, bis sich der Kettenspannstift (33) am Anschlag befindet.

5. Halten Sie das Schwert (2) zur Montage in einem Winkel von ca. 45 Grad nach oben geschwenkt, und führen Sie die Sägekette (1) um das Kettenrad (34).
6. Legen Sie das Schwert (2) so auf, dass die Bohrung (31) im Schwert (2) auf den Kettenspannstift (33) passt.
7. Montieren Sie die Kettenradabdeckung (6) mit der Schwertbefestigungsschraube (5).
8. Ziehen Sie die Schwertbefestigungsschrauben (5) lediglich

mit leichter Handkraft an, da die Sägekette (1) noch gespannt werden muss.

Achten Sie auf die Positionierung des Kettenspannstiftes (33) in der Bohrung (31) im Schwert (2). Der Kettenspannstift muss vollständig in die Bohrung eintauchen.

J Sägekette spannen

Schalten Sie das Gerät aus und nehmen Sie vor allen Arbeiten den Akku aus dem Gerät.

Die Spannung der Sägekette (1) ist wichtig für Ihre Sicherheit und die Funktion des Gerätes. Eine richtig gespannte Sägekette (1) erhöht die Lebensdauer Ihres Gerätes.

Prüfen Sie vor jeder Nutzung des Gerätes die Kettenspannung.

J

- Die Sägekette (1) ist richtig gespannt, wenn sie sich ohne durchzuhängen mit der Hand (Schutzhandschuhe tragen) um das Schwert (2) ziehen lässt.
- Beim Ziehen an der Sägekette (1) mit 9 N (ca. 1 kg) Zugkraft sollten Sägekette und Schwert (2) nicht mehr als 2 mm Abstand haben.

1 Halten Sie das Schwert an der Spitze fest. Zum Spannen der Säge drehen Sie die Kettenspannschraube (3) **im Uhrzeigersinn.** Zum Lockern der Spannung drehen Sie die Kettenspannschraube **gegen den Uhrzeigersinn.**
2 Ziehen Sie die Schwert-Befestigungsschraube (5) fest an.

Bei neuen Sägeketten (1) müssen Sie die Kettenspannung nochmals nach kurzer Betriebszeit nachstellen.

Kettenschmierung

Schalten Sie immer das Gerät ab und lassen Sie den Motor abkühlen, bevor Sie Kettenöl einfüllen. Durch Überlaufen von Kettenöl besteht Brandgefahr.

Schwert (A 2) und Sägekette (A 1) dürfen nie ohne Kettenöl sein. Bei Nichtbeachtung entsteht ein erhöhter Verschleiß an Schwert und Sägekette.



Die Tankfüllung reicht für ca. 15 Minuten Dauerbetrieb aus. Kontrollieren Sie rechtzeitig den Ölstand.

Das Gerät ist mit einer Öl-Automatik ausgestattet. Sobald der Motor läuft, fließt das Bio-Kettenöl zum Schwert (A 2). Prüfen Sie vor Arbeitsbeginn die Öl-Automatik (siehe „Bedienung“).

K Bio-Kettenöl einfüllen:

- Kontrollieren Sie regelmäßig den Ölstand im Sichtfenster am Öltank (25) und füllen Sie rechtzeitig Bio-Kettenöl nach.
- Verwenden Sie Bio-Kettenöl, das Zusätze zur Herabsetzung von Reibung und Abnutzung enthält. Sie können es über unser Service-Center bestellen.
- Wenn Bio-Kettenöl nicht zur Verfügung steht, verwenden Sie Kettenöl mit geringem Anteil an Haftzusätzen.

1. Schrauben Sie den Öltankdeckel (24) ab und füllen Sie das Bio-Kettenöl in den Tank.
2. Wischen Sie eventuell verschüttetes Bio-Kettenöl ab und schließen Sie den Öltankdeckel (24) wieder.

Beachten Sie, dass die Säge nachölen kann.

Bedienung

Tragen Sie beim Arbeiten mit dem Gerät geeignete Kleidung, Arbeitshandschuhe,Augen-, Kopf-,und Gehörschutz und schnittfeste Arbeitsschuhe. Vergewissern Sie sich vor jeder Benutzung, dass das Gerät funktionstüchtig ist. Der Ein-/Ausschalter und der Sicherheitsschalter dürfen nicht arretiert werden. Sie müssen nach Loslassen des Schalters den Motor ausschalten. Sollte ein Schalter beschädigt sein, darf mit dem Gerät nicht mehr gearbeitet werden.

Beachten Sie den Lärmschutz und örtliche Vorschriften.

Schultergurt befestigen/ einstellen

L

1. Befestigen Sie den Karabinerhaken des Schultergurtes (28) an der Tragöse (15) am Teleskopstiel des Gerätes.
2. Stellen Sie die Gurtlänge so ein, dass sich die Tragöse (15) auf Höhe der Hüfte befindet.
3. Zusätzlich können Sie die Tragöse (15) am Teleskopstiel nach Lösen der Inbusschraube (15a) in der Höhe verstellen.

Teleskopstiel verstellen

Der Teleskopstiel (10) kann stufenlos über den Schnellverschluss (11) verstellt werden.

M

1. Klappen Sie den Hebel (11a) entsprechend der Abbildung nach vorne und verändern Sie die Stiellänge durch Schieben und Ziehen.
2. Klappen Sie den Hebel (11a) wieder zurück und fixieren Sie damit die gewünschte Arbeitslänge des Teleskopstieles (10).
3. Wenn sich der Hebel (11a) lockert, ziehen Sie die Innensechskantschraube (11b) mit Hilfe des Werkzeugschlüssels (12) fest.

Sägekopf abwinkeln

Um auch schräge Äste zu sägen, können Sie den Sägekopf in 5 Positionen schwenken.

N

Drücken Sie den Arretierknopf (8) und schwenken Sie gleichzeitig den Sägekopf (7). Er rastet nach Loslassen des Arretierknopfs in der gewünschten Stellung ein.

Ein- und Ausschalten

Achten Sie auf einen sicheren Stand und halten Sie das Gerät mit beiden Händen und mit Abstand vom eigenen Körper gut fest. Achten Sie vor dem Einschalten darauf, dass das Gerät keine Gegenstände berührt.

1. Betätigen Sie die Sicherheitsschalter (A 20) und schalten Sie das Gerät mit dem Ein-/Ausschalter (A 21) ein. Eine arretierbare Dauerbetriebsstellung ist aus Sicherheitsgründen nicht möglich.
2. Wenn Sie den Ein-/Ausschalter (A 21) loslassen, schaltet sich das Gerät wieder ab.

Öl-Automatik prüfen

Prüfen Sie vor Arbeitsbeginn den Ölstand

und die Öl-Automatik.

1. Schalten Sie das Gerät ein und halten Sie es über einen hellen Grund. Das Gerät darf den Boden nicht berühren.
2. Wenn sich eine Ölspur zeigt, arbeitet das Gerät einwandfrei.
3. Wenn sich keine Ölspur zeigt, reinigen Sie den Ölausflusskanal (G 32) oder lassen Sie das Gerät von unserem Kundendienst reparieren.
4. Zum Reinigen wischen Sie Rückstände aus dem Ölausflusskanal (G 32) mit Hilfe eines Pinsels oder Lappens aus.

O Arbeiten mit dem Gerät

- Halten Sie das Gerät, die Schneidgarnitur und die Schwertschutzhülle in einem guten Gebrauchszustand, um Verletzungen vorzubeugen.
- Prüfen Sie nach Fallenlassen das Gerät auf signifikante Schäden oder Defekte.
- Beachten Sie den vorgeschriebenen Arbeitswinkel 60°±10°, um ein sicheres Arbeiten zu gewährleisten.
- Benutzen Sie das Gerät nicht auf einer Leiter stehend oder auf einem unsicheren Standplatz.
- Lassen Sie sich nicht zu einem unüberlegten Schnitt verleiten. Das könnte Sie selbst und andere gefährden.
- Kinder sollten beaufsichtigt werden, um sicherzustellen, dass sie nicht mit dem Gerät spielen.
- Wechseln Sie regelmäßig Ihre Arbeitsposition. Eine längere Benutzung des Gerätes kann zu vibrationsbedingten Durchblutungsstörungen der Hände führen. Sie können die Benutzungsdauer jedoch durch geeignete Schutzhandschuhe oder regelmäßige Pausen verlängern. Achten Sie darauf, dass die persönliche Veranlagung zu schlechter Durchblutung, niedrige Außentemperaturen oder große Greifkräfte beim Arbeiten die Benutzungsdauer verringern.

Transport

- Benutzen Sie beim Transport die Schwertschutzhülle (B 26).
- Achten Sie darauf, das Gerät beim Tragen nicht einzuschalten.

Sägetechniken

Beachten Sie grundsätzlich die Gefahr von zurückschlagenden Ästen.

Absägen eines kleinen Astes

Setzen Sie bei kleinen Ästen (Ø 0-8 cm) Ihren Sägeschnitt von oben nach unten, wie nebenstehend abgebildet.
Achten Sie auf ein vorzeitiges Durchbrechen des Astes, falls Sie sich mit der Größe und dem Gewicht verschätzt haben.
Achten Sie grundsätzlich auf das herabfallende Schnittgut.

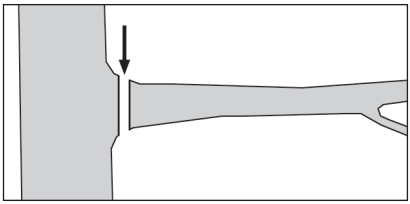

Absägen größerer Äste

Wählen Sie bei größeren Ästen (Ø 8-20 cm) zum kontrollierten Absägen zuerst einen Entlastungsschnitt (s. Schnitt a).
Dieser wird von unten ausgeführt. Sägen Sie im unteren Drittel des Astes einen Einschnitt ein.
Der eigentliche Ablängungsschnitt (s. Schnitt b) erfolgt wieder von oben in möglichst einer Linie mit dem ersten Schnitt, um diesen zu treffen.

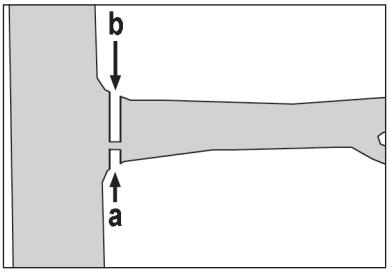

Absägen in Teilstücken

Für große bzw. lange Äste ist ein Absägen in Teilstücken (s. Schnitt a, b, c) zu empfehlen.
Nur so können Sie die Einschlagstelle des Schnittgutes sicher beeinflussen.
Räumen Sie die bereits abgelängten Teilstücke am Boden aus Ihrem Standbereich.

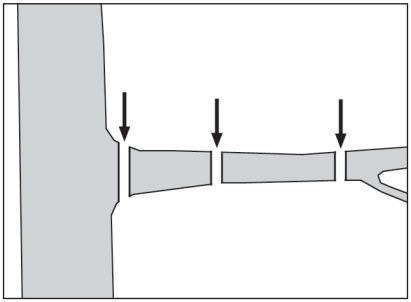

Wartung und Reinigung

Lassen Sie Instandsetzungsarbeiten und Wartungsarbeiten, die nicht in dieser Anleitung beschrieben sind, von unserem Service-Center durchführen. Verwenden Sie nur Originalteile.

Schalten Sie das Gerät aus und nehmen Sie vor allen Arbeiten den Akku aus dem Gerät.

Tragen Sie beim Hantieren mit den Messern Handschuhe.

Reinigung

Verwenden Sie keine Reinigungs- bzw. Lösungsmittel. Sie könnten das Gerät damit irreparabel beschädigen. Chemische Substanzen können die Kunststoffteile des Gerätes angreifen.

- Halten Sie Lüftungsöffnungen (A 23) und Motorgehäuse (A 23) des Gerätes sauber. Verwenden Sie dazu ein feuchtes Tuch oder eine Bürste. Das Gerät darf weder mit Wasser abgespritzt werden, noch in Wasser gelegt werden.
- Wischen Sie die Sägekette nur trocken ab. Ölen Sie die Sägekette nach der Reinigung mit Kettenöl leicht ein. Tragen Sie einzelne Öltropfen auf die Gelenke und auf die Zahnspitzen der einzelnen Kettenglieder auf.

Wartungsintervalle

Führen Sie die in der nachfolgenden Tabelle aufgeführten Wartungsarbeiten regelmäßig durch. Durch regelmäßige Wartung Ihres Gerätes wird die Lebensdauer des Gerätes verlängert. Sie erreichen zudem optimale Schnittleistungen und vermeiden Unfälle.

- Überprüfen Sie Abdeckungen und Schutzeinrichtungen auf Beschädigungen und korrekten Sitz. Tauschen Sie diese gegebenenfalls aus.

Tabelle Wartungsintervalle

Maschinenteil	Aktion	Vor jedem Gebrauch	Nach 10 Betriebsstunden
Komplette Maschine	Zustand prüfen, beschädigte Teile bei Bedarf ersetzen	✓	
Zugängliche Schrauben und Muttern	nachziehen	✓	
Kettenrad	prüfen, bei Bedarf ersetzen	✓	
Sägekette	prüfen, ölen, bei Bedarf nachschleifen oder ersetzen	✓	
Schwert	prüfen, umdrehen, reinigen, ölen	✓	✓

Schneidzähne schärfen

Das Nachschärfen einer Sägekette überlassen Sie einem Fachmann oder gehen entsprechend der Anleitung Ihres Sägekettenschärfgerätes vor. Das Nachschärfen einer Sägekette bedarf einiger Übung. Im Zweifel ist der Austausch der Sägekette vorzuziehen.

Sägekette wechseln

Befestigen Sie eine neue Sägekette nie auf einer abgenutzten Zahnung oder auf einem beschädigten oder abgenutzten Schwert.

1. Schalten Sie das Gerät aus und nehmen Sie vor allen Arbeiten den Akku aus dem Gerät.
2. Lösen Sie die Schwert-Befestigungsschraube (A 5) und nehmen Sie die Kettenradabdeckung (A 6) ab.
3. Nehmen Sie die alte Sägekette (A 1) ab.

Das Montieren und Spannen der neuen Sägekette ist im Kapitel „Montage“ beschrieben.

Schwert warten

Das Schwert muss alle 8-10 Arbeitsstunden umgedreht werden, um eine gleichmäßige Abnutzung zu gewährleisten (siehe dazu Kapitel „Inbetriebnahme“).

1. Schalten Sie das Gerät aus und nehmen Sie vor allen Arbeiten den Akku aus dem Gerät.
2. Nehmen Sie die Kettenradabdeckung (6), die Sägekette (1) und das Schwert (2) ab (siehe Bild A).
3. Prüfen Sie das Schwert (2) auf Abnutzung. Entfernen Sie Grate und begradigen Sie die Führungsflächen mit einer Flachfeile.

G 4. Reinigen Sie die Öldurchlässe (31, 32), um ein störungsfreies, automatisches Ölen der Sägekette während des Betriebs zu gewährleisten.

5. Montieren Sie Schwert, Sägekette und Kettenradabdeckung und spannen Sie die Sägekette wieder (siehe Kapitel „Montage“).

Bei optimalem Zustand der Öldurchlässe sprüht die Sägekette wenige Sekunden nach Anlassen der Säge automatisch etwas Öl ab.

Lagerung

- Reinigen Sie das Gerät vor der Aufbewahrung.
- Bringen Sie die Schwertschutzhülle an.
- Entleeren Sie unbedingt den Öltank vor Betriebspausen von mehreren Wochen, da Bio-Kettenöl verharzen und den Ölausflusskanal verstopfen kann. Entsorgen Sie Altöl umweltgerecht (siehe „Entsorgung/Umweltschutz“).
- Bewahren Sie das Gerät an einem frostfreien, trockenen und staubgeschützten Ort auf, außerhalb der Reichweite von Kindern.
- Lagern Sie den Akku nur im teilgeladenen Zustand. Der Ladezustand sollte während einer längeren Lagerzeit 40-60 % betragen.
- Lagern Sie das Gerät zwischen 10 °C bis 25 °C. Vermeiden Sie während der Lagerung extreme Kälte oder Hitze, damit der Akku nicht an Leistung verliert.
- Prüfen Sie während einer längeren Lagerungsphase etwa alle 3 Monate den Ladezustand des Akkus und laden Sie bei Bedarf nach.

Technische Daten

Teleskop-Hochentaster:

Motorspannung ..... 18 V ⎓ 1,5 A
Max. Drehzahl der Spindel ..... 2500 min^{-1}
Schutzklasse III
Schutzart IPX0
Kettengeschwindigkeit v_0 ..... max. 5 m/s
Gewicht ohne Akku und Ladegerät) ..... ca. 4,0 kg
Inhalt Öltank ..... 70 cm^3
Schwert..... 8“ Oregon 080NDEA318
Sägekette ..... Oregon 91P033X
Kettenteilung ..... 3/8“ (9,5 mm)
Anzahl Kettentreibglieder 33
Kettenstärke ..... 1,3 mm
Zahnung des Kettenrades..... 6
Schnittlänge..... ca. 20 cm
Schalldruckpegel (L_{pA}) ..... 85,7 dB(A); K_{pA}=3,0 dB(A)
Schallleistungspegel (L_{WA})
gemessen.....95,8 dB(A); K_{wA}=3,0 dB(A)
garantiert ..... 100 dB(A)
Vibration am Handgriff (a_h)..... < 2,5 m/s^2; K = 1,5 m/s^2

Akku (Li-Ion)..... MOCA-V18-1.5Ah

Nennspannung..... 18 V ⎓
Kapazität ..... 1,5 Ah
Ladezeit..... ca. 3-5 h

Ladegerät DKYC2200400G

Eingangsspannung/ Input ..... 100-240 V~, 50-60 Hz, 0,3 A
Ausgangsspannung/ Output..... 22 V ⎓ 0,4 A
Schutzklasse ..... ⧈ II
Schutzart IPX0

Der angegebene Schwingungsemissionswert ist nach einem genormten Prüfverfahren gemessen worden und kann zum Vergleich eines Elektrowerkzeugs mit einem anderen verwendet werden.

Der angegebene Schwingungsemissionswert kann auch zu einer einleitenden Einschätzung der Aussetzung verwendet werden.

Warnung:
Der Schwingungsemissionswert kann sich während der tatsächlichen Benutzung des Elektrowerkzeugs von dem Angabewert unterscheiden, abhängig von der Art und Weise, in der das Elektrowerkzeug verwendet wird.
Es besteht die Notwendigkeit, Sicherheitsmaßnahmen zum Schutz des Bedieners festzulegen, die auf einer Abschätzung der Aussetzung während der tatsächlichen Benutzungsbedingungen beruhen (hierbei sind alle Anteile des Betriebszyklus zu berücksichtigen, beispielsweise Zeiten, in denen das Elektrowerkzeug abgeschaltet ist, und solche, in denen es zwar eingeschaltet ist, aber ohne Belastung läuft).

Lärm- und Vibrationswerte wurden entsprechend den in der Konformitätserklärung genannten Normen und Bestimmungen ermittelt.
Technische und optische Veränderungen können im Zuge der Weiterentwicklung ohne Ankündigung vorgenommen werden. Alle Maße, Hinweise und Angaben dieser Bedienungsanleitung sind deshalb ohne Gewähr. Rechtsansprüche, die aufgrund der Bedienungsanleitung gestellt werden, können daher nicht geltend gemacht werden.

Entsorgung/ Umweltschutz

Nehmen Sie den Akku aus dem Gerät und führen Sie Gerät, Akku, Zubehör und Verpackung einer umweltgerechten Wiederverwertung zu.



Elektrische Geräte gehören nicht in den Hausmüll.



Werfen Sie den Akku nicht in den Hausmüll, ins Feuer (Explosionsgefahr) oder ins Wasser. Beschädigte Akkus können der Umwelt und ihrer Gesundheit schaden, wenn giftige Dämpfe oder Flüssigkeiten austreten.

- Geben Sie das Gerät und das Ladegerät an einer Verwertungsstelle ab. Die verwendeten Kunststoff- und Metallteile können sortenrein getrennt werden und so einer Wiederverwertung zugeführt werden. Fragen Sie hierzu unser Service-Center.
- Entsorgen Sie Akkus im entladenen Zustand. Wir empfehlen die Pole mit einem Klebestreifen zum Schutz vor einem Kurzschluss abzudecken. Öffnen Sie den Akku nicht.
- Entsorgen Sie Akkus nach den lokalen Vorschriften. Geben Sie Akkus an einer Altbatteriesammelstelle ab, wo sie einer umweltgerechten Wiederverwertung zugeführt werden. Fragen Sie hierzu Ihren lokalen Müllentsorger oder unser Service-Center.
- Die Entsorgung Ihrer defekten eingesendeten Geräte führen wir kostenlos durch.
- Führen Sie Schnittgut der Kompostierung zu und werfen Sie dieses nicht in die Mülltonne.

DE

Garantie

Für dieses Gerät gewähren wir 24 Monate Garantie. Bei gewerblichem Einsatz erlischt die Garantie.
Schäden, die auf natürliche Abnutzung, Überlastung oder unsachgemäße Bedienung zurückzuführen sind, bleiben von der Garantie ausgeschlossen. Bestimmte Bauteile unterliegen einem normalen Verschleiß und sind von der Garantie ausgeschlossen. Insbesondere zählen hierzu Sägekette und Schwert, sofern die Beanstandungen nicht auf Materialfehler zurückzuführen sind.
Voraussetzung für Garantieleistungen sind zudem, dass die in der Betriebsanleitung angegebenen Hinweise zur Reinigung und Wartung eingehalten wurden. Schäden, die durch Material- oder Herstellerfehler entstanden sind, werden unentgeltlich durch Ersatzlieferung oder Reparatur beseitigt. Voraussetzung ist, dass das Gerät unzerlegt und mit Kauf- und Garantienachweis an den Händler zurückgegeben wird.
Bei Vorliegen eines berechtigten Garantiefalles bitten wir um telefonische Kontaktaufnahme mit unserem Service-Center. Dort erhalten Sie weitere Informationen über die Reklamationsbearbeitung.

Reparatur-Service

Sie können Reparaturen, die nicht der Garantie unterliegen, gegen Berechnung von unserem Service-Center durchführen lassen. Unser Service-Center erstellt Ihnen gerne einen Kostenvoranschlag. Wir können nur Geräte bearbeiten, die ausreichend verpackt und frankiert eingesandt wurden.
Bei Vorliegen eines berechtigten Garantiefalles bitten wir um telefonische Kontaktaufnahme mit unserem Service-Center. Dort erhalten Sie weitere Informationen über die Reklamationsbearbeitung.
Achtung: Bitte liefern Sie Ihr Gerät im Reklamations- oder Servicefall gereinigt und mit einem Hinweis auf den Defekt an unsere Service-Adresse.
Unfrei - per Sperrgut, Express oder mit sonstiger Sonderfracht - eingeschickte Geräte werden nicht angenommen.
Eine Entsorgung Ihres defekten eingesendeten Gerätes führen wir kostenlos durch.

Ersatzteile/Zubehör

Ersatzteile und Zubehör erhalten Sie unter www.grizzly-shop.de oder www.grizzly-service.eu

Sollten Sie kein Internet haben, so wenden Sie sich bitte telefonisch an das Service-Center (siehe „Grizzly Service-Center“). Halten Sie die unten genannten Bestellnummern bereit.

Position Betriebs-anleitung	Position Explosions-zeichnung	Bezeichnung	Artikel-Nr.
Teleskop-Hochentaster			
	set6	Kettenritzel	9110 3920
A 6	set7	Kettenradabdeckung	9110 3921
	set8	Ölpumpe	9110 3922
A 24	set9	Tankdeckel	9110 3923
	set10	Tank	9110 3924
B 26	Nr. 48	Schwertschutz	9110 3925
A 2	Nr. 85	Schwert	9110 3926
A 1	Nr. 86	Kette	3009 1332
A 12	30	Werkzeugschlüssel	9110 3801
A 20	set4	Sicherheitsschalter	9110 3804
A 21	set3	Ein-/Ausschalter	9110 3803
B 28	26	Schultergurt	9110 3800
Zusätzlich erhältlich:			
A 16	set2	Akku	9109 9411
B 29	set1	Ladegerät EU	9109 9412

DE

Fehlersuche

Problem	Mögliche Ursache	Fehlerbehebung
Gerät startet nicht	Akku (A 16) entladen	Akku aufladen (siehe „Ladevorgang“)
	Akku (A 16) nicht eingesetzt	Akku einsetzen (siehe „Inbetriebnahme“)
	Sicherheitsschalter (A 20) nicht richtig betätigt	Einschalten (siehe „Inbetriebnahme“)
	Ein-/Ausschalter (A 21) defekt	Reparatur durch Service-Center
Gerät arbeitet mit Unterbrechungen	Interner Wackelkontakt	Reparatur durch Service-Center
	Ein-/Ausschalter (A 21) defekt	
Teleskopstiel (A 10) lässt sich nicht feststellen	Innensechskantschraube am Schnellverschluss (A 11) locker	Innensechskantschraube anziehen
Schlechte Schneidleistung	Sägekette falsch montiert	Sägekette richtig montieren
	Sägekette stumpf	Schneidzähne schärfen oder neue Kette aufziehen
	Kettenspannung ungenügend	Kettenspannung überprüfen
Säge läuft schwer, Sägekette (A 1) springt ab	Kettenspannung ungenügend	Kettenspannung überprüfen
Sägekette (A 1) wird heiß, Rauchentwicklung beim Sägen, Verfärbung des Schwertes	Zu wenig Bio-Kettenöl	Ölstand prüfen und ggf. Bio-Kettenöl nachfüllen,Öl-Automatik prüfen und ggf. Ölausflusskanal (D 32) reinigen oder Reparatur durch Kundendienst

Inhoud

Toepassingsgebied 30
Veiligheidsvoorschriften..... 30
Symbolen 30
Algemene veiligheidsvoorschriften .. 31
Algemene veiligheidsinstructies voor elektrisch gereedschap 32
Voorzorgsmaatregelen voor terugslag bij werkzaamheden met de kettingzaag ...35
Verdergaande veiligheidsinstructies 36
Juiste omgang met de acculader . 37
Restrisico's..... 37
Algemene beschrijving 38
Omvang van de levering 38
Funktiebeschrijving 38
Overzicht..... 38
Laadprocédé 38
Accu verwijderen/aanbrengen 39
Laadniveau van de accu controleren39
Accu opladen 39
Verbruikte accu's..... 40
Montagehandleiding..... 40
Zaagketting en zwaard monteren ... 40
Zaagketting aanspannen 41
Kettingsmering 41
Bediening 42
Schouderriem bevestigen 42
Telescopische steel verstellen 42
Zaagkop buigen 42
Aan- en uitschakelen 42
Automatisch oliemechanisme controlere 43
Veilige werkwijze..... 43
Transport 43
Zaagtechnieken 43
Afzagen van een kleine tak..... 44
Afzagen van grotere takken..... 44
Afzagen in gedeelten 44
Onderhoud en reiniging..... 44
Reiniging 44
Onderhoudsintervallen..... 45
Snoeitanden scherpslijpen..... 45
Zaagketting wisselen 45
Tabel onderhoudsintervallen 45
Zwaard onderhouden..... 46
Bewaring 46
Technische gegevens 46
Verwerking en milieubescherming ... 47
Garantie..... 48
Reparatieservice..... 48
Vervangstukken/Accessoires..... 49
Foutmeldingen..... 50
Vertaling van de originele CE-conformiteitsverklaring.....177
Explosietekening.....181
Service-Center 183

NL

Lees, alvorens het apparaat te gebruiken, aandachtig deze gebruiksaanwijzing door voor uw eigen veiligheid en die van anderen. Bewaar de handleiding goed en geef deze door aan de volgende gebruiker van deze soldeerbout, zodat iedere gebruiker te allen tijde kan beschikken over de informatie.

Toepassingsgebied

De accuhoogsnoeier is voor ontlastingswerkzaamheden aan takken en bomen voorzien. Voor alle andere toepassingen (bijvoorbeeld het vellen van bomen of het snijden van metselwerk, kunststof of levensmiddelen) is de zaag niet voorzien. Elk ander gebruik, dat in deze gebruiksaanwijzing niet uitdrukkelijk wordt vermeld, kan schade aan de machine veroorzaken en een ernstig gevaar voor de gebruiker betekenen.
Dit apparaat is niet geschikt voor commercieel gebruik. Bij commercieel gebruik vervalt de garantie.
Het apparaat is bedoeld voor gebruik door volwassenen. Jongeren boven 16 jaar mogen het apparaat enkel onder toezicht gebruiken.
De producent is niet verantwoordelijk voor beschadigingen, die door onrechtmatig gebruik of verkeerde bediening worden veroorzaakt.
De fabrikant is niet aansprakelijk voor schade die door onreglementair gebruik of verkeerde bediening werd veroorzaakt.

Veiligheidsvoorschriften

Dit gedeelte beschrijft de wezenlijke veiligheidsvoorschriften, die bij het werken met de elektrische heggenschaar moeten worden nageleefd.

De gebruiksaanwijzing vormt een bestanddeel van dit apparaat. Ze omvat belangrijke aanwijzingen voor veiligheid, gebruik en afvalverwijdering. Maak u vóór het gebruik van het apparaat met alle bedienings- en veiligheidsinstructies vertrouwd. Gebruik het apparaat uitsluitend zoals beschreven en voor de aangegeven toepassingsgebieden. Bewaar de handleiding goed en overhandig alle documenten bij het doorgeven van het apparaat mee aan derden.

Symbolen

Symbolen op het apparaat



1 Let op!
2 Gebruiksaanwijzing raadplegen
3 Gebruik het apparaat niet als het regent of als de heg nat is.
4 Letselgevaar door weggeslingerde onderdelen en voorwerpen die afvallen. In het bijzonder door snijden boven hoofdhoogte.
5 Omstanders uit de buurt houden van de gevarenzone.
6 Verwijder de accu uit het toestel vóór u het toestel onderhoudt.
7 Levensgevaar door elektrische schok! Neem minstens een afstand van 10 m tot bovengrondse elektriciteitsleidingen in acht.
8 Draag een veiligheidsbril of een veiligheidsmasker.
9 Draag een veiligheidshelm

10 Draag een gehoorbescherming.
11 Draag tegen snijdwonden beschermende handschoenen.
12 Draag snijvaste veiligheidslaarzen met anti-slip-zolen.



Machines horen niet bij huishoudelijk afval thuis.



Angabe des Schallleistungspegels L_{wa} in dB.



De tankvulling volstaat voor een continue werking van ca. 15 minuten. .

Symbolen op de accu:



Werp de accu's niet in het huisvuil, het vuur of het water.



Stel de accu niet gedurende lange tijd bloot aan bezonning en leg ze niet op radiatoren. (max. 45°C).



Geef de accu's af op een inzamelplaats voor oude accu's, vanwaar ze naar een milieuvriendelijke recycling gebracht worden.

Symbolen op het laadapparaat



Let op!



Leest u vóór de eerste ingebruikname de gebruiksaanwijzing zorgvuldig door.



Het laadapparaat is enkel voor een gebruik in ruimtes geschikt.



Zekering van het apparaat



Beschermniveau II



Machines horen niet bij huishoudelijk afval thuis.

Symbolen in de gebruiksaanwijzing



Gevaarsymbool met informatie over de preventie van personen- of zaakschade.



Gebodsteken (in plaats van het uitroepingsteken wordt het gebod toegelicht) met informatie over de preventie van schade.



Aanduidingsteken met informatie over hoe u het apparaat beter kunt gebruiken.

Algemene veiligheidsvoorschriften



Maakt u zich eerst met alle bedieningsonderdelen vertrouwd, alvorens u met het apparaat begint te werken. Oefen het hanteren en werken met het apparaat en laat een vakman of een frequent gebruiker u functie, werkingswijze en werktechnieken uitleggen. Verzekert u zich ervan, dat u het apparaat in geval van nood onmiddellijk kan uitschakelen. Onvakkundig gebruik van het apparaat kan ernstige verwondingen veroorzaken.



Indien er zich tijdens de werking een ongeval of een storing voordoet, dient het apparaat onmiddellijk uitgeschakeld. Verzorg verwondingen oordeelkundig of raadpleeg een arts. Lees om storingen te verhelpen het hoofdstuk "Foutopsporing" of contacteer ons servicecenter.

Algemene veiligheidsinstructies voor elektrisch gereedschap



WAARSCHUWING! Lees alle veiligheidsinstructies en aanwijzingen. *Verzuim bij de naleving van de veiligheidsinstructies en aanwijzingen kan een elektrische schok, brand en/of ernstige verwondingen veroorzaken.*

Bewaar alle veiligheidsinstructies en aanwijzing voor de toekomst.
Het in de veiligheidsinstructies gebruikte begrip „Elektrisch gereedschap" heeft betrekking op elektrisch gereedschap met netvoeding (met netsnoer) en op elektrisch gereedschap met batterijvoeding (zonder netsnoer).

Veiligheid op de werkplaats:

- **Houd uw werkterrein netjes en goed verlicht**. Wanorde of onverlichte werkterreinen kunnen tot ongevallen leiden.
- **Werk met het elektrische gereedschap niet in een explosieve omgeving, waarin er zich brandbare vloeistoffen, gassen of stoffen bevinden.** Elektrisch gereedschap produceert vonken, die het stof of de dampen kunnen doen ontsteken.
- **Houd kinderen en andere personen tijdens het gebruik van het elektrische gereedschap op een veilige afstand.** Bij afleiding kunt u de controle over het apparaat verliezen

Elektrische veiligheid:

- **De aansluitstekker van het elektrische gereedschap moet in het stopcontact passen. De stekker mag op geen enkele manier veranderd worden. Gebruik geen adapterstekkers samen met elektrisch gereedschap met randaarde.** Ongewijzigde stekkers en passende stopcontacten verlagen het risico op een elektrische schok.
- **Vermijd lichamelijk contact met geaarde oppervlakken zoals van buizen, verwarmingsinstallaties, fornuizen en koelkasten.** Er bestaat een verhoogd risico door een elektrische schok als uw lichaam geaard is.
- **Houd het elektrische gereedschap op een veilige afstand van regen of nattigheid.** Het binnendringen van water in elektrisch gereedschap verhoogt het risico op een elektrische schok.
- **Gebruik de kabel niet voor een verkeerd doeleinde om het elektrische gereedschap te dragen, op te hangen of om de stekker uit het stopcontact te trekken. Houd de kabel op een veilige afstand van hitte, olie, scherpe kanten of bewegende apparaatonderdelen.** Beschadigde of verstrikt geraakte kabels verhogen het risico op een elektrische schok.
- **Als u met het elektrische gereedschap in de open lucht werkt, gebruikt u enkel verlengsnoeren, die ook voor buiten geschikt zijn.** Het gebruik van een voor buiten geschikt verlengsnoer verlaagt het risico op een elektrische schok.
- **Indien de werking van het elektrische gereedschap in een vochtige omgeving niet vermijdbaar is, maakt u gebruik van een aardlekschakelaar.** Het gebruik van een aardlekschakelaar verlaagt het risico op een elektrische schok.
- Sluit het apparaat, als het mogelijk is, enkel aan op een lekstroomschakelaar met een afslagstroom van maximaal 30 mA.
- Als het netsnoer van dit apparaat be-

schadigd wordt, moet het door de fabrikant of door zijn klantenservice-afdeling of door een gelijkwaardig gekwalificeerde persoon vervangen worden om gevaren te vermijden.

Veiligheid van personen:

- **Wees aandacht, let erop wat u doet en ga met verstand aan het werk met het elektrische gereedschap. Gebruik het elektrische gereedschap niet wanneer u moe bent of onder invloed van drugs, alcohol of medicijnen staat.** Eén moment van onoplettendheid bij het gebruik van het elektrische gereedschap kan tot ernstige verwondingen leiden.
- **Draag een persoonlijke beschermingsuitrusting en altijd een beschermbril**. Het dragen van een persoonlijke beschermingsuitrusting, zoals slipvrije veiligheidsschoenen, beschermende helm of gehoorbescherming, verlaagt het risico op verwondingen.
- **Vermijd een onopzettelijke ingebruikname. Vergewis u dat het elektrische gereedschap uitgeschakeld is voordat u ze op de stroomvoorziening aansluit, opraapt of draagt.** Indien u bij het dragen van het elektrische gereedschap uw vinger op de schakelaar houdt of het apparaat ingeschakeld op de stroomvoorziening aansluit, kan dit tot ongevallen leiden.
- **Verwijder het instellingsgereedschap of schroefsleutels voordat u het elektrische gereedschap inschakelt.** Gereedschap of een sleutel, die zich in een draaiend apparaatonderdeel bevindt, kan tot verwondingen leiden.
- **Vermijd een abnormale lichaamshouding. Zorg voor een veilige stand en houd te allen tijde het evenwicht.** Daardoor kunt u het elektrische gereedschap in onverwachte situaties beter controleren.
- **Draag geschikte kledij. Draag geen wijde kleding of sieraden. Houd haar, kledij en handschoenen op een veilige afstand van bewegende onderdelen.** Loszittende kledij, sieraden of lang haar kunnen door bewegende onderdelen vastgegrepen worden.

Gebruik en behandeling van het elektrische gereedschap:

- **Overbelast het apparaat niet. Gebruik voor uw werk het daarvoor bestemde elektrische gereedschap.** Met het passende elektrische gereedschap werkt u beter en veiliger in het aangegeven vermogensgebied.
- **Gebruik geen elektrisch gereedschap, waarvan de schakelaar defect is.** Elektrisch gereedschap, dat niet meer in- of uitgeschakeld kan worden, is gevaarlijk en moet gerepareerd worden.
- **Trek de stekker uit het stopcontact voordat u apparaatinstellingen doorvoert, toebehoren wisselt of het apparaat weglegt.** Deze voorzorgsmaatregel voorkomt een onopzettelijke start van het elektrische gereedschap.
- **Bewaar het ongebruikte elektrische gereedschap buiten het bereik van kinderen. Laat personen, die met het apparaat niet vertrouwd zijn of deze aanwijzingen niet gelezen hebben, het apparaat niet gebruiken.** Elektrisch gereedschap is gevaarlijk als het door onervaren personen gebruikt wordt.
- **Onderhoud het elektrische gereedschap met zorg. Controleer, of beweegbare onderdelen foutloos functioneren en niet klemmen, of er onderdelen gebroken of zodanig beschadigd zijn, dat de werking**

van het elektrische gereedschap in negatieve zin beïnvloed wordt. Laat beschadigde onderdelen vóór het gebruik van het apparaat repareren. Tal van ongevallen zijn aan slecht onderhouden elektrisch gereedschap te wijten.

- **Houd snoeigereedschap scherp en netjes.** Zorgvuldig onderhouden snoeigereedschap met scherpe snoeikanten gaat minder klemmen en is gemakkelijker te bedienen.
- **Gebruik het elektrische gereedschap, toebehoren, inzetgereedschap, enz. in overeenstemming met deze aanwijzingen. Neem daarbij de arbeidsomstandigheden en de uit te voeren werkzaamheid in acht.** Het gebruik van het elektrische gereedschap voor andere dan de voorziene toepassingen kan tot gevaarlijke situaties leiden.
- Doorzoek de haag vóór het werk naar verborgen objecten, bijvoorbeeld draad etc.
- Houd de heggenschaar correct vast, bijvoorbeeld met beide handen aan de handgrepen als er twee handgrepen voorhanden zijn. Het verlies van de controle over het apparaat kan tot verwondingen leiden.

ZORGVULDIG OMGAAN MET EN GEBRUIKEN VAN ACCUTOESTELLEN

- **Laad de accu's alleen op in acculaders, die door de producent aanbevolen worden.** Voor een acculader die geschikt is voor een bepaalde soort accu's bestaat brandgevaar als hij met andere accu's gebruikt wordt.
- **Gebruik alleen de daarvoor voorziene accu's in de elektrowerktuigen.** Het gebruik van andere accu's kan tot verwondingen en brandgevaar leiden.
- **Houd de niet-gebruikte accu uit de buurt van paperclips, munten, sleutels, nagels, schroeven of andere kleine metalen voorwerpen, die een overbrugging van de contacten zouden kunnen veroorzaken.** Een kortsluiting tussen de accucontacten kan tot brandwonden of brand leiden.
- **Bij verkeerd gebruik kan vloeistof uit de accu vrijkomen. Vermijd contact daarmee. Bij toevallig contact met water afspoelen. Als de vloeistof in de ogen komt, moet u bovendien een arts consulteren.** Vrijkomende accuvloeistof kan tot geïrriteerde huid of brandwonden leiden.

Service:

- **Laat uw elektrisch gereedschap uitsluitend door gekwalificeerd, vakkundig geschoold personeel en uitsluitend met originele reserveonderdelen repareren.** Daardoor wordt gewaarborgd dat de veiligheid van het elektrische gereedschap gehandhaafd blijft.

Speciale veiligheidsinstructies voor accugereedschap:

- **Garandeer dat het toestel uitgeschakeld is vooraleer u de accu aanbrengt.** Het aanbrengen van een accu in een elektrowerktuig dat ingeschakeld is, kan tot ongevallen leiden.
- **Laad uw batterijen uitsluitend binnenshuis op omdat het laadtoestel enkel daarvoor bestemd is.**
- **Om het risico voor een elektrische schok te verminderen, trekt u de stekker van het laadtoestel uit het stopcontact voordat u het reinigt.**
- **Stel de accu/het elektrowerktuig/ het toestel niet gedurende lange tijd**

bloot aan bezonning en leg ze niet op radiatoren. Hitte beschadigt de accu en er bestaat explosiegevaar.
- **Laat een verwarmde accu voor het laden afkoelen.**
- **Open de accu niet en vermijd een mechanische beschadiging van de accu.** Er bestaat gevaar voor kortsluiting en er kunnen dampen vrijkomen die de luchtwegen prikkelen. Zorg voor verse lucht en consulteer een arts in geval van klachten.
- **Gebruik geen niet-oplaadbare batterijen!**

Voorzorgsmaatregelen voor terugslag bij werkzaamheden met de kettingzaag

Opgepast terugslag! Let tijdens het werken op terugslag van de machine. Er bestaat verwondinggevaar. U kan terugslag vermijden door behoedzaamheid en de juiste zaagtechniek.

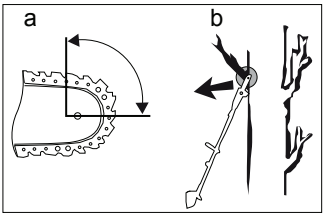

- Terugslag kan zich voordoen wanneer het uiteinde van de geleiderail een voorwerp raakt of wanneer het hout kromt en de kettingzaag in de snede vastklemt (zie afb. b).
- Een aanraking met het uiteinde van de rail kan in sommige gevallen tot een onverwachte, achterwaarts gerichte reactie leiden, waarbij de geleiderail opwaarts en in de richting van de met de bediening belaste persoon geslagen wordt (zie afb. a).
- Het vastzitten van de kettingzaag aan de bovenkant van de geleiderail kan de rail fel in de richting van de operator terugstoten.
- Iedere van deze reacties kan ertoe leiden dat u de controle over de zaag verliest en u zich mogelijkerwijs ernstig verwondt. Vertrouw niet uitsluitend op de in de kettingzaag ingebouwde veiligheidsvoorzieningen. Als gebruiker van een kettingzaag dient u verschillende maatregelen te treffen om vrij van gevaar voor ongevallen en verwondingen te kunnen werken.

Een terugslag is het gevolg van een verkeerd of ontbrekend gebruik van het elektrische gereedschap. De terugslag kan door gepaste voorzorgsmaatregelen, zoals hierna beschreven, verkomen worden:
- **Houd de zaag met beide handen vast, waarbij duim en vinger de handgrepen van de kettingzaag omsluiten. Breng uw lichaam en armen in een positie, waarin u tegen de terugslagkrachten bestand kunt zijn.** Als er gepaste maatregelen getroffen worden, kan de met de bediening belaste persoon de terugslagkrachten meester zijn. Noot de kettingzaag loslaten.
- **Vermijd een abnormale lichaamshouding en zaag niet boven schouderhoogte.** Daardoor wordt een onopzettelijk contact met het uiteinde van de rail vermeden en een betere controle van de kettingzaag in onverwachte situaties mogelijk gemaakt.
- **Gebruik steeds door de fabrikant voorgeschreven reserverails en zaagkettingen.** Verkeerde reserverails en zaagkettingen kunnen tot een scheur van de ketting en/of tot een terugslag leiden.

- **Houd u aan de aanwijzingen vanwege de fabrikant voor het scherpen en het onderhouden van de zaagketting.** Te lage dieptebegrenzers verhogen de helling tot terugslag.
- **Volg de aanwijzingen voor de smering, de kettingspanning en de wissel van toebehoren op.** Een onoordeelkundig gespannen of gesmeerde ketting kan ofwel breken, ofwel het risico op terugslag verhogen.
- **Hoogsnoeier niet met de punt van het zwaard (zie afb. b).** Buig bij het zagen niet te ver naar voor.
- **Zorg ervoor dat er geen voorwerpen op de grond liggen waarover u kan struikelen.**

Verdergaande veiligheidsinstructies

- Houd het apparaat, de snijdset en de zwaardbeschermhoes in een goede gebruikstoestand om letsels te voorkomen.
- Werk niet met een beschadigd, onvolledig of zonder toestemming van de fabrikant gewijzigd apparaat. Gebruik het apparaat nooit met een defecte beschermingsuitrusting. Gebruik het apparaat niet bij een defecte schakelaar “Aan/uit”. Kijk vóór het gebruik de veiligheidstoestand van de motorstokzaag, in het bijzonder het zwaard en de ketting, na. Controleer of het apparaat, nadat het op de grond gevallen is, significante beschadigingen of defecten vertoont.
- Start het apparaat nooit voordat zwaard, zaagketting en kettingwielafdekking correct gemonteerd zijn.
- Vergewis u dat het apparaat bij het starten en tijdens het werk niet met de grond, met stenen, met draad of met andere vreemde voorwerpen in aanraking komt. Schakel de motorstokzaag uit voordat u deze neerzet.
- Het apparaat is voor het gebruik met twee handen voorzien. Werk nooit met één hand.
- Houd het elektrische gereedschap uitsluitend aan de geïsoleerde handgreepoppervlakken vast omdat de zaagketting in contact met verborgen stroomleidingen of met het netsnoer kan komen. Het contact van de zaagketting met een spanningvoerende leiding kan metalen apparaatonderdelen onder spanning zetten en tot een elektrische schok leiden.
- Let bij het zagen op een veilige stand. Werk niet op een ladder, in een boom of op instabiele locaties. Gebruik de bijgeleverde draagriem.
  Wees bij het werken op een helling zeer voorzichtig. U zou het evenwicht kunnen verliezen.
- Let er bij een verandering van locatie op dat het apparaat uitgeschakeld is en uw vinger de schakelaar “Aan/uit” niet aanraakt. Draag het apparaat met naar achter gericht(e) ketting en zwaard. Breng voor het transport de zwaardbeschermhoes aan.
- Breng bij iedere snede de klauwaanslag vast aan en begin pas dan te zagen.
- Wees bij het zagen van kleine struiken en takken uiterst voorzichtig. De dunne takken kunnen in de zaag verstrikt raken en uw richting uit slaan of u uit uw evenwicht brengen.
- Snoei geen op de grond liggend hout.
- Let bij het zagen van een onder spanning staande tak op een mogelijke terugslag wanneer de spanning van het hout plots afneemt. Er bestaat gevaar voor verwondingen.
- Tracht niet, wanneer het zaaggereedschap schuin komt te staan of in tak-

ken gekneld raakt, het apparaat met geweld te bevrijden. Schakel het apparaat onmiddellijk uit en pas na het verwijderen van de blokkade weer in. Er bestaat gevaar voor verwondingen!

Juiste omgang met de acculader

- Dit apparaat kan door kinderen vanaf 8 jaar en ouder en tevens door personen met verminderde fysieke, zintuiglijke of mentale capaciteiten of met een gebrek aan ervaring en kennis gebruikt worden wanneer ze onder toezicht staan of met het oog op het gebruik van het apparaat geïnstrueerd werden en zich van de daaruit resulterende gevaren bewust zijn. Kinderen mogen niet met het apparaat spelen. Reiniging en gebruikersonderhoud mogen niet door kinderen zonder toezicht doorgevoerd worden.
- **Gebruik voor het laden van de accu uitsluitend de meegeleverde acculader.** Er bestaat brand- en explosiegevaar.
- **Controleer voor elk gebruik de acculader, de kabel alsook de stekker en laat alleen door gekwalificeerde geschoold personeel en met originele reservedelen herstellen. Gebruik een defecte acculader niet en open deze niet zelf.** Daardoor wordt gegarandeerd dat de veiligheid van het toestel behouden blijft.
- **Let erop dat de netspanning overeenstemt met de gegevens van het typeplaatje op de acculader.** Er bestaat gevaar voor een elektrische schok.
- **Scheid de acculader van het net vooraleer verbindingen met de accu/ het elektrowerktuig/het toestel gesloten of geopend worden.**
- **Houd de acculader zuiver en uit de buurt van vocht en regen. Gebruik de acculader nooit in de openlucht.** Door vervuiling en het binnendringen van water vergroot het gevaar voor een elektrische schok.
- **De acculader mag alleen met de bijbehorende originele accu's gebruikt worden.** Het laden van andere accu's kan tot verwondingen en brandgevaar leiden.
- **Vermijd mechanische beschadigingen van de acculader.** Zij kunnen tot kortsluiting leiden.
- **De acculader mag niet op een brandbare ondergrond (bijv. papier, textiliën) gebruikt worden.** Er bestaat brandgevaar wegens de verwarming die bij het laden optreedt.
- Als het netsnoer van dit apparaat beschadigd wordt, moet het door de fabrikant of door zijn klantenserviceafdeling of door een gelijkwaardig gekwalificeerde persoon vervangen worden om gevaren te vermijden.

Restrisico's

Ook als u dit elektrische gereedschap zoals voorgeschreven bedient, blijven er altijd restrisico's bestaan. Volgende gevaren kunnen zich in verband met de constructiewijze en uitvoering van dit elektrische gereedschap voordoen:

a) Snijdwonden
b) Gehoorschade indien er geen geschikte gehoorbescherming gedragen wordt.
c) Schade aan de gezondheid, die van hand-/armtrillingen het gevolg zijn indien het apparaat gedurende een langere periode gebruikt wordt of niet zoals reglementair voorgeschreven beheerd en onderhouden wordt.

NL

Algemene beschrijving

De afbeeldingen voor de bediening van het apparaat vindt u op de pagina's 2-5.

Omvang van de levering

Pak het apparaat uit en controleer, of de inhoud volledig is:

- Accuhoogsnoeier
- Zwaard
- Zaagketting
- Zwaardbeschermende
- Werktuigsleutel
- Schouderriem
- 2 Accus
- Laadtoestel
- Gebruiksaanwijzing

Funktiebeschrijving

De accuhoogsnoeier is uitgerust met een telescopische steel, waarmee ook hoger gelegen takken vanop de grond gesnoeid kunnen worden.
Het apparaat is uitgerust met en een kettingzaagaccessoire (met zwaard en zaagketting).
Om de gebruiker te beschermen, kan het apparaat alleen worden ingeschakeld als de veiligheidsschakelaar wordt ingedrukt. De handbescherming beschermt ook tegen takken en twijgen.Het apparaat beschikt over een wisselaccu van lithium-ionen en een lader.
De funktie van de bedieningselementen leest u in de volgende beschrijvingen.

Overzicht

A

1 Zaagketting
2 Zwaard
3 Kettingopspanring (niet zichtbaar)
4 Klemhendel
5 Zwaardbevestigingsschroef
6 Kettingwielkap
7 Zaagkop buigen
8 Vergrendelknop
9 Telescopische steel schroefbus
10 Telescopische steel
11 Snelsluiter (voor telescopische steel)
12 Werktuigsleutel
13 Apparaatdrager
14 Softgreep
15 Draagoog voor schoudergordel
16 Accu
17 Knop voor de display van de laadtoestand
18 Display laadtoestand accu (LED)
19 Ontgrendelingsknoppen accu
20 Veiligheidsschakelaar
21 Aan-/uitschakelaar
22 Handgreep
23 Ventilatiesleuven
24 Olietankdeksel
25 Oliepeilindicator op de olietank (niet zichtbar)

B

Accessoires:
26 Zwaardbeschermende
27 60 ml Bio-kettingolie
12 Werktuigsleutel
16 Accu
28 Schouderriem
29 Lader
30 Controledisplay

Laadprocédé

Stel de accu niet bloot aan extreme omstandigheden zoals warmte en schokken. Er bestaat gevaar voor verwondingen door uitlopende elektrolytoplossing! Spoel bij contact met de ogen of met de huid de betrokken plaatsen met water of neutralisator en raadpleeg een arts.

Laad de accu uitsluitend in droge lokalen op.
Het buitenste oppervlak van de accu moet schoon en droog zijn voordat u het laadtoestel aansluit. Er bestaat gevaar voor verwondingen door een elektrische schok.

Laad uitsluitend met het ingesloten, originele laadtoestel op. Let erop dat het apparaat niet langer dan 3-5 uur ononderbroken opgeladen wordt. De accu en het apparaat zouden beschadigd kunnen worden en bij een langere laadtijd verbruikt u onnodig energie. Bij een overdreven lading komt de garantieclaim te vervallen.

- Het apparaat kan slechts van stroom voorzien worden met SELV, zoals aangegeven op het apparaat.
- Laas de accu vóór het eerste gebruik op. De accu niet meermaals na elkaar even opladen.
- Laad de accu bij wanneer het apparaat te langzaam draait.
- Een beduidende kortere werkingstijd ondanks de opgeladen toestand geeft aan dat de accu opgebruikt is en vervangen moet worden. Gebruik uitsluitend een originele reserveaccu, die u via de klantenservice kunt verkrijgen.
- Neem in ieder geval de telkens geldende veiligheidsinstructies en tevens de bepalingen en aanwijzingen ter bescherming van het milieu in acht.
- Defecten, die het gevolg van een onoordeelkundige hantering zijn, vallen niet onder de garantie.

Accu verwijderen/aanbrengen

C

1. Om de accu (16) aan te brengen, schuift u de accu langs de geleiderail in het apparaat. De accu klikt hoorbaar vast.
2. Om de accu (16) uit het apparaat te verwijderen, drukt u de ontgrendeltoets (19) aan de accu in en trekt u de accu eruit.

Laadniveau van de accu controleren

De display van de laadtoestand (18) signaleert de laadtoestand van de accu (16).

D

1. Druk op de toets (17) van de accu (16).
   De laadtoestand van de accu wordt aangeduid door het beginnen branden van de betreffende LED-lampen op de display van de laadtoestand (18).
2. Laad de accu op, als de laatste LED-lamp van de display van de laadtoestand (18) van groen naar rood wijzigt.

Accu opladen

Laat een accu die nog maar net leeg is (16) gedurende ca. 15 minuten afkoelen alvorens hem in de lader (29) te plaatsen.

LED-lampen:

- Het controledisplay (30) van het laadtoestel (29)
  - is rood verlicht in het begin en tijdens de laadprocedure
  - is groen verlicht bij een beëindigde laadprocedure of wanneer de accu niet opgeladen kan worden.
- De LED-lamp van de display van de laadtoestand (B 30) van de accu (16) knippert rood als u een hete accu in de lader (29) hebt ingebracht.

E

1. Neem desgevallend de accu (16) uit de lader.
2. Schuif de accu (16) op de lader (29). Hij klikt hoorbaar vast.
3. Sluit de lader (29) aan op een stopcontact.
4. Na het laden koppelt u de lader (29) los van het elektriciteitsnet.
5. Druk de ontgrendelingsknoppen (19) van de accu (16) in en neem de accu uit de lader (29).

Verbruikte accu's

- Een beduidend kortere werkingsduur ondanks oplading geeft aan dat de accu opgebruikt is en vervangen moet worden. Gebruik uitsluitend een origineel reserve accupack, dat u via de klantenserviceafdeling kunt verkrijgen.
- Neem in ieder geval de telkens geldende veiligheidsinstructies en ook de bepalingen en aanwijzingen met betrekking tot de bescherming va het milieu in acht (zie "Verwerking en milieubescherming").

Montagehandleiding

Schakel het apparaat uit en verwijder vóór alle werkzaamheden de accu uit het apparaat.

Wanneer de buizen van het apparaat niet in elkaar gestoken en correct vastgeschroefd zijn, kan het apparaat niet ingeschakeld worden. Een veiligheidsschakelaar verhindert de werking!

Gebruik enkel originele onderdelen.

F

Apparaat monteren

1. Voeg het uiteinde van de aluminium zeskantpijp van de telescopische steel (10) en het uiteinde van de steel onder de zaagkop buigen (7) tot aan de aanslag tezamen. Let bij het samenvoegen erop dat de voorste kant (10a) van de aluminium zeskantpijp in de groef (7a) aan het uiteinde van de steel past (zie kleine afbeelding).
2. Zet beide delen vast met behulp van de schroefbus (9).



Zaagketting en zwaard monteren

Schakel het apparaat uit en verwijder vóór alle werkzaamheden de accu uit het apparaat.

G

1. Draai de zwaardbevestigingsschroeven (5) los en neem de kettingwielafdekking (6) af (zie kleine afbeelding).
2. Spreid de zaagketting (1) in een lus zodanig uit dat de schuine snijkanten van de kettingschakels georiënteerd zijn volgens de wijzers van de klok.
3. Leg de zaagketting (1) in de gleuf van het zwaard.

H

4. Draai de kettingspanschroef (3) aan de afdekking (6) van de kop-peling tegen de richting van de wijzers van de klok in totdat de kettingspanstift (33) zich aan de aanslag bevindt.
5. Houd het zwaard (2) voor de montage in een hoek van ca. 45 graden naar boven gedraaid en leg de zaagketting (1) rond het kettingwiel (34).
6. Breng het zwaard (2) zodanig aan, dat de boring (31) in het zwaard (2) op de kettingspanstift (33) past.

7. Om de montage te vergemakkelijken, positioneert u de kettingspanstift (6) door de kettingspanner (5) te draaien.
8. Draai de zwaardbevestigingsschroeven (5) slechts met lichte handkracht aan omdat de zaagketting (1) nog gespannen moet worden.

Let op de positionering van de kettingspanstift (33) in de boring (31) in het zwaard (2). De stift moet volledig in de boring induiken.

I Zaagketting aanspannen

Schakel het apparaat uit en verwijder vóór alle werkzaamheden de accu uit het apparaat.

De spanning van de zaagketting (1) is belangrijk voor uw veiligheid en voor de werking van de apparaat. Een correct gespannen zaagketting verlengt de levensduur van uw apparaat.

Controleer vóór ieder gebruik van het apparaat de kettingspanning.

J

- De zaagketting (1) is correct gespannen als ze zonder door te hangen met de hand (beschermende handschoenen dragen) rond het zwaard (2) getrokken kan worden.
- Bij het trekken aan de zaagketting (1) met 9 N (ca. 1 kg) trekkracht mogen zaagketting en zwaard (17) niet meer dan 2 mm afstand hebben.

1 Houd het zwaard aan het uiteinde vast. Om de zaag te spannen, draait u de ket-tingspanschroef (3) in de richting van de wijzers van de klok. Om de spanning losser te maken, draait u de kettingspanschroef tegen de richting van de wijzers van de klok in.

2 Draai de zwaardbevestigingsschroef (5) vast aan.

Bij nieuwe zaagkettingen (1) moet u de kettingspanning nogmaals na een korte werkingstijd bijregelen

Kettingsmering

Schakel altijd het apparaat uit en laat de motor afkoelen voordat u kettingolie ingiet. Doordat er olie overloopt, ontstaat er brandgevaar.

Zwaard (A 2) en zaagketting (A 1) mogen nooit zonder olie zijn. Bij veronacht zaming ontstaat er een verhoogde slijtage aan zwaard en zaagketting.
De tankvulling volstaat voor een continue werking van ca. 15 minuten. Controleer tijdig het oliepeil..

De apparaat is met een automatische olie-bevloeiing uitgerust. Zodra de motor versnelt, vloeit ook de olie sneller naar het zwaard (A 2) toe.
Controleer voor het begin van het werk het oliepeil en het automatisch oliemechanisme (zie “Ingebruikname”).

K **Kettingolie bijvullen:**

- Controleer de oliestandindicatie (25) regelmatig en vul bij het bereiken van de “Minimumindicatie” olie bij.
- Maakt u gebruik van bio-kettingolie. Deze olie omvat ter reductie van wrijving en slijtage bijvoegingen en schaadt het pompsysteem niet. U kunt deze olie via ons servicecenter bestellen.

- Als u niet beschikt over bio-kettingolie, kunt u het beste een kettingolie zonder hechtende additieven gebruiken.

1. Draai de dop van de olietank (24) en vul de tank met kettingolie.
2. Veeg eventueel gemorste olie weg en sluit de dop weer.

Gelieve in acht te nemen dat de zaag kan naoliën.

Bediening

Gebruik de machine niet zonder handbescherming. Draag tijdens het werken met de machine aangepaste kledij en werkhandschoenen.
Kontroleer voor elk gebruik, of de machine goed funktioneert. De aan-/uitschakelaar en de veiligheidsschakelaar mogen niet worden vergrendeld. U moet na loslaten van de schakelaar de motor uitschakelen. Indien een schakelaar beschadigd is, mag de machine niet meer worden gebruikt. Let er op, dat de netspanning met het typelabel op de machine overeenstemt.

Let op geluidsoverlast en plaatselijke voorschriften.

Schouderriem bevestigen

L

1. Bevestig de karabijnhaak van de schouderriem (28) aan de draafhouder (15) aan de telescopische steel van het apparaat.
2. Stel de riemlengte zodanig in, dat de draadhouder (15) zich ter hoogte van de heup bevindt.
3. Aanvullend kunt u de draadhouder (15) aan de telescopische steel na het losdraaien van de inbusschroef (15a) in de hoogte verstellen.

Telescopische steel verstellen

De telescopische steel (10) kan geleidelijk over de snelsluiter (11) versteld worden.

M

1. Klap de hefboom (11a) volgens de afbeelding naar voren en verander de lengte van de steel door schuiven en trekken.
2. Klap de hefboom (11a) weer terug en zet daardoor de gewenste werklengte van de telescopische steel vast (10).
3. Als de hefboom (11a) lost, spant u de inbusschroef (11b) met behulp van de werktuigsleutel (12) aan.

Zaagkop buigen

Om ook schuine takken af te zagen, kunt u de zaagkop in 5 posities draaien.

N

Druk de vergrendelknop (8) in en zwenk gelijktijdig de Zaagkop (7). Na het loslaten van de vergrendelknop klikt hij in de gewenste positie vast.

Aan- en uitschakelen

Zorg dat u stevig staat en houd het apparaat met twee handen goed vast. Bewaar voldoende afstand tot uw eigen lichaam.
Let voor u het apparaat inschakelt op dat het niet in aanraking komt met andere voorwerpen.

1. Druk de veiligheidsschakelaar (A 20) in en schakel het toestel met de aan-/uitschakelaar (A 21) in. Een per-

manent vergrendelbare operationele bedrijfstoestand is om veiligheidsredenen niet mogelijk.
2. Als u de aan-/uitschakelaar (A 21) loslaat, schakelt het toestel weer af.

Automatisch oliemechanisme controlere

Controleer voor het begin van het werk het oliepeil en het automatisch oliemechanisme

1. Schakel het apparaat in en houd het boven een heldere grond. Het apparaat mag de bodem niet raken.
2. Als er een oliespoor wordt gevormd, werkt het apparaat perfect.
3. Als er geen oliespoor is, reinigt u het olieafvoerkanaal (G 32) of laat het apparaat door onze klantendienst repareren.
4. Wis de resten van het olieafvoerkanaal (G 32) met behulp van een borstel of doek af om het te reinigen.

O Veilige werkwijze

- Houd het apparaat, de snijdset en de zwaardbeschermhoes in een goede gebruikstoestand om letsels te voorkomen.
- Controleer of het apparaat, nadat het op de grond gevallen is, significante beschadigingen of defecten vertoont.
- Let op de voorgeschreven werkhoek 60°±10° om een veilige werkwijze te garanderen.
- Gebruik de apparaat niet op een ladder staande of op een onveilige standplaats.
- Laat u niet tot een onbezonnen snede verleiden. Dat zou uzelf en andere personen in gevaar kunnen brengen.
- Kinderen moeten onder toezicht staan om te vrijwaren dat ze niet met het apparaat spelen.
- Wissel regelmatig van werkpositie. Een langer gebruik van het apparaat kan tot door trillingen veroorzaakte doorbloedingsstoornissen van de handen leiden. U kunt de gebruiksduur echter door geschikte handschoenen of regelmatige pauzes verlengen. Let erop dat de persoonlijke aanleg voor een slechte doorbloeding, lage buitentemperaturen of grote grijpkrachten bij het werken de gebruiksduur verkorten.

Transport

- Breng de zwaardbeschermende hoes (B 26) aan.
- Let erop, het apparaat bij het dragen niet in te schakelen.

Zaagtechnieken

Neem principieel het gevaar van terugslaande takken in acht.

NL

Afzagen van een kleine tak

Zet uw zaagsnede bij kleine takken (Ø 0-8 cm) van boven naar beneden, zoals hiernaast afgebeeld.
Let op het voortijdige doorbreken van de tak indien u zich op de grootte en het gewicht verkeken hebt.
Let principieel op het neervallende gesneden goed

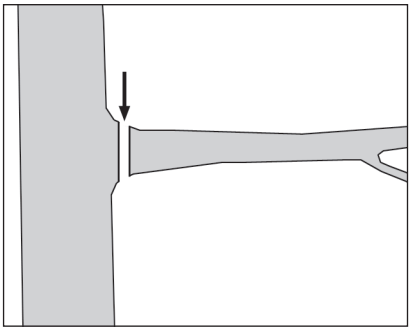

Afzagen van grotere takken

Kies bij grotere takken (Ø 8-20 cm), om ze gecontroleerd af te zagen, eerst een ontlastingssnede (zie snoei a)
Deze wordt langs onder uitgevoerd.
Zaag in het onderste derde van de tak een insnijding.
De eigenlijke zaagsnede (zie snoei b) volgt weer langs boven in zo mogelijk één lijn met de eerste snede om deze te treffen.

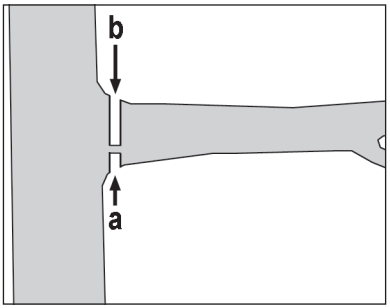

Afzagen in gedeelten

Voor grote c.q. lange takken is het afzagen in gedeelten (zie snoei a, b, c) aan te bevelen.
Enkel op deze manier kunt u de plaats van inslag van het te snoeien goed veilig beïnvloeden.
Ontruim de reeds pas gezaagde gedeelten uit de zone, waar u zich bevindt.

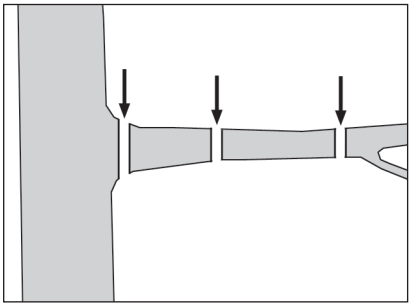

Onderhoud en reiniging

Laat onderhoudswerkzaamheden die niet in deze handleiding worden beschreven uitvoeren door ons servicecenter. Gebruik enkel originele onderdelen.

Schakel het apparaat uit en verwijder vóór alle werkzaamheden de accu uit het apparaat.

Draag handschoenen tijdens het werken met de messen.

Reiniging

Gebruik geen reinigings- resp. oplosmiddelen. U kan de machine daarmee onherstelbaar beschadigen. Chemische bestanddelen kunnen de kunststoffen onderdelen van de machine aantasten.

- Houdt ventilatie-openingen (A 23) en motorbehuizing (A 23) rein. Gebruik hiervoor een vochtige doek of een borstel. De machine mag noch met water afgesproeid noch in water gelegd worden.
- Veeg de zaagketting uitsluitend droog af. Smeer de zaagketting na de reiniging met kettingolie lichtjes in.
  Breng enkele oliedruppels op de scharnieren en op de tandpunten van de individuele kettingschakels aan.

Onderhoudsintervallen

Voer de in onderstaande tabel opgesomde onderhoudswerkzaamheden regelmatig uit. Door regelmatig onderhoud van uw zaag wordt haar levensduur verlengd.

- Kontroleer de machine voor elk gebruik op duidelijke tekenen van losse, versleten of beschadigde onderdelen. Toegankelijke schroeven en moeren-Vaster aandraaien

Tabel onderhoudsintervallen

Machine-onderdeel	Uit te voeren	Voor elk gebruik	Na 10 uur gebruik
Complete machine	Toestand nakijken, beschadigde onderdelen zo nodig vervangen	✓	
Toegankelijke schroeven en moeren	Aandraaien	✓	
Kettingwiel	Controleren, indien nodig vervangen	✓	
Ketting	Controleren, oliën, indien nodig slijpen of vervangen	✓	
Zwaard	Controleren, omdraaien, reinigen,Oliën	✓	✓

Snoeitanden scherpslijpen

Het bijscherpen van een zaagketting laat u aan een vakman over. Of ga hiervoor in overeenstemming met de handleiding van uw zaagkettingscherper te werk. Het bijscherpen van een zaagketting vereist een beetje oefening. In geval van twijfel dient aan een uitwisseling van de zaagketting de voorkeur gegeven te worden.

Zaagketting wisselen

Bevestig een nieuwe zaagketting nooit op een versleten tanding of op een beschadigd of versleten zwaard.

1. Schakel het apparaat uit en verwijder vóór alle werkzaamheden de accu uit het apparaat.
2. Draai de zwaardbevestigingsschroef (A 5) los en neem de afdekking (A 6) van de koppeling af.
3. Verwijder de oude zaagketting (A 1).

Het monteren en spannen van de nieuwe zaagketting is in het hoofdstuk „Montage“ beschreven.

Zwaard onderhouden

Het zwaard moet na alle 8-10 uren gebruik omgedraaid worden, om een gelijkmatige slijtage te garanderen (zie ook gedeelte “Ingebruikname”)

1. Schakel het apparaat uit en verwijder vóór alle werkzaamheden de accu uit het apparaat.
2. Neem de afdekking (6) van de koppeling, de zaagketting (1) en het zwaard (2) af (zie afbeelding **A**).
3. kontroleer het zwaard op slijtage. Verwijder beschadigingen op het geleispoor met een platte vijl.

G

4. reinig de olietoevoer van het zwaard om een optimale, automatische oliebevloeiing van de ketting tijdens het zagen te garanderen.

5. monteer zwaard, ketting en kettingwielbescherming en span de ketting aan.

Bi optimale oliedoorvoer en juist ingestelde olietoevoerknop sproeit de ketting enkele seconden automatisch een beetje olie nadat de zaag wordt gestart.

Bewaring

- Reinig het apparaat voordat u het bewaart.
- Breng de zwaardbeschermende hoes aan.
- Maak zeker de olietank leeg als u werkpauzes van meerdere weken inlast, omdat de bio-kettingolie kan kristalliseren en het olieafvoerkanaal kan verstoppen. Ontdoet u zich op een milieuvriendelijke manier van uw afgewerkte olie (zie “Berging en milieu”)
- Bewaar de heggenschaar buiten bereik van kinderen in de meegeleverde beschermhoes. (Zwaardbeschermende)
- Bewaar de accu uitsluitend in een deels geladen toestand. De laadtoestand dient tijdens een langere opslagtijd 40-60% te bedragen
- Bewaar de accu bij een temperatuur van 10°C tot 25°C. Vermijd tijdens de opslag extreme koude of hitte opdat de accu niet aan vermogen inboet,
- Kijk tijdens een langer durende opslagfase ongeveer telkens na 3 maanden de laadtoestand van de accu na en laad zo nodig bij.

Technische gegevens

Motorspanning ..... 18 V ⎓ 1,5 A
Max. toerental van de spil..... 2500 min^{-1}
Beschermingsniveau III
Beschermingsklasse..... IPX0
Kettingsnelheid v_0 ..... max. 5 m/s
Gewicht (zonder accu
en laadtoestel)..... ca. 4,0 kg
Olietank ..... 70 cm^3
Zwaard..... 8“ Oregon 080NDEA318
Zaagketting..... Oregon 91P033X
Kettingsteek ..... 3/8“ (9,5 mm)
Aantal kettingaandrijvende schakels. 33
Schakelsterkte..... 1,3 mm
Tanden van het kettingwiel..... 6
Zaaglengte (max.) ..... ca. 20 cm
Geluidsdrukniveau
(L_{pA}) ..... 85,7 dB(A); K_{pA}=3,0 dB(A)
Geluidsvermogensniveau (L_{WA})
gemeten .....95,8 dB(A); K_{wA}=3,0 dB(A)
gewaarborgd ..... 100 dB(A)
Vibratie aan de handgreep
(a_h)..... < 2,5 m/s^2; K = 1,5 m/s^2

Accu (Li-Ion)..... MOCA-V18-1.5Ah
Nominale spanning ..... 18 V⎓
Capaciteit ..... 1,5 Ah
Laadtijd..... ca. 3-5 u

Laadtoestel.....DKYC2200400G
Ingangsspanning /
Input ..... 100-240V~50-60Hz
Uitgangsspanning /
Output .....22 V ⎓ 0,4 mA
Beschermniveau ..... ⧈ II
Beschermingsklasse IPX0

Geluids- en vibratiewaarden werden volgens de in de conformiteitverklaring genoemde normen en bepalingen vastgesteld.
Technische en optische veranderingen kunnen in het kader van ontwikkelingen zonder aankondiging worden uitgevoerd. Alle maten, richtlijnen en gegevens van deze gebruiksaanwijzing zijn daarom onder voorbehoud. Wettelijke aansprakelijkheid, die op basis van de gebruiksaanwijzing wordt gesteld, kan daardoor niet geldig worden gemaakt.

De aangegeven trillingemissiewaarde werd volgens een genormaliseerd testmethode gemeten en kan ter vergelijking van een stuk elektrisch gereedschap met een ander gebruikt worden.
De aangegeven trillingemissiewaarde kan ook voor een inleidende inschatting van de blootstelling benut worden.

Waarschuwing:
Afhankelijk van de manier, waarop het elektrische gereedschap gebruikt wordt, kan de trilingemissiewaarde tijdens het effectieve gebruik van het elektrische gereedschap van de aangegeven waarde verschillen.
De noodzaak bestaat, veiligheidsmaatregelen ter bescherming van de operator vast te leggen, die op een inschatting van de blootstelling in de effectieve gebruiksomstandigheden gebaseerd zijn (hierbij moet er met alle aandelen van de bedrijfscyclus rekening gehouden worden, zo bijvoorbeeld met tijden, tijdens dewelke het elektrische gereedschap uitgeschakeld is, en tijden, tijdens dewelke het weliswaar ingeschakeld is, maar zonder belasting functioneert).

Verwerking en milieubescherming

Neem de accu uit het toestel en breng het toestel, de accu, de accessoires en de verpakking naar een milieuvriendelijke recycling.



Machines horen niet bij huishoudelijk afval thuis.



Werp de accu's niet in het huisvuil, het vuur (explosiegevaar) of het water. Beschadigde accu's kunnen schadelijk zijn voor het milieu en uw gezondheid indien giftige dampen of vloeistoffen vrijkomen.

- Lever uw apparaat in bij een recyclepunt. De gebruikte kunststof en metalen delen kunnen per soort worden gescheiden en zo geschikt worden gemaakt voor hergebruik. Voor vragen hieromtrent kunt u terecht bij ons servicecenter.
- Verwijder de accu's in ontladen toestand. Wij raden aan dat u de polen afdekt met een plakband ter bescherming tegen een kortsluiting. Open de accu niet.
- Verwijder de accu's volgens de lokale voorschriften. Geef de accu's af op een inzamelplaats voor oude accu's, vanwaar ze naar een milieuvriendelijke recycling gebracht worden. Consulteer hiertoe uw lokale vuilophaaldienst of ons servicecentrum.

- De afvalverwijdering van uw defecte ingezonden apparaten voeren wij gratis door.
- Breng snoeiafval naar een recyclingpark en werp het niet in de vuilnisbak.

Garantie

- Wij geven 24 maanden garantie op dit product. Bij commercieel gebruik vervalt de garantie.
- Deze garantiebepaling is niet van toepassing op beschadigingen die het gevolg zijn van natuurlijke slijtage, onreglementair gebruik of overbelasting. Bepaalde onderdelen van de pomp worden blootgesteld aan natuurlijke slijtage. Deze onderdelen vallen niet onder de garantiebepaling. Hieronder vallen in het bijzonder: zaagketting en zwaard
- De vereiste voorwaarde voor garantievergoedingen is bovendien dat de in de gebruiksaanwijzing verstrekte instructies voor de reiniging en het onderhoud in acht genomen werden.
- Beschadigingen, die door materiaal- of fabricagefouten ontstaan zijn, worden gratis door schadeloosstelling of door een herstelling verholpen. De vereiste voorwaarde is, dat het niet-gedemonteerde apparaat met aankoopbewijs en garantiekaart bij de handelaar gereclameerd wordt.

Reparatieservice

- Herstellingen, die niet onder de garantie ressorteren, kunt u tegen facturatie door ons servicecenter laten doorvoeren. Ons servicecenter maakt graag voor u een bestek op.
  Wij kunnen apparaten slechts behandelen indien ze voldoende verpakt en gefrankeerd toegezonden werden.
- **Opgelet:** In geval van klachten of service dient u uw apparaat in een gereinigde toestand en met een vermelding van het defect naar het adres van ons servicecenter te zenden.
  Ongefrankeerd – als oningepakt vrachtgoed, als expresgoed of met een andere speciale vracht – ingezonden apparaten worden niet aangenomen.
- De afvalverwijdering van uw defecte ingezonden apparaten voeren wij gratis door.

Vervangstukken/Acces-

soires

Reserveonderdelen en accessoires verkrijgt u op www.grizzly-service.eu

Indien u geen Internet hebt, neem dan contact op met het Service-Center (zie „Grizzly Service-Center“). Hou de onderstaande bestelnummers klaar.

Pos. Gebruiks-aanwijzing	Pos. Explosie-tekening	Benaming	Artikel-Nr.
	set6	Kettingwiel	9110 3920
A 6	set7	Kettingwielkap	9110 3921
	set8	Oliepomp	9110 3922
A 24	set9	Olietankdeksel	9110 3923
	set10	Olietank	9110 3924
B 26	Nr. 48	Zwaardbeschermende	9110 3925
A 2	Nr. 85	Zwaard	9110 3926
A 1	Nr. 86	Zaagketting	3009 1332
A 12	30	Werktuigsleutel	9110 3801
A 20	set4	Veiligheidsschakelaar	9110 3804
A 21	set3	Aan-/uitschakelaarr	9110 3803
B 28	26	Schouderriem	9110 3800

Ook verkrijgbaar:

A 16	set2	Accu	9109 9411
B 29	set1	Lader EU	9109 9412

NL

Foutmeldingen

Probleem	Mogelijke oorzaak	Oplossing van de fout
Apparaat start niet	Accu (A 16) ontladen	Accu (9) laden (zie „Laadprocédé“)
	Accu (A 16) niet aangebracht	Accu (9) aanbrengen (zie „Bediening“)
	Veiligheidsschakelaar (A 20) niet correct ingedrukt	Inschakelen (zie „Bediening“)
	Schakelaar “Aan/uit” (A 21) defect	Reparatie door servicecenter
Toestel werkt met onderbrekingen	Intern loszittend contact	Reparatie door het servicecenter
	Aan- en uitschakelaar is defekt (A 21)	
Telescopische steel (A 10) laat zich niet vastzetten	Inbusschroef aan de snelsluiter (A 11) los	Inbusschroef aanspannen
Zaag loopt moeizaam, zaagketting (A 1) springt los	Onvoldoende spanning	Spanning kontroleren
Zaagketting (A 1) wordt heet, rookontwikkeling bij zagen, verkleuring van het zwaard	Te wenig olie	Oliepeil kontroleren en ev. olie bijvullen, Olie-automatisme kontroleren en ev. olietoevoer (D 32) reinigen of reparatie door klantendienst.

Contents

Intended purpose 52
Safety information 52
Icons and symbols 52
General notes on safety 53
General Safety Directions for Power Tools 53
Causes and operator prevention of kickback 56
Further safety directions..... 57
Correct handling of the battery charger 57
Residual risks..... 58
General description..... 58
Extent of the delivery..... 58
Functional description 59
Overview 59
Charging process 59
Insert/remove battery 60
Check the state of charge of the battery 60
Charge battery 60
Used batteries 60
Assembly instructions 61
Fitting the saw chain and blade..... 61
Tensioning the saw chain 61
Chain lubrication 62
Operation..... 62
Attaching/setting the shoulder Strap62
Adjusting the Telescopic arm..... 63
Bend saw head 63
Switching On and Off 63
Checking the oil automation..... 63
Working Safelyt.....63
Transport 64
Sawing techniques 64
Sawing Off Small Branches..... 64
Sawing Off Larger Branches 64
Sawing Off Parts 64
Maintenance / Cleaning..... 64
Cleaning 65
Maintenance intervals 65
Sharpening the cutting teeth 65
Changing the saw chain..... 65
Table of maintenance intervals..... 65
Maintaining the blade 66
Storage 66
Technical Data 66
Disposal and the environment 67
Guarantee..... 68
Repair service..... 68
Spare parts/Accessories..... 69
Trouble shooting 70
Translation of the original EC declaration of conformity 178
Exploded Drawing 181
Service-Center 183

Before initial start-up, please read through these operating instructions carefully prior to using the machine. Keep the instructions safe and pass them on to any subsequent user so that the information is always available.

Intended purpose

The device is intended for delimbing trees and bushes. It is not designed for extensive sawing work, tree felling and cutting materials such as masonry, plastic or food. Any other use that is not explicitly approved in these instructions may result in damage to the equipment and represent a serious danger to the user.
This equipment is not suitable for commercial use. Commercial use will invalidate the guarantee.
The equipment is designed for use by adults. Adolescents over the age of 16 may use the device only under supervision.
The operator or user is responsible for accidents or damage to other persons or their property.
The manufacturer is not liable for damage which is caused through inappropriate use or incorrect operation.

Safety information

This section deals with the basic safety regulations to be observed when working with the machine.

An cordless pruner is a dangerous device, which can cause serious or even fatal injuries with incorrect or careless use. Thus, for your own safety and the safety of others, you should always take note of the instructions on safety and, in case of difficulties, consult a specialist for advice.

Icons and symbols

Symbols used on the device



1 Caution!
2 Read and take note of the operating manual belonging to the machine!
3 Do not expose the machine to the rain. Do not allow the equipment to become damp or operate it in a damp environment.
4 Danger due to materials blown out of machine!
5 Keep the equipment away from nearby people.
6 Remove the battery from the device before maintaining the device.
7 Danger of death by electrocution! Keep at least 10m away from power lines.
8 Wear safety goggles or a safety mask
9 Wear a safety helmet.
10 Wear ear protection..
11 Wear cut-protection gloves.
12 Wear cut-protection safety boots with anti-slip soles.

Machines do not belong with domestic waste.



Information of the guaranteed acoustic power level L_{WA} in dB.



A full tank will last for approx. 15 minutes of continuous operation

Symbols on the battery



Do not dispose of batteries in household waste, fire or water.



Do not subject the battery to strong sunlight over long periods and do not leave it on a heater (max. 45°C).



Take batteries to an old battery collection point where they will be recycled in an environmentally friendly manner.

Symbols on the recharger:



WARNING!



Before using for the first time, carefully read through the user manual



The recharger is for indoor use only.



Miniature fuse



Protection class II



Machines do not belong with domestic waste.

Symbols used in the instructions



Hazard symbols with information on prevention of personal injury and property damage.



Precaution symbol (explanation of precaution instead of exclamation mark) with information on prevention of harm / damage.



Notice symbol with information on how to handle the device properly.

General notes on safety



Before you do any work with the cordless pruner, make yourself familiar with all operating parts. Practise using the saw (sawing logs on a sawhorse) and get an experienced user or a specialist to explain to you the function of the saw, the way of working, the techniques of sawing and the personal protection equipment.



If an accident or fault occurs during operation, immediately switch off the device and disconnect at the plug. Treat injuries appropriately or consult a doctor. For the correction of faults, read the “Troubleshooting” chapter or contact our service centre.

General Safety Directions for Power Tools



WARNING! Read all safety directions and instructions. Omissions in the compliance with safety directions and instructions can cause electrical shock, fire and/or severe injuries.

Retain all safety directions and instructions for future use.
The term „power tool“ in the warnings refers to your mains-operated (corded) power tool or battery-operated (cordless) power tool.

Work area safety:

- **Keep work area clean and well lit.** Cluttered or dark areas invite accidents.

- **Do not operate power tools in explosive atmospheres, such as in the presence of flammable liquids, gases or dust.** Power tools create sparks which may ignite the dust or fumes.
- **Keep children and bystanders away while operating a power tool.** Distractions can cause you to lose control.

Electrical safety:

- **Power tool plugs must match the outlet. Never modify the plug in any way. Do not use any adapter plugs with earthed (grounded) power tools.** Unmodified plugs and matching outlets will reduce risk of electric shock
- **Avoid body contact with earthed or grounded surfaces, such as pipes, radiators, ranges and refrigerators.** There is an increased risk of electric shock if your body is earthed or grounded.
- **Do not expose power tools to rain or wet conditions.** Water entering a power tool will increase the risk of electric shock.
- **Do not abuse the cord. Never use the cord for carrying, pulling or unplugging the power tool. Keep cord away from heat, oil, sharp edges or moving parts.** Damaged or entangled cords increase the risk of electric shock.
- **When operating a power tool outdoors, use an extension cord suitable for outdoor use.** Use of a cord suitable for outdoor use reduces the risk of electric shock.
- **If operating a power tool in a damp location is unavoidable, use a residual current device (RCD) protected supply.** Use of an RCD reduces the risk of electric shock.

Personal safety:

- **Stay alert, watch what you are doing and use common sense when operating a power tool. Do not use a power tool while you are tired or under the influence of drugs, alcohol or medication.** A moment of inattention while operating power tools may result in serious personal injury.
- **Use personal protective equipment. Always wear eye protection.** Protective equipment such as dust mask, non-skid safety shoes, hard hat, or hearing protection used for appropriate conditions will reduce personal injuries.
- **Prevent unintentional starting. Ensure the switch is in the off-position before connecting to power source and/or battery pack, picking up or carrying the tool.** Carrying power tools with your finger on the switch or energising power tools that have the switch on invites accidents.
- **Remove any adjusting key or wrench before turning the power tool on.** A wrench or a key left attached to a rotating part of the power tool may result in personal injury.
- **Do not overreach. Keep proper footing and balance at all times.** This enables better control of the power tool in unexpected situations.
- **Dress properly. Do not wear loose clothing or jewellery. Keep your hair, clothing and gloves away from moving parts.** Loose clothes, jewellery or long hair can be caught in moving parts.
- **If devices are provided for the connection of dust extraction and collection facilities, ensure these are connected and properly used.** Use of dust collection can reduce dust-related hazards.

Power tool use and care:

- **Do not force the power tool. Use the correct power tool for your application.** The correct power tool will do the job better and safer at the rate for which it was designed.
- **Do not use the power tool if the switch does not turn it on and off.** Any power tool that cannot be controlled with the switch is dangerous and must be repaired.
- **Disconnect the plug from the power source and/or the battery pack from the power tool before making any adjust -ments, changing accessories, or storing power tools.** Such preventive safety measures reduce the risk of starting the power tool accidentally.
- **Store idle power tools out of the reach of children and do not allow persons unfamiliar with the power tool or these instructions to operate the power tool.** Power tools are dangerous in the hands of untrained users.
- **Maintain power tools. Check for misalignment or binding of moving parts, breakage of parts and any other condition that may affect the power tool's operation. If damaged, have the power tool repaired before use.** Many accidents are caused by poorly maintained power tools.
- **Keep cutting tools sharp and clean.** Properly maintained cutting tools with sharp cutting edges are less likely to bind and are easier to control.
- **Use the power tool, accessories and tool bits etc. in accordance with these instructions, taking into account the working conditions and the work to be performed.** Use of the power tool for operations different from those intended could result in a hazardous situation.
- Carefully inspect the area to be cut and remove all wires or other foreign bodies.

Careful handling and use of battery devices

- **Charge the batteries only in chargers that are recommended by the manufacturer.** Risk of fire if a charger that is suitable for a specific type of battery is used with other batteries.
- **In the power tools, use only the batteries designed for the purpose.** The use of other batteries may result in injuries and risk of fire.
- **Keep the unused battery away from paper clips, coins, keys, nails, screws and other small metal objects, which could cause bridging of the contacts.** A short circuit between the battery contacts may cause burns or fire.
- **If used incorrectly, liquid may leak from the battery. Avoid contact with this. In the event of accidental contact, rinse off with water.** If the liquid gets into eyes, seek medical assistance. Leaking battery fluid may cause skin irritations or burns.

Service:

- **Have your power tool serviced by a qualified repair person using only identical replacement parts.** This will ensure that the safety of the power tool is maintained.

Special safety directions for battery-operated tools

- **Ensure that the device is switched off before inserting the battery.** Inserting a battery into a power tool that

is switched on may result in accidents.
- **Recharge the batteries indoors only because the battery charger is designed for indoor use only.** Risk of electric shock.
- **To reduce the electric shock hazard, unplug the battery charger from the mains before cleaning the charger.**
- **Do not subject the battery to strong sunlight over long periods and do not leave it on a heater.** Heat damages the battery and there is a risk of explosion.
- **Allow a hot battery to cool before charging.**
- **Do not open up the battery and avoid mechanical damage to the battery. Risk of short circuit and fumes may be emitted that irritate the respiratory tract.** Ensure fresh air and seek medical assistance in the event of discomfort.
- **Do not use non-rechargeable batteries.** This could damage the appliance.

Causes and operator prevention of kickback

Beware of kickback! Be careful of kickback of the machine during work. There is danger of injury here. You can avoid kickbacks by exercising caution and using a correct sawing technique

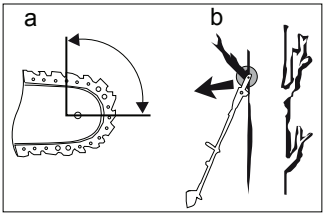

- Kickback may occur when the nose or tip of the guide bar touches an object, or when the wood closes in and pinches the saw chain in the cut (cf. fig. b).
- Tip contact in some cases may cause a sudden reverse reaction, kicking the guide bar up and back towards the operator (cf. fig. a).
- Pinching the saw chain along the top of the guide bar may push the guide bar rapidly back towards the operator.
- Either of these reactions may cause you to lose control of the saw which could result in serious personal injury. Do not rely exclusively upon the safety devices built into your saw. As a chain saw user, you should take several steps to keep your cutting jobs free from accident or injury.

Kickback is the result of tool misuse and/ or incorrect operating procedures or conditions and can be avoided by taking proper precautions as given below:

- **Maintain a firm grip, with thumbs and fingers encircling the chain saw handles, with both hands on the saw and position your body and arm to allow you to resist kickback forces.** Kickback forces can be controlled by the operator, if proper precautions are taken. Do not let go of the chain saw.
- **Do not overreach and do not cut above shoulder height.** This helps prevent unintended tip contact and enables better control of the chain saw in unexpected situations.
- **Only use replacement bars and chains specified by the manufacturer.** Incorrect replacement bars and chains may cause chain breakage and/or kickback.
- **Follow the manufacturer´s sharpen-**

ing and maintenance instructions for the saw chain. Decreasing the depth gauge height can lead to increased kickback.
- **Follow instructions for lubricating, chain tensioning and changing accessories.** Improperly tensioned or lubricated chain may either break or increase the chance for kickback.
- **Do not saw with the point of the blade (cf. fig. b) or above shoulder height.** Do not lean over too far during the sawing operation.
- **Ensure that there are no objects lying around on the ground that you can trip over**

Further safety directions

- Keep the equipment, cutting attachments and protective blade cover in good condition in order to prevent injury.
- Ensure during any location change that the saw chain is secured with the chain brake and the chainsaw is switched off and the finger does not contact the On/Off switch. Carry the cordless pruner with the chain and chain bar pointing to the rear. Attach the chain guard for transporting the cordless pruner. If dropped, check the equipment for significant damage or defects.
- Never start the cordless pruner before the chain bar, saw chain and sprocket chain wheel covering are correctly assembled.
- The cordless pruner is designed for two-handed operation. Never work with one hand or above shoulder height.
- Hold the power tool only on the insulated handle surfaces, as the saw chain can come into contact with concealed power lines or the mains cable to the equipment. Contact between the saw chain and a live wire can make metal parts of the equipment live and cause an electric shock.
- Ensure you have a secure stance during sawing. Do not work on a ladder, in the tree or on unstable locations. Be very cautious carrying out work on a slope.
- Keep your working area tidy. Only start work if your working area is free from obstruction and you have planned a safe path of escape when felling timber.
- Place the claw stop securely with every cut and do not begin with the sawing before this.
- Be extremely careful during sawing small bushes and branches. The thin branch thicket can snag in the saw and whip in your direction or make you unbalanced.
- Do not cut wood that is lying on the ground.
- Pay attention to a possible springback during the sawing of a branch which is under stress, if the stress force of the wood is suddenly released. Danger of injury exists.
- Check the safety status of the cordless pruner, in particular the chain bar, chain brake and the chain, before use.
- In the event that the cutting attachment becomes jammed or stuck in the branches, do not attempt to free the equipment with the use of force. Switch off the equipment immediately and restart it only after clearing the blockage. There is a risk of injury!

Correct handling of the battery charger

- This appliance can be used by chil-

dren aged from 8 years and above and persons with reduced physical, sensory or mental capabilities or lack of experience and knowledge if they have been given supervision or instruction concerning use of the appliance in a safe way and understand the hazards involved. Children shall not play with the appliance. Cleaning and user maintenance shall not be made by children without supervision.

- **To charge the battery, use only the charger supplied.** Risk of fire and explosion. This ensures that the safety of the device is maintained.
- **Before each use, check the charger, cable and plug and have them repaired by qualified professionals and only with original parts. Do not use a defective charger and do not open it up yourself.** This ensures that the safety of the device is maintained.
- **Connect the charger only to a socket with an earth. Ensure that the mains voltage matches the specifications on the charger rating plate.** Risk of electric shock.
- **Disconnect the charger from the mains before closing or opening connection to the battery / power tool / device.** This ensures that the battery and charger are not damaged.
- **Keep the charger clean and away from wet and rain. Do not use the charger outdoors.** Dirt and the entry of water increase the risk of electric shock.
- **Operate the charger only with the appropriate original batteries.** Charging other batteries may result in injuries and risk of fire.
- **Avoid mechanical damage to the charger.** This can result in internal short circuits.
- **Do not operate the charger on a combustible surface (e.g. paper, textiles).** Risk of fire due to heating during charging.
- If the power cable for this equipment is damaged, it must be replaced by the manufacturer, a customer service agent of the same or a similarly qualified person in order to prevent hazards.

Residual risks

Even if properly operating and handling this electric tool, some residual risks will remain. Due to its construction and build, this electric tool may present the following hazards:

a) Cuts
b) Ear damage if working without ear protection.
c) Damage to your health caused by swinging your hands and arms when operating the appliance for longer periods of time or if the unit is not held or maintained properly.

General description



The illustration how to handle the appliance can be found on page 2-5.

Extent of the delivery

Carefully unpack the appliance and check that it is complete. Dispose of the packaging material correctly.

- Cordless pruner
- Chain bar
- Saw chain
- Blade cover
- Shoulder strap
- 60 ml bio chain oil

- 2 Batteries
- Battery charger
- Wrench
- Instruction Manual

Functional description

The cordless pruner is equipped with a telescopic arm which makes it possible to cut higher branches from the ground.
The device is equipped with a chain saw attachment (with sword and saw chain).
Zum Schutz des Anwenders kann das Gerät nur mit gedrücktem Sicherheitsschalter betätigt werden.
The device has a lithium ion rechargeable battery and a fast battery charger.
Please refer to the descriptions below for information about the operating devices.

Overview

A

Teleskop-Hochentaster:

1 Saw chain
2 Chain bar
3 Chain screw (not visible)
4 Bumber
5 Blade fixing screw
6 Sprocket chain wheel covering
7 Head
8 Locking bolt
9 Screw sleeve telescopic arm)
10 Telescopic arm
11 Quick release (for telescopic arm)
12 Wrench
13 Device bar
14 Soft grip
15 Eye (for shoulder strap)
16 Battery
17 Button for state of charge display
18 Battery charge state indicator (LED)
19 Battery release buttons
20 Safety lock
21 On/off switch
22 Rear handle
23 Ventilation slots
24 Oil filler cap
25 Oil level inspection window on oil tank (not visible)

B

Accessories Enclosed:

26 Blade cover
27 60 ml bio chain oil
12 Wrench
16 Battery
28 Shoulder strap
29 Battery charger
30 Control indicator charger

Charging process

Do not expose the battery to extreme conditions such as heat or impact. Risk of injury from escaping electrolytic solution! After eye/skin contact, rinse the affected areas with water or a neutraliser and consult a doctor.

Charge the battery in a dry room only. Prior to attaching the charger, check that the battery's outer surface is clean and dry. There is a risk of injury due to electric shock.

Only use the charger from the package to charge the battery. Mind not to charge the appliance for more than 1 hour at a time. If you do, the battery and the appliance may be damaged and longer charging times would be a waste of energy. Excessive charging will void the warranty.

- The device may only be powered with SELV as marked on the device.

- Charge the battery before the first time of use. Do not briefly charge the battery several time in a row.
- If a fully recharged battery lasts for considerably shorter operating times, the battery is used up and needs to be replaced. Only use an OEM spare battery available from our Customer Service.
- Always take heed of the applicable safety instructions as well as the environmental protection regulations and information.
- The warranty excludes all defects caused by improper handling.

Insert/remove battery

C

1. To insert the battery (16) into the device, push the battery along the guide rail into the device. It locks into place audibly.
2. To remove the battery (16) from the device, press the release button (19) on the battery and pull the battery out.

Check the state of charge of the battery

The state of charge display (18) signalises the state of charge of the battery (16).

D

1. Press the button (17) on the battery (16).
   The state of charge of the battery is displayed by illuminating the appropriate LED lights of the state of charge display (18).
2. Charge the battery if the last LED light of state of charge display (18) changes from green to red.

Charge battery

Allow a freshly charged battery (16) to cool down for approx. 15 minutes before inserting it into the battery charger (29).

LED lights:

- The control display (30) of the battery charger (29)
  - lights up red at the start and during the charging process.
  - lights up green when charging process is complete or if the battery cannot be charged.
- The LED lights of the state of charge display (B 30) of the battery (16) flashes red if you have inserted a hot battery into the battery charger (29).

E

1. Remove the battery (16) from the appliance, as necessary.
2. Insert the battery (16) in the charging compartment of the battery charger (29). It will audibly snap in.
3. Plug the battery charger (29) into a mains outlet.
4. When the battery is fully recharged unplug the battery charger (29) from the mains.
5. Press the release button (19) on the battery (16) and pull the battery out of the battery charger (29).

Used batteries

- If a fully recharged battery lasts for considerably shorter operating times, the battery is used up and needs to be replaced. Only use an OEM battery pack replacement available from our Customer Service.
- Always take heed of the applicable safety instructions as well as the environmental protection regulations and information (see “Waste Disposal and Environmental Protection”)

Assembly instructions

Turn off the appliance and, before doing any servicing, remove the battery.

If the tubes of the device are not fitted into each other or screwed correctly, the device cannot be switched on. A safety switch prevents the operation!

Use only original parts.

F

Assemble device

1. Interlock the end of the hexagonal aluminium pipe of the telescopic arm (10) and the end of the arm below the cutting head (7) up to the stop. Whilst interlocking the two, ensure that the nose (10a) of the hexagonal aluminium pipe fits into the nut (7a) at the end of the arm (see small image).
2. Fasten both parts using the screw sleeve (9).



Fitting the saw chain and blade

Turn off the appliance and, before doing any servicing, remove the battery.

G

1. Loosen the blade fixing screws (5) and remove the chain wheel cover (6) (see small image).
2. Spread out the sawing chain (1) in a loop in a way that the angled cutting edges of the chain links are aligned clockwise.
3. Place the sawing chain (1) into the blade groove.

H

4. Turn the chain tensioner screw (3) on the chain wheel cover (6) in an anticlockwise direction until the chain tensioner pin (33) is located on the stop position.
5. To install, hold the blade (2) tilted at an angle of approx. 45 degrees upward, and guide the sawing chain (1) around the chain wheel (34).
6. Place the blade (2) so that the drill hole (31) in the blade (2) fits the chain dowel pin (33)
7. Assemble the chain wheel cover (6) with the blade attachment screw (5).
8. Tighten the blade attachment screw (5) with light hand force only because the sawing chain (1) must still be tightened.

Ensure that chain tensioning pin (33) is positioned in hole (31) on the blade (2). The pin must be completely inserted into the hole.

J

Tensioning the saw chain

Turn off the appliance and, before doing any servicing, remove the battery.

The tension of saw chain (1) is important both for your safety and for the function of the cordless pruner. A correctly tensioned saw chain will increase the lifetime of your equipment.

Check the chain tension before each use of the cordless pruner.

J

- Saw chain (1) is correctly tensioned if it can be pulled around blade 2 by hand (wearing gloves) without sagging.

- When the saw chain is tensioned with 9 N (approx. 1 kg), the gap between the saw chain and the guide rail may not be more than 2 mm.

1 Hold the tip of the sword tight. To tighten the saw turn the chain tensioner screw (3) in the **clockwise direction**. To loosen the tension turn the chain tensioner screw in the **anticlockwise direction**.
2 Tighten the sword fastening screw (5).

The chain tension in new saw chains (1) must be readjusted after a short operating period..

Chain lubrication

Always switch off the device and allow the motor to cool before filling with chain oil. There is a risk of fire if chain oil overflows.

Blade (A 2) and saw chain (A 1) must always be oiled. Non-observance of this will result in increased wear on the blade and saw chain.



A full tank will last for approx. 15 minutes of continuous operation. Check the oil level in good time.

The cordless pruner is equipped with an oil automatic system. As soon as the motor is speeded up, the oil also flows faster to the chain bar (A 2).
Before starting work, check the oil level in the oil automation system (see “Operation”).

K **Filling up with chain oil:**

- Check the oil fill level in the oil level inspection window (25) and regularly top up with chain oil.
- Use bio chain oil ; this product contains additives that reduce wear and tear and does not damage the pump system. bio-oil is available from our Service-Center.
- If you have no bio chain oil available, use chain lubrication oil with low adhesive additive content.

1. Unscrew the oil fill cap (24) and fill up with chain oil.
2. Wipe off any spilled chain oil and close the cap again.

Note that the saw can re-oil.

Operation

When working with the device wear suitable clothing, work gloves, protective headgear and hearing protection and firm work boots. Prior to each use it must be ensured that the device is operative. The on/off switch and the safety switch must not be locked. The motor must be switched off when the switch has been released. Do not use the device if a switch is damaged.

Observe noise control and local regulations.

Attaching/setting the shoulder Strap

L
1. Attach the carabiner hook of the shoulder belt (28) to the carrying eye (15) on the telescopic arm of the device.
2. Set the belt length in a way that the carrying eye (15) is at hip height.
3. You can also adjust the height of the carrying eye (15) on the

telescopic arm after loosening the hex socket head screw (15a).

Adjusting the Telescopic arm

The telescopic arm (10) can be infinitely adjusted using quick release (11).

M

1. Push the lever (11a) forward as shown in the illustration then push and pull to adjust the handle length.
2. Pull back the lever (11a) and so fix the desired working length of the telescopic arm.
3. If the lever (11a) loosens, tighten the Allen screw (11b) using the wrench (12).

Bend saw head

The saw head can be tilted in 5 positions in order to be able to cut crooked branches.

N

Press the release switch (8) and simultaneously tilt the saw head (7). It locks into the desired position when the lock button is released.

Switching On and Off

Ensure that you are standing in a firm position with both hands gripping the hedge trimmer away from the body. Ensure that the trimmer is in contact with no other objects before switching on.

1. Operate starting lock (A 20) and switch on the pruning saw at on/off switch (A 21).
   For safety reasons, a lockable continuous operation setting is not possible.
2. The equipment will switch off again when you release on/off switch (A 21)

Checking the oil automation

Before starting work, check the oil level in the oil automation system

1. Switch the device on and hold it above clear ground. The device should not touch the ground.
2. If a trace of oil appears, the device is working flawlessly.
3. If no trace of oil appears, clean the oil outlet channel (G 32) or have the device repaired by our customer service department.
4. To clean, wipe the residues from the oil outlet channel (G 32) using a brush or a rag.

O Working Safelyt

- Keep the equipment, cutting attachments and protective blade cover in good condition in order to prevent injury.
- If dropped, check the equipment for significant damage or defects.
- Observe the specified working angle 60°±10°, in order to guarantee safe working.
- Do not use the cordless pruner when standing on a ladder or in an unsafe position.
- Do not be tempted to make unconsidered cuts. Doing so may endanger both yourself and others.
- Children must be supervised to ensure that they do not play with the equipment.
- Change your working position regularly. Long use of the equipment can result in vibration-related circulatory disorders in the hands. However, the length of use can be extended by using suitable gloves or taking regular breaks. Note that a personal tendency for poor circulation, low outdoor tem-

peratures, or high gripping forces during work will reduce the length of use.

Transport

- Put on blade cover (B 26).
- Ensure that you do not switch on the equipment when carrying it.

Sawing techniques

Be thoroughly aware of the danger of rebounding branches.

Sawing Off Small Branches

Set your saw cut of smaller branches (Ø 0-8 cm) from top to bottom, as illustrated.
Be aware of early breaking of the branch if you have underestimated the size and weight.
Be completely aware of the falling cut material

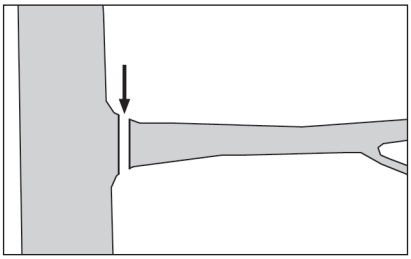

Sawing Off Larger Branches

For controlled sawing of larger branches (Ø 8-20 cm), first select a relief cut (see cutting a).
This is made from below. Saw a notch in the lower third of the branch.
The actual length cut (see cutting b) is again made from the top, as far as possible in line with the first cut so that the two cuts meet.

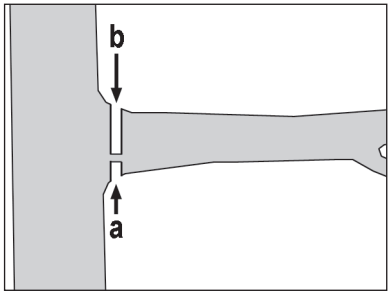

Sawing Off Parts

For large/long branches, sawing off in parts is recommended (see cutting a, b, c).
This is the only way to safely ensure the point of impact of the cut material.
Clear away from the area in which you are standing any parts that have already been cut and are lying on the ground.

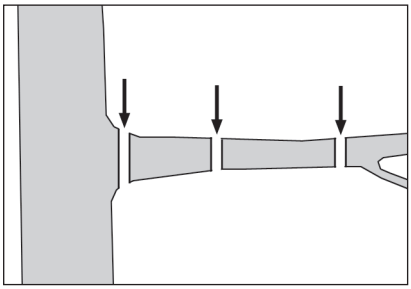

Maintenance / Cleaning

Ask our service centre to carry out any work that is not described in these instructions. Use only original parts.

Turn off the appliance and, before doing any servicing, remove the battery.

When handling the cutting equipment, wear safety gloves. In this way, you avoid cutting damages.

Cleaning

Do not use cleaning agents or solvents. You may otherwise irreparably damage the appliance.

- Keep clean the ventilation slots, motor housing and handles of the appliance. Use a damp cloth or a brush.
- Only dry wipe the saw chain. After cleaning, lightly oil the saw chain with chain oil. Apply individual drops of oil to the joints and the points of the teeth on the individual chain links.

Maintenance intervals

Carry out the maintenance work listed in the table below at regular intervals. Regular maintenance of your equipment extends the lifespan of the equipment. You will also achieve optimum cutting performances and avoid accidents.

Sharpening the cutting teeth

Leave the resharpening of a saw chain to a specialist or proceed according to the instructions for your saw chain sharpener. Resharpening a saw chain takes practice. If in doubt, it is preferable to replace the saw chain.

Changing the saw chain

Never fix a new saw chain on a worn set of teeth or on a damaged or worn blade.

1. Turn off the appliance and, before doing any servicing, remove the battery.
2. Undo the blade fixing screw (A 5) and take off the chain wheel cover (A 6)
3. Take off the old saw chain (A 1).

The assembly and tensioning of the new saw chain are described in the “Assembly” chapter.

Table of maintenance intervals

Machine Part	Action	Before each use	After 10 operating hours
Komplette Maschine	Check condition, replace damaged parts if necessary	✓	
Accessible screws and nuts	Tighten	✓	
Chain wheel	Check, replace if necessary	✓	
Saw chain	Check, oil, sharpen or replace if necessary	✓	
Blade	Check, turn, clean, oil	✓	✓

Maintaining the blade

The blade must be turned over every 8 – 10 working hours in order to guarantee even wear (for this, see the “Initial operation” chapter).

1. Switch off the equipment and disconnect from the mains.
2. Take off the chain wheel cover (6), saw chain (1) and blade (2) (see picture).
3. Check the blade (2) for wear. Remove burrs and straighten the guide surfaces with a flat file.

N 4. Clean the oil channels (31, 32) in order to guarantee fault-free, automatic oiling of the saw chain during operation.

5. Assemble the blade, saw chain and chain wheel cover and retension the saw chain (see the “Assembly” chapter).

When the oil channels are in optimum condition, the saw chain automatically sprays a little oil a few seconds after the saw is started.

Storage

- Clean the equipment before putting it away.
- Put on blade cover.
- Always empty the oil tank before pauses in operation lasting several weeks because the biological chain oil can become resinous and block the oil outlet channel. Dispose of used oil in an environmentally correct manner.
- Store the device in a dry, frost-free, and dust-protected place and out of reach of children.
- Store the battery only in a partially charged state. The state of charge should be 40 – 60 % over a longer storage period. (two LED lights of the state of charge display light up green).
- During a longer storage period, check the state of charge of the battery and recharge if necessary roughly every 3 months.
- In order to keep the battery well charged, avoid exposing the appliance to extreme heat or cold in storage.
- Store the equipment between 10° C and 25° C. During storage, avoid extreme cold or heat so the battery does not lose power.

Technical Data

Cordless pruner

Motor voltage ..... 18 V ⎓ 1,5 A
Max. spindle rotation speed ..... 2500 min^{-1}
Protection class III
Protection category IPX0
Chain speed v_0 ..... max. 5 m/s
Weight without battery and
battery charger ..... ca. 4,0 kg
Volume oiltank ..... 70 cm^3
Chain bar ..... 8“ Oregon 080NDEA318
Chain ..... Oregon 91P033X
  Chain pitch ..... 3/8“ (9,5 mm)
  Number of chain drive links 33
  Chain width ..... 1,3 mm
  Teeth of the sprocket chain wheel 6
Sawing length ..... ca. 20 cm
Acoustic pressure level
  (L_{pA}) ..... 85,7 dB(A); K_{pA}=3,0 dB(A)
Sound power level (L_{WA})
  measured .... 95,8 dB(A); K_{wA}=3,0 dB(A)
  guaranteed ..... 100 dB(A)
Vibration at the handle
  (a_h) ..... < 2,5 m/s^2; K = 1,5 m/s^2

Battery (Li-Ion) MOCA-V18-1.5Ah
Nominal voltage ..... 18 V ⎓
Capacity ..... 1,5 Ah
Charging time ..... ca. 3-5 h

Recharger..... DKYC2200400G
Nominal consumption/
Input ..... 100-240 V~, 50-60 Hz, 0,3 A
Voltage Output..... 22 V ⎓ 0,4 A
Protection class ..... ⧈ II
Protection category IPX0

Technical and visual changes may be made without notice during the course of development.
All dimensions, directions and information in these instructions for use are therefore subject to change. No legal positions based on the instructions for use can therefore be enforced.
The specified vibration emission value has been measured in accordance with a standardised testing procedure and can be used to compare one power tool with another. The specified vibration emission value can all be used for an initial estimate of the exposure.

Warnlng:
During actual use of the power tool, the vibration emission value may differ from the value specified, depending on the manner of use of the power tool.
There is a need to specify safety measures to protect the operator, which are based on an estimate of the exposure during the actual operating conditions (all parts of the operating cycles must be considered here, such as times during which the power tool is switched off and during which it is switched on but running with no load).

Disposal and the environment

Be environmentally friendly. Return the tool, accessories and packaging to a recycling centre when you have finished with them.



Machines do not belong with domestic waste.

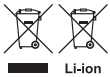

Do not dispose of the device with the battery installed in household waste, fire (risk of explosion) or water. Damaged batteries may damage the environment and your health if toxic fumes or liquids leak out.

- Dispose of the equipment with the battery discharged. Do not open the equipment or the battery.
- Dispose of the equipment in accordance with the local regulations. Take the equipment to a collection point, where it will be recycled in an environmentally friendly manner. For information about this, ask your local waste management company or our service centre.
- Defective units returned to us will be disposed of for free.
- Place cut branches in compost and not in the dustbin.

Guarantee

This unit has a guarantee period of 24 months, or 12 months for replacement units according to the statutory regulations.
Damages, which can be attributed to natural wear, overloading or inappropriate use, are excluded from the guarantee.
Certain component parts are subject to a normal wear and are excluded from the guarantee. In particular, these include: Saw chain, chain bar, sprocket chain wheel and carbon brushes, provided that the complaints cannot be attributed to flaws in the materials themselves. Also, all damage to the machine, the saw chain and the chain bar, which can be attributed to inadequate lubrication, are excluded from the guarantee.
Furthermore, a condition of the guarantee services is that the maintenance intervals, indicated in the operating instruction, have been adhered to and the instructions on the cleaning, care and maintenance have been followed. Damages, which originate due to material or manufacturer faults, will be repaired free of charge by replacement delivery or repair. This is conditional upon the device being returned in one piece complete with proof of purchase and guarantee to our service centre.

Repair service

Our Service-Center will also carry out any non-guarantee repair work for a charge. We will be happy to give you a quote.
We will only work on units that have been sent in with the appropriate packaging, postage paid.
The transportation risk is borne by the sender.
Caution: Please, in no case, send defective devices with filled oil tank. Completely empty the tank. Possible material damages (oil runs out if device is placed on its side or upside down!) and/or fire damages during transport are borne at the expense of the sender.
Devices sent in with freight collect - by bulk freight, express or with other special freight - are not accepted.
We will dispose of tools free of charge.

Spare parts/Accessories

Spare parts and accessories can be obtained at www.grizzly-service.eu

If you do not have internet access, please contact the Service Centre via telephone (see “Service-Center”). Please have the order number mentioned below ready.

Item Betriebs-anleitung	Item Explosions-zeichnung	Description	Order No.
	set6	Chain wheel	9110 3920
A 6	set7	Sprocket chain wheel covering	9110 3921
	set8	Oil pump	9110 3922
A 24	set9	Oil filler cap	9110 3923
	set10	Oil tank	9110 3924
B 26	Nr. 48	Blade cover	9110 3925
A 2	Nr. 85	Chain bar	9110 3926
A 1	Nr. 86	Saw chain	3009 1332
A 12	30	Wrench	9110 3801
A 20	set4	Safety lock	9110 3804
A 21	set3	On/off switch	9110 3803
B 28	26	Shoulder strap	9110 3800
A 16	set2	Battery	9109 9411
B 29	set1	Charger UK	9109 9413

Trouble shooting

Problem	Possilble cause	Fault correction
Appliance won‘t start	Battery (A 16) discharged	Recharge battery
	Battery (A 16) not inserted	Insert battery
	Safety lock (A 20) not pressed properly	Turn on
	On/Off switch (A 21) defective	Send in to Service Centre for repair
Device runs with interruptions	Internal loose electrical connection	Repair by Service Centre
	On/Off switch (A 21) defective	
Telescopic arm cannot be locked	Allen screw loose on the quick release (A 11)	Tighten Allen screw
Inferior cutting performance	Incorrectly mounted saw chain	Mount saw chain correctly
	Saw chain blunt	Sharpen cutting teeth or place on new chain
	Chain tension insufficient	Check chain tension
Saw runs with difficulty, chain comes off	Chain tension insufficient	Check chain tension
Chain becomes hot, smoke development during sawing, discoloration of the rail	Too little chain oil	Check oil level and, where appropriate, refill with chain oil, check oil automatic system and, where appropriate, clean oil outflow duct or have repaired by customer service

Content

Domaine d'utilisation 72
Instructions de sécurité 72
Symboles et pictogrammes..... 72
Instructions de sécurité générales ... 73
Consignes de sécurité générales pour outils électriques 74
Mesures de précaution contre le rebond 77
Autres consignes de sécurité..... 78
Manipulation conforme de l'appareil sur accus..... 79
Autres risques 80
Description générale 80
Volume de la livraison 80
Description du fonctionnement 80
Vue synoptique 80
Opération de chargement 81
Retirer/utiliser l'accumulator..... 81
Contrôlez l'état de la charge de l'accu..... 82
Recharger l'accumulator 82
Accus usagés..... 82
Instructions de montage..... 82
Monter la chaîne de scie et la lame 83
Tendre la chaîne de scie..... 83
Graissage de la chaîne 84
Opération..... 84
Fixation la bande d'épaule 84
Régler le manche télescopique..... 85
Plier la tête de scie..... 85
Mise en marche et arrêt de l'appareil85
Vérifier le réservoir d'approvisionnement automatique d'huile..... 85
Travailler avec l'appareil 85
Transport..... 86
Techniques de sciage 86
Scier une petite branche..... 86
Scier des grandes branches 86
Scier en plusieurs parties..... 86
Entretien et nettoyage..... 87
Nettoyage..... 87
Intervalles d'entretien..... 87
Tableau des intervalles d'entretien... 87
Aiguiser les dents de coupe..... 88
Changer la chaîne de la scie 88
Entretien du guide..... 88
Stockage..... 88
Données techniques 89
Elimination et écologie 89
Garantie..... 90
Service de réparation..... 90
Pièces de rechange/Accessoires..... 91
Dépannage 92
Déclaration de conformité CE 178
Vue éclatée..... 181
Grizzly Service-Center 183

Prière de lire attentivement le mode d'emploi avant la première mise en service afin d'éviter un maniement incorrect. Conservez soigneusement ces instructions et transmettez-les à tous les utilisateurs suivants afin que les informations se trouvent constamment à disposition.

Domaine d'utilisation

Le perche élagueuse sans fil avec manche télescopique a été conçue pour élaguer des arbres et des buissons depuis le sol. La scie n'est pas prévue pour être utilisée dans un autre domaine (par exemple, pour abattre des arbres ou couper de la maçonnerie, du plastique ou des produits alimentaires).
Cet appareil n'est pas adapté à une utilisation commerciale. Toute utilisation commerciale met fin à la garantie.
Toute autre utilisation qui n'est pas autorisée expressément dans ce mode d'emploi peut conduire à un endommagement de l'appareil et présenter un réel danger pour l'utilisateur.
L'appareil est destiné à une utilisation par des adultes. Les jeunes gens âgés de plus de 16 ans sont autorisés à utiliser l'appareil sous surveillance d'un adulte.
Le fabricant n'est pas responsable des dégâts qui ont pour origine une utilisation contraire aux prescriptions ou non conforme.

Instructions de sécurité

Ce chapitre traite des règles de base concernant la sécurité pour travailler avec le taille-haie à manche long .

Le sécateur télescopique sans fil est un appareil dangereux qui peut provoquer des blessures sérieuses voire mortelles lors d'une mauvaise utilisation ou en cas de négligence. En effet, pour votre sécurité et celle des autres, veuillez toujours vous reporter aux consignes de sécurité ci-après, et en cas de doutes, demandez conseil à un professionnel.

Symboles et pictogrammes

Symboles apposés sur l'appareil

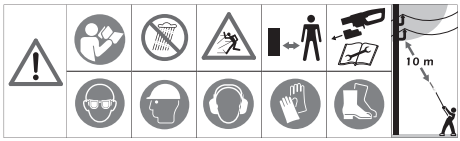

1 Attention!
2 Avant d'utiliser l'appareil, lisez attentivement les instructions d'emploi.
3 N'utilisez pas la machine en cas de pluie. L'appareil ne doit pas devenir humide ni être utilisé dans un environnement humide.
4 Risque de blessures par des parties projetées et chutes d'objets. Notamment en cas de découpe au-dessus de la tête.
5 Éloigner les personnes de la zone dangereuse.
6 Retirez l'accumulator de l'appareil avant tout travail de maintenance.
7 Danger de mort par décharge électrique!Tenez vous à une distance d'au moins 10 m de toute ligne électrique aérienne.
8 Portez une protection pour les yeux ou du visage.
9 Portez un casque.
10 Portez une protection pour les oreilles.
11 Portez des gants de protection contre les coupures.
12 Portez des chaussures de sécurité antidérapantes.



Les machines n'ont pas leur place dans les ordures ménagères.



Niveau de performance sonore garanti



Le plein du réservoir permet un fonctionnement continu d'environ 15 minutes.

Symboles sur l'accumulator



Ne jetez pas l'accumulator dans les ordures ménagères, le feu ou l'eau



Ne laissez pas l'accumulator exposé pendant une longue durée aux rayons du soleil et ne posez pas celui-ci sur un radiateur (max. 45°C).



Déposez les accumulateurs dans une déchèterie récupérant les anciennes batteries et où ceux-ci seront livrés à un centre de recyclage écologique.

Symboles sur le chargeu



Attention!



Avant la première utilisation, lisez attentivement le mode d'emploi.



Le chargeur n'est apte qu'à une utilisation en intérieurs.



Sécurité de l'appareil



Classe de protection II



Les machines n'ont pas leur place dans les ordures ménagères.

Symboles utilisés dans le mode d'emploi



Signes de danger avec conseils de prévention des accidents sur les personnes ou des dégâts matériels.



Signes indicatifs avec conseils de prévention des dégâts.



Signes de conseils avec des informations pour une meilleure manipulation de l'appareil.

Instructions de sécurité générales



Avant que vous commenciez à travailler avec cet appareil, nous vous prions de vous familiariser consciencieusement avec toutes les pièces et tous les éléments de commande. Exercez-vous tout d'abord à utiliser l'appareil et n'hésitez pas à demander à un utilisateur expérimenté ou à un spécialiste qu'il vous explique le fonctionnement, le mode d'action ainsi que les différentes techniques de travail que l'appareil vous offre. Assurez-vous qu'en cas d'urgence, vous pourrez immédiatement arrêter l'appareil. Une utilisation non conforme de l'appareil risque de provoquer de graves blessures.



En cas d'accident ou d'une panne survenant pendant l'utilisation, il faut immédiatement arrêter l'appareil et retirer la fiche secteur. Appliquez les premiers soins et consultez un médecin. Pour l'élimination des pannes, lisez le chapitre correspondant « Recherche des pannes » ou contactez notre service après-vente.

FR

Consignes de sécurité générales pour outils électriques

AVERTISSEMENT ! Lisez toutes les consignes de sécurité et les instructions. Des omissions lors de l'observation des consignes de sécurité et des instructions peuvent causer une décharge électrique, un incendie et / ou de graves blessures.

Conservez toutes les consignes de sécurité et les instructions pour les consulter ultérieurement.
Le terme «outil» dans les avertissements fait référence à votre outil électrique alimenté par le secteur (avec cordon d'alimentation) ou votre outil fonctionnant sur batterie (sans cordon d'alimentation).

Sécurité de la zone de travail

- **Conserver la zone de travail propre et bien éclairée.** Les zones en désordre ou sombres sont propices aux accidents.
- **Ne pas faire fonctionner les outils électriques en atmosphère explosive, par exemple en présence de liquides inflammables, de gaz ou de poussières.** Les outils électriques produisent des étincelles qui peuvent enflammer les poussières ou les fumées.
- **Maintenir les enfants et les personnes présentes à l'écart pendant l'utilisation de l'outil.** Les distractions peuvent vous faire perdre le contrôle de l'outil.

Sécurité électrique

- **Il faut que les fiches de l'outil électrique soient adaptées au socle. Ne jamais modifier la fiche de quelque façon que ce soit. Ne pas utiliser d'adaptateurs avec des outils à branchement de terre.** Des fiches non modifiées et des socles adaptés réduiront le risque de choc électrique.
- **Eviter tout contact du corps avec des surfaces reliées à la terre telles que les tuyaux, les radiateurs, les cuisinières et les réfrigérateurs.** Il existe un risque accru de choc électrique si votre corps est relié à la terre.
- **Ne pas exposer les outils à la pluie ou à des conditions humides.** La pénétration d'eau à l'intérieur d'un outil augmentera le risque de choc électrique.
- **Ne pas maltraiter le cordon. Ne jamais utiliser le cordon pour porter, tirer ou débrancher l'outil. Maintenir le cordon à l'écart de la chaleur, du lubrifiant, des arêtes ou des parties en mouvement.** Des cordons endommagés ou emmêlés augmentent le risque de choc électrique.
- **Lorsqu'on utilise un outil à l'extérieur, utiliser un prolongateur adapté à l'utilisation extérieure.** L'utilisation d'un cordon adapté à l'utilisation extérieure réduit le risque de choc électrique.
- **Si l'usage d'un outil dans un emplacement humide est inévitable, utiliser une alimentation protégée par un dispositif à courant différentiel résiduel (RCD).** L'usage d'un RCD réduit le risque de choc électrique.
- Branchez l'appareil à une prise d'alimentation secteur pourvue d'un interrupteur de protection contre les courants de courts-circuits (R.C.D.) avec un courant d'intensité de 30 mA maximum.
- Si le remplacement du câble d'alimentation est nécessaire, cela doit

être réalisé par le fabricant ou par son agent pour éviter un danger.
- Contrôler le câble et le faire remplacer le cas échéant par notre Centre de services.

Sécurité des personnes

- **Rester vigilant, regarder ce que vous êtes en train de faire et faire preuve de bon sens dans votre utilisation de l'outil. Ne pas utiliser un outil lorsque vous êtes fatigué ou sous l'emprise de drogues, d'alcool ou de médicaments.** Un moment d'inattention en cours d'utilisation d'un outil peut entraîner des blessures graves des personnes.
- **Utiliser un équipement de sécurité. Toujours porter une protection pour les yeux.** Les équipements de sécurité tels que les masques contre les poussières, les chaussures de sécurité antidérapantes, les casques ou les protections acoustiques utilisés pour les conditions appropriées réduiront les blessures de personnes.
- **Eviter tout démarrage intempestif. S'assurer que l'interrupteur est en position arrêt avant de brancher l'outil au secteur et/ou au bloc de batteries, de le ramasser ou de le porter.** Porter les outils en ayant le doigt sur l'interrupteur ou brancher des outils dont l'interrupteur est en position marche est source d'accidents.
- **Retirer toute clé de réglage avant de mettre l'outil en marche.** Une clé laissée fixée sur une partie tournante de l'outil peut donner lieu à des blessures de personnes.
- **Ne pas se précipiter. Garder une position et un équilibre adaptés à tout moment.** Cela permet un meilleur contrôle de l'outil dans des situations inattendues.
- **S'habiller de manière adaptée. Ne pas porter de vêtements amples ou de bijoux. Garder les cheveux, les vêtements et les gants à distance des parties en mouvement.** Des vêtements amples, des bijoux ou les cheveux longs peuvent être pris dans des parties en mouvement.
- **Si des dispositifs sont fournis pour le raccordement d'équipements pour l'extraction et la récupération des poussières, s'assurer qu'ils sont connectés et correctement utilisés.** Utiliser des collecteurs de poussière peut réduire les risques dus aux poussières.

Utilisation et entretien de l'outil

- **Ne pas forcer l'outil. Utiliser l'outil adapté à votre application.** L'outil adapté réalisera mieux le travail et de manière plus sûre au régime pour lequel il a été construit.
- **Ne pas utiliser l'outil si l'interrupteur ne permet pas de passer de l'état de marche à arrêt et vice versa.** Tout outil qui ne peut pas être commandé par l'interrupteur est dangereux et il faut le réparer.
- **Débrancher la fiche de la source d'alimentation en courant et/ou le bloc de batteries de l'outil avant tout réglage, changement d'accessoires ou avant de ranger l'outil.** De telles mesures de sécurité préventives réduisent le risque de démarrage accidentel de l'outil.
- **Conserver les outils à l'arrêt hors de la portée des enfants et ne pas permettre à des personnes ne connaissant pas l'outil ou les présentes instructions de le faire fonctionner.** Les outils sont dangereux

entre les mains d'utilisateurs novices.
- **Observer la maintenance de l'outil. Vérifier qu'il n'y a pas de mauvais alignement ou de blocage des parties mobiles, des pièces cassées ou toute autre condition pouvant affecter le fonctionnement de l'outil. En cas de dommages, faire réparer l'outil avant de l'utiliser.** De nombreux accidents sont dus à des outils mal entretenus.
- **Garder affûtés et propres les outils permettant de couper.** Des outils destinés à couper correctement entretenus avec des pièces coupantes tranchantes sont moins susceptibles de bloquer et sont plus faciles à contrôler.
- **Utiliser l'outil, les accessoires et les lames etc., conformément à ces instructions, en tenant compte des conditions de travail et du travail à réaliser.** L'utilisation de l'outil pour des opérations différentes de celles prévues pourrait donner lieu à des situations dangereuses.
- Avant de commencer le travail, cherchez dans la haie les objets cachés, par exemple, du fil, etc.
- Arrêtez le taille-haie correctement, par exemple avec les deux mains sur les poignées si l'appareil comporte deux poignées. La perte de contrôle de l'appareil peut causer des blessures.

Utilisation des outils fonctionnant sur batteries et précautions d*emploi.

- **Charger les accumulateurs uniquement avec les chargeurs qui sont recommandés par le fabricant.** Il y a un risque d'incendie si un chargeur, approprié pour un type précis d'accumulateur, est utilisé avec d'autres accumulateurs.
- **N'utiliser que les accumulateurs prévus à cet effet avec les outils électriques.** L'utilisation d'un autre accumulateur peut entraîner des blessures ou déclencher un incendie.
- **Tenir l'accumulateur non utilisé à distance des trombones de bureau, des pièces de monnaie, des clés, des clous, des vis ou de tous autres petits objets en métal qui pourraient causer un découplage des contacts.** Un court-circuit entre les contacts d'accumulateur peut entraîner des combustions ou un début d'incendie.
- **En cas de mauvaise utilisation, le liquide peut sortir de l'accumulateur. Evitez tout contact avec celui-ci. En cas de contact accidentel, rincer avec de l'eau. Si le liquide pénètre dans les yeux, consulter un médecin.** Des fuites de liquide provenant de l'accumulateur peuvent entraîner des irritations de la peau ou des brûlures.

Maintenance et entretien

- **Faire entretenir l'outil par un réparateur qualifié utilisant uniquement des pièces de rechange identiques.** Cela assurera que la sécurité de l'outil est maintenue.

Consignes de sécurité spéciales pour appareils sur accus

- **S'assurer que l'appareil est éteint avant de brancher l'accumulateur.** Le branchement d'un accumulateur sur un appareil électrique en marche, peut entraîner des accidents.
- **Chargez vos batteries uniquement à l'intérieur d'un local car le chargeur n'a été conçu que pour ce type d'utilisation.**
- **Pour réduire le risque d'une dé-**

charge électrique, retirez la fiche du chargeur de la prise de courant avant de le nettoyer.

- **Ne laissez pas l'accumulateur exposé pendant une longue durée aux rayons du soleil et ne posez pas celui-ci sur un radiateur.** La chaleur nuit à l'accumulateur et il existe un risque d'explosion.
- **Laissez refroidir un accumulateur chaud avant de procéder au chargement.**
- **N'ouvrez pas l'accumulateur et évitez tout dommage mécanique à l'accumulateur. Il existe un risque de court-circuit ;** de plus il peut y avoir une émanation de vapeurs qui irritent les voies respiratoires. Ventilez le local et en cas de troubles, consultez un médecin.
- **N'utilisez aucune batterie non rechargeable !**

Mesures de précaution contre le rebond

Attention aux rebonds ! Lorsque vous travaillez, faites attention au rebond de la machine. Il existe un risque de blessure. Vous éviterez les rebonds en étant prudent et par une technique de sciage correcte.

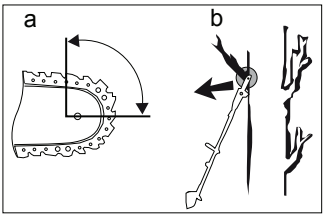

- Le rebond peut se produire lorsque le bec ou l'extrémité du guide-chaîne touche un objet, ou lorsque le bois se resserre et pince la chaîne coupante dans la section de coupe (voir fig. b)
- Le contact de l'extrémité peut dans cer-tains cas provoquer une réaction inverse soudaine, en faisant rebondir le guide-chaîne vers le haut et l'arriére vers l'opé-rateur (voir fig. a)
- Le pincement de la chaîne coupante sur la partie supérieure du guide-chaîne peut repousser brutalement le guide-chaîne vers l'opérateur.
- L'une ou l'autre de ces réactions peut provoquer une perte de contrôle de la scie susceptible d'entraîner un accident corporel grave. Ne pas compter exclusivement que sur les dispositifs de sécurité intégrés dans votre scie. En tant qu'utilisateur de scie à chaîne, il convient de prendre toutes mesures por éliminer le risque d'accident ou de blessure lors de vos travaux de coupe.

Le rebond résulte d'un mauvais usage de l'outil et/ou de procédures ou de conditions de fonctionnement incorrectes et peut être évité en prenant les précautions appro-priées spécifées ci-dessous:

- **Maintenir la scie des deux mains fermement avec les pouces et les doigts encerclant les poignées de la scie et placer votre corps et vos bras pour vous permettre de résister aux forces de rebond.** Les forces de rebond peuvent être maîtrisées par l'opérateur, si des précautions appro-priées sont prises. Ne pas laisser partir la scie à chaîne.
- **Ne pas tendre le bras trop loin et ne pas couper au-dessus de la hauteur de l'épaule**. Cela contribue à empêcher les contacts d'extrémité invo-lontaires et permet un meilleur contrôle de la scie à chaîne dans des situations imprévues.
- **N' utiliser que les guides et les**

chaînes de rechange spécifis par le fabricant. Des guides et chaînes de rechange incorrects peuvent provoquer une rupture de chaîne et/ou des rebonds.
- **Suivre les instructions du fabricant concernant l'affûtage et l'entretien de la scie à chaîne**. Une diminution du niveau du calibre de profondeur peut conduire à une augmen-tation de rebonds.
- **Veuillez suivre les consignes pour le graissage, la tension de la chaîne et l'échange des pièces amovibles.** Une chaîne à scier qui est tendue ou graissée de manière inadéquate peut se rompre ou présenter un risque aggravé de rebonds.
- **Ne sciez jamais avec la pointe de la lame** (voir fig. b) Ne vous penchez pas trop vers l'avant quand vous sciez.
- **Veillez à ce qu'il n'y ait aucun objet sur le sol sur lequel vous pourriez trébucher.**

Autres consignes de sécurité

- Maintenez l'appareil, la garniture de coupe et la gaine de protection de lame en bon état d'usage pour éviter les blessures.
- Ne travaillez pas avec un appareil endommagé, incomplet ou modifié sans le consentement du fabricant. N'utilisez jamais l'appareil avec un équipement de protection défectueux. N'employez pas l'appareil si l'interrupteur Marche/ Arrêt est défectueux. Avant utilisation, examinez l'état de sécurité de l'élagueur à long manche, en particulier la lame et la chaîne. Si l'appareil est tombé, examinez le afin de détecter les dommages ou les défauts éventuels.
- Ne démarrez jamais l'appareil avant que la lame, la chaîne de la scie et le couvercle du carter de chaîne ne soient montés correctement.
- Assurez-vous que lors de la mise en arche et pendant les travaux, l'appareil ne vienne pas au contact avec de la terre, des pierres, du fil ou d'autres corps étrangers. Arrêtez l'élagueur à long manche avant de le poser à terre.
- L'appareil est conçu pour être employé avec les 2 mains. Ne travaillez jamais avec une seule main.
- Lorsque vous sciez, faites attention à avoir une position bien stable. Ne travaillez pas sur une échelle, dans un arbre ou dans des emplacements instables. Utilisez la bretelle fournie à la livraison. Soyez très prudents lorsque vous travaillez dans un terrain en pente. Vous pourriez perdre l'équilibre.
- En cas de changement de position, faites attention à ce que l'appareil soit éteint et que votre doigt ne touche pas l'interrupteur Marche/Arrêt. Portez l'appareil avec la chaîne et la lame dirigées vers l'arrière. Pour le transport, mettez la housse sur la lame. Transport die Schwertschutzhülle an.
- A chaque coupe, fixez solidement la griffe de butée avant de commencer à scier.
- Soyez très prudent lorsque vous sciez de petits buissons et des branches. Les branches minces peuvent s'enferrer dans la scie et rebondir dans votre direction ou vous déséquilibrer.
- Ne coupez pas de bois se trouvant au sol.
- MISE EN GARDE: Lorsque vous sciez une branche, celle-ci risque de de décrocher et vous heurter lors de sa chute ou lors de l'impact au sol par

un éventuel phénomène de rebond. Eviter toute posture dangereuse, conserver les dispositifs de sécurité en place et maintenier impérativement les tierces personnes à l'écart.Il y a risque d'incendie.

- Si la garniture de coupe est bloquée ou coincée dans les branches, n'essayez pas de dégager l'appareil en ayant recours à la force. Eteignez immédiatement l'appareil et ne le remettez en route qu'après élimination du blocage. Il existe un risque de blessure

Manipulation conforme de l'appareil sur accus

- Cet appareil peut être utilisé par des enfants à partir de 8 ans et plus et par des personnes ayant des capacités physiques, sensorielles ou mentales réduites ou un manque d'expérience et de connaissances à condition qu'elles aient reçu une supervision ou des instructions concernant l'utilisation de l'appareil en toute sécurité et qu'elles comprennent les dangers encourus. Les enfants ne doivent pas jouer avec l'appareil. Le nettoyage et l'entretien par l'usager ne doivent pas être effectués par des enfants sans surveillance.
- **Pour le chargement de l'accumulateur, utilisez exclusivement le chargeur fourni à la livraison.** Il existe un risque d'incendie et un danger d'explosion.
- **Avant chaque utilisation, contrôlez le chargeur, le câble et la prise ; ne laissez réparer votre appareil électrique que par du personnel professionnel qualifié et seulement avec des pièces de rechange d'origine. N'utilisez pas un chargeur défectueux et ne l'ouvrez pas vous-même.** Vous serez ainsi sûr que la sécurité d'emploi de l'appareil électrique est maintenue.
- **Faites attention à ce que la tension de réseau corresponde aux indications de la plaque signalétique sur le chargeur.** Il existe un risque de décharge électrique.
- **Séparez le chargeur du réseau avant de connecter / déconnecter l'accumulateur avec l'outil / l'appareil électrique.**
- **Tenir l'outil uniquement par les surfaces de préhension isolées car la scie à chaîne peut entrer en contact avec le câblage non apparent ou le propre cordon d'alimentation de l'outil. Les chaînes de scie entrant en contact avec un fil «sous tension» peuvent mettre «sous tension» les parties métalliques exposées de l'outil électrique et provoquer un choc électrique sur l'opérateur.**
- **Conservez le chargeur propre et à l'abri de l'humidité et de la pluie. N'utilisez jamais le chargeur en plein air.** La pollution et la pénétration d'eau augmentent le risque de décharge électrique.
- **Le chargeur ne peut être utilisé qu'avec l'accumulateur original adéquat.** Le chargement d'un autre accumulateur peut entraîner des blessures ou déclencher un incendie.
- **Evitez les dommages mécaniques sur le chargeur.** Ils peuvent entraîner des courts-circuits intérieurs.
- **Le chargeur ne doit pas être utilisé sur un support combustible (par exemple, du papier, des textiles).** Il existe un risque d'incendie en raison du réchauffement qui se produit lors du chargement.
- Si le câble d'alimentation est endommagé, il doit être remplacé par le fabri-

cant, son service après vente ou des personnes de qualification similaire afin d'éviter un danger.
- Ne chargez pas de batterie non rechargeable dans le chargeur.

Autres risques

Même si vous utilisez cet outil électrique de manière conforme, il existe malgré tout d'autres risques. Les dangers suivants peuvent se produire en fonction de la méthode de construction et du modèle de cet outil électrique :

a) Coupures
b) Dommages affectant l'ouïe si aucune protection d'ouïe appropriée n'est portée.
c) Ennuis de santé engendrés par les vibrations affectant les bras et les mains si l'appareil est utilisé pendant une longue période ou s'il n'est pas employé de manière conforme ou correctement entretenu.

Description générale

! Vous trouvez les figures concernant le maniement de l'appareil aux pages 2-5.

Volume de la livraison

Déballez l'appareil et vérifiez que la livraison est complète :

- Sécateur télescopique sans fil
- Guide (lame)
- Chaîne de la scie
- Housse de protection de la lame
- Clé à outils
- Bande d'épaule
- 2 Accumulator
- Chargeur
- Instructions d'emploi

Description du fonctionnement

Der Akku-Hochentaster ist mit einem Teleskopstiel ausgestattet, mit dem sich auch höher gelegene Äste vom Boden aus schneiden lassen.
L'appareil est pourvu d'un support de chaîne (avec lame et chaîne de scie). Pour la protection de l'utilisateur, l'appareil ne peut fonctionner que si l'on appuie sur l'interrupteur de sécurité.
En outre, la protection des mains protège contre les branches et ramifications.
Reportez-vous aux pages suivantes en ce qui concerne la fonction des pièces.

Vue synoptique

A **Sécateur télescopique sans fil:**

1 Chaîne de la scie
2 Guide (lame)
3 Vis de serrage de la chaîne (invisible)
4 Blocage à griffes
5 Vis de fixation de la lame
6 Couvercle d'embrayage
7 Tête de scie
8 Bouton de blocage
9 Vis pour régler la longueur
10 Manche télescopique
11 Attache-rapide (pour le manche télescopique)
12 Clé à outils
13 Tige de l'appareil
14 Poignée soft
15 Œillet de support pour bandoulière
16 Accumulator
17 Bouton de l'affichage de la charge
18 Affichage de la charge de l'accumulator (LED)
19 Bouton de déblocage de l'accumulator
20 Interrupteur de sécurité

21 Interrupteur de marche/arrêt
22 Poignée
23 Fentes d'aération
24 Jauge d'huile
25 Fenêtre d'inspection du niveau d'huile

B

Accessoires:
26 Housse de protection de la lame
27 Burette d'huile avec 60 ml d'huile spéciale pour chaîne
12 Clé à outils
16 Accumulator
28 Bande d'épaule
29 Chargeur
30 Signal de charge (DEL)

Opération de chargement

N'exposez pas l'accumulateur à des conditions extrêmes telles que chaleur et chocs. Il existe un risque de blessure par échappement de la solution d'électrolyte ! En cas de contact avec la peau ou les yeux rincez avec de l'eau les parties concernées ou un neutralisateur et consultez un médecin.

Ne chargez l'accumulateur que dans des locaux secs.
La surface extérieure de l'accumulateur doit être propre et sèche avant que vous ne connectiez le chargeur.
Il existe un danger de blessures par décharge électrique.

Ne procédez à la charge qu'avec le chargeur original ci-joint. Faites attention à ce que l'appareil ne soit pas chargé sans interruption pendant plus de 3-5 heures. L'accumulateur et l'appareil pourraient être endommagés et avec un temps de chargement plus long, vous consommez inutilement de l'énergie. En cas de surcharge, vous perdez vos droits à garantie.

- L'appareil devra uniquement être alimenté avec la tension SELV conformément à l'indication sur l'appareil.
- Avant la première utilisation, chargez l'accumulateur. Ne chargez pas l'accumulateur pendant de courtes durées plusieurs fois de suite
- Chargez l'accumulateur si l'appareil fonctionne trop lentement.
- Un temps de fonctionnement nettement réduit malgré une charge complète indique que l'accumulateur est usé et doit être remplacé. Utilisez seulement un accumulateur de rechange d'origine que vous pouvez acheter auprès du service après-vente.
- Quel que soit le cas, respectez toujours les consignes de sécurité ainsi que les prescriptions et les instructions relatives à la protection de l'environnement.
- Les pannes qui sont dues à une manutention incorrecte ne sont pas prises en compte par la garantie.

Retirer/utiliser l'accumulator

C

1. Pour insérer l'accumulateur (16) poussez l'accumulateur dans l'appareil le long de la glissière dans l'appareil. Vous devez entendre un clic.
2. Pour retirer l'accumulateur (16) de l'appareil, appuyez sur la touche de déverrouillage (19) de l'accumulateur et retirez l'accumulateur.

Contrôlez l'état de la charge de l'accu

L'affichage de la charge de l'accu (18) indique l'état de charge de l'accu (16).

D

1. Appuyez sur le bouton (17) de l'accu (16).
   L'état de charge de l'accu est visible par l'allumage des LED de l'affichage de la charge correspondante.
2. Rechargez l'accu lorsque la dernière LED de l'affichage de la charge (18) passe du vert au rouge.

Recharger l'accumulator

Laissez refroidir un accu (16) qui est tout juste déchargée pendant environs 15 minutes avant de l'insérer dans le chargeur (29).

LED

- Le voyant de contrôle (31) du chargeur (30)
  - est rouge au démarrage et au cours de la charge.
  - est vert lorsque le processus de chargement est terminé, ou lorsque la batterie ne peut pas être chargée.
- Les LED de l'affichage de la charge (B 30) de l'accumulator (16) clignotent en rouge lorsque vous avez inséré l'accumulator chaude sur le chargeur (29).

E

1. Les cas échéant, retirez l'accumulator (16) de l'appareil.
2. Insérez l'accumulator (16) dans le chargeur (29). Elle s'enclenche de manière audible.
3. Branchez le chargeur (29) sur une prise électrique.
4. À la fin de la charge complète, retirez le chargeur (29) de la prise électrique.
5. Poussez les boutons de déblocage (19) de l'accumulator (16) et retirez l'accumulator du chargeur (29).

Accus usagés

- Un temps de fonctionnement nettement réduit malgré la charge indique que l'accumulator est usé et doit être remplacé. Utilisez seulement un pack d'accumulateur de remplacement d'origine que vous pouvez acheter auprès du service après-vente.
- Quel que soit le cas, faites attention aux consignes de sécurité ainsi qu'aux prescriptions et aux instructions concernant la protection de l'environnement en vigueur (voir «Elimination de l'appareil et protection de l'environnement»).

Instructions de montage

Éteignez l'appareil, et retirez, avant tous travaux, la batterie de l'appareil.

Si les tubes de l'appareil ne sont pas mis l'un dans l'autre et vissés correctement, l'appareil ne peut pas être mis en marche. Un interrupteur de sécurité empêche le fonctionnement !

Utilisez exclusivement des pièces d'origine. Risque de blessures ! .

F

1. Insérez l'extrémité du tube en aluminium de forme hexagonal du manche télescopique (10) et l'extrémité du manche sous

la tête de coupe (7) jusqu'à la butée. Assurez-vous que l'embout (10a) du tube en aluminium de forme hexagonal s'emboîte dans la denture (7a) de l'extrémité du manche (voir petit encadré).

2. Fixez les deux parties avec la douille (9).

Monter la chaîne de scie et la lame

Éteignez l'appareil, et retirez, avant tous travaux, la batterie de l'appareil.

G

1. Dévissez la vis de fixation de la lame (5) et retirez la protection de la roue d'entrainement de la chaîne (6) (voir petite illustration).
2. Installez la chaîne de sciage (1) dans une boucle de telle manière que les bords de coupe biseautés des maillons de la chaîne soient orientés dans le sens des aiguilles d'une montre.
3. Posez la chaîne (1) dans la rainure de guidage.

H

4. Tournez la vis de serrage de la chaîne (3) sur la protection de la roue d'entrainement de la chaîne (6) dans le sens contraire des aiguilles d'une montre, jusqu'à ce que la goupille de tension de la chaîne (33) se trouve au niveau du butoir.
5. Pour le montage, maintenez la lame (2) à un angle d'env. 45 degrés vers le haut, et guidez la chaîne (1) autour de la roue d'entrainement de la chaîne (34).
6. Posez la lame (2) de manière à ce que l'alésage (31) de la lame (1) soit aligné avec la goupille de tension de la chaîne (33).
7. Mettez en place la protection de la roue d'entrainement de la chaîne (6) avec la vis de fixation de la lame (5).
8. Serrez manuellement la vis de fixation de la lame (5) avec une force modérée, puisqu'il restera encore à tendre la chaîne de sciage (1).

Veillez au bon positionnement de la goupille de tension de la chaîne (33) dans l'alésage (31) de la lame (2). La goupille de tension de chaîne doit entièrement pénétrer dans l'alésage de la lame.

J

Tendre la chaîne de scie

Éteignez l'appareil, et retirez, avant tous travaux, la batterie de l'appareil.

La tension de la chaîne de la scie (1) est importante pour votre sécurité et le fonctionnement de l'appareil. Une chaîne de scie correctement tendue (1) augmente la durée de vie de votre appareil.

Avant chaque utilisation de l'appareil, contrôlez la tension de la chaîne.

J

- La chaîne de la scie (1) est tendue correctement lorsque l'on peut tirer la lame, sans fléchir, avec la main (porter des gants de protection).
- Lorsque l'on tire sur la chaîne de la scie (1) avec une force de 9 N (environ 1 kg), la scie et la lame (2) ne devraient pas s'écarter de plus de 2 mm.

1. Maintenez fermement la lame sur la pointe. Pour tendre la scie, tournez la vis de serrage de chaîne (3) **dans le sens des aiguilles** d'une montre. Pour relâcher légèrement la tension,

tournez la vis de serrage de chaînes **dans le sens inverse des aiguilles** d'une montre.
2. Serrez fermement la vis de fixation de la lame (5).

En cas de nouvelles chaînes de scie (1) vous devez régler la tension de chaîne encore une fois après un court temps de fonctionnement.

Graissage de la chaîne

Veillez à toujours éteindre l'appareil et à laisser refroidir le moteur avant d'y verser de l'huile pour la chaîne. Le débordement d'huile de graissage entraine un risque d'incendie.

La lame (A 2) et la chaîne de sciage (A 1) dne doivent jamais manquer d'huile de graissage. En cas de non-respect, une usure accrue surviendra sur la lame et la chaîne de sciage.



Le plein du réservoir permet un fonctionnement continu d'environ 15 minutes. N'oubliez pas de vérifier le niveau d'huile.

L'appareil est équipé d'un réservoir d'approvisionnement automatique d'huile. Lorsque le moteur est en marche, l'huile de graissage bio est acheminée vers la lame (A 2). Avant de démarrer le travail, vérifiez le réservoir d'approvisionnement automatique d'huile (voir « Utilisation »).

K **Remplir avec de l'huile de graissage bio :**

- Contrôlez régulièrement le niveau d'huile par le hublot du réservoir (25) et ne tardez pas à faire l'appoint d'huile.
- Utilisez de l'huile de graissage bio qui contient des additifs réduisant le frottement et l'usure. Vous pouvez la commander par l'intermédiaire de notre centre de service.
- Si vous n'avez pas d'huile de graissage bio à disposition, utilisez de l'huile de graissage contenant une faible part d'additifs d'adhérence.

1. Dévissez le bouchon du réservoir d'huile (24) et versez l'huile de graissage bio dans le réservoir.
2. Essuyez l'huile qui a pu se renverser et resserrez le bouchon du réservoir d'huile (24).

Notez qu'il peut arriver que de l'huile supplémentaire coule de la scie.

Opération

N'utilisez jamais l'appareil sans protection pour les mains. Pour travailler avec l'appareil, portez des vêtements adaptés et des gants de travail. Assurez-vous avant chaque utilisation que l'appareil est en état de marche. Il ne faut pas que l'interrupteur de marche/arrêt et l'interrupteur de sécurité soient bloqués. Ils doivent arrêter le moteur dès qu'ils ont été lâchés. Si un interrupteur est endommagé, il ne faut plus travailler avec l'appareil.

Veuillez observer les normes de protection contre les nuisances acoustiques ainsi que les prescriptions et directives locales en vigueur.

Fixation la bande d'épaule

L 1. Fixez le mousqueton de la bande d'épaule (28) à l'œillet de

portage (15) du manche télescopique de l'appareil.
2. Réglez la longueur de bande de telle sorte que l'œillet de portage (15) se trouve à hauteur de la hanche.
3. De plus, vous pouvez décaler en hauteur l'œillet de portage (15) du manche télescopique après avoir desserré la vis à pans creux (15a).

Régler le manche télescopique

Le manche télescopique (10) peut être continuellement réglé grâce à l'attache-rapide (11).

M

1. Rabattez le levier (11a) correspondant vers l'avant et modifiez la longueur du manche en poussant et tirant.
2. Rabattez le levier (11a) de nouveau vers l'arrière et fixez le manche télescopique (10) à la longueur voulue.
3. Si le levier (11a) se desserre, resserrez la vis intérieur hexagonale (11b) grâce à la clé à outils (12).

Plier la tête de scie

Pour couper des branches en biais, vous avez la possibilité de faire pivoter la tête de scie dans 5 positions.

N

Appuyez sur le bouton de verrouillage (8) tout en faisant pivoter la tête de scie (7). Après relâchement du bouton de verrouillage, elle s'encliquette dans la position souhaitée.

Mise en marche et arrêt de l'appareil

Veillez à ce que l'appareil soit stable. Tenez l'appareil à deux mains tout en conservant une distance de sécurité par rapport à votre corps. Veillez à ce l'appareil ne soit en contact avec aucun objet avant de le mettre en marche.

1. Actionnez l'interrupteur de sécurité (**A** 20) et allumez l'appareil avec le bouton ON (**A** 21). Pour des raisons de sécurité, un fonctionnement en régime continu susceptible d'être arrêté n'est pas possible.
2. Lorsque vous relâché le bouton ON/OFF (**A** 21), l'appareil s'éteint à nouveau.

Vérifier le réservoir d'approvisionnement automatique d'huile

Avant de démarrer le travail, vérifiez le niveau d'huile dans réservoir d'approvisionnement automatique d'huile.

1. Mettez l'appareil en marche et maintenez-le par-dessus un fond clair. L'appareil ne doit pas entrer en contact avec le sol.
2. Dans le cas où de l'huile sort, l'appareil fonctionne parfaitement.
3. Si l'huile ne sort pas, veuillez nettoyer le canal de sortie d'huile (**G** 32) ou adressez-vous à notre service clientèle pour faire réparer l'appareil.
4. Pour le nettoyage, essuyez les résidus du canal de sortie d'huile (**G** 32) à l'aide d'un pinceau ou d'un chiffon.

O Travailler avec l'appareil

- Pour prévenir des blessures, maintenez l'appareil, l'équipement de coupe et la housse de protection de la lame en bon état d'utilisation.
- Après une chute de l'appareil, vérifiez s'il ne présente pas des dommages ou un fonctionnement défectueux.
- Respectez les prescriptions relatives

à l'angle de travail 60°±10° afin de garantir la sécurité au travail.
- N'utilisez pas l'appareil debout sur une échelle ou dans une position instable.
- Ne faites pas de découpe irréfléchie. Cela peut vous mettre en danger ainsi que les autres.
- Les enfants doivent être surveillés pour vérifier qu'ils ne jouent pas avec l'appareil.
- Changez régulièrement de position de travail. Une utilisation prolongée de l'appareil peut, en raison des vibrations, provoquer des troubles de la circulation dans les mains. Toutefois, vous pouvez allonger la durée d'utilisation en enfilant des gants de protection appropriés ou en faisant des pauses régulières. Rappelez-vous qu'une prédisposition personnelle à une mauvaise circulation, de basses températures ou des forces de préhension élevées pendant le travail réduisent la durée d'utilisation.

Transport

- Lors du transport, utilisez la housse de protection de la lame (B 26).
- Veillez à ce que l'appareil ne s'allume pas lorsque vous le portez.

Techniques de sciage

Pensez au risque du recul des branches.

Scier une petite branche

Pour les petites branches (Ø 0-8 cm), faites un mouvement de découpe du haut vers le bas, comme sur l'image ci-contre. Veillez à casser au préalable la branche si vous avez mal estimé la taille et le poids. Faites attention à la chute des matériaux découpes. Maintenance et nettoyage

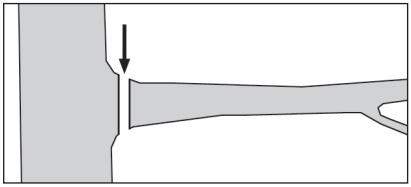

Scier des grandes branches

Pour les grandes branches (Ø 8-20 cm), choisissez tout d'abord une découpe d'allègement (voir ill. a) pour contrôler la découpe. Elle est effectuée par le bas. Sciez une entaille dans le tiers inférieur de la branche. Le tronçonnage (voir ill. b.) se fait à nouveau par le haut, si possible sur une ligne avec la première entaille pour rejoindre celle-ci.

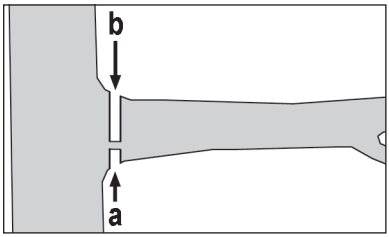

Scier en plusieurs parties

Pour les branches grandes, resp. longues, nous recommandons un sciage en plusieurs sections (voir ill. a, b, c).
C'est la seule possibilité pour travailler en toute sécurité sur les entailles de coupe. Retirez les parties déjà sciées de votre environnement.

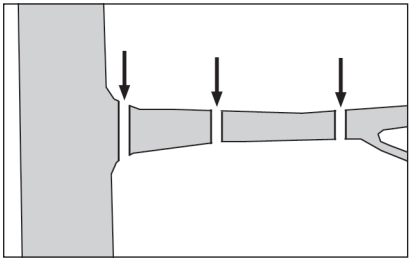

Entretien et nettoyage

Si vous faites exécuter des travaux qui ne sont pas décrits dans cette directive, adressez vous à notre service après-vente. Utilisez seulement des pièces d'origine.

Éteignez l'appareil, et retirez, avant tous travaux, la batterie de l'appareil.

Portez des gants résistant à la coupe si vous maniez la chaîne de la scie. Il existe un risque de blessure!

Nettoyage

N'utilisez ni détergent ni solvant. Vous pourriez ainsi abîmer l'appareil irréparablement. Les substances chimiques peuvent attaquer les pièces de plastique de l'appareil.

- Nettoyez la fente d'aération (A 23) et le boîtier moteur (tête de coupe) (A 23) à l'aide d'un chiffon humide ou d'une brosse. Il ne faut pas arroser l'appareil d'eau, ni le poser dans l'eau.
- Essuyez la chaîne de la scie seulement à sec. Après le nettoyage, lubrifiez la chaîne de la scie avec un peu d'huile de chaîne.
  Appliquez quelques gouttes d'huile sur les articulations et sur les pointes de dent des différents chaînons.

Intervalles d'entretien

Exécutez les travaux d'entretien indiqués dans le tableau ci-après régulièrement. Les entretiens régulier prolongent la longévité de votre tronçonneuse. En outre, vous obtiendrez des coupes optimales et vous éviterez les accidents.

- Vérifiez que les couvercles et dispositifs de protection ne sont pas endommagés et sont correctement fixés. Remplacez-les le cas échéant.

Tableau des intervalles d'entretien

Pièce	Action	Avant chaque usage	Après 10 heures d'utilisation
Machine complète	Contrôler l'état, en cas de besoin, changer les pièces endommagées	✓	
Vis et écrous accessibles	Resserrer	✓	
Roue de chaîne	Contrôler, remplacer le cas échéant	✓	
Chaîne	Contrôler, huiler, aiguiser le cas échéant ou remplacer	✓	
Guide	Contrôler, retourner, nettoyer, huiler	✓	✓

Aiguiser les dents de coupe

Faites effectuer le réaffûtage d'une chaîne de la scie par un spécialiste ou conformez aux directives du guide de votre affûteuse pour chaînes de scie. Le réaffûtage d'une chaîne de scie nécessite une certaine expérience. Dans le doute, il est préférable de procéder à l'échange de la chaîne de la scie.

Changer la chaîne de la scie

Ne fixez jamais une nouvelle chaîne de la scie sur une denture usée ou sur une lame endommagée ou usée.

1. Eteignez l'appareil et vous retirez la fiche de secteur.
2. Desserrez la vis de fixation de la lame (A 5) et retirez le couvercle d'embrayage (A 6).
3. Retirez l'ancienne chaîne de la scie (A 1)

Le montage et la mise sous tension de la nouvelle chaîne de scie sont décrits dans le chapitre «Montage».

Entretien du guide

Il faut retourner la lame toutes les 8 à 10 heures de travail pour garantir une usure régulière (cf. chapitre «Mise en service»).

1. Arrêtez la tronçonneuse et débranchez-la.
2. Retirez le couvercle d'embrayage (6), la chaîne de la scie (1) et la lame (2) (voir image A).
3. Vérifiez l'usure du guide. Enlevez les bavures et aplanissez la surface du guide avec une lime plate.

G 4. Nettoyez les orifices d'arrivée d'huile du guide afin de garantir la lubrification automatique sans problème pendant le fonctionnement.

5. Montez la lame, la chaîne et la protection de chaîne et tendez la chaîne.

Si l'état des orifices et le réglage d'huile sont correctes, un peu d'huile perlera de la chaîne quelques secondes après la mise en marche de la tronçonneuse.

Stockage

- Nettoyez l'appareil avant de le stocker.
- Stockez la scie dans un lieu au sec, à l'abri du gel et inaccessible aux enfants.
- Pour le stockage de l'appareil, placez la protection de la chaîne.
- Conservez l'appareil, dans la protection de lame livrée, au sec et hors de la portée des enfants.
- Stockez l'accumulateur seulement en état partiellement chargé. En cas de stockage plus long, l'état de chargement devrait être de 40-60 %.
- Pendant une phase de stockage plus longue, vérifiez tous les 3 mois l'état de chargement de l'accumulateur et en cas de besoin chargez-le.
- Stockez l'accumulateur entre 10°C et 25°C. Pendant le stockage, évitez froid ou chaleur extrêmes pour que l'accumulateur ne perde pas ses capacités.

Données techniques

Perche élagueuse sans fil

Tension ..... 18 V ⎓ 1,5 A
Vitesse de rotation max.
de la broche ..... 2500 min^{-1}
Classe de protection III
Type de protection IPX0
Vitesse de coupe v_0 ..... max. 5 m/s
Poids (sans chargeur
et l'accumulateur) ..... ca. 4,0 kg
Capacité réservoir d'huile ..... 70 cm^3
Lame ..... 8" Oregon 080NDEA318
Chaîne ..... Oregon 91P033X
Pas de chaîne ..... 3/8" (9,5 mm)
Nombre de maillons d'entraînement
par chaîne 33
Epaisseur de la chaîne ..... 1,3 mm
Denture de la roue à chaîne 6
Longueur de coupe ..... ca. 20 cm
Niveau de pression de son
(L_{pA}) ..... 85,7 dB(A); K_{pA}=3,0 dB(A)
Niveau de puissance (L_{WA})
mesuré ..... 95,8 dB(A); K_{WA}=3,0 dB(A)
de son garanti ..... 100 dB(A)
Vibrations au niveau du guidon
(a_h) ..... < 2,5 m/s^2; K = 1,5 m/s^2

Accu (Li-Ion)..... MOCA-V18-1.5Ah
Tension nominale ..... 18 V ⎓
Capacité ..... 1,5 Ah
Temps de charge ..... environ 3-5 h

Chargeur..... DKYC2200400G
Tension d'entrée/
input ..... 100-240 V~, 50-60 Hz, 0,3 A
Tension de sortie/output ..... 22 V ⎓ 0,4 A
Classe de protection ..... ⧈ II
Type de protection IPX0

Des modifications techniques et optiques en vue d'un perfectionnement sont possibles sans notification préalable. C'est pourquoi toutes les dimensions, informations, remarques et déclarations mentionnées dans ce manuel sont sans engagement de notre part. Par conséquent, des prétentions à des revendications juridiques qui se basent sur le manuel d'instructions d'emploi seront sans effet.
La valeur totale de vibrations déclarée a été mesurée conformément à une méthode d'essai normalisée et peut être utilisée pour comparer un outil à un autre.
L'indication du fait que la valeur totale de vibrations déclarée peut également être utilisée pour une évaluation préliminaire de l'exposition.



Avertissement :
L'émission de vibration au cours de l'utilisation réelle de l'outil électrique peut différer de la valeur totale déclarée, selon les méthodes d'utilisation de l'outil.
Il est nécessaire de fixer des mesures de sécurité pour la protection de l'opérateur, qui sont basées sur une estimation de l'exposition dans les conditions d'utilisation réelles (compte tenu de toutes les parties constituantes du cycle de fonctionnement, telles que les temps d'arrêt de l'outil et de fonctionnement au repos, en plus du temps de déclenchement).

Elimination et écologie

Retirez l'accumulateur de l'appareil et déposez l'appareil, l'accumulateur, les accessoires et l'emballage dans un centre de recyclage écologiquement.



Les machines n'ont pas leur place dans les ordures ménagères.



Ne jetez pas les accumulateurs dans les ordures ménagères, dans un feu (danger d'explosion) ou dans l'eau. Les accumulateurs endommagés

peuvent nuire à l'environnement et à votre santé, si des liquides ou des vapeurs toxiques s'en échappent.

- Portez l'appareil à un point de recyclage. Les différentes composantes en plastique et en métal peuvent être séparées selon leur nature et subir un recyclage. Demandez des précisions à notre centre de services
- Jetez les accumulateurs en état déchargé. Nous recommandons de recouvrir les bornes avec un adhésif afin d'éviter tout court-circuit. N'ouvrez pas l'accumulateur.
- Eliminez les accumulateurs en respectant les instructions locales. Déposez les accumulateurs dans une déchèterie récupérant les anciennes batteries et où ceux-ci seront livrés à un centre de recyclage écologique. Renseignez-vous auprès de votre déchetterie locale ou auprès de notre service après-vente.
- Nous exécutons gratuitement l'élimination des déchets de vos appareils renvoyés défectueux.
- Jetez les déchets de coupe dans le composte et non pas dans les ordures ménagères.

Garantie

Nous accordons 24 mois de garantie sur cet appareil. Cette garantie est seulement valable pour le premier acheteur et n'est pas transmissible. Les dégâts qui sont dus à une usure naturelle, à une surcharge ou à un maniement non conforme sont exclus de la garantie. Certains composants déterminés sont soumis à une usure normale et sont exclus de la garantie. En font partie notamment : la chaîne de la scie, la lame et la roue à chaîne, si les réclamations ne portent pas sur un défaut de matériel. Sont également exclus de la garantie tous les dégâts sur la machine, la chaîne de la scie et la lame qui sont dus à une lubrification insuffisante. En outre, une condition d'application de la garantie est que les périodes de maintenance indiquées dans le manuel d'utilisation ont été respectées et que les instructions concernant le nettoyage, l'entretien et la maintenance ont été suivies. Les dommages qui sont dus à un défaut de matériel ou une faute du fabricant, sont éliminés gratuitement par livraison de rechange ou réparation. La condition est que l'appareil nous soit retourné non démonté, accompagné de la preuve d'achat et du bon de garantie du commerçant.

Service de réparation

Vous pouvez faire exécuter par notre service après-vente, contre paiement, des réparations qui ne sont pas prises en compte par la garantie. Nous vous fournirons volontiers un devis estimatif. Nous ne pouvons travailler que sur des appareils qui ont été suffisamment emballés et dont vous avez payé le transport.
Attention : en aucun cas, n'expédiez les appareils défectueux avec le réservoir à huile rempli. Videz impérativement le réservoir. Les dégâts matériels éventuels (écoulement d'huile, si l'appareil est placé latéralement ou à l'envers) ou les pertes pendant le transport par suite d'incendie sont à la charge de l'expéditeur. En cas de réclamation ou de demande de service, veuillez remettre votre appareil nettoyé, accompagné d'une note indiquant le défaut constaté.
Les appareils envoyés en port dû, comme marchandises encombrantes, par exprès ou avec toute autre charge spéciale ne sont pas acceptés.
Nous exécutons gratuitement l'élimination des déchets de vos appareils renvoyés défectueux.

Pièces de rechange/Accessoires

Vous obtiendrez des pièces de rechange et des accessoires à l'adresse www.grizzly-service.eu

Si vous ne disposez d'aucun accès Internet, veuillez contacter le centre de SAV (voir «Grizzly Service-Center»). Veuillez tenir prêts les numéros de commande indiqués ci-dessous.

Position Notice-d'utilisation	Position Vue-éclatée	Désignation	Article n°
	set6	Pignon	9110 3920
A 21	set7	Couvercle d'embrayage	9110 3921
	set8	pompe	9110 3922
A 24	set9	Jauge d'huile	9110 3923
	set10	Huile	9110 3924
B 26	Nr. 48	Housse de protection de la lame	9110 3925
A 2	Nr. 85	Guide	9110 3926
A 1	Nr. 86	Chaîne de la scie	3009 1332
A 12	30	Clé à outils	9110 3801
A 20	set4	Interrupteur de sécurité	9110 3804
A 21	set3	Interrupteur de marche/arrêt	9110 3803
B 28	26	Bande d'épaule	9110 3800
A 16	set2	Accumulator	9109 9411
B 29	set1	Chargeur EU	9109 9412

Dépannage

Problème	Cause possible	Elimination de l'erreur
L'appareil ne démarre pas	Accumulator (A 16) déchargé	Charger l'accumulator (voir „Processus de chargement")
	Accumulator (A 16) non inséré	Mettre en place l'accumulator (voir „Utilisation")
	Le commutateur de sécurité (A 20) ne fonctionne pas correctement	Mettre sous tension (voir „Utilisation")
	Interrupteur Marche/Arrêt (A 21) défectueux	Réparation par le Centre de services
L'appareil fonctionne avec des interruptions	Mauvais contact interne	Réparation par le Centre de services
	Interrupteur Marche/Arrêt (A 21) défectueux	
Le manche télescopique (A 10) ne peut pas être bloqué	ILa vis intérieure hexagonale de l'attache-rapide (A 11) est desserrée	Resserrer la vis intérieure hexagonale
La coupe est mauvaise	Chaîne mal montée	Monter la chaîne correctement
	Chaîne émoussée	Aiguiser la denture ou monter une nouvelle chaîne
	Tension de chaîne insuffisante	Vérifier la tension
La tronçonneuse marche mal, la chaîne saute	Tension de chaîne insuffisante	Vérifier la tension
La chaîne chauffe, dégagement de fumée en sciant, coloration du guide	Huile insuffisante	Vérifier le niveau d'huile et ajouter le cas échéant, vérifier l'arrivée automatique d'huile et nettoyer le canal d'huile le cas échéant ou bien faire réparer par le SAV.

Spis treści

Przeznaczenie 94
Zasady bezpieczeństwa 94
Symbole i piktogramy..... 94
Symbole w instrukcji obsługi 95
Ogólne zasady bezpieczeństwa 95
Ogólne zasady bezpieczeństwa dotyczące narzędzi elektrycznych 95
Środki ostrożności przeciwko odrzutom 98
Dalsze zasady bezpieczeństwa 99
Prawidłowe obchodzenie się z ładowarką 100
ZAGROŻENIA OGÓLNE 101
Opis ogólny 101
Zakres dostawy..... 101
Opis działania 101
Przegląd..... 101
Proces ładowania 102
Wkładanie i wyjmowanie akumulatora102
Sprawdzanie stanu naładowania akumulatora 103
Ładowanie akumulatora..... 103
Zużyte akumulatory..... 103
Instrukcja montażu 103
Montaż łańcucha tnącego i miecza 104
Napinanie łańcucha tnącego..... 104
Smarowanie łańcucha..... 105
Obsługa 105
Mocowanie/ustawianie pasa b arkowego 105
Regulacja teleskopu..... 105
Ustawienie głowicy tnącej pod kątem 106
Włączanie i wyłączanie 106
Sprawdzanie układu automatycznego oleju 106
Bezpieczna praca 106
Transport 107
Techniki piłowania 107
Odcinanie małej gałęzi (Ø 0-8 cm)..... 107
Odcinanie większych gałęzi (Ø 8-20 cm)..... 107
Odcinanie w kawałkach 107
Konserwacja i czyszczenie 108
Czyszczenie..... 108
Częstotliwość konserwacji 108
Tabela przerw między konserwacjami . 108
Ostrzenie zębów 109
Wymiana łańcucha..... 109
Konserwacja miecza.....109
Przechowywanie 109
Technische Daten 110
Złomowanie i ochrona środowiska..110
.Gwarancja 111
Serwis naprawczy.....111
Części zamienne/Akcesoria.....112
Odszukiwanie błędów 113
Tłumaczenie oryginalnej deklaracji zgodności WE 179
Rysunek samorozwijający 181
Service-Center 183

PL

Przed pierwszym uruchomieniem urządzenia uważnie przeczytaj tę instrukcję obsługi. Przechowuj tę instrukcję w dobrze zabezpieczonym miejscu i przekazuj ją każdemu kolejnemu właścicielowi urządzenia, aby zawarte w niej informacje były zawsze dostępne dla osób używających urządzenia.

Przeznaczenie

Urządzenie jest przeznaczone do okrzesywania drzew i krzewów. Nie nadaje się ona do piłowania większych elementów, ścinania drzew i przecinania takich materiałów jak mury, tworzywa sztuczne czy artykuły spożywcze.
Każde inne wykorzystanie, na które nie zezwala wyraźnie niniejsza instrukcja obsługi, może prowadzić do uszkodzenia urządzeń i stanowić poważne zagrożenie dla użytkownika. To urządzenie nie jest przeznaczone do zastosowania komercyjnego. W przypadku użytkowania komercyjnego wygasają prawa z tytułu gwarancji.
Urządzenie przeznaczone jest do użytku przez osoby dorosłe. Młodzież do 16 roku życia może korzystać z urządzenia wyłącznie pod nadzorem dorosłych.
Producent nie odpowiada za szkody wywołane niezgodnym z przeznaczeniem użytkowaniem lub nieprawidłową obsługą urządzenia.

Zasady bezpieczeństwa

Ten rozdział zawiera podstawowe przepisy bezpieczeństwa dotyczące pracy z urządzeniem.

Okrzesywarka jest niebezpiecznym urządzeniem, które w przypadku nieprawidłowego lub lekkomyślnego użytkowania może powodować poważne, a nawet śmiertelne obrażenia. W związku z tym w celu zapewnienia bezpieczeństwa sobie i innym zawsze przestrzegaj poniższych zasad bezpieczeństwa, a w razie niepewności pytaj o radę specjalistę.

Symbole i piktogramy

Symbole na urządzeniu



1 Uwaga!
2 Przeczytaj instrukcję obsługi.
3 Nie wystawiaj maszyny na deszcz. Urządzenie nie może być wilgotne ani pracować w wilgotnym otoczeniu.
4 Niebezpieczeństwo obrażeń wskutek rozrzucanych części i spadających przedmiotów. W szczególności podczas cięcia na wysokości powyżej głowy.
5 Osoby postronne powinny przebywać poza strefą zagrożenia.
6 Przed wykonaniem prac konserwacyjnych należy wyjąć akumulator z urządzenia.
7 Zagrożenie życia przez porażenie prądem! Zachowuj odległość co najmniej 10 m od napowietrznych przewodów elektrycznych.
8 Nosić okulary ochronne lub ochronę twarzy.
9 Nosić kask ochronny.
10 Nosić ochronniki słuchu.
11 Noś odporne na przecięcie rękawice.
12 Noś nieślizgające obuwie.



Urządzeń elektrycznych nie należy wyrzucać razem z odpadami domowymi



Gwarantowany poziom ciśnienia akustycznego



Jedna pojemność zbiornikawy starcza na ok. 15 minut ciągłej pracy. Sprawdzaj regularnie poziom oleju.

Symbole na baterii



Nie wyrzucaj akumulatorów do śmieci domowych, nie wrzucaj ich do ognia ani wody.



Nie wystawiaj narzędzia elektrycznego przez dłuższy czas na silne promieniowanie słoneczne i nie kładź go na kaloryferze (max. 45°C).



Oddawaj akumulatory do punktu zbiórki zużytych baterii, gdzie zostanie zapewniona ich przepisowa utylizacja.

Symbole na ładowarce:



Uwaga!



Uważnie przeczytaj instrukcję obsługi.



Ładowarka jest przeznaczona tylko do stosowania w pomieszczeniach.



zabezpieczenie urządzenia



Klasa zabezpieczenia II



Urządzeń elektrycznych nie należy wyrzucać razem z odpadami domowymi

Symbole w instrukcji obsługi



Symbol niebezpieczeństwa z informacjami na temat ochrony osób i zapobiegania szkodom materialnym.



Znak nakazu (w miejscu wykrzyknika objaśnienie nakazu) z informacjami na temat zapobiegania szkodom.



Znak informacyjny ze wskazówkami ułatwiającymi posługiwanie się urządzeniem.

Ogólne zasady bezpieczeństwa



Przed rozpoczęciem pracy z okrzesywarką zapoznaj się dokładnie z wszystkimi jej elementami. Przećwicz pracę z urządzeniem. Poproś doświadczonego użytkownika lub specjalistę o wyjaśnienie funkcji i sposobu działania urządzenia oraz technik piłowania.

Ogólne zasady bezpieczeństwa dotyczące narzędzi elektrycznych



OSTRZEŻENIE! Przeczytaj wszystkie zasady i instrukcje bezpieczeństwa. Niedokładne przestrzeganie zasad i instrukcji bezpieczeństwa może spowodować porażenie prądem, pożar i/lub inne ciężkie zranienia.

Zachowaj wszystkie zasady bezpieczeństwa i instrukcje na przyszłość. Użyte w zasadach bezpieczeństwa pojęcie „narzędzie elektryczne“ dotyczy narzędzi elektrycznych zasilanych prądem sieciowym (za kablem sieciowym) oraz narzędzi elektrycznych zasilanych z baterii (bez kabla sieciowego).

Bezpieczeństwo miejsca pracy

- **Zapewnij porządek i wystarczające oświetlenie w miejscu pracy.** Nieporządek lub nieoświetlone miejsce pracy może spowodować wypadek.
- **Nie pracuj narzędziem elektrycznym w atmosferze potencjalnie wybuchowej, w której znajdują się palne ciecze, gazy lub pyły.** Narzędzia elektryczne wytwarzają iskry, które mogą zapalić pył lub pary.
- **Trzymaj od dzieci i innych ludzi w bezpiecznej odległości podczas używania narzędzia elektrycznego.** Odwrócenie uwagi może spowodować utratę kontroli nad urządzeniem.

Bezpieczeństwo elektryczne:

- **Wtyczka narzędzia elektrycznego musi pasować do gniazdka. Wtyczki nie można w żaden sposób modyfikować. Nie używaj adapterów wtyczek razem z narzędziami elektrycznymi posiadającymi zestyk ochronny (uziemiający).** Nienaruszone wtyczki i dopasowane gniazdka zmniejszają ryzyko porażenia prądem.
- **Unikaj dotykania uziemionych powierzchni, takich jak rury, kaloryfery, piecyki, kuchenki, lodówki.** Gdy Twoje ciało jest uziemione, ryzyko porażenia prądem jest większe.
- **Trzymaj narzędzie elektryczne z daleka od deszczu i wilgoci/wody.** Dostanie się wody do wnętrza narzędzia elektrycznego zwiększa ryzyko porażenia prądem.
- **Nie używaj kabla do przenoszenia narzędzia elektrycznego, do jego zawieszania ani do wyciągania wtyczki z gniazdka. Chroń kabel przed gorącem, olejem, ostrymi krawędziami i ruchomymi częściami urządzenia.** Uszkodzone i splątane kable zwiększają ryzyko porażenia prądem.
- **Pracując narzędziem elektrycznym na dworze, używaj tylko przedłużaczy dopuszczonych do używania na dworze.** Używanie przedłużacza przystosowanego do używania na dworze zmniejsza ryzyko porażenia prądem.
- **Jeżeli nie da się uniknąć użycia narzędzia elektrycznego w mokrym otoczeniu, zastosuj wyłącznik ochronny (FI).** Używanie wyłącznika ochronnego zmniejsza ryzyko porażenia prądem.

Bezpieczeństwo osób:

- **Zachowuj uwagę, uważaj na to, co robisz i pracuj narzędziem elektrycznym rozsądnie. Nie używaj narzędzia elektrycznego, jeżeli jesteś zmęczony albo jeżeli pod wpływem narkotyków, alkoholu albo leków.** Chwila nieuwagi podczas używania narzędzia elektrycznego może doprowadzić do poważnych zranień.
- **Noś środki ochrony osobistej, zawsze zakładaj okulary ochronne.** Noszenie środków ochrony osobistej, takich jak buty z antypoślizgowymi podeszwami, kask i nauszniki zmniejsza ryzyko zranienia.
- **Unikaj przypadkowego uruchomienia narzędzia. Przed podłączeniem narzędzia elektrycznego do źródła zasilania i/lub baterii, przed jej podniesieniem i przeniesieniem upewnij się,**

że jest ona wyłączona. Jeżeli podczas przenoszenia narzędzia elektrycznego palec osoby niosącej znajdzie się na włączniku, albo jeżeli włączone urządzenie zostanie podłączone do źródła zasilania, może dojść do wypadku.

- **Przed włączeniem narzędzia elektrycznego usuń przyrządy nastawcze i klucze do śrub.** Narzędzie lub klucz znajdujący się w obrotowej części urządzenia może spowodować zranienie.
- **Unikaj anormalnych pozycji ciała. Zapewnij sobie stabilną pozycję i zawsze zachowuj równowagę ciała.** Dzięki temu możliwe będzie zachowanie lepszej kontroli nad narzędziem elektrycznym w nieoczekiwanych sytuacjach.
- **Noś odpowiednie ubranie. Nie zakładaj obszernych, luźnych ubrań ani ozdób. Trzymaj włosy, części ubrania i rękawice z daleka od ruchomych części.** Luźne ubranie, ozdoby lub długie włosy mogą zostać pochwycone lub wkręcone przez ruchome części.

Używanie i obsługa narzędzia elektrycznego:

- **Nie przeciążaj narzędzia. Do każdej pracy używaj właściwego narzędzia elektrycznego.** Pasującym narzędziem elektrycznym można pracować lepiej i bezpieczniej w podanym zakresie mocy.
- **Nigdy nie używaj narzędzia elektrycznego z uszkodzonym wyłącznikiem.** Narzędzie elektryczne, którego nie można włączyć i wyłączyć, jest niebezpieczne i wymaga naprawy.
- **Przed rozpoczęciem ustawiania urządzenia, wymiany akcesoriów oraz przed odłożeniem urządzenia wyciągnij wtyczkę z gniazdka.** Ten środek ostrożności uniemożliwi przypadkowe uruchomienie narzędzia elektrycznego.
- **Przechowuj nieużywane narzędzie elektryczne w niedostępnym dla dzieci miejscu. Nie pozwalaj używać urządzenia osobom, które nie są z nim obeznane i które nie przeczytały tych wskazówek.** Narzędzia elektryczne są niebezpieczne, jeżeli używają ich niedoświadczone osoby.
- **Starannie pielęgnuj narzędzie elektryczne. Sprawdzaj, czy ruchome części prawidłowo funkcjonują i nie są zablokowane, czy części nie są połamane lub inaczej uszkodzone i czy prawidłowe działanie narzędzia elektrycznego nie jest zakłócone. Przed użyciem urządzenia zleć naprawę uszkodzonych części.** Przyczyną wielu wypadków są źle konserwowane narzędzia elektryczne.
- **Narzędzia tnące muszą być zawsze ostre i czyste.** Starannie pielęgnowane narzędzia tnące z ostrymi ostrzami rzadziej się blokują i są łatwiejsze w prowadzeniu.
- **Używaj narzędzia elektrycznego, akcesoriów, oprzyrządowania itd. tylko zgodnie z tymi wskazówkami. Zwracaj przy tym uwagę na warunki pracy i uwzględniaj rodzaj wykonywanej pracy.** Używanie narzędzia elektrycznego do celów niezgodnych z ich przeznaczeniem może prowadzić do niebezpiecznych sytuacji.
- Starannie przejrzyj powierzchnię przeznaczoną do przycięcia i usuń wszystkie druty oraz inne przedmioty.

Uważne obchodzenie się z urządzeniami napędzanymi akumulatorami i ich stosowanie:

- **Ładuj akumulatory tylko przy użyciu zaleconych przez producenta ładowarek.** Używanie ładowarki przystosowanej do jednego typu akumu-

latorów do ładowania akumulatorów innego typu grozi pożarem.
- **Stosuj w urządzeniach elektrycznych tylko przystosowane do nich akumulatory.** Używanie innych akumulatorów może prowadzić do zranień i pożaru.
- **Trzymaj nieużywane akumulatory z daleka od spinaczy biurowych, monet, kluczy, gwoździ, śrub i innych drobnych przedmiotów metalowych, które mogłyby spowodować połączenie biegunów.** Zwarcie między biegunami akumulatora może spowodować oparzenia lub pożar.
- **Nieprawidłowe stosowanie może doprowadzić do wycieku elektrolitu z akumulatora Unikaj kontaktu z elektrolitem. Jeżeli elektrolit zetknął się z oczami, umyj oczy wodą. Jeżeli elektrolit dostał się do oka, skorzystaj dodatkowo z pomocy lekarskiej.** Wyciekający z akumulatora elektrolit może spowodować podrażnienia skóry lub oparzenia.

Serwis:

- **Zlecaj naprawy narzędzia elektrycznego tylko wykwalifikowanemu personelowi i tylko z użyciem oryginalnych części zamiennych.** Pozwoli to zachować bezpieczeństwo użytkowania narzędzia elektrycznego.

Specjalne zasady bezpieczeństwa dotyczące urządzeń zasilanych akumulatorami

- **Upewnij się, że urządzenie jest wyłączone podczas instalowania akumulatora.** Instalowanie akumulatora w urządzeniu elektrycznym podłączonym do sieci elektrycznej może spowodować wypadek.
- **Ładuj akumulatory tylko wewnątrz pomieszczeń, ponieważ ładowarka jest przeznaczona tylko do takiego ładowania. Istnieje niebezpieczeństwo wybuchu.**
- **Aby zmniejszyć ryzyko porażenia prądem elektrycznym, zawsze odłączaj wtyczkę ładowarki od gniazdka elektrycznego, zanim zaczniesz jej czyszczenie.**
- **Nie wystawiaj narzędzia elektrycznego przez dłuższy czas na silne promieniowanie słoneczne i nie kładź go na kaloryferze.** Gorąco może spowodować uszkodzenie akumulatora i wybuch.
- **Przed rozpoczęciem ładowania zaczekaj, aż nagrzany akumulator ostygnie.**
- **Nie otwieraj akumulatora i chroń go przed mechanicznymi uszkodzeniami.** Niebezpieczeństwo zwarcia i wydzielenia par drażniących drogi oddechowe. Zapewnij sobie dopływ świeżego powietrza, a razie wystąpienia dolegliwości skorzystaj dodatkowo z pomocy lekarskiej.
- **Nie używaj baterii jednorazowych, które nie nadają się do ponownego ładowania! Może to spowodować uszkodzenie urządzenia.**

Środki ostrożności przeciwko odrzutom

Uwaga odrzut! Uwaga - podczas pracy uważaj na odrzuty maszyny. Niebezpieczeństwo zranienia. Odrzutów możesz unikać przez zachowanie ostrożności i stosowanie prawidłowej techniki piłowania.

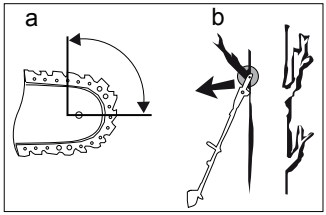

- Odrzut może wystąpić, gdy czubek prowadnicy łańcucha tnącego zetknie się z jakimś przedmiotem lub gdy drewno wygnie się i spowoduje zablokowanie pilarki łańcuchowej w trakcie cięcia (p. rys. b).
- Kontakt z czubkiem szyny prowadzącej może niekiedy powodować nieoczekiwaną reakcję i ruch skierowany do tyłu, w trakcie którego prowadnica łańcucha jest odrzucana do góry w kierunku osoby obsługującej pilarkę (p. rys. a).
- Zablokowanie pilarki łańcuchowej na górnej krawędzi prowadnicy łańcucha może gwałtownie odrzucić prowadnicę w stronę osoby obsługującej.
- Wskutek każdej z tych reakcji osoba obsługująca może stracić kontrolę nad pilarką i doznać ciężkiego zranienia. Nie polegaj tylko na zabezpieczeniach zainstalowanych w pilarce łańcuchowej. Jako użytkownik pilarki łańcuchowej stosuj różne środki ostrożności chroniące przed wypadkami i zranieniami podczas pracy.

Odrzut jest następstwem nieprawidłowego lub błędnego używania narzędzia elektrycznego. Odrzutom można zapobiegać stosując odpowiednie, opisane niżej środki ostrożności:

- **Trzymaj pilarkę obiema dłońmi, przy czym kciuk i palce muszą obejmować uchwyty pilarki. Ustaw ciało i ramiona w takiej pozycji, w której możesz zamortyzować siłę odrzutu.** Stosując odpowiednie środki ostrożności osoba obsługująca może opanować siłę odrzutu. Nigdy nie puszczaj pilarki.
- **Unikaj anormalnych pozycji ciała i nie piłuj przedmiotów powyżej wysokości ramion.** Pozwoli to uniknąć przypadkowego zetknięcia z czubkiem prowadnicy łańcucha i zapewni lepszą kontrolę nad pilarką łańcuchową w nieoczekiwanych sytuacjach.
- **Zawsze stosuj zalecane przez producenta prowadnice zamienne i łańcuchy tnące.** Nieprawidłowe prowadnice i łańcuchy tnące mogą spowodować zerwanie łańcucha i/lub odrzut.
- **Stosuj się do instrukcji producenta dotyczących ostrzenia i konserwacji pilarki łańcuchowej.** Za nisko ustawione ograniczniki głębokości zwiększają skłonność do odrzutów.
- **Stosuj się do instrukcji smarowania, napinania łańcucha i wymiany akcesoriów.** Nieprawidłowo naprężony lub nasmarowany łańcuch może się zerwać lub zwiększać ryzyko odrzutu.
- **Nie piłuj czubkiem miecza (patrz rys. b).** Podczas piłowania nie pochylaj się za bardzo.
- **Upewnij się, że na ziemi nie leżą żadne przedmioty, o które mógłbyś się potknąć.**

Dalsze zasady bezpieczeństwa

- Urządzenie, zestaw tnący i osłonę miecza utrzymywać w dobrym stanie, aby uniknąć obrażeń.
- Nie pracować używając urządzenia uszkodzonego, niekompletnego bądź przerobionego bez zgody producenta. Nie używać piły z uszkodzonym wyposażeniem zabezpieczającym. Nie używać urządzenia z uszkodzonym wyłącznikiem. Przed użyciem piły sprawdzić stan jej bezpieczeństwa, szczególnie miecz i łańcuch. W przypadku upuszczenia sprawdzić urządzenie pod kątem widocznych uszkodzeń.
- Nigdy nie uruchamiać urządzenia przed prawidłowym zamontowaniem miecza, łańcucha oraz osłony koła łańcuchowego.

- Upewnić się, że urządzenie nie zetknie się podczas uruchamiania i pracy z ziemią, kamieniami, drutem ani innymi ciałami obcymi. Przed odłożeniem wyłączyć urządzenie.
- Urządzenie zaprojektowano do pracy oburącz. Nigdy nie pracować jedną ręką.
- Narzędzie należy trzymać tylko za izolowane uchwyty, ponieważ łańcuch piły może się zetknąć z ukrytymi przewodami elektrycznymi albo z kablem sieciowym piły. Kontakt łańcucha z przewodem będącym pod napięciem może spowodować, że metalowe części urządzenia również znajdą się pod napięciem, co zaskutkuje porażeniem prądem elektrycznym.
- Podczas piłowania zwracać uwagę na bezpieczną pozycję. Nie pracować na drabinie, na drzewie ani w miejscach niestabilnych. Używać stale dostarczonego w komplecie pasa do noszenia. Zachować dużą ostrożność podczas pracy na pochyłościach. Można stracić równowagę.
- Podczas zmiany stanowiska pracy zwracać uwagę na to, by urządzenie było wyłączone, a palce nie dotykały włącznika. Urządzenie nosić z łańcuchem i mieczem skierowanym do tyłu. Do transportu urządzenia zakładać osłonę łańcucha.
- Do każdego cięcia zakładać ostrogę; dopiero potem rozpoczynać cięcie.
- Zachować najwyższą ostrożność podczas cięcia małych gałęzi i konarów. Cienka gałąź może się zakleszczyć w pile i odbić w kierunku operatora lub sprawić, że straci równowagę.
- Nie piłować drewna leżącego na ziemi.
- Podczas cięcia naprężonych konarów zwracać uwagę na możliwość odbicia, gdy naprężenie gwałtownie spadnie. Istnieje niebezpieczeństwo odniesienia obrażeń.
- W przypadku obrócenia się bądź zakleszczenia narzędzi tnących w urządzeniu do obcinania gałęzi nie należy próbować uwolnić urządzenia siłą. Urządzenie natychmiast wyłączyć. Można je ponownie włączyć dopiero po usunięciu przyczyny zablokowania. Niebezpieczeństwo odniesienia obrażeń!

Prawidłowe obchodzenie się z ładowarką

- Urządzenie to mogą obsługiwać dzieci od 8 roku życia, a także osoby o zmniejszonych zdolnościach fizycznych, zmysłowych czy umysłowych, czy też osoby dysponujące niedostatecznym doświadczeniem oraz wiedzą, pod warunkiem, że praca odbywa się pod nadzorem albo po instruktażu w zakresie bezpiecznej eksploatacji urządzenia i ze zrozumieniem istniejących zagrożeń. Dzieciom nie wolno bawić się urządzeniem. Dzieciom nie wolno bez nadzoru wykonywać czyszczenia i konserwacji.
- **Do ładowania akumulatorów używaj wyłącznie dostarczonej ładowarki** Niebezpieczeństwo pożaru i wybuchu.
- **Przed każdym użycie sprawdzaj ładowarkę, jej kabel i wtyczkę; naprawy zlecaj tylko wykwalifikowanemu personelowi i tylko z użyciem oryginalnych części zamiennych. Nie używaj uszkodzonej ładowarki i nie otwieraj jej sam.** Zapewni to bezpieczeństwo urządzenia.
- **Uważaj, by napięcie sieciowe było zgodne z danymi znajdującymi się na tabliczce znamionowej znajdującej się na ładowarce.** Niebezpieczeństwo porażenia prądem.
- **Przed rozłączeniem i połączeniem złączy między akumulatorem/narzędziem elektrycznym/ urządzeniem**

zawsze odłączaj ładowarkę od sieci.

- **Utrzymuj urządzenie w czystości, nie wystawiaj go na działanie wilgoci i deszczu.** Nigdy nie używaj ładowarki na dworze. Zabrudzenie ładowarki i dostanie się wody do jej wnętrza zwiększa ryzyko porażenia prądem.
- **Ładowarkę wolno stosować wyłącznie z oryginalnymi akumulatorami.** Ładowanie innych akumulatorów może prowadzić do zranień i pożaru.
- **Unikaj mechanicznych uszkodzeń ładowarki.** Mogą one powodować wewnętrzne zwarcia
- **Ładowarki nie wolno używać na palnym podłożu (np. papier, tekstylia).** Niebezpieczeństwo pożaru wskutek nagrzania wywołanego ładowaniem.
- Jeżeli kabel zasilający tego urządzenia jest uszkodzony, musi on zostać wymieniony przez producenta lub jego serwis albo osobę posiadającą podobne kwalifikacje - tylko w ten sposób można zapewnić bezpieczeństwo urządzenia.

ZAGROŻENIA OGÓLNE

Nawet przy przepisowej obsłudze urządzenia elektrycznego występują tzw. zagrożenia ogólne. W związku z konstrukcją i sposobem pracy urządzenia elektrycznego mogą występować następujące zagrożenia ogólne:

a) Skaleczenia i rany cięte.
b) Uszkodzenia słuchu w razie niekorzystania z odpowiednich elementów ochrony słuchu.
c) Szkody na zdrowiu będące skutkiem działania wibracji na rękę i ramię, jeżeli urządzenie jest używane przez długi czas lub nie jest odpowiednio prowadzone i przepisowo konserwowane.

Opis ogólny

! Ilustracje znajdują się na stronach 2-5.

Zakres dostawy

Rozpakuj urządzenie i sprawdź, czy jest ono kompletne. Prawidłowo posegreguj i usuń materiały opakowania.

- okrzesywarka akumulatorowa
- miecz
- ańcuch tnący
- osłona miecza
- pas naramienny
- 60 ml bioolej do łańcuchów
- klucz
- 2 x akululator
- ładowarka
- instrukcja obsługi

Opis działania

Okrzesywarka akumulatorowa jest wyposażona w wysięgnik teleskopowy, pozwalający na obcinanie także wyżej położonych gałęzi. Wysokiej jakości miecz i łańcuch piły firmy Oregon zapewniają wysoką wydajność cięcia. Urządzenie jest wyposażone w wymienny akumulator litowo-jonowy i szybką ładowarkę.
Funkcje elementów obsługowych podano w poniższych opisach.

Przegląd

A **Urządzenie:**

1 Łańcuch tnący
2 Miecz (prowadnica łańcucha)
3 śrubę napinania łańcucha (niewidoczna)
4 Ogranicznik pazurowy
5 Śruba mocująca miecz
6 Osłona koła łańcucha

7 głowicę tnącą
8 przycisk blokady
9 Tuleja gwintowanawysięgnik teleskopowy
10 Wysięgnik (Drążek) teleskopowy
11 Złącze zatrzaskowe (do wysięgnika teleskopowego)
12 Klucz
13 Trzonek
14 Rękojeść miękka
15 Uchwyt na pasna ramię
16 Akumulator
17 Przycisk wskaźnika stanu naładowania
18 Wskaźnik stanu naładowania akumulatora (dioda LED)
19 Zwalniacz akumulatora
20 Wyłącznik bezpieczeństwa
21 Włącznik-wyłącznik
22 Rękojeść
23 Otwory wentylacyjne
24 Pokrywa zbiornika oleju
25 Wziernik poziomu oleju na zbiorniku oleju (niewidoczna)

B

Akcesoria:

26 Osłona miecza
27 60 ml bioolej do łańcuchów
12 Klucz
16 Akumulator
28 Pas barkowy
29 Ładowarka
30 Wskaźnik ładowania (dioda LED)

Proces ładowania

Nie wystawiaj akumulatora na ekstremalne warunki, takie jak wysokie temperatury i uderzenia. Niebezpieczeństwo zranienia przez wypływający elektrolit! W przypadku kontaktu ze skórą/oczami spłukać miejsca kontaktu wodą albo środkiem neutralizującym i skontaktować się z lekarzem.

Akumulator ładować tylko w suchych pomieszczeniach. Powierzchnię zewnętrzną akumulatora należy oczyścić i osuszyć przed podłączeniem ładowarki. Istnieje ryzyko odniesienia obrażeń na skutek porażenia prądem elektrycznym.

Ładować tylko załączoną w komplecie, ładowarką. Pamiętać o tym, żeby nie ładować urządzenia bez przerwy dłużej niż przez 1 godzin. Akumulator i urządzenie można uszkodzić, a przy dłuższym czasie ładowania niepotrzebnie zużywa się energię. W przypadku przeładowania użytkownik traci uprawnienia z tytułu gwarancji.

- Urządzenie zasilać tylko napięciem bezpiecznym zgodnie z oznaczeniem na urządzeniu.
- Przed pierwszym użyciem należy naładować akumulator. Nie ładować akumulatora kilkakrotnie krótko raz za razem.
- Znacznie krótszy czas pracy mimo pełnego naładowania świadczy o zużyciu akumulatora i konieczności jego wymiany. Stosować tylko oryginalny akumulator zamienny - można go nabyć za pośrednictwem naszego serwisu.
- Należy zawsze przestrzegać obowiązujących wskazówek bezpieczeństwa, przepisów i wskazówek dotyczących ochrony środowiska.
- Uszkodzenia wynikłe z nieprawidłowego użytkowania nie są objęte gwarancją.

Wkładanie i wyjmowanie akumulatora

C

1. W celu włożenia akumulatora (16) wsunąć akumulator wzdłuż pro-

wadnicy szynowej do urządzenia. Słychać jego zatrzaśnięcie.
2. W celu wyjęcia akumulatora (16) z urządzenia wcisnąć przyciski zwalniające (19) na akumulatorze i wyjąć akumulator..

Sprawdzanie stanu naładowania akumulatora

Wskaźnik stanu naładowania (18) sygnalizuje stan naładowania akumulatora (16).

D

1. Wcisnąć przycisk (17) na akumulatorze (16).
   Stan naładowania akumulatora sygnalizowany jest przez odpowiednie diody wskaźnika stanu naładowania (18).
2. Akumulator wymaga ładowania, kiedy ostatnia dioda wskaźnika stanu naładowania (18) zmieni kolor z zielonego na czerwony.

Ładowanie akumulatora

Przed umieszczeniem w ładowarce (16) świeżo rozładowany akumulator (29) musi ostygnąć przez ok. 15 minut.

Diody:
- Wskaźnik kontrolny (30) ładowarki (29)
  - świeci na czerwono na początku i w tracie ładowania.
  - świeci się na zielono po zakończonym ładowaniu lub jeśli akumulator nie może zostać naładowany.
- Dioda wskaźnika stanu naładowania (A 30) akumulatora (16) miga na czerwono, jeśli w ładowarce (29) umieszczony został gorący akumulator

E

1. Jeżeli jest to konieczne, wyjmij akumulator (16) z urządzenia.
2. Wsuń akumulator (16) do gniazda ładowarki (29). Musi się on słyszalnie zablokować.
3. Podłącz ładowarkę (29) do gniazdka z zestykiem uziemiającym.
4. Po naładowaniu urządzenia odłącz ładowarkę (29) od sieci.
5. Naciśnij przycisk odblokowujący (19) akumulatora (16) i wyciągnij akumulator z ładowarki (29).

Zużyte akumulatory

- Jeżeli naładowany akumulator wykazuje znacznie skrócony czas działania, oznacza to, że jest on zużyty i musi zostać zastąpiony nowym. Używaj tylko oryginalnych pakietów akumulatorów, które możesz nabyć za pośrednictwem naszego serwisu.
- Zawsze przestrzegaj obowiązujących zasad bezpieczeństwa oraz przepisów i wskazówek dotyczących ochrony środowiska naturalnego.

Instrukcja montażu

Przed wykonaniem wszelkich prac przy urządzeniu wyłączyć urządzenie i wyjąć akumulator.

Jeśli rury urządzenia nie są włożone jedna w drugą i prawidłowo przykręcone, urządzenie nie pozwoli się włączyć. Wyłącznik bezpieczeństwa uniemożliwi pracę urządzenia!

Stosuj tylko oryginalne części.

F

Montaż urządzenian

1. Włóż w siebie aż do oporu koniec sześciokątnej rurki aluminiowej wysięgnika teleskopowego (10) oraz koniec trzonka poniżej głowicy tnącej (7). Podczas montażu

zwrócić uwagę na to, aby nosek (10a) na sześciokątnej rurce aluminiowej wszedł do wpustu (7a) na końcu trzonka (patrz mała ilustracja).

2 Zamocować obydwie części za pomocą tulei gwintowanej (9).



Montaż łańcucha tnącego i miecza

Przed wykonaniem wszelkich prac przy urządzeniu wyłączyć urządzenie i wyjąć akumulator.

G

1. Odkręcić śruby mocujące miecz (5) i zdjąć osłonę koła łańcuchowego (6) (patrz mała ilustr.).
2. Rozłożyć łańcuch tnący (1) w pętli tak, aby fazowane krawędzie tnące ogniw łańcucha były skierowane w kierunku ruch wskazówek zegara.
3. Włożyć łańcuch tnący (1) w rowek miecza.

H

4. Obrócić śrubę napinania łańcucha (3) na osłonie koła łańcuchowego (6) w lewo, do momentu aż kołek mocujący łańcuch (33) znajdzie się na ograniczniku ruchu.
5. Podczas montażu przytrzymać miecz (2) wychylony pod kątem ok. 45 stopni do góry i poprowadzić łańcuch tnący (1) wokół koła łańcuchowego (34).
6. Założyć miecz (2) w taki sposób, aby otwór (31) w mieczu (2) zrównał się z kołkiem mocującym łańcuch (33).
7. Zamontować osłonę koła łańcuchowego (6) za pomocą śrub mocujących miecz (5).
8. Śruby mocujące miecz (5) dokręcić lekko jedynie dłonią, ponieważ łańcuch piły (1) wymaga jeszcze naprężenia.

Uważaj na pozycję sworznia napinacza łańcucha (33) w otworze (31) w mieczu (2). Sworzeń napinacza łańcucha musi do końca wejść do otworu.

J

Napinanie łańcucha tnącego

Przed wykonaniem wszelkich prac przy urządzeniu wyłączyć urządzenie i wyjąć akumulator.

Napięcie łańcucha tnącego (1) jest ważnym warunkiem bezpieczeństwa i prawidłowego działania okrzesywarki. Prawidłowo napięty łańcuch (1) zwiększa żywotność użytkową urządzenia.

Przed każdym włączeniem okrzesywarki sprawdź napięcie łańcucha tnącego.

J

- Łańcuch tnący (1) jest napięty prawidłowo, gdy nie zwisa z miecza, ale daje się przeciągnąć przez miecz (2) ręką (noś rękawice ochronne).
- Podczas działania na łańcuch tnący (1) siłą 9 N (ok. 1 kg) łańcuch tnący (1) i miecz (2) nie mogą być od siebie oddalone o więcej niż 2 mm.

1 Trzymać mocno miecz za wierzchołek. W celu naciągnięcia piły obrócić śrubę napinania łańcucha (3) **w prawo**. W celu poluzowania łańcucha obrócić śrubę napinania łańcucha **w lewo**.

2 Dokręcić mocno śrubę mocującą miecz (5).

W przypadku nowych łańcuchów (1) naprężenie łańcucha należy po krótkim czasie użytkowania piły ponownie wyregulować

Smarowanie łańcucha

Przed rozpoczęciem nalewania oleju należy zawsze urządzenie wyłączyć i ostudzić silnik. Rozlanie oleju grozi pożarem.

Miecz (A 2) i łańcuch tnący (A 1) nie mogą być nigdy pozbawione oleju. W przeciwnym razie miecz i łańcuch tnący będą się szybciej zużywać. Jedna pojemność zbiornikawy starcza na ok. 15 minut ciągłej pracy. Sprawdzaj regularnie poziom oleju.



Okrzesywarka jest wyposażona w automatyczny układ oliwienia. Gdy silnik pracuje, olej napływa do miecza (A 2). Przed rozpoczęciem pracy sprawdzić poziom oleju i układ automatyczny oleju (patrz „Uruchamianie“).

K **Wlewanie oleju łańcuchowego:**

- Regularnie sprawdzaj poziom oleju we wzierniku (25) i dostatecznie wcześnie uzupełniaj olej.
- Stosuj bioolej do łańcuchów, zawierający dodatki zmniejszające tarcie i stopień zużycia. Możesz go zamówić w naszym Centrum Serwisowym.
- Jeżeli bioolej do łańcuchów nie jest dostępny, zastosuj olej do smarowania łańcuchów zawierający małą ilość dodatków lepkościowych.

1. Odkręć pokrywę zbiornika oleju (24) i wlej olej łańcuchowy do zbiornika.
2. Wytrzyj ewentualne resztki oleju i zamknij pokrywę zbiornika (24).

Pamiętaj, że urządzenie może tracić nieco oleju.

Obsługa

Podczas pracy z urządzeniem nosić odpowiednią odzież, rękawice ochronne, ochronę oczu, głowy i ochronniki słuchu, oraz odporne na przecięcie obuwie robocze. Przed każdym użyciem upewnić się, czy urządzenie jest sprawne. Włącznik/wyłącznik oraz wyłącznik bezpieczeństwa nie mogą być zablokowane. Po zwolnieniu włącznika należy wyłączyć silnik. W przypadku uszkodzenia jednego z przełączników nie wolno używać urządzenia.

Przestrzegaj zasad ochrony przed hałasem i przepisów lokalnych.

Mocowanie/ustawianie pasa barkowego

L
1. Zamocować karabińczyk pasa barkowego (28) na zaczepie nośnym (15) na drążku teleskopowym urządzenia.
2. Ustawić długość pasa tak, aby zaczep nośny (15) znajdował się na wysokości bioder (patrz mała ilustracja).
3. Dodatkowo można regulować wysokość zaczepu nośnego (15) na drążku teleskopowym po odkręceniu śruby sześciokątnej (15a).

Regulacja teleskopu

Teleskop (10) można regulować płynnie przy użyciu szybkozłącza (11).

M

1. Przechyl dźwignię (11a) w sposób pokazany na rysunku do przodu; teraz możesz zmienić długość trzonka przez jego wsuwanie i wyciąganie.
2. Przechyl dźwignię (11a) z powrotem, blokując w ten sposób żądaną pozycję teleskopu.
3. W przypadku zluzowania się dźwigni (11a) dokręcić śrubę imbusową (11b) kluczem (12).

Ustawienie głowicy tnącej pod kątem

Aby umożliwić obcinanie także ukośnych gałęzi, głowicę tnącą można ustawiać w 5 różnych pozycjach.

N

Wcisnąć przycisk blokady (8) i równocześnie wychylić głowicę tnącą (7). Po zwolnieniu przycisku blokady głowica zatrzaskuje się w żądanej pozycji.

Włączanie i wyłączanie

Uważaj na stabilną, pewną pozycję i dobrze trzymaj urządzenie obiema rękami, w wystarczającej odległości od ciała. Przed włączeniem urządzenia uważaj, by nie dotykało ono żadnych przedmiotów.

1. Naciśnij wyłącznik bezpieczeństwa (A 20) i włącz urządzenie przełącznikiem WŁ/WYŁ. (A 21) Ze względów bezpieczeństwa nie jest możliwe zablokowanie przełącznika w położeniu pracy ciągłej.
2. Po puszczeniu przełącznika WŁ./WYŁ.(A 21) urządzenie wyłączy się.

Sprawdzanie układu automatycznego oleju

Przed rozpoczęciem pracy sprawdzić poziom oleju i układ automatyczny oleju.

1. Włączyć urządzenie i trzymać je nad jasnym podłożem. Urządzenie nie może dotykać ziemi.
2. Jeśli pojawi się smuga oleju, oznacza to, że urządzenie pracuje prawidłowo.
3. Jeśli nie pojawi się smuga oleju, należy wyczyścić kanał wypływu oleju (G 32) lub oddać urządzenie do naprawy w naszym dziale obsługi klienta.
4. Podczas czyszczenia należy wytrzeć resztki w kanale wypływu oleju (G 32) za pomocą pędzelka lub ściereczki.

O Bezpieczna praca

- Urządzenie, zestaw tnący i osłonę miecza utrzymywać w dobrym stanie, aby uniknąć obrażeń.
- W przypadku upuszczenia sprawdzić urządzenie pod kątem widocznych uszkodzeń.
- Pracuj bezpiecznie, zachowując odpowiedni kąt roboczy 60°±10°.
- Nie używaj okrzesywarki stojąc na drabinie albo w niestabilnym miejscu.
- Przemyśl każdy ruch, nie wykonuj nieprzemyślanych cięć. Może to zagrozić Tobie i innym.
- Dzieci należy nadzorować, aby wykluczyć zabawę urządzeniem.
- Należy regularnie zmieniać pozycję roboczą. Dłuższa praca z urządzeniem może powodować zakłócenia w ukrwieniu rąk spowodowane wibracjami. Czas pracy można jednak wydłużyć, używając odpowiednich rękawic czy robiąc regularne przerwy w pracy. Zwrócić uwagę na to, że osobista skłonność do złego ukrwienia, niskie

temperatury zewnętrzne oraz duże siły chwytania skracają okres pracy z urządzeniem.

Transport

- W czasie transportu używaj osłony miecza (B 26).
- Uważaj, żeby nie włączyć urządzenia przy przenoszeniu.

Techniki piłowania

Zawsze pamiętaj o możliwości odrzucenia gałęzi

Odcinanie małej gałęzi

(Ø 0-8 cm)
Tnij od góry na dół, zgodnie z rysunkiem obok.
Zwracaj uwagę na to, kiedy nastąpi przełamanie gałęzi; wielkości i masy gałęzi można łatwo nie docenić. Zawsze uważaj na spadające odcięcie fragmenty i całe gałęzie.

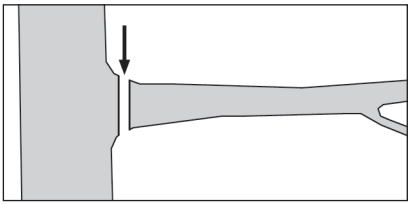

Odcinanie większych gałęzi

(Ø 8-20 cm)
Aby odciąć większą gałąź w sposób kontrolowany, zawsze wykonaj cięcie wstępne (patrz cięcie a). Należy je wykonać od dołu. Zrób wcięcie w dolnej jednej trzeciej gałęzi. Właściwe przecięcie (patrz cięcie b) należy wykonać od góry, możliwie w jednej linii z nacięciem wstępnym, tak, aby oba cięcia się połączyły.

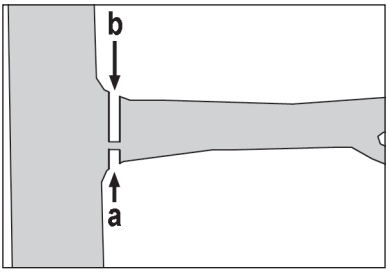

Odcinanie w kawałkach

W przypadku dużych wzgl. długich gałęzi zaleca się odcinanie w kawałkach (patrz cięcie a, b, c).
Tylko w ten sposób można pewnie kontrolować miejsce, w którym upadnie odcięta część.
Odcięte części usuwaj z podłoża w miejscu, w którym stoisz.

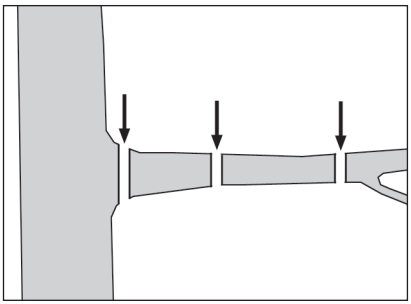

Konserwacja i czyszczenie

Wykonywanie prac naprawczych i konserwacyjnych, które nie są wymienione w tej instrukcji obsługi, należy zlecać naszemu Centrum serwisowemu. Stosuj wyłącznie oryginalne części.

Przed wykonaniem wszelkich prac przy urządzeniu wyłączyć urządzenie i wyjąć akumulator.

Podczas wykonywania jakichkolwiek czynności przy nożach noś rękawice.

Czyszczenie

Nie używaj środków czyszczących ani rozpuszczalników. Mógłbyś w ten sposób nieodwracalnie uszkodzić urządzenie. Substancje chemiczne mogą zaatakować elementy urządzenia wykonane z tworzywa sztucznego.

- Utrzymuj szczeliny wentylacyjne (A 23) w czystości (głowica tnąca) (A 23) W tym celu używaj wilgotnej ściereczki lub szczotki. Nie wolno spryskiwać urządzenia wodą ani zanurzać go w wodzie.
- Łańcuch wycierać tylko na sucho. Po oczyszczeniu lekko naoliwić łańcuch olejem do łańcuchów.
  Nanieść pojedynczo krople oleju na przeguby i wierzchołki zębów poszczególnych ogniw.

Częstotliwość konserwacji

Wymienione w tabeli czynności konserwacyjne należy wykonywać regularnie. Regularna konserwacja przedłuża trwałość urządzenia. Ponadto dzięki niej uzyskuje się optymalną wydajność i unika wypadków.

- Sprawdź pokrywy i urządzenia ochronne pod względem uszkodzeń, właściwego zamocowania. W razie potrzeby dokonaj ich wymiany.

Tabela przerw między konserwacjami

Cała maszyna	Czynność	Przed każdym użyciem	Po 10 godz. pracy
Cała maszyna	Sprawdzić stan, w razie potrzeby wymienić uszkodzone części	✓	
Dostępne śruby i nakrętki	dokręcić	✓	
Koło łańcuchowe	sprawdzić, w razie potrzeby wymienić	✓	
Łańcuch	sprawdzić, naoliwić, w razie potrzeby naostrzyć albo wymienić	✓	
Miecz	sprawdzić, obrócić, oczyścić, naoliwić	✓	✓

Ostrzenie zębów

Ostrzenie łańcucha należy zlecić specjaliście albo postępować zgodnie z instrukcją obsługi ostrzarki do łańcuchów. Ostrzenie łańcucha wymaga wprawy. W przypadkach wątpliwych łańcuch należy wymieniać.

Wymiana łańcucha

Nigdy nie mocować nowego łańcucha na zużytym uzębieniu ani też na uszkodzonym bądź zużytym mieczu.

1. Wyłączyć urządzenie i wyciągnąć wtyczkę z gniazdka.
2. Zluzować śrubę mocującą miecz (A 5) i zdjąć osłonę koła łańcuchowego (A 6).
3. Zdjąć stary łańcuch (A 1).

Montaż i napinanie nowego łańcucha opisano w rozdziale „Montaż“.

Konserwacja miecza

Miecz należy obracać co 8-10 godzin pracy, aby zapewnić jego równomierne zużywanie się (patrz rozdział „Uruchomienie“).

1. Wyłączyć urządzenie i wyciągnąć wtyczkę z gniazdka.
2. Zdjąć osłonę koła łańcuchowego (6), łańcuch (1) i miecz (2) (patrz rysunek A).
3. Sprawdzić zużycie miecza (2). Usunąć zadziory i wyrównać powierzchnie prowadzące płaskim pilnikiem.

G 4. Oczyścić otwory olejowe (31, 32), aby zapewnić niezakłócone, automatyczne oliwienie łańcucha podczas pracy.

5. Zamontować miecz, łańcuch i osłonę koła łańcuchowego i napiąć łańcuch (patrz rozdział „Montaż“).

Jeżeli otwory olejowe są w optymalnym stanie, to łańcuch rozpryska w ciągu kilku sekund po włączeniu piły niewielką ilość oleju.

Przechowywanie

- Przed złożeniem urządzenia w magazynie oczyścić je.
- Piłę należy przechowywać w miejscu zabezpieczonym przed mrozem, suchym, niedostępnym dla dzieci.
- Na czas przechowywania zakładać osłonę łańcucha.
- Nie wystawiać urządzenia na dłuższy czas na działanie promieni słonecznych.
- Akumulator przechowywać tylko w stanie częściowo naładowanym. Podczas dłuższego składowania stan naładowania akumulatora powinien wynosić 40-60%.
- Podczas dłuższego składowania sprawdzać co ok. 3 miesięcy poziom naładowania akumulatora i w razie potrzeby doładować go.
- Akumulator należy składować w temperaturach od 10 do 25 °C. Podczas składowania unikać ekstremalnych mrozów bądź gorąca, aby akumulator nie stracił swojej pojemności.

PL

Technische Daten

Urządzenie

Napięcie silnika ..... 18 V ⎓ 1,5 A
Maks. prędkość obrotowa
wrzeciona ..... 2500 min^{-1}
Klasa zabezpieczenia III
Typ zabezpieczenia IPX0
Prędkość ruchu łańcucha v_0 .... max. 5 m/s
Masa (z akcesoria) ..... ok. 4,0 kg
Pojemność zbiornika oleju ..... 70 cm^3
Miecz ..... 8“ Oregon 080NDEA318
Łańcuch ..... Oregon 91P033X
Podział łańcucha ..... 3/8“ (9,5 mm)
Ilość ogniw 33
Grubość łańcucha ..... 1,3 mm
Uzębienie koła łańcuchowego 6
Długość cięcia ..... ca. 20 cm
Poziom ciśnienia akustycznego
(L_{pA}) ..... 85,7 dB(A); K_{pA}=3,0 dB(A)
Mocy akustycznej (L_{WA})
zmierzony .... 95,8 dB(A); K_{wA}=3,0 dB(A)
gwarantowany ..... 100 dB(A)
Wibracja na uchwycie
(a_h) ..... < 2,5 m/s^2; K = 1,5 m/s^2

Akumulator (Li-Ion)....MOCA-V18-1.5Ah

Napięcie znamionowe ..... 18 V ⎓
Pojemność ..... 1,5 Ah
Czas ładowania ..... ca. 3-5 h

Ładowarka DKYC2200400G

Napięcie wejściowe/
Input. ..... 100-240 V~, 50-60 Hz, 0,3 A
Napięcie wyjściowe/
Output ..... 22 V ⎓ 0,4 A
Klasa zabezpieczenia ..... ⧈ II
Typ zabezpieczenia. IPX0

W wyniku prac rozwojowych mogą bez uprzedzenia nastąpić zmiany o charakterze technicznym bądź w wyglądzie.
Dlatego też nie gwarantujemy aktualności wymiarów, wskazówek i danych zawartych w niniejszej instrukcji. Wykluczone są roszczenia z tytułu instrukcji obsługi.
Podana wartość emisji drgań zmierzona została zgodnie ze znormalizowaną procedurą i może posłużyć do porównania danego elektronarzędzia z innym. Podaną wartość emisji drgań można zastosować również do oceny narażenia na emisję.



Ostrzeżenie:
Wartość emisji drgań może się podczas pracy różnić od podanej, zależnie od sposobu używania elektronarzędzia.
Dla ochrony użytkownika należy określić działania zabezpieczające, polegające na ocenie narażenia go w rzeczywistych warunkach pracy (należy przy tym uwzględnić wszystkie fazy cyklu pracy, np. czas, w którym narzędzie jest wyłączone, a także czas, w którym jest włączone, ale pracuje bez obciążenia).

Złomowanie i ochrona środowiska

Wyjmij akumulator z urządzenia i przekaż rządzenie, jego akcesoria i opakowanie do zgodnej z przepisami o ochronie środowiska naturalnego utylizacji.



Urządzeń elektrycznych nie należy wyrzucać razem z odpadami domowymi



Nie wyrzucaj akumulatorów do śmieci domowych, nie wrzucaj ich do ognia (niebezpieczeństwo wybuchu) ani wody. Uszkodzone

akumulatory mogą być szkodliwe dla środowiska i Twojego zdrowia, jeżeli wydostaną się z nich trujące pary lub ciecze.

- Oddaj urządzenie w punkcie recyklingowym. adę do naszego Centrum Serwisowego.
- Usuwaj tylko rozładowane akumulatory.Zalecamy zaklejenie biegunów taśmą w celu wyeliminowania niebezpieczeństwa zwarcia. Nie otwieraj akumulatora.
- Usuwaj akumulatory zgodnie z przepisami lokalnymi. Oddawaj akumulatory do punktu zbiórki zużytych baterii, gdzie zostanie zapewniona ich przepisowa utylizacja. Zwróć się po poradę do lokalnego zakładu oczyszczania albo do naszego Centrum Serwisowego.
- Przekaż wycięty materiał do kompostowania, nie wyrzucaj go do kontenera na śmieci.
- Utylizację przesłanych nam uszkodzonych urządzeń przeprowadzamy bezpłatnie

.Gwarancja

Na niniejsze urządzenie udzielamy 24-miesięcznej gwarancji. W przypadku użytkowania zarobkowego i urządzeń wymiennych obowiązuje skrócony okres gwarancji.
Szkody wywołane naturalnym zużyciem, przeciążeniem lub nieprawidłową obsługą są wykluczone z zakresu gwarancji. Niektóre części konstrukcyjne ulegają normalnemu zużyciu i są wykluczone z zakresu gwarancji. Są to w szczególności: łańcuch tnący, szyna prowadząca, koło łańcuchowe i szczotki węglowe, o ile dotyczące ich reklamacje nie są spowodowane wadami materiałowymi. Z zakresu gwarancji wyklucza się również wszelkie szkody wywołane niewystarczającym smarowaniem.
Warunkiem skorzystania ze świadczeń gwarancyjnych jest ponadto przestrzeganie podanych w niniejszej instrukcji czasokresów konserwacyjnych oraz wskazówek dotyczących oczyszczania, konserwacji i napraw urządzenia. Szkody wywołane wadami mate-riałowymi lub produkcyjnymi zostaną bezpłatnie usunięte przez dostarczenie zastępczego urządzenia bądź naprawę. Próby samodzielnej naprawy urządzenia wzgl. jego rozebranie albo otwarcie obudowy silnika przez osoby nieupoważnione powodują wygaśnięcie gwarancji. Warunkiem skorzystania ze świadczenia gwarancyjnego jest przekazanie nierozmontowanego urządzenia wraz z dowodem zakupu i gwarancji naszemu Centrum Serwisowemu.

Serwis naprawczy

Naprawy nie objęte gwarancją można zlecać odpłatnie naszemu centrum serwisowemu. Centrum serwisowe chętnie sporządzi odpowiedni kosztorys. Przyjmujemy tylko urządzenia nadesłane w odpowiednim opakowaniu z opłaceniem pełnego kosztu przesyłki. Ryzyko związane z transportem ponosi nadawca.
Uwaga: uszkodzonych urządzeń nie należy nigdy wysyłać z pełnym zbiornikiem oleju. Ewentualne szkody materialne (olej wypływa, gdy urządzenie leży na boku lub „do góry nogami“) i szkody pożarowe podczas transportu obciążają nadawcę.
W przypadku reklamacji gwarancyjnej lub zlecenia naprawy należy dostarczyć oczyszczone urządzenie wraz z informacją o usterce pod adres naszego punktu serwisowego.
Przesyłki nadane bez uiszczenia wystarczającej opłaty pocztowej, w charakterze przesyłki o nietypowych wymiarach, ekspresem czy inną przesyłką specjalną nie będą przyjmowane.
Utylizację przesłanych nam uszkodzonych urządzeń przeprowadzamy bezpłatnie.

PL

Części zamienne/Akcesoria

Części zamienne i akcesoria można zakupić na www.grizzly-service.eu.

Jeżeli nie masz dostępu do Internetu, skontaktuj się telefonicznie z Centrum Serwisowym (patrz „Grizzly-Sercice-Center"). Miej pod ręką wymienione poniżej numery katalogowe.

Pos. Instrukcja obsługi	Pos. Rysunek samorozwijający	Oznaczenie	Nr. katalogowe
	set6	Koło łańcuchowe	9110 3920
A 6	set7	Osłona koła łańcucha	9110 3921
	set8	pompa	9110 3922
A 24	set9	Pokrywa zbiornika oleju	9110 3923
	set10	Zbiornika oleju	9110 3924
B 26	Nr. 48	Osłona miecza	9110 3925
A 2	Nr. 85	Miecz	9110 3926
A 1	Nr. 86	Łańcuch tnący	3009 1332
A 12	30	Klucz	9110 3801
A 20	set4	Wyłącznik bezpieczeństwa	9110 3804
A 21	set3	Włącznik-wyłącznik	9110 3803
B 28	26	Pas barkowy	9110 3800
A 16	set2	Akumulator	9109 9411
B 29	set1	Ładowarka EU	9109 9412

Odszukiwanie błędów

Problem	Możliwa przyczyna	Sposób usunięcia
Urządzenie nie daje się uruchomić	Rozładowany akumulator (A 16)	Naładuj akumulator (patrz „Proces ładowanie“)
	W urządzeniu nie ma akumulatora (A 16)	Włóż akumulator (patrz „Uruchamianie“)
	Wyłącznik bezpieczeństwa (A 20) nie jest prawidłowo wciśnięty	Włącz (patrz „Uruchamianie“)
	Uszkodzony włącznik-wyłącznik (A 21)	Naprawa w Centrum serwisowym
Urządzenie pracuje z przerwami	Luźny styk wewnątrz urządzenia	Naprawa w Centrum serwisowym
	Uszkodzony włącznik/wyłącznik (A 21)	
Nie można ustalić teleskopu (A 10)	Luźna śruba imbusowa w szybkozłączu (A 11)	Dokręcić śrubę imbusową
Zła jakość cięcia	Nieprawidłowo zamontowany łańcuch tnący	Prawidłowo zamontuj łańcuch tnący
	Stępiony łańcuch tnący	Naostrz zęby tnące lub załóż nowy łańcuch
	Niewystarczające napięcie łańcucha	Sprawdź napięcie łańcucha
Łańcuch ciężko chodzi, łańcuch odskakuje	Niewystarczające napięcie łańcucha	Sprawdź napięcie łańcucha
Łańcuch nagrzewa się, przy piłowaniu powstaje dym, miecz jest przebarwiony	Za mało oleju smarującego łańcuch	Sprawdź zbiornik oleju i w razie potrzeby uzupełnij olej łańcuchowy, sprawdź układ automatycznego zasilania olejem i w razie potrzeby zleć przeczyszczenie kanału wypływowego oleju autoryzowanemu serwisowi

CZ

Obsah

Účel použití 115
Bezpečnostní pokyny..... 115
Symboly a piktogramy 115
Všeobecné bezpečnostní pokyny ... 116
Všeobecné bezpečností pokyny pro elektrické nářadí..... 116
Bezpečnostní opatření proti zpětnému nárazu 119
Další bezpečnostní pokyny 120
Správné zacházení s nabíjecím přístrojem pro akumulátory 121
Zbývající rizika 122
Všeobecný popis 122
Objem dodávky 122
Popis funkcí 122
Přehled..... 122
Proces nabíjení 123
Vložení/Vyjmutí akumulátoru 123
Ověření stavu nabití akumulátoru .. 123
Nabíjení akumulátoru..... 124
Návod k montáži 124
Montáž pilového řetězu a vodicí lišty 124
Napnutí pilového řetězu 125
Mazání řetězu 125
Obsluha 126
Upevnění ramenního popruhu 126
Upravte teleskopickou násadu..... 126
Nastavení úhlu střihací hlavy 126
Zapnutí a vypnutí 126
Kontrola olejové automatiky..... 127
Práce s přístrojem..... 127
Techniky řezání..... 127
Odříznutí malé větve..... 127
Odřezání větších větví 127
Odříznutí po kouscích..... 128
Údržba a čištění..... 128
Reinigung..... 128
Intervaly údržby..... 128
Tabulka intervalů údržby 129
Naostření řezacích zubů..... 129
Výměna pilového řetězu 129
Údržba meče..... 129
Uložení..... 129
Technické údaje..... 130
Likvidace a ochrana životního prostředí..... 130
Záruka..... 131
Opravy Služby..... 131
Náhradní díly/Příslušenství 131
Detekce poruch..... 133
Překlad originálního prohlášení o shodě CE 179
Rozvinuté náčrtky.....181
Grizzly Service-Center 183

Před prvním uvedením do provozu si prosím pozorně přečtěte tento návod k obsluze. Tento návod dobře uschovejte a předejte jej každému dalšími uživateli, aby byly tyto informace kdykoliv k dispozici.

Účel použití

Akumulátorová od větvovací pita natyči s teleskopickou násadou je určena pro řezání větví stromů a keřů ze země.
Pro všechny ostatní účely (např. kácení stromů nebo řezání zdiva, plastů nebo potravin) pila určena není. Přístroj je určen pro použití v oblasti hobby zahrad. Není koncipována pro průmyslové trvalé používání.Každé jiné použití, které v tomto návodu není výslovně povoleno může vést k poškození přístroje a k vážnému nebezpečí pro používatele.
Tento přístroj není určený pro komerční využití. Při komerčním použití záruka zanikne. Přístroj je určen pro dospělé osoby. Osoby mladší 16 let smí přístroj používat jen pod dohledem.
Obsluhující osoba nebo uživatel jsou odpovědni za nehody nebo poranění jiných osob či poškození majetku. Výrobce neručí za škody, které byly způsobeny nesprávným používáním nebo chybnou obsluhou.

Bezpečnostní pokyny

V tomto odstavci jsou uvedeny základní bezpečnostní předpisy při práci s vyvětvovací pilou.

Akumulátorový teleskopický odvětvovač pro práci ve výškách je nebezpečný přístroj, který při nesprávném nebo nedbalém používání může způsobit vážné nebo dokonce smrtelné úrazy. Z tohoto důvodu vždy dbejte na vlastní bezpečnost a bezpečnost ostatních dle níže uvedených bezpečnostních pokynů a v případě nejasností požádejte o radu odborníka.

Symboly a piktogramy

Obrazové symboly na přístroji



1 Pozor!
2 Před použitím přístroje si pozorně přečtěte návod k obsluze.
3 Nůžky na plot nepoužívejte v dešti, anebo na mokrých živých plotech.
4 Nebezpečí úrazu v důsledku odmrštěných dílů a padajících předmětů. Zejména při řezání nad výší hlavy.
5 Udržujte okolostojící osoby mimo nebezpečnou oblast.
6 Vyjměte akumulátor z přístroje dříve, než budete na přístroji provádět údržbu.
7 Nebezpečí života při zasažení elektrickým proudem!
Zdržujte se minimálně 10 m od dálkových vedení.
8 Noste zásadně ochranné brýle nebo obličejovou ochranu.
9 Noste zásadně ochrannou helmu.
10 Noste zásadně ochranu sluchu.
11 Noste rukavice, které jsou bezpečné proti pořezání.
12 Noste protiskluzovou bezpečnostní obuv.

Elektrické přístroje nepatří do domácího odpadu

CZ



Údaj o hladině hluku L_{wa} v dB



Palivo v nádrži dostačuje na cca 15 min nepřerušovaného provozu.

Grafické značky na akumulátoru



Nevyhazujte akumulátory do domácího odpadu, do ohně anebo do vody.



Nevystavujte akumulátor / nástroj delší dobu silnému slunečnímu záření a neodkládejte tyto na vyhřívací tělesa. (max. 45).



Odevzdejte akumulátory ve sběrně pro staré baterie, kde se přivedou k recyklaci s ohledem na životní prostředí.

Grafické značky na nabíječce



Pozor!



Pečlivě si přečtěte návod k obsluze.



Nabíječka je vhodná pouze k používání v místnostech.



Jištění přístroje



Třída ochrany II



Elektrické přístroje nepatří do domácího odpadu.

Symboly v návodu



Výstražné značky s údaji k zabránění škodám na zdraví nebo věcným škodám.



Příkazová značka (místo vykřičníku je vysvětlen příkaz) s údaji k zabránění škodám.



Informační značka s informacemi pro lepší manipulaci s přístrojem.

Všeobecné bezpečnostní pokyny



Před prací se zařízením se nejdříve dobře seznamte se všemi ovládacími součástmi. Procvičte si práci se zařízením a nechte si objasnit funkci, způsob práce a pracovní techniky od zkušeného uživatele či odborníka. Ujistěte se, že zařízení dokážete v případě nouze okamžitě vypnout. Při nesprávném používání zařízení může dojít k těžkým úrazům.



Dojde-li během provozu k nehodě nebo poruše, je nutné přístroj okamžitě vypnout. Zranění řádně ošetřete nebo vyhledejte lékařskou pomoc. Při odstraňování poruch si přečtěte kapitolu „Hledání závad“ nebo se obraťte na naše servisní centrum.

Všeobecné bezpečností pokyny pro elektrické nářadí



VAROVÁNÍ! Přečtěte si všechny bezpečnostními pokyny a instrukce. Pochybení při dodržování bezpečnostních pokynů a instrukcí mohou způsobit úder elektrickým proudem, popálení a/nebo těžká zranění.

Všechny bezpečnostní pokyny a instrukce uchovejte pro budoucí použití. *Pojem „elektrické nářadí“ používaný v bezpečnostních pokynech se vztahuje na*

elektrické nářadí napájené z elektrické sítě (prostřednictvím síťového kabelu) a na elektrické nářadí napájené akumulátorem (bez síťového kabelu).

Bezpečnost pracoviště:

- **Udržujte svůj pracovní úsek čistý a dobře osvětlený.** Nepořádek anebo neosvětlené pracovní oblasti mohou vést k nehodám.
- **Nepracujte s elektrickým nástrojem v okolí ohroženém výbuchem, v kterém se nachází hořlavé tekutiny, plyny anebo prachy.** Elektrické nástroje vytváří jiskry, které mohou zapálit prach anebo páry.
- **Během používání elektrického nástroje udržujte děti a jiné osoby vzdáleně od sebe.** Při nepozornosti můžete ztratit kontrolu nad nástrojem.

Elektrická bezpečnost:

- **Přípojná zástrčka elektrického nástroje se musí hodit do zásuvky. Zástrčka se nesmí žádným způsobem změnit. Nepoužívejte žádné adaptérové zástrčky ve spojení elektrickými nástroji s ochranným uzemněním.** Nezměněné zástrčky a vhodné zásuvky zmenšují riziko elektrického úderu.
- **Vyvarujte se tělesnému kontaktu se zemněnými povrchy jako jsou roury, topná tělesa, sporáky a ledničky.** Existuje zvýšené riziko skrze elektrický úder, když je Vaše tělo zemněné.
- **Nevystavujte elektrický nástroj dešti anebo mokru.** Vniknutí vody do elektrického nástroje zvyšuje riziko elektrického úderu.
- **Nepoužívejte kabel k jinému účelu, jako je nošení nebo zavěšení elektrického nástroje anebo vytažení zástrčky ze zásuvky. Udržujte kabel vzdáleně od žáru, od oleje, od ostrých hran anebo od pohybujících se částí nástrojů.** Poškozené anebo zamotané kabely zvyšují riziko elektrického úderu.
- **Když pracujete s elektrickým nástrojem pod širým nebem, pak používejte pouze prodlužovací kabely, které jsou vhodné i pro venkovní oblast.** Použití prodlužovacího kabelu vhodného pro venkovní oblast, zmenšuje riziko elektrického úderu.
- **Když nejde vyhnout se provozu elektrického nástroje ve vlhkém prostředí, používejte ochranný vypínač chybového proudu.** Používání ochranného vypínače chybového proudu snižuje riziko elektrického úderu.
- Zapojte přístroj do zásuvky s proudovým chráničem (diferenciální proudová ochrana) s reakčním proudem nepřesahující 30 mA.
- Když se přípojné vedení tohoto nástroje poškodí, musí být nahrazené zvláštním přípojným vedením, které lze obdržet od výrobce anebo od jeho servisní služby zákazníkům.

Bezpečnost osob:

- **Buďte pozorní, dbejte na to, co děláte a pusťte se s elektrickým nástrojem rozumně do práce. Nepoužívejte elektrický nástroj, když jste unaveni anebo pod vlivem drog, alkoholu anebo léků.** Jediný okamžik nepozornosti při používání elektrického nástroje může vést k vážným poraněním.
- **Noste osobní ochrannou výstroj a vždy ochranné brýle.** Nošení osobní ochranné výstroje, jako je protiskluzová bezpečnostní obuv, ochranná přilba a ochrana sluchu, snižuje riziko poranění.

- **Vyvarujte se nezáměrnému uvedení do provozu. Přesvědčte se o tom, že je elektrický nástroj vypnutý předtím, než ho připojíte na napájení elektrickým proudem, než ho zvednete anebo nesete.** Když při nošení elektrického nástroje držíte prst na spínači anebo když tento nástroj v zapnutém stavu připojíte na napájení elektrickým proudem, pak toto může vést k nehodám.
- **Odstraňte nastavovací nářadí anebo šroubováky předtím, než elektrický nástroj zapnete.** Nářadí anebo klíč, který se nachází v otáčející se části nástroje, může vést k poraněním.
- **Vyvarujte se abnormálnímu držení těla. Postarejte se o bezpečný postoj a udržujte vždy rovnováhu**. Tímto můžete v neočekávaných situacích lépe kontrolovat elektrický nástroj.
- **Noste vhodný oděv. Nenoste žádné volné oblečení anebo šperky. Udržujte vlasy, oděv a rukavice vzdáleně od pohybujících se částí.** Volné oblečení, šperky anebo dlouhé vlasy mohou být zachycené pohybujícími se částmi.

Používání a ošetřování elektrického nástroje:

- **Nepřetěžujte tento nástroj. Použijte pro svoji práci elektrické nářadí, určené pro tento účel.** S vhodným elektrickým nástrojem pracujete v udaném výkonovém rozsahu lépe a bezpečněji.
- **Nepoužívejte žádné elektrické nářadí, jehož spínač je defektní.** Elektrické nářadí, které se již nedá za- anebo vypnout, je nebezpečné a musí být opravené.
- **Vytáhněte zástrčku ze zásuvky předtím, než provedete nastavování na nástroji, než vyměníte části příslušenství anebo než nástroj odložíte.** Toto preventivní bezpečnostní opatření zabrání neúmyslnému startu elektrického nástroje.
- **Uložte nepoužívaný elektrický nástroj mimo dosahu dětí. Nepřenechávejte používání tohoto nástroje osobám, které s tímto nástrojem nejsou obeznámené anebo tyto pokyny nečetly.** Elektrické nástroje jsou nebezpečné, když je používají nezkušené osoby.
- **Ošetřujte pečlivě tento elektrický nástroj. Kontrolujte, jestli pohyblivé díly bezvadně fungují a neváznou, jestli jsou části zlomené anebo natolik poškozené, že je funkce elektrického nástroje narušena. Nechte poškozené části před použitím nástroje opravit.** Příčiny mnohých nehod tkví ve špatně udržovaných elektrických nástrojích.
- **Udržujte řezné nástroje ostré a čisté.** Pečlivě ošetřované řezné nástroje s ostrými řeznými hranami se méně zaseknou a lépe se vedou.
- **Používejte tento elektrický nástroj, jeho příslušenství, vložné nástroje atd. v souladu s těmito instrukcemi. Zohledněte přitom pracovní podmínky a činnost, která se má vykonávat.** Používání elektrického nástroje pro jiné účely, než pro které je určený, může vést k nebezpečným situacím.

PEČLIVÉ ZACHÁZENÍ S AKUMULÁTOROVÝMI NÁSTROJI A JEJICH POUŽÍVÁNÍ

- **Nabíjejte akumulátory pouze v nabíjecích přístrojích, které jsou výrobcem doporučené.** U nabíjecího přístroje, který je vhodný pro určitý druh akumulátorů, existuje nebezpečí

požáru, když se používá s jinými akumulátory.
- **V elektrických nástrojích používejte pouze pro ně určené akumulátory.** Použití jiných akumulátorů může vést k poraněním a k nebezpečí požáru.
- **Udržujte nepoužívané akumulátory vzdáleně od kancelářských sponek, mincí, klíčů, hřebíků, šroubů anebo jiných malých kovových předmětů, které by mohly zapříčinit přemostění kontaktů.** Zkrat mezi kontakty akumulátoru může mít za následek popáleniny anebo oheň.
- **Při nesprávném používání může z akumulátoru unikat tekutina. Vyvarujte se kontaktu s ní. Při náhodném kontaktu opláchněte vodou. Když se tato tekutina dostane do očí, přídavně vyhledejte lékařskou pomoc.** Uniknutá tekutina může vést k podráždění pokožky anebo k popáleninám.

Servis:

- **Svoje elektrické nářadí nechte opravit pouze kvalifikovaným odborným personálem a jenom pomocí originálních náhradních dílů.** Tímto se zajistí to, že bezpečnost elektrického nářadí zůstává zachována.

Speciální bezpečnostní pokyny pro akumulátorové přístroje

- **Zajistěte to, že je nástroj vypnutý předtím, než do něj vložíte akumulátor.** Vkládání akumulátoru do elektrického nástroje, který je zapnutý, může vést k nehodám.
- **Baterie nabíjejte pouze v interiéru, poněvadž je nabíjecí přístroj určen pouze pro tyto prostory.** Nebezpečí zásahu elektrickým proudem.
- **Pro snížení rizika úderu elektrickým proudem vytáhněte před čištěním nabíjecího přístroje zástrčku ze zásuvky.**
- **Nevystavujte akumulátor/ elektrický nástroj/ nástroj delší dobu silnému slunečnímu záření a neodkládejte tyto na vyhřívací tělesa.** Horko škodí akumulátoru a existuje nebezpečí exploze.
- **Nechte zahřátý akumulátor před nabíjením vystydnout.**
- **Neotvírejte akumulátor a vyvarujte se mechanickým poškozením akumulátoru.** Existuje nebezpečí krátkého spojení a mohou unikat páry, které dráždí dýchací cesty. Postarejte se o čerstvý vzduch a při potížích vyhledejte lékařskou pomoc.
- **Nepoužívejte dobíjecí baterie.** Nástroj by se mohl poškodit.

Bezpečnostní opatření proti zpětnému nárazu

Pozor na zpětný náraz! Při práci může dojít ke zpětnému nárazu stroje. Existuje nebezpečí zranění. Zpětným nárazům zabráníte opatrností a správnou technikou řezání.

Zpětný náraz je označení pro bleskově rychlé zpětné pružení vyvětvovací pily a řezací lišty od nějakého předmětu. Vyskytuje se, když se rozsah zpětného nárazu (viz obr. a) na špičce nože dotýká předmětu nebo dřevo sevře vyvětvovací pilu v řezu. Při zpětném nárazu vyvětvovací pila silně narazí do uživatele. Následkem toho může být ztráta kontroly nad vyvětvovací pilou a těžké zranění.

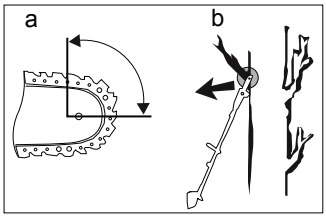

- Vyvětvovací pilu vždy dobře pevně držte oběma rukama, jednou rukou za zadní a druhou rukou za přední rukojeť. Palce a prsty musí rukojeti pevně svírat.
- Neřezejte špičkou řezací lišty (viz obr. b). Při řezání se nepředklánějte příliš daleko.
- Postarejte se o to, aby na podlaze neležely žádné předměty, o které byste mohli zakopnout.
- Dodržujte pokyny k ostření řetězu a údržbě vyvětvovací pily.
- Při mazání, napínání řetězu a výměně příslušenství postupujte podle pokynů. Nesprávně napnutý nebo namazaný řetěz se může přetrhnout nebo zvýšit riziko zpětného rázu.

Nespoléhejte se výlučně na bezpečnostná zařízení zabudovaná do řetězové pily. Jakožto uživatel řetězové pily byste měl učinit rozličná opatření, abyste mohl pracovat bez nehod a bez poranění. Zpětný náraz je následkem nesprávného anebo chybného používání elektrického nářadí. Může mu být zabráněno vhodnými preventivními opatřeními, jak následovně popsáno:

- **Držte pilu pevně oběma rukama, přičemž palec a prsty obepínají rukojetě řetězové pily.** Uveďte Vaše tělo a ramena do takové polohy, v které můžete odolat silám zpětného nárazu. Když se učiní vhodná opatření, potom může obsluhující osoba překonat síly zpětného nárazu. Nikdy řetězovou pilu nepouštějte.
- **Vyvarujte se abnormálnímu držení těla a neřežte nad výškou svých ramen.** Tímto se vyvaruje nezáměrnému dotyku se špičkou kolejničky a umožní se lepší kontrola nad řetězovou pilou v neočekávaných situacích.
- Používejte vždy výrobcem předepsané **náhradní kolejničky a pilové řetězy.** Nesprávné náhradní kolejničky a pilové řetězy mohou vést k přetržení řetězu a/anebo ke zpětnému nárazu.
- Dodržujte instrukce výrobce ohledně ostření a údržby pilového řetězu. Příliš nízké omezovače hloubky zvyšují náchylnost ke zpětnému nárazu.

Další bezpečnostní pokyny

- Při běžící pile udržujte všechny části těla vzdáleně od řetězu pily. Před startem pily se přesvědčte o tom, že se řetěz pily ničeho nedotýká. Při práci s řetězovou pilou může jediný okamžik nepozornosti vést k tomu, že se řetězem pily zachytí oblečení anebo části těla.
- Noste ochranné brýle a ochranu sluchu. Doporučuje se další ochranná výstroj pro hlavu, ruce, nohy a chodidla. Vhodný ochranný oděv snižuje nebezpečí poranění skrze poletující třískový materiál a skrze náhodný dotyk s řetězem pily.
- Nepracujte s řetězovou pilou na stromě. Při provozu řetězové pily na stromě existuje nebezpečí poranění.
- Dbejte vždy na pevný postoj a používejte řetězovou pilu pouze tehdy, když stojíte na pevném, bezpečném a rovném podkladu. Kluzký podklad anebo nestabilní plochy k stání, jako například na žebříku, mohou vést ke ztrátě rovnováhy anebo ke ztrátě kontroly nad řetězovou pilou.
- Počítejte při řezání větve, která je vystavena pnutí s tím, že bude zpětně pružit. Když se pnutí ve vláknech dřeva uvolní, může napnutá větev trefit obsluhující osobu a/anebo vytrhnout řetězovou pilu z kontrolovaného stavu.
- Buďte obzvlášť opatrní při řezání podrostu a mladých stromů. Tento tenký materiál se může s řetězovou pilou

zaplést a uhodit Vás anebo Vás vyvést z rovnováhy.
- Noste řetězovou pilu za přední rukojeť ve vypnutém stavu, s řetězem odvráceným od Vašeho těla. Při transportu anebo ukládání řetězové pily, vždy na ni natáhněte ochranný kryt. Pečlivé zacházení s řetězovou pilou snižuje pravděpodobnost náhodného dotyku s běžícím řetězem pily.
- Při mazání, napínání řetězu a výměně příslušenství postupujte podle pokynů. Nesprávně napnutý nebo namazaný řetěz se může přetrhnout nebo zvýšit riziko zpětného rázu.
- Elektrické nářadí držte pouze na izolovaných místech pro uchycení, protože se řetěz může dostat do kontaktu se skrytými elektrickými vedeními anebo síťovým kabelem přístroje. Kontakt řetězu s vedením pod napětím může uvést kovové části přístroje pod napětí a způsobit úraz elektrickým proudem.
- Řežte pouze dřevo. Nepoužívejte řetězovou pilu pro práce, pro které není určena - příklad: nepoužívejte řetězovou pilu na řezání plastů, zdiva anebo stavebních materiálů, které nejsou ze dřeva. Používání řetězové pily pro práce, pro které není určena, může vést k nebezpečným situacím.
- Elektrické nářadí držte pouze na izolovaných místech pro uchycení, protože se řetěz může dostat do kontaktu se skrytými elektrickými vedeními anebo síťovým kabelem přístroje. Kontakt řetězu s vedením pod napětím může uvést kovové části přístroje pod napětí a způsobit úraz elektrickým proudem.
- Elektrické nářadí držte pouze na izolovaných místech pro uchycení, protože se řetěz může dostat do kontaktu se skrytými elektrickými vedeními anebo síťovým kabelem přístroje. Kontakt řetězu s vedením pod napětím může uvést kovové části přístroje pod napětí a způsobit úraz elektrickým proudem.

Správné zacházení s nabíjecím přístrojem pro akumulátory

- Tento přístroj mohou používat děti od 8 roků jakož i osoby se sníženými fyzickými, senzorickými anebo mentálními schopnostmi, anebo s nedostatkem zkušeností a vědomostí, pokud jsou pod dozorem anebo byli poučené o bezpečném používaní přístroje a rozumějí rizikům, které z toho vyplývají. Děti si s přístrojem nesmí hrát. Děti nesmí vykonávat čistění a údržbu bez dozoru.
- **Pro nabíjení akumulátoru používejte výlučně spolu dodaný nabíjecí přístroj.** Existuje nebezpečí požáru a exploze.
- **Zkontrolujte před každým použitím nabíjecí přístroj, kabel a zástrčku a nechte je opravovat kvalifikovaným odborným personálem a pouze s originálními náhradními díly. Nepoužívejte defektní nabíjecí přístroj a sami ho neotvírejte.** Tímto je zabezpečené to, že zůstane zachovaná bezpečnost nástroje.
- **Dbejte na to, aby síťové napětí souhlasilo s údajem na typovém štítku nabíjecího přístroje.** Existuje nebezpečí elektrického úderu.
- **Odpojte nabíjecí přístroj od sítě předtím, než se uzavřou anebo rozpojí spojení k akumulátoru/ elektrickému nástroji/ přístroji.** Tak zajistíte, že nedojde k poškození akumulátoru a nabíječky.
- **Udržujte nabíjecí přístroj čistý a vzdáleně od vlhkosti a deště. Nikdy nepoužívejte nabíjecí přístroj na**

volném prostranství. Skrz zašpinění a vniknutí vody, se zvyšuje riziko elektrického úderu.
- **Tento nabíjecí přístroj se smí provozovat pouze s příslušnými originálními akumulátory.** Nabíjení jiných akumulátorů může vést k poraněním a k nebezpečí požáru.
- **Vyvarujte se mechanickým poškozením nabíjecího přístroje.** Tyto mohou vést k vnitřním krátkým spojením.
- **Nabíjecí přístroj se nesmí provozovat na hořlavém podkladu (např. papír, textilie).** Existuje nebezpečí požáru kvůli zahřívání, které se vytváří při nabíjení.
- Je-li přípojné vedení tohoto nástroje poškozené, musí být skrze výrobce anebo jeho servisní službu zákazníkům anebo podobně kvalifikovanou osobou nahrazené, aby se vyvarovalo ohrožením.
- Nenechávejte baterii dobíjet průběžně. Neustálé dobíjení nízkých kapacit může poškodit články baterie.

Zbývající rizika

I když toto elektrické nářadí obsluhujete v souladu s předpisy, stále existují zbývající rizika. V souvislosti s technologií a konstrukcí tohoto elektrického nářadí se mohou vyskytovat následující rizika:

a) zranění pořezáním
b) poškození sluchu, pokud není nasazena vhodná ochrana sluchu.
c) poškození zdraví plynoucí z vibrací ruky a paže, pokud se přístroj používá delší dobu nebo není náležitě veden a udržován.

Všeobecný popis

! Obrázky týkající se ovládání přístroje najdete na straně 2-5.

Objem dodávky

Vybalte nástroj a zkontrolujte, je-li kompletní:

- Akumulátorový teleskopický odvětvovač pro práci ve výškách
- řetěz pily
- meč
- Schwertschutzhülle
- Nářaďový klíč
- Ramenní pás
- 2 x Akumulátor
- Nabíječka
- Návod k obsluze

Popis funkcí

Přístroj je vybaven nástavcem pro řezání řetězem (s vodicí lištou a pilovým řetězem) Obsluha se provádí pomocí spínače/vypínače na ovládací rukojeti. Rotující řetěz pily je veden přes meč (vodicí kolejnice) Z důvodu ochrany uživatele možno přístroj provozovat jen se stlačeným bezpečnostním spínačem.
Funkci obslužných částí si prosíme přečtěte v dalším popisu.

Přehled

A

Přístroj:
1 řetěz pily
2 meč (vodicí kolejnice)
3 Upínací šroub řetězu (není viditelný)
4 ozubený doraz
5 upevňovací šroub meče
6 kryt řetězového kola
7 Řezná hlava
8 Aretační tlačítko
9 Stavěcí šroub pro nastavení délky
10 Teleskopická násada
11 Rychlouzávěr (pro teleskopickou násadu)

12 Nářaďový klíč
13 Držadlo přístroje
14 Měkká rukojeť
15 Nosné oko pro ramenní popruh
16 Akumulátor
17 Tlačítko pro ukazatel stavu nabití
18 Ukazatel stavu nabití akumulátoru (LED)
19 Tlačítka pro uvolnění akumulátoru
20 Bezpečnostní spínač
21 Zapínač/ vypínač
22 Rukojeť
23 Větrací otvory
24 víčko olejové nádrže
25 průhled na hladinu oleje

B

Příslušenství:
26 Ochranný kryt vodicí lišty
27 lahvička se speciálním řetězovým olejem 60 ml
12 Nářaďový klíč
16 Akumulátor
28 Ramenní pás
29 Nabíječka
30 Indikace nabíjení (LED)

Proces nabíjení

Akumulátor nabíjejte jen v suchých prostorech.
Před připojením nabíječky musí být vnější plocha akumulátoru čistá a suchá.
Hrozí nebezpečí poranění elektrickým proudem.

Nabíjejte jen přiloženou nabíječkou. Dbejte, aby nebyl přístroj bez přerušení nabíjen déle než 3-5 hodin. Mohlo by dojít k poškození akumulátoru i přístroje a při delší době nabíjení je spotřebováno zbytečně moc energie. V případě přebití zaniká nárok na záruku.

- Zařízení musí být napájeno pouze napětím SELV dle označení na zařízení.
- Před prvním použitím nabijte akumulátor. Akumulátor nesmí být několikrát za sebou krátce nabíjen.
- Výrazně kratší doba i přes nabití akumulátoru signalizuje, že je akumulátor opotřebovaný a musí být vyměněn. Používejte jen originální náhradní akumulátor, který si můžete obstarat prostřednictvím zákaznického servisu.
- V každém případě dodržujte platné bezpečnostní pokyny i ustanovení a pokyny k ochraně životního prostředí.
- Do záruky nespadají závady vyplývající z neodborné manipulace.

Vložení/Vyjmutí akumulátoru

C

1. Pro vložení akumulátoru (16) vsunujte akumulátor po vodicí kolejnici do přístroje. Akumulátor slyšitelně zacvakne.
2. Pro vyjmutí akumulátoru (16) z přístroje stiskněte tlačítko pro odblokování (19) na akumulátoru a akumulátor vytáhněte.

Ověření stavu nabití akumulátoru

Ukazatel stavu nabití (18) signalizuje stav nabití akumulátoru (16).

D

1. Stiskněte tlačítko (17) na akumulátoru (16).
   Stav nabití akumulátoru se zobrazí rozsvícením odpovídajících LED světel ukazatele stavu nabití (18).
2. Nabíjejte akumulátor, když poslední LED světlo ukazatele stavu nabití (18) změní svou barvu ze zelené na červenou.

CZ

Nabíjení akumulátoru

Čerstvě vybitý akumulátor (16) nechte cca 15 min. vychladnout, než jej vložíte do nabíječky (29).

LED světla:

- Kontrolní indikátor (30) nabíječky (29)
  - svítí před zahájením nabíjení a během samotného nabíjení červeně.
  - svítí zeleně po dokončení nabíjení nebo v případě, že akumulátor nelze nabít.
- LED světlo na ukazateli stavu nabití (B 30) akumulátoru (16) bliká červeně, když do nabíječky (29) vložíte horký akumulátor.

E

1. Popřípadě vyjměte akumulátor (16) z přístroje.
2. Zasuňte akumulátor (16) do nabíječky (29). Slyšitelně zaklapne.
3. Nabíječku (29) zapojte do síťové zásuvky.
4. Po úspěšném dokončení nabíjení odpojte nabíječku (29) od sítě.
5. Stiskněte uvolňovací tlačítka (19) na akumulátoru (16) a vyjměte akumulátor z nabíječky (29).

- Podstatně kratší doba provozu navzdory nabití indikuje, že je akumulátor opotřebovaný a je nutno jej vyměnit. Používejte pouze originální náhradní akupack, který můžete sehnat u zákaznického servisu.
- V každém případě dodržujte příslušné platné bezpečnostní pokyny a ustanovení a pokyny pro ochranu životního prostředí.

Návod k montáži

Před jakoukoliv prací na přístroji vypněte přístroj a vytáhněte akumulátor z přístroje

Pokud nejsou trubky přístroje do sebe zasunuté a správně zašroubované, přístroj není možné zapnout. Bezpečnostní spínač zabraňuje provozu!

Používejte pouze originální díly.

F

Montáž přístroje

1. Propojte konec hexagonální hliníkové trubky teleskopické násady (10) s koncem násady pod závitořeznou hlavou (7) až na doraz. Při propojení dbejte na to, aby nos (10a) hexagonální hliníkové trubky dosedl do drážky (7a) na konci násady (viz malý obrázek).
2. Připevněte oba díly pomocí závitové dutiny (9).

Montáž pilového řetězu a vodicí lišty

Před jakoukoliv prací na přístroji vypněte přístroj a vytáhněte akumulátor z přístroje

G

1. Uvolněte upevňovací šroub vodicí lišty (5) a sejměte kryt řetězového kola (6) (viz malý obrázek).
2. Natáhněte pilový řetěz (1) do smyčky tak, aby zkosené řezné hrany článků řetězu byly vytočeny ve směru otáčení hodinových ručiček.
3. Založte pilový řetěz (1) do drážky na vodicí liště.

H

4 Otočte upínací šroub řetězu (3) na krytu řetězového kola (6) doleva, aby se upínací kolík řetězu (33)

nacházel u zarážky.
5. Při montáži přidržujte vodicí lištu (2) vychýlenou pod úhlem asi 45 stupňů směrem nahoru a pilový řetěz (1) navlékněte kolem řetězového kola (34).
6. Položte vodicí lištu (2) tak, aby otvor (31) ve vodicí liště (1) lícoval s upínacím kolíkem řetězu (33).
7. Namontujte kryt řetězového kola (6) pomocí upevňovacího šroubu vodicí lišty (5).
8. Utáhněte upevňovací šrouby lišty (5) pouze lehkým tlakem ruky, protože pilový řetěz (1) je třeba ještě napnout.

Dbejte na správnou polohu upínacího kolíku řetězu (33) v otvoru (31) na liště (2). Upínací kolík řetězu musí zcela zapadnout do otvoru.

J Napnutí pilového řetězu

Před jakoukoliv prací na přístroji vypněte přístroj a vytáhněte akumulátor z přístroje

Napnutí pilového řetězu (1) je důležité pro vaši bezpečnost a funkci vyvětvovací pily. Správně napnutý pilový řetěz zvyšuje životnost vašeho přístroje.

Před každým použitím vyvětvovací pily zkontrolujte napětí řetězu.

J

- Pilový řetěz (1) je správně napnutý, když ho lze táhnout bez prověšení rukou (noste ochranné rukavice) kolem řezací lišty (2).
- Při tažení kolem pilového řetězu (1) s tažnou silou 9 N (cca 1 kg) by vzdálenost mezi pilovým řetězem a řezací lištou (2) neměla být nikdy větší než 2 mm.

1. Držte meč pevně za špici. Pro napnutí pily otáčejte napínací šroub řetězu (3) **ve směru hodinových ručiček**. Pro uvolnění napnutí otáčejte napínací šroub řetězu **proti směru hodinových ručiček**.
2. Upevňovací šroub meče (5) pevně utáhněte.

U nových pilových řetězů (1) musíte napnutí řetězu po krátké době provozu ještě jednou seřídit.

Mazání řetězu

Před doplněním mazacího řetězového oleje vždy přístroj vypněte a nechte motor vychladnout. Při přetečení mazacího řetězového oleje hrozí riziko požáru.

Vodicí lišta (A 2) a pilový řetěz (A 1) nesmí nikdy zůstat bez mazacího řetězového oleje. Nebude-li tento pokyn respektovat, hrozí zvýšené opotřebení vodicí lišty a pilového řetězu.



Nádrž vydrží na cca 15 min nepřerušovaného provozu. Stav oleje zkontrolujte včas.

Přístroj je vybaven olejovou automatikou. Jakmile motor běží, přitéká řetězový bio-olej k liště (A 2).
Před započetím práce zkontrolujte olejovou automatiku (viz část „Obsluha“).

K Doplnění biologické řetězového oleje:

- Pravidelně kontrolujte stav oleje pomocí nahlížejícího otvoru na olejové nádržce (25) a biologický řetězový olej včas doplňte.
- Používejte biologický řetězový olej s

obsahem přísad ke snižování tření a opotřebení. Olej lze objednat v našem servisním centru.
- Nemáte-li k dispozici biologický řetězový olej, použijte řetězový olej s nízkým podílem adhezivních přísad.

1. Odšroubujte víčko olejové nádrže (24) a doplňte do nádrže biologický řetězový olej.
2. Případný rozlitý biologický řetězový olej setřete a víčko olejové nádrže (24) opět uzavřete.

Upozorňujeme, že z pily může vytékat olej.

Obsluha

Při práci s přístrojem noste vhodné oblečení pracovní rukavice.
Před každým použitím se přesvědčte o funkčnosti přístroje. Zapínač / vypínač a ani bezpečnostní vypínač nesmí být zaaretován. Po uvolnění vypínače musíte motor vypnout. V případě poškození některého vypínače se s přístrojem nesmí dále pracovat. Dbejte na to, aby napětí sítě odpovídalo údajům na typovém štítku přístroje.

Dodržujte pokyny k ochraně proti hluku a místní předpisy.

Upevnění ramenního popruhu

L
1. Hák karabinky ramenního popruhu (28) upevněte na závěsném oku (15) na teleskopické rukojeti přístroje.
2. Délku popruhu nastavte tak, aby se závěsné oko (15) nacházelo ve výšce beder.
3. Výšku závěsného oka (15) na teleskopické rukojeti můžete dodatečně nastavit po uvolnění inbusového šroubu (15a).

Upravte teleskopickou násadu

Teleskopickou násadu (10) lze plynule upravovat pomocí rychlouzávěru (11).

M
1. Sklopte páku (11a) dopředu podle obrázku a změňte délku násady posunem a tažením.
2. Opět sklopte páku (11a) zpět a její pomocí upevněte požadovanou pracovní délku teleskopické násady (10).
3. Když se páka (11a) uvolní, utáhněte Allenův šroub (11b) pomocí nářaďového klíče (12).

Nastavení úhlu střihací hlavy

Ke stříhání i šikmých okrajů nebo horní strany živého plotu můžete střihací hlavu natočit do 5 poloh.

N Stiskněte aretační tlačítko (8) a současně otáčejte střihací hlavou (7). Po uvolnění aretačního tlačítka zaskočí do požadované polohy.

Zapnutí a vypnutí

Dbejte na bezpečný postoj a držte přístroj pevně oběma rukama a s odstupem od Vašeho těla. Před zapnutím dbejte na to, aby se přístroj nedotýkal žádných předmětů.

1. Stiskněte bezpečnostní spínač (A 20) a zapněte přístroj pomocí spínače ZAP./VYP.(A 21) Uzamykatelná poloha nepřetržitého provozu není z bezpečnost-

ních důvodů možná.
2. Po uvolnění spínače ZAP./VYP.(A 21) se přístroj opět vypne

Kontrola olejové automatiky

Před započetím práce zkontrolujte stav oleje a olejovou automatiku.
1. Přístroj zapněte a přidržte jej nad světlým povrchem. Přístroj se nesmí dotýkat země.
2. Objeví-li se olejová skvrna, funguje přístroj bezvadně.
3. Jestliže se žádná olejová skvrna neobjeví, vyčistěte výstupní olejový kanál (G 32) nebo nechte přístroj opravit v našem zákaznickém servisu.
4. Při čištění vytřete zbytky z výstupního olejového kanálu (G 32) štětečkem nebo hadříkem.

O Práce s přístrojem

- Udržujte přístroj, řezací soupravu a ochranný kryt vodicí lišty v dobrém stavu použití, abyste zamezili poranění.
- Upadne-li přístroj na zem, zkontrolujte, zda nedošlo k významným škodám či závadám.
- Respektujte předepsaný pracovní úhel 60°±10° nutný k zajištění bezpečné práce.
- Nepoužívejte přístroj při práci na žebříku nebo na nestabilním místě.
- Nenechte se zlákat k provedení neuváženého řezu. Mohli byste ohrozit sami sebe nebo ostatní osoby.
- Děti musí být pod dohledem, aby se zajistilo, že si nebudou hrát s přístrojem.
- Svou pracovním polohu pravidelně obměňujte. Dlouhodobé používání zařízení může vést k poruchám prokrvení rukou, vyvolaných vibracemi. Dobu používání můžete však prodloužit nošením vhodných ochranných rukavic nebo pravidelnými přestávkami. Upozorňujeme však, že osobní náchylnost ke špatnému prokrvení, nízké vnější teploty nebo vysoké síly záběru při práci sníží dobu použití.

Přeprava

- Při přepravě používejte ochranný kryt vodicí lišty (B 26).
- Dbejte na to, aby se přístroj při přenášení nezapnul.

Techniky řezání

Zásadně vždy věnujte pozornost nebezpečí způsobenému zpětně šlehajícími větvemi.

Odříznutí malé větve

Směr řezu veďte u malých větví (Ø 0-8 cm) odshora dolů, viz obrázek vedle.
Upozorňujeme, že větev se může předčasně zlomit v případě, že správně neodhadnete její velikost a hmotnost.
Vždy věnujte pozornost odpadávajícímu odřezanému větvoví. Údržba a čištění

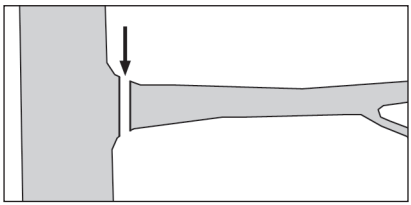

Odřezání větších větví

U větších větví (Ø 8-20 cm) proveďte nejdříve odlehčovací řez
(viz řez a).
Tento řez je proveden směrem odspoda.
Ve spodní třetině větev nařízněte.
Vlastní odříznutí větve (viz řez b) pak opě-

tovně proveďte směrem odshora dolů, přičemž tento řez co možná nejkratší přímkou propojte s prvním řezem.

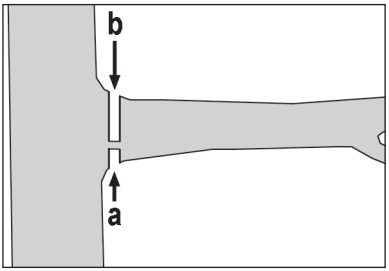

Odříznutí po kouscích

Velké, resp. dlouhé větve doporučujeme odřezávat po kouscích (viz řez a, b, c). Jen tak můžete bezpečně ovlivnit místo dopadu odřezaných kusů.
Již odřezané kusy odkliďte na zemi z pracovního prostoru.

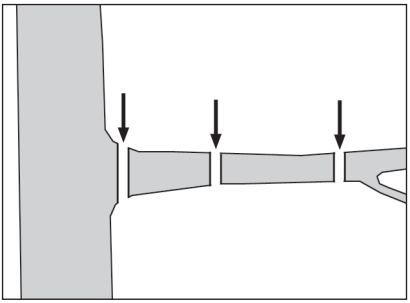

Údržba a čištění

Opravářské a údržbářské práce, které v tomto návodu nejsou popsány, přenechejte některému námi autorizovanému servisnímu středisku. Používejte jen originální díly.

Před jakoukoliv prací na přístroji vypněte přístroj a vytáhněte akumulátor z přístroje

Při manipulaci s noži používejte ochranné rukavice.

Reinigung

Nepoužívejte žádné čistící prostředky a rozpouštědla. Přístroj se tím může neopravitelně poškodit. Chemické látky mohou napadnout plastové části přístroje.

- Větrací štěrbiny (A 23) a kryt motoru (střihací hlava) (A 23) udržujte v čistotě. Na to použijte vlhký šátek, anebo nějaký kartáč. Na přístroj se nesmí stříkat voda a přístroj se ani nesmí klást do vody.
- Po každém použití vyčistěte řetěz pily. K tomuto účelu použijte štětec anebo smeták. K čištění řetězu nepoužívejte kapaliny. Po vyčištění řetěz lehce naolejujte řetězovým olejem.

Intervaly údržby

Provádějte pravidelně údržbářské práce uvedené v následující tabulce. Pravidelnou údržbou Vaší řetězové pily se prodlouží její životnost. Navíc docílíte optimálních řezných výkonů a zamezite nehody.

- Zkontrolujte celistvost a správné osazení všech krytů a ochranných zařízení. V případě potřeby je vyměňte.

Tabulka intervalů údržby

Část přístroje	Akce	Před každým použitím	Po každém použití
Kompletní stroj	Zkontrolujte stav, poškozené díly v případě potřeby vyměňte	✓	
Přístupné šrouby a matice	dotáhněte	✓	
Řetězové kolo	Zkontrolujte, v případě potřeby vyměňte	✓	
Pilový řetěz	Zkontrolujte, v případě potřeby dobruste nebo vyměňte	✓	
Řezací lišta	kontrola, otočení, vyčištění, naolejování	✓	✓

Naostření řezacích zubů

Naostření řezacích zubů přenechejte odborníkovi nebo postupujte podle návodu vašeho přístroje na ostření pilových řetězů. K naostření pilového řetězu je zapotřebí trochu cviku. V případě pochybností pilový řetěz raději vyměňte.

Výměna pilového řetězu

Nový pilový řetěz nikdy nepřipevňujte k opotřebovanému ozubení nebo k poškozenému nebo opotřebovanému meči.

1. Přístroj vypněte a vytáhněte síťovou zástrčku.
2. Povolte upevňovací šroub meče (A 5) a sejměte kryt řetězového kola (A 6).
3. Sejměte starý pilový řetěz (A 1).

Montáž a napnutí nového pilového řetězu jsou popsány v kapitole „Montáž“.

Údržba meče

Meč je třeba každých 8-10 pracovních hodin otáčet, aby bylo zaručeno rovnoměrné opotřebení (viz k tomu kapitola „Uvedení do provozu“).

1. Přístroj vypněte a vytáhněte síťovou zástrčku.
2. Sejměte kryt řetězového kola (6), pilový řetěz (1) a meč (2) (viz obrázek A).
3. Zkontrolujte meč (2), jestli nevykazuje známky opotřebení. Odstraňte otřepy a vyrovnejte vodicí plochy pomocí plochého pilníku.

G 4. Očistěte olejové otvory (31,32) pro zaručení bezporuchového, automatického olejování pilového řetězu během provozu.

5. Namontujte meč, pilový řetěz a kryt řetězového kola a pilový řetěz opět napněte (viz kapitola „Montáž“).

Při optimálním stavu olejových otvorů pilový řetěz několik sekund po spuštění pily automaticky odstříkne trochu oleje.

Uložení

- Přístroj před uložením vyčistěte.

- Přístroj uchovávejte na suchém místě chráněném proti prachu, a mimo dosah dětí.
- Umístěte ochranný kryt řezací lišty.
- Nevystavujte přístroj po delší dobu přímému slunečnímu záření.
- Akumulátor skladujte jen tehdy, je-li částečně nabitý. Stav nabití by měl během delší doby skladování činit 40-60%.
- Během delší fáze skladování musíte každé 3 měsíce zkontrolovat stav nabití akumulátoru a v případě potřeby jej dobít.
- Akumulátor skladujte mezi 10°C až 25°C. Během skladování zabraňte extrémnímu chladu nebo teplu, aby nedošlo ke snížení výkonu akumulátoru

Technické údaje

Napětí ..... 18 V ⎓ 1,5 A
Maximální otáčky vřetene ..... 2500 min^{-1}
Třída ochrany III
Druh ochrany IPX0
Rychlost řetězu v_0 ..... max. 5 m/s
Hmotnost (bez Akumulátor + Nabíječka) ..... ca. 4,0 kg
Obsah olejové nádrže ..... 70 cm^3
Řezací lišta ..... 8“ Oregon 080NDEA318
Řetěz ..... Oregon 91P033X
Rozteč řetězu ..... 3/8“ (9,5 mm)
Počet hnacích článků řetězu 33
Tloušťka řetězu ..... 1,3 mm
Zoubkování řetězového kola 6
Délka řezu ..... ca. 20 cm
Hladina akustického tlaku (L_{pA}) ..... 85,7 dB(A); K_{pA}=3,0 dB(A)
Úroveň akustického výkonu (L_{WA})
měřená ..... 95,8 dB(A); K_{wA}=3,0 dB(A)
zaručená ..... 100 dB(A)
Vibrace na rukojeti (a_h) ..... < 2,5 m/s^2; K = 1,5 m/s^2

Akumulátor (Li-Ion) ...MOCA-V18-1.5Ah
Jmenovité napětí ..... 18 V⎓
Kapacita ..... 1,5 Ah
Doba nabíjení ..... cca 3-5 h

Nabíječka DKYC2200400G
Vstupní napětí/
Input ..... 100-240 V~, 50-60 Hz, 0,3 A
Výstupní napětí/Output ..... 22 V ⎓ 0,4 A
Třída ochrany ..... ⧈ II
Druh ochrany IPX0

Uvedená hodnota emisí vibrací byla změřena podle normovaného zkušebního postupu a může se použít ke srovnání jednoho elektrického nářadí s jiným. Uvedená hodnota emisí vibrací se může použít také k odhadnutí přerušení funkce.

Výstraha: Hodnota emisí vibrací se může během skutečného používání elektrického nářadí lišit od uvedené hodnoty, v závislosti na způsobu, kterým se elektrické nářadí používá. Existuje nutnost stanovit bezpečnostní opatření pro ochranu obsluhy, spočívající v odhadnutí přerušení funkce za podmínek skutečného používání (přitom je řeba zohlednit všechny podíly provozního cyklu, například doby, v nichž je elektrické nářadí vypnuté, a doby, v nichž je sice zapnuté, ale běží bez zatížení).

Technické a optické změny mohou být během dalšího vývoje změněny bez oznámení předem. Všechny rozměry, pokyny a údaje této příručky jsou proto bez záruky. Právní nároky, které mohou být vzneseny na základě této příručky, nemohou být uplatněny.

Likvidace a ochrana životního prostředí

Vyjměte akumulátor z nástroje a přiveďte nástroj, akumulátor, příslušenství a obal k recyklaci odpovídající životnímu prostředí.



Přístroje nepatří do domovního odpadu.



Nevyhazujte akumulátory do domácího odpadu, do ohně (nebezpečí exploze) anebo do vody. Poškozené akumulátory mohou škodit životnímu prostředí a Vašemu zdraví, když uniknou jedovaté páry anebo tekutiny.

- Přístroj odevzdejte do střediska recyklace odpadů.
- Akumulátory zlikvidujte ve vybitém stavu. Pro ochranu před zkratem doporučujeme zakrýt póly lepenkou. Neotvírejte akumulátor.
- Zlikvidujte akumulátory podle místních předpisů. Odevzdejte akumulátory ve sběrně pro staré baterie, kde se přivedou k recyklaci s ohledem na životní prostředí. Zeptejte se ohledně tohoto svého místního likvidátora odpadů anebo v našem servisním středisku.
- Likvidaci vašich zaslaných poškozených přístrojů provádíme bezplatně.
- Posekaný materiál uložte na kompost, neodhazujte jej do popelnice.

Záruka

Na tento přístroj poskytujeme 24 měsíční záruku. Pro užívání k podnikatelským účelům a pro vyměňovací zařízení platí podle zákonných ustanovení zkrácená záruka dvanáct měsíců.
Poruchy, které spadají pod přiro-zené opotřebení, přetížení anebo nesprávnou obsluhu, jsou ze záruky vyloučeny. Určité součásti podléhají normálnímu opotřebení a jsou ze záruky rovněž vyloučeny. K tomu patří zejména: Řetěz pily, vodící lišta, řetězové kolo a uhlíky kartáčků, pokud příčiny poruchy nelze odvodit ze závad materiálů. Rovněž vyloučeny ze záruky jsou veškeré škody stroje, řetězu pily a vodící kolejnice, které byly způsobeny nedostatečným mazáním. Předpokladem pro záruční úkony je, že byly dodrženy v návodu uvedené intervaly údržby, a že byly splněny pokyny pro čištění, údržbu a opravy. Škody, které vznikly následkem materiálových chyb anebo chyb výrobce, budou dstraněny bezplatně náhradní dodáv-kou anebo opravou. Předpokladem je, že přístroj je vrácen obchodníkovi nedemon-tovaný s dokladem o koupí a o záruce. V případě pokusů o opravu anebo demontáž, po případě otevření skříně motoru nepovo-lanými osobami zaniká záruka. Předpokladem je, aby byl přístroj prodejci vrácen nerozložený a s dokladem o koupi a záruce.

Opravy Služby

Opravy, na které se nevztahuje záruka, můžete nechat provést po kalkulaci provedené v našem Service-Center. Rádi vám zde připravíme předběžný rozpočet nákladů. Můžeme pracovat pouze na přístrojích, které jsou dostatečně zabalené a u nichž bylo při zaslání zaplaceno poštovné. Přepravní riziko nese odesílatel.
Pozor: Prosím nezasílejte v žádném případě vadné přístroje s naplněnou olejovou nádrží. Bezpodmínečně nádrž vyprázdněte. Případné věcné škody (vyteklý olej, je-li přístroj polo-žen na boku anebo svisle!) anebo škody následkem požáru během dopravy jdou k tíži odesílatele.
V případě reklamace anebo servisu zašlete váš přístroj prosím vyčištěný a s popisem závady na naši servisní adresu.
Přístroje, zaslané nevyplaceně – jako neskladné zboží, expres anebo jiným druhem zvláštní přepravy – nebudou přijaty.
Odklízení vaších přístrojů provedeme bezplatně.

CZ

Náhradní díly/Příslušenství

Náhradní díly a příslušenství obdržíte na stránkách www.grizzly-service.eu

Pokud nemáte internet, tak prosím zavolejte na servisní středisko (viz „Grizzly Sercice-Center“). Ujistěte se, že budete mít po ruce níže uvedená čísla objednávky.

Pol. Návod k obsluze	Pol. Rozvinuté náčrtky	Označení	Č. artiklu.
Teleskop-Hochentaster			
	set6	řetězový pastorek	9110 3920
A 6	set7	kryt řetězového kola	9110 3921
	set8	olejové čerpadlo	9110 3922
A 24	set9	víčko nádrže	9110 3923
	set10	nádrž	9110 3924
B 26	Nr. 48	Ochranný kryt vodicí lišty	9110 3925
A 2	Nr. 85	meč	9110 3926
A 1	Nr. 86	řetěz pily	3009 1332
A 12	30	Nářaďový klíč	9110 3801
A 20	set4	Bezpečnostní spínač	9110 3804
A 21	set3	Zapínač/ vypínač	9110 3803
B 28	26	Ramenní pás	9110 3800
A 16	set2	Akumulátor	9109 9411
B 29	set1	Nabíječka EU	9109 9412

Detekce poruch

Problém	Možná příčina	Odstranění chyby
Přístroj nestartuje	Chybí napětí	Překontrolovat kabel, vedení, zástrčku a pojistky; příp. oprava odborníkem
	Defekt zapínače / vypínače (A 16)	nutná oprava v servisním středisku
	Opotřebeny uhlíkové kartáčky	
	Defekt motoru	
Přístroj pracuje přerušovaně	Uvolněný vnitřní kontakt	nutná oprava v servisním středisku
	Defekt zapínače / vypínače (A 21)	
Teleskopickou násadu (A 10) nelze aretovat	Allenův šroub na rychlouzávěru (A 11) volně	Utáhněte Allenův šroub
Špatný řezací výkon	Pilový řetěz je špatně namontovaný	Správně namontujte pilový řetěz
	Pilový řetěz je tupý	Řezací zuby naostřete nebo natáhněte nový řetěz
	Napětí řetězu je nedostatečné	Zkontrolujte napětí řetězu
Pila běží těžce, řetěz odskakuje	Napětí řetězu je nedostatečné	Zkontrolujte napětí řetězu
Řetěz se zahřívá, při řezání se vytváří kouř, zbarvení řezací lišty	Příliš málo řetězového oleje	Zkontrolujte stav oleje, případně doplňte řetězový olej, zkontrolujte automatiku a případně vyčistěte odtokový kanál oleje nebo pověřte zákaznický servis provedením opravy

LT

Turinys

Naudojimas pagal paskirtį 135
Saugos nurodymai 135
Paveikslėliai / simboliai 135
Bendrieji saugos nurodymai..... 136
Bendrieji saugos nurodymai dėl darbo su elektriniais įrankiais 136
Apsaugos nuo atatrankos priemonės 139
Papildoma saugos informacija 140
Tinkamas elgesys su akumuliatorių krovikliu 141
Liekamoji rizika 141
Bendrasis aprašymas 141
Pristatomas komplektas..... 141
Veikimo aprašymas..... 142
Apžvalga 142
Įkrovimo procesas..... 142
Akumuliatoriaus įdėjimas / išėmimas .143
Akumuliatoriaus įkrovimo lygio tikrinimas 143
Akumuliatoriaus įkrovimas 143
Išeikvoti akumuliatoriai..... 143
Montavimas..... 144
Pjūklo grandinės ir geležtės surinkimas 144
Pjūklo grandinės tempimas..... 144
Grandinės sutepimas 145
Eksploatavimo pradžia..... 145
Pečių diržo tvirtinimas / nustatymas146
Teleskopinio koto reguliavimas 146
Pjūklo galvutės palenkimas..... 146
Įjungimas ir išjungimas..... 146
Automatinės tepimo sistemos patikrinimas 146
Darbas su prietaisu 146
Gabenimas 147
Pjovimo metodai..... 147
Stambių šakų pjovimas..... 147
Techninė priežiūra ir valymas 148
Valymas 148
Techninės priežiūros intervalai..... 148
Techninės priežiūros intervalų lentelė 148
Pjovimo dantukų galandimas..... 149
Pjūklo grandinės keitimas 149
Geležtės techninė priežiūra 149
Laikymas 149
Techniniai duomenys 150
Utilizavimas / aplinkos apsauga..... 151
Garantija..... 151
Remonto tarnyba..... 151
Atsarginės dalys/Priedai..... 152
Klaidų paieška 153
Vertimas iš originalių EB atitikties deklaracija..... 180
Trimatis vaizdas 181
Grizzly Service-Center 183

Prieš pradėdami eksploatuoti pirmą kartą atidžiai perskaitykite šią eksploatavimo instrukciją. Saugokite šią instrukciją ir prireikus perduokite kitam naudotojui, kad būtų galima bet kada pasinaudoti instrukcijoje esančia informacija.

Naudojimas pagal paskirtį

Prietaisas skirtas medžių ir krūmų genėjimo darbams.
Jis nėra skirtas ilgai trunkantiems pjovimo, taip pat medžių kirtimo ir medžiagų, pvz., mūro, plastiko ar maisto produktų, pjaustymo darbams.
Griežtai draudžiama naudoti ne pagal šioje instrukcijoje nurodytą paskirtį, nes antraip prietaisui gali būti padaryta žalos ir kilti didelis pavojus naudotojui. Šis prietaisas nepritaikytas naudoti komerciniais tikslais. Naudojant komerciniais tikslais netenkama teisės į garantiją.
Prietaisą gali naudoti tik suaugusieji. 16 metų neturintys jaunuoliai prietaisą gali naudoti tik prižiūrimi suaugusiųjų. Gamintojas neatsako už žalą, atsiradusią dėl naudojimo ne pagal paskirtį arba netinkamo valdymo.

Saugos nurodymai

Šiame skyriuje pateikiami pagrindiniai saugos potvarkiai, kurių reikia laikytis dirbant su prietaisu.

Akumuliatorinė teleskopinė aukštapjovė yra pavojingas įrankis, kuris dėl netaisyklingo arba neatsargaus naudojimo gali tapti sunkių sužalojimų ar net mirties priežastimi. Dėl to, siekiant užtikrinti jūsų ir greta esančių žmonių saugumą, visada laikykitės šių saugos nurodymų ir, jei abejojate, kreipkitės į specialistą patarimo.

Paveikslėliai / simboliai

Paveikslėliai ant prietaiso



1 Dėmesio!
2 Perskaityti naudojimo instrukciją!
3 Saugokite mašiną nuo lietaus. Įrenginys turi būti sausas; drėgnoje aplinkoje jo naudoti negalima.
4 Gresia pavojus susižeisti sviedžiamomis dalimis ir krentančiais daiktais. Ypač pjaunant aukštyje virš galvos.
5 Pasirūpinkite, kad aplinkui stovintys asmenys būtų atokiau nuo pavojingos zonos.
6 Prieš atlikdami prietaiso techninę priežiūrą, išimkite akumuliatorių iš prietaiso.
7 Pavojus gyvybei dėl elektros smūgio! Nuo elektros tiekimo linijų laikykitės ne mažesnio nei 10 m atstumo.
8-10 Dėvėkite apsauginius akinius arba veido apsaugą, apsauginį šalmą ir klausos apsaugą.
11 Mūvėkite atsparias įpjovimams pirštines.
12 Avėkite apsauginius batus su neslystančiais padais.



Elektros prietaisų negalima išmesti kartu su buitinėmis atliekomis



Garso galios lygio Lwa nurodymas dB



Pripildyto bakelio pakanka maždaug 15 nuolatinio darbo minučių.

LT

Simboliai ant akumuliatoriaus



Nemeskite akumuliatoriaus į buitines atliekas, ugnį arba vandenį.



Nepalikite akumuliatoriaus ilgą laiką stipriuose saulės spinduliuose ir nedėkite ant radiatorių (maks. 45°C).



Priduokite akumuliatorius į naudotų baterijų surinkimo punktą, iš kurio jie bus perduoti aplinkai tinkamam perdirbimui.

Simboliai ant kroviklio:



Dėmesio!



Perskaityti naudojimo instrukciją.



Kroviklis tinkamas naudoti tik patalpose.



Įrenginio saugiklis



Apsaugos klasė II



Elektros prietaisų negalima išmesti kartu su buitinėmis atliekomis

Instrukcijoje naudojami simboliai



Pavojaus ženklas su duomenimis, kaip išvengti žalos žmonėms ir materialiniam turtui



Privalomasis ženklas (vietoje ženklo su šauktuku pateiktas reikalavimas) su duomenimis, kaip išvengti žalos materialiniam turtui



Informacinis ženklas, kuriame pateikiama informacijos, kaip geriau naudoti prietaisą.

Bendrieji saugos nurodymai



Prieš pradėdami dirbti su įrenginiu, gerai susipažinkite su visomis valdymo dalimis. Išbandykite įrenginį ir paprašykite, kad apie funkciją, veikimo būdą ir darbo techniką Jums paaiškintų patyręs naudotojas arba specialistas. Įsitikinkite, kad, iškilus būtinybei, įrenginį galėsite iškart išjungti. Netinkamai naudojant įrenginį, galima sunkiai susižeisti.



Įvykus nelaimingam atsitikimui arba sutrikimui eksploatavimo metu, įrenginį nedelsdami išjunkite ir ištraukite tinklo kištuką. Tinkamai pasirūpinkite pažeidimais arba kreipkitės į gydytoją. Norėdami pašalinti sutrikimus, perskaitykite skyrių „Klaidų paieška“ arba susisiekite su mūsų techninės priežiūros centru.

Bendrieji saugos nurodymai dėl darbo su elektriniais įrankiais



ĮSPĖJIMAS! PERSKAITYKITE VISUS SAUGOS NURODYMUS IR INSTRUKCIJAS. Nesilaikant saugos nurodymų ir instrukcijų kyla pavojus patirti elektros smūgį, gali kilti gaisras ir (arba) pavojus sunkiai susižaloti.

Išsaugokite saugos nurodymus ir instrukcijas ateičiai.

Saugos nurodymuose naudojama sąvoka „Elektrinis įrankis“ galioja į elektros tinklą jungiamiems elektriniams įrankiams (su maitinimo laidu) ir akumuliatoriniams elektriniams įrankiams (be maitinimo laido).

Darbo sauga:

- **Palaikykite savo darbo zonoje švarą ir pasirūpinkite geru jos apšvietimu.** Netvarkingose arba neapšviestose darbo zonose gali įvykti nelaimingų atsitikimų.
- **Nedirbkite su elektriniu įrankiu potencialiai sprogioje aplinkoje, kurioje yra degių skysčių, dujų arba dulkių.** Elektriniai įrankiai kibirkščiuoja, todėl gali užsidegti dulkės arba garai.
- **Naudojant elektrinį įrankį, vaikai ir kiti asmenys turi būti atokiau.** Dėl nukreipto dėmesio įrenginys gali tapti nevaldomas.

Elektros sauga:

- **Elektrinio įrankio jungiamasis kištukas turi tikti įkišti į kištukinį lizdą. Jokiu būdu kištuko nemodifikuokite. Nenaudokite adapterinių kištukų kartu su įžemintais elektriniais įrankiais.** Esant nemodifikuotiems kištukams ir tinkamiems kištukiniams lizdams, mažėja elektros smūgio rizika.
- **Venkite kūno sąlyčio su įžemintais paviršiais, pvz., vamzdžiais, šildytuvais, viryklėmis ir šaldytuvais.** Jei jūsų kūnas įžemintas, didėja elektros smūgio rizika.
- **Saugokite elektrinius įrankius nuo lietaus arba drėgmės.** Į elektrinį įrankį patekus vandens didėja elektros smūgio rizika.
- **Nenaudokite laido elektriniam įrankiui nešti ar kabinti arba iš kištukinio lizdo kištukui ištraukti. Saugokite laidą nuo karščio, alyvos, aštrių briaunų arba judančių įrenginio dalių.** Dėl pažeistų arba susipynusių laidų didėja elektros smūgio rizika.
- **Kai su elektriniu įrankiu dirbate lauke, naudokite tik laukui skirtus ilginamuosius laidus.** Naudojant darbui lauke tinkamą ilginamąjį laidą mažėja elektros smūgio rizika.
- **Jei elektrinio įrankio eksploatavimas drėgnoje aplinkoje yra neišvengiamas, naudokite nuotėkio srovės apsauginį išjungiklį.** Naudojant apsauginį nuotėkio srovės išjungiklį mažėja elektros smūgio rizika.

Asmenų sauga:

- **Dirbdami su elektriniu įrankiu būkite atidūs ir galvokite apie tai, ką darote. Nenaudokite elektrinio įrankio, kai esate pavargę arba veikiami narkotinių medžiagų, alkoholio ar medikamentų.** Jei naudodami elektrinį įrankį būsite neatidūs, galite sunkiai susižaloti.
- **Naudokite asmenines apsaugos priemones ir kas kartą užsidėkite apsauginius akinius.** Naudojant asmenines apsaugos priemones, pvz., neslidžius apsauginius batus, apsauginį šalmą ar klausos apsaugą, mažėja rizika susižaloti.
- **Užtikrinkite, kad įrenginio niekas neįjungtų netyčia. Tik įsitikinę, kad įrenginys išjungtas, galite elektrinį įrankį jungti prie elektros tinklo, jį kelti ar nešti.** Jei nešdami elektrinį įrankį pirštą laikote ant jungiklio arba jei prijungiamas prie elektros šaltinio įrenginys yra įjungtas, gali įvykti nelaimingas atsitikimas.
- **Prieš įjungdami elektrinį įrankį, pašalinkite reguliavimo įrankius arba veržliaraktį.** Įrankis arba raktas, kuris yra besisukančioje įrenginio dalyje, gali sužaloti.

- **Venkite nestandartinės kūno padėties. Stovėkite stabiliai ir visada išlaikykite pusiausvyrą.** Taip galėsite geriau kontroliuoti elektrinį įrankį nenumatytomis situacijomis.
- **Dėvėkite tinkamus drabužius. Nevilkėkite plačių drabužių ir nusiimkite papuošalus. Būkite atsargūs, kad plaukai, drabužiai ir pirštinės nepatektų arti judančių dalių.** Laisvus drabužius, papuošalus arba ilgus plaukus gali pagriebti dalys.

Naudojimas ir elgsena su elektriniu įrankiu:

- **Neperkraukite įrenginio. Savo darbui naudokite tam skirtą elektrinį įrankį.** Su tinkamu elektriniu įrankiu nurodytame galios diapazone dirbsite geriau ir saugiau.
- **Nenaudokite elektrinio įrankio, kurio jungiklis sugedęs.** Elektrinis įrankis, kuris nebeįsijungia arba nebeišsijungia, yra pavojingas ir jį reikia sutaisyti.
- **Prieš nustatydami įrenginį, keisdami priedus arba prieš padėdami jį į šalį, ištraukite iš kištukinio lizdo kištuką.** Ši atsargumo priemonė saugo nuo neplanuoto elektrinio įrankio paleidimo pavojaus.
- **Laikykite nenaudojamus elektrinius įrankius vaikams nepasiekiamoje vietoje. Neleiskite įrenginiu naudotis asmenims, kurie su juo nėra susipažinę arba neperskaitė šių instrukcijų.** Elektriniai įrankiai yra pavojingi, kai juos naudoja nepatyrę asmenys.
- **Kruopščiai prižiūrėkite elektrinius įrankius. Patikrinkite, ar nepriekaištingai veikia ir nestringa judamosios dalys, ar dalys nelūžusios ir nepažeistos taip, kad paveiktų elektrinio įrankio veikimą. Prieš naudodami įrenginį, pažeistas dalis patikėkite suremontuoti.** Daugelio nelaimingų atsitikimų priežastis yra blogai techniškai prižiūrimi elektriniai įrankiai.
- **Rūpinkitės, kad jūsų pjaustytuvai būtų aštrūs ir švarūs.** Kruopščiai prižiūrėti pjaustytuvai su aštriomis pjovimo briaunomis mažiau stringa ir juos lengviau valdyti.
- **Elektrinį įrankį, naudojamų įrankių priedus ir kt. naudokite pagal šias instrukcijas. Kartu atsižvelkite į darbo sąlygas ir darbus, kuriuos reikia atlikti.** Naudojant elektrinius įrankius kitiems, o ne numatytiems tikslams, gali kilti pavojingų situacijų.
- Atidžiai patikrinkite plotą, kurį reikia nukarpyti, ir pašalinkite visas vielas bei kitus pašalinius daiktus.
- Laikykite elektrinį įrankį tik už izoliuotų rankenų, nes pjovimo peiliai gali kliudyti paslėptus elektros laidus arba įrenginio tinklo laidą. Pjovimo peiliui prisilietus prie įtampingojo laido, įtampa gali būti perduodama į metalines įrenginio dalis, todėl galimas elektros smūgis.

Atsargus elgesys su akumuliatoriniais įrankiais ir atsargus jų naudojimas

- Įkraukite akumuliatorius tik krovikliuose, kuriuos rekomendavo gamintojas. Krovikliui, kuris tinka tam tikros rūšies akumuliatoriams, gresia gaisro pavojus, jei jis bus naudojamas su kitokiais akumuliatoriais.
- Elektrinius įrankius naudokite tik su jiems skirtais akumuliatoriais. Naudojant kitokius akumuliatorius, iškyla sužalojimo ir gaisro pavojus.
- Nelaikykite arti nenaudojamo akumuliatoriaus sąvaržėlių, monetų, raktų, vinių,

varžtų arba kitų mažų metalinių daiktų, kurie galėtų užtrumpinti kontaktus. Užtrumpinti akumuliatoriaus kontaktai gali sukelti nudegimus arba gaisrą.
- Netinkamai naudojant akumuliatorių, iš jo gali ištekėti skystis. Venkite kontakto su juo. Atsitiktinio kontakto atveju nuplaukite vandeniu. Jei skysčio pateko į akis, kreipkitės papildomai į gydytoją. Ištekantis akumuliatoriaus skystis gali sudirginti arba nudeginti odą.

Priežiūra:

- **Elektrinio įrankio remontą patikėkite tik kvalifikuotam personalui, kuris naudotų tik originalias atsargines dalis.** Taip užtikrinsite elektrinio įrankio saugą.

Specialūs saugos nurodymai, skirti akumuliatoriniams prietaisams

- Prieš įstatydami akumuliatorių, įsitikinkite, kad prietaisas išjungtas. Akumuliatoriaus įstatymas į įjungtą elektrinį įrankį gali sukelti nelaimingus atsitikimus.
- Įkraukite baterijas tik vidaus patalpose, kadangi kroviklis yra tik tam skirtas. Antraip galite patirti elektros smūgį.
- Kad sumažintumėte elektros smūgio riziką, prieš valydami kroviklį, ištraukite jo kištuką iš elektros lizdo.
- Nepalikite akumuliatoriaus ilgą laiką stipriuose saulės spinduliuose ir nedėkite ant radiatorių. Karštis kenkia akumuliatoriui ir gresia sprogimo pavojus.
- Prieš įkraudami įkaitusį akumuliatorių, leiskite jam atvėsti.
- Neatidarykite akumuliatoriaus ir venkite mechaninio akumuliatoriaus pažeidimo. Gresia trumpojo jungimo pavojus ir gali išsiskirti garai, kurie dirgina kvėpavimo takus. Pasirūpinkite šviežiu oru ir, esant nusiskundimams, kreipkitės papildomai į gydytoją.
- Nenaudokite pakartotinai neįkraunamų baterijų. Prietaisas gali būti pažeistas.

Apsaugos nuo atatrankos priemonės

Dėmesio – atatranka! Darbo metu atkreipkite dėmesį į prietaiso atatranką. Gresia pavojus susižeisti. Atatrankos išvengti padės atsargumas ir taisyklinga pjovimo technika.

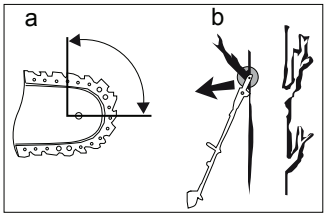

- Atatranka gali atsirasti, kai kreiptuvo viršūnė prisiliečia prie kokio nors objekto arba kai linksta mediena ir pjūklo grandinė įstringa pjūvio vietoje (žr. b pav.).
- Kreiptuvo viršūnei prisilietus prie kokio nors objekto, kreiptuvas gali netikėtai atšokti ir imti judėti aukštyn naudotojo link (žr. a pav.).
- Jei suspaudžiama pjūklo grandinė, esanti kreiptuvo viršutinėje dalyje, kreiptuvas gali imti greitai judėti naudotojo link.
- Dėl šių reakcijų pjūklas gali tapti nekontroliuojamas ir gali sunkiai sužeisti. Nepasikliaukite vien tik grandininiame pjūkle sumontuotais apsauginiais įtaisais. Naudodamiesi grandininiu pjūklu imkitės visų atsargumo priemonių, kad išvengtumėte nelaimingų atsitikimų ir nesusižeistumėte

Atatranka – tai netinkamo arba klaidingo elektrinio įrankio naudojimo pasekmė. Jos

galite išvengti, jei imsitės atitinkamų toliau aprašomų atsargumo priemonių:

- **Tvirtai laikykite pjūklą abiem rankomis; nykščiai ir kiti pirštai turi tvirtai apimti grandininio pjūklo rankenas. Stovėkite taip ir laikykite rankas tokioje padėtyje, kad galėtumėte atlaikyti atatrankos jėgas.** Jei naudotojas imasi atitinkamų priemonių, atatrankos jėgas jis gali kontroliuoti. Niekada nepaleiskite grandininio pjūklo iš rankų.
- **Venkite nenatūralios kūno padėties ir nepjaukite aukščiau savo pečių juostos.** Taip išvengsite netikėto prisilietimo prie kreiptuvo viršūnės ir geriau suvaldysite grandininį pjūklą netikėtomis situacijomis.
- **Naudokite tiktai gamintojo nurodytus atsarginius kreiptuvus ir pjūklo grandines.** Dėl netinkamo kreiptuvo ir netinkamos pjūklo grandinės gali nutrūkti grandinė ir / arba gali atsirasti atatranka.
- Laikykitės tepimo, grandinės įtempimo ir priedų keitimo nurodymų. Netinkamai įtempta ar patepta pjūklo grandinė gali arba nutrūkti, arba padidinti atatrankos riziką.
- **Nepjaukite geležtės galu (žr. b pav.).** Gresia atatrankos pavojus.
- **Įsitikinkite, kad ant žemės neguli jokių daiktų, ant kurių jūs galite suklupti.**

Papildoma saugos informacija

- Pasirūpinkite, kad prietaisas, pjauti skirtos dalys ir apsauginis geležtės dėklas būtų geros eksploatavimo būklės, kad būtų išvengta sužeidimų.
- Nenaudokite pažeisto, ne visiškai sumontuoto ar be gamintojo patvirtinimo modifikuoto prietaiso. Niekada nenaudokite įrenginio su pažeistomis apsaugos priemonėmis. Nenaudokite prietaiso, jei sugedęs įjungimo / išjungimo jungiklis. Prieš naudodami, patikrinkite prietaiso saugumo būklę, ypač geležtę ir grandinę. Numetę prietaisą patikrinkite, ar nėra kokios nors reikšmingos žalos ar defektų.
- Niekada nejunkite prietaiso, kol nėra tinkamai sumontuota geležtė, pjūklo grandinė ir grandinės krumpliaračio dangtelis.
- Paleisdami prietaisą ir eksploatavimo metu įsitikinkite, kad jis nesiliečia su žeme, akmenimis, viela ar kitais pašaliniais daiktais. Prieš padėdami laikyti įrenginį būtinai išjunkite.
- Įrenginys skirtas darbui dviem rankomis. Niekada nedirbkite viena ranka.
- Maitinimo laidas turi būti nutiestas už operatoriaus. Maitinimo laidas visada turi gulėti priešinga kryptimi nuo prietaiso galo.
- Prieš eidami į kitą vietą įsitikinkite, kad prietaisas išjungtas, o pirštas nesiliečia prie įjungimo / išjungimo jungiklio. Neškite prietaisą atgal atsukta grandine ir geležte. Prieš gabendami užmaukite apsauginį geležtės dėklą.
- Kiekvieno pjūvio metu tvirtai įremkite atraminius nagus ir tada pradėkite pjauti.
- Būkite ypač atsargūs, kai pjaunate nedidelius krūmus ir šakas. Plonos šakos gali įstrigti pjūkle ir gali smogti jūsų kryptimi arba išmušti iš pusiausvyros.
- Nepjaustykite ant žemės gulinčios medienos.
- Pjaudami įtemptą šaką turėkite omenyje, kad ji gali spyruokliuoti, kai medienos įtampa staiga dings. Gresia pavojus susižeisti.
- Tuo atveju, jei pjovimo grupė užsiblokuoja arba įstringa šakoje, nebandykite ištraukti prietaiso per jėgą. Tuojau pat išjunkite prietaisą ir vėl įjunkite tik pašalinę bloką. Gresia pavojus susižeisti!

Tinkamas elgesys su akumuliatorių krovikliu

- Šiuo prietaisu gali naudoti vaikai nuo 8 metų ir sutrikusių fizinių, sensorinių ar psichinių gebėjimų asmenys arba tie, kuriems trūksta žinių ir patirties, jeigu jie yra prižiūrimi kitų asmenų arba jeigu jie buvo apmokyti saugiai naudotis prietaisu ir supranta galimą grėsmę. Vaikams negalima žaisti prietaisu. Neprižiūrimi vaikai negali valyti prietaiso ar atlikti jo techninės priežiūros.
- Akumuliatoriui įkrauti naudokite tik su prietaisu pristatytą kroviklį. Gresia gaisro ir sprogimo pavojus.
- Prieš kiekvieną naudojimą patikrinkite kroviklį, kabelį ir kištuką bei paveskite juos sutaisyti kvalifikuotiems darbininkams, naudojant originalias dalis. Nenaudokite sugadinto kroviklio ir patys jo neatidarykite. Tai užtikrina, kad prietaisas išliks saugus.
- Įsitikinkite, kad maitinimo įtampa atitinka nurodytąją techninių duomenų lentelėje ant kroviklio. Gresia elektros smūgio pavojus.
- Prieš uždarydami arba atidarydami elektrinio įrankio jungtis, atskirkite kroviklį nuo tinklo. Taip užtikrinsite, kad akumuliatorius ir kroviklis nebus sugadinti.
- Kroviklis turi būti švarus ir apsaugotas nuo drėgmės ir lietaus. Niekada nenaudokite kroviklio lauke. Dėl nešvarumų ir patekusio vandens padidėja elektros smūgio rizika.
- Kroviklį galima eksploatuoti tik su jam skirtais originaliais akumuliatoriais. Įkraunant kitokius akumuliatorius, iškyla sužalojimo ir gaisro pavojus.
- Venkite mechaninio akumuliatoriaus pažeidimo. Tai gali sukelti trumpąjį jungimą.
- Kroviklio negalima eksploatuoti ant degių paviršių (pvz., popieriaus, tekstilės). Gresia gaisro pavojus dėl įšilimo įkrovimo metu.
- Jei bus pažeistas šio prietaiso prijungimo laidas, kad nekiltų jokios grėsmės jį turi pakeisti gamintojas, klientų aptarnavimo skyriaus darbuotojai ar kitas kvalifikuotas asmuo.
- Kroviklyje neįkraukite neįkraunamų baterijų. Prietaisas gali būti pažeistas.

Liekamoji rizika

Net jei šis elektrinis įrankis naudojamas pagal nurodymus visada galima tikėtis liekamosios rizikos. Dėl šio elektrinio įrankio modelio ir konstrukcijos gali kilti toliau nurodyti pavojai:

a) pavojus įsipjauti;
b) pavojus pažeisti klausos organus, jei nenaudojama klausos organų apsauga;
c) kyla pavojus sveikatai dėl rankos ir plaštakos siūbuojamųjų judesių, jei prietaisas naudojamas ilgai arba naudojamas netinkamai ir neatliekami techninės priežiūros darbai.

Bendrasis aprašymas

! Paveikslėlius rasite puslapiuose nuo 2 iki 5.

Pristatomas komplektas

Prietaisą atsargiai išimkite iš pakuotės ir patikrinkite, ar yra visos toliau nurodytos dalys:

- Akumuliatorinė teleskopinė aukštapjovė
- Geležtė
- Pjūklo grandinė
- Apsauginis geležtės dėklas
- Raktas (laikiklyje ant teleskopinio koto)
- Per petį dėvimas diržas
- 2 x Akumuliatorius
- Kroviklis
- Eksploatavimo instrukcija

LT

Veikimo aprašymas

Prietaisas skirtas medžių ir krūmų genėjimo darbams. Prietaise yra įmontuotas grandininio pjūklo įrankis (su geležte ir pjūklo grandine).
Besisukanti pjūklo grandinė kreipiama geležte (kreiptuvu) ir naudojama pjovimo reikmėms.
Automatinio tepimo sistema užtikrina nuolatinį grandinės tepimą. Siekiant apsaugoti naudotoją prietaise įrengta įvairių saugumo funkcijų.

Apžvalga

A

Teleskopinė aukštapjovė:

1 Pjūklo grandinė
2 Geležtė (kreiptuvas)
3 Grandinės įtempimo varžtas (nesimato)
4 Atraminiai nagai
5 Geležtės tvirtinimo varžtas
6 Grandinės krumpliaračio dangtelis
7 Pjūklo galvutė
8 Pasukamos pjovimo galvutės fiksavimo mygtukas
9 Reguliavimo varžtas ilgiui nustatyti
10 Teleskopinis kotas
11 Greitasis užraktas (teleskopinio koto)
12 Raktas
13 Prietaiso rankena
14 Minkšta rankena
15 Peties diržokilpa
16 Akumuliatorius
17 Įkrovimo lygio indikacijos mygtukas
18 Akumuliatoriaus įkrovimo lygio indikacija(šviesos diodų)
19 Akumuliatoriaus atlaisvinimo mygtukai
20 Apsauginis jungiklis
21 Įjungimo / išjungimo jungiklis
22 Peilių sijos
23 Vėdinimo angos
24 Alyvos bakelio dangtelis
25 Alyvos lygio langelis

B

Priedai:

26 Apsauginis geležtės dėklas
27 Alyvos butelis su 60 ml specialiosios grandinių alyvos
12 Raktas
16 Akumuliatorius
28 Per petį dėvimas diržas
29 Kroviklis
30 Apsauginis raktas

Įkrovimo procesas

Nepalikite akumuliatoriaus ekstremaliose sąlygose, pvz., šilumoje ir saugokite nuo smūgio. Gresia pavojus susižeisti ištekančiu akumuliatoriaus skysčiu! Patekus į akis arba ant odos, plaukite tas vietas vandeniu arba neutralizatoriumi ir kreipkitės į gydytoją.

Akumuliatorių įkraukite tik sausose patalpose.
Prieš prijungdami kroviklį, įsitikinkite, kad akumuliatoriaus paviršius yra švarus ir sausas. Gresia elektros smūgio sužalojimo pavojus.

Įkraukite tik pridėtu krovikliu. Atkreipkite dėmesį, kad prietaisas būtų įkraunamas be pertraukų ne ilgiau kaip 3-5 valandas. Akumuliatorius ir prietaisas gali būti sugadinti, o ilgo įkrovimo metu išeikvosite per daug energijos be reikalo. Perkrovimo atveju nustoja galioti garantija.

- Įrenginys turi būti maitinimas tik naudojant SELV, atsižvelgiant į žymą ant įrenginio.
- Prieš pirmą naudojimą įkraukite akumuliatorių. Neįkraukite akumuliatoriaus trumpai keletą kartų iš eilės.
- Nepaisant įkrovimo, gerokai sutrumpėjęs eksploatavimo laikas rodo, kad akumuliatorius yra išeikvotas ir jį reikia keisti. Naudokite tiktai originalų akumuliatorių, kurį galite įsigyti klientų aptarnavimo skyriuje.
- Bet kokiu atveju laikykitės galiojančių saugos nurodymų ir aplinkosaugos reikalavimų bei nurodymų.
- Gedimams, kurie atsirado dėl netinkamo naudojimo, garantija netaikoma.

Akumuliatoriaus įdėjimas / išėmimas

C

1. Norėdami įstatyti akumuliatorių (16) į prietaisą, stumkite akumuliatorių kreipiančiosiomis juostelėmis į prietaisą. Jis girdimai užsifiksuoja.
2. Norėdami išimti akumuliatorių (16) iš prietaiso, paspauskite atlaisvinimo mygtukus (19) ant akumuliatoriaus ir ištraukite akumuliatorių.

Akumuliatoriaus įkrovimo lygio tikrinimas

Įkrovimo lygio indikacija (18) rodo akumuliatoriaus (16) įkrovimo lygį.

D

1. Paspauskite akumuliatoriaus (17) mygtuką (16). Akumuliatoriaus įkrovimo lygį rodo šviečiančios atitinkamos įkrovimo lygio indikacijos šviesos diodų (LED) lemputės.
2. Akumuliatorių įkraukite, kai paskutinė įkrovimo lygio indikacijos šviesos diodų (LED) lemputė (18) iš žalios spalvos pereina į raudoną.

Akumuliatoriaus įkrovimas

Prieš įstatydami akumuliatorių į kroviklį (16), leiskite ką tik išsikrovusiam akumuliatoriui (29) maždaug 15 minučių atvėsti.

Šviesos diodų (LED) lemputės:

- Kroviklio (30) kontrolinis indikatorius (29)
  - šviečia raudonai įkrovimo proceso pradžioje ir jo metu.
  - šviečia žaliai pasibaigus krovimo procesui arba tada, kai negalima įkrauti akumuliatoriaus.
- Akumuliatoriaus (16) įkrovimo lygio indikacijos šviesos diodų (LED) lemputė (B 30) mirksi raudonai, jei įstatėte įkaitusį akumuliatorių į kroviklį (29).

E

1. Jei reikia, išimkite akumuliatorių (16) iš prietaiso.
2. Įstumkite akumuliatorių (16) į kroviklį (29). Jis girdimai užsifiksuoja.
3. Įjunkite kroviklį (29) į elektros lizdą.
4. Pasibaigus įkrovimo procesui, atskirkite kroviklį (29) nuo tinklo.
5. Paspauskite atlaisvinimo mygtukus (19) ant akumuliatoriaus (16) ir ištraukite akumuliatorių iš kroviklio (29).

Išeikvoti akumuliatoriai

- Nepaisant įkrovimo, gerokai sutrumpėjęs eksploatavimo laikas rodo, kad akumuliatorius yra išeikvotas ir jį reikia keisti. Naudokite tiktai atsarginį akumuliatorių, kurį galite įsigyti klientų aptarnavimo skyriuje.
- Bet kokiu atveju laikykitės galiojančių

saugos nurodymų ir aplinkosaugos reikalavimų bei nurodymų (žr. „Šalinimas / Aplinkosauga“).

Montavimas

Išjunkite prietaisą ir prieš visus darbus išimkite akumuliatorių iš prietaiso.

Jei prietaiso vamzdžiai yra kartu neprijungtas, ir teisingai prisukamas, prietaisas neįsijungia. Saugos raktas neleidžia operacijos!

Naudokite tik originalias dalis.

F

Įrenginio montavimas

1. Sujunkite teleskopinio koto (10) šešiakampio aliuminio vamzdžio galą su koto galu žemiau pjovimo galvutės (7), kad užsifiksuotų. Sujungdami atkreipkite dėmesį, kad snapelis (10a) ant šešiakampio aliuminio vamzdžio tilptų į griovelį (7a) ant koto galo (žr. mažą paveikslėlį).
2. Užfiksuokite abi dalis sriegine mova (9) .

Pjūklo grandinės ir geležtės surinkimas

Išjunkite prietaisą ir prieš visus darbus išimkite akumuliatorių iš prietaiso.

G

1. Atlaisvinkite ir nuimkite geležtės tvirtinimo varžtą (5) ir grandinės krumpliaračio dangtelį (6) (žr. mažą paveikslėlį).
2. Ištieskite pjūklo grandinę (1) padarydami kilpą taip, kad įkypi grandinės jungčių kraštai būtų nukreipti pagal laikrodžio rodyklę.
3. Įstatykite pjūklo grandinę (1) į geležtės griovelį.

H

4. Sukite grandinės įtempimo varžtą (3), esantį ant grandinės krumpliaračio dangtelio (6), prieš laikrodžio rodyklę, kol grandinės įtempimo kaištis (33) atsidurs gale.
5. Montuodami laikykite geležtę (2) palenktą 45 laipsnių kampu į viršų ir įstatykite pjūklo grandinę (1) į grandinės griovelį (34).
6. Uždėkite geležtę (2) taip, kad išgręžta anga (31) geležtėje (2) tilptų ant grandinės įtempimo kaiščio (33).
7. Montuokite grandinės krumpliaračio dangtelį (6) geležtės tvirtinimo varžtu (5).
8. Geležtės tvirtinimo varžtus (5) tiktai šiek tiek priveržkite ranka, nes pjūklo grandinę (1) reikės dar įtempti.

Atkreipkite dėmesį, kai įstatote grandinės įtempimo kaištį (33) į geležtės (2) išgręžtą angą (31). Grandinės įtempimo kaištis turi visiškai įlįsti į išgręžtą angą.

J

Pjūklo grandinės tempimas

Išjunkite prietaisą ir prieš visus darbus išimkite akumuliatorių iš prietaiso.

Pjūklo grandinės (1) įtempimas – svarbi jūsų saugumo ir prietaiso darbo prielaida. Tinkamai įtempus pjūklo grandinę (1) ilgėja prietaiso naudojimo trukmė.

Kiekvienąkart prieš naudodami prietaisą patikrinkite grandinės įtempimą. .

J

- Grandinė (1) tinkamai įtempta, kai ji nenukąrusi ir ją galima ranka (dėvint apsaugines pirštines) patraukti

aplink geležtę (2).
- Traukiant pjūklo grandinę (1) 9 N (apie 1 kg) tempimo jėga atstumas tarp pjūklo grandinės ir geležtės (2) neturi būti didesnis nei 2 mm.

1. Laikykite geležtę už viršūnės. Kad įtemptumėte pjūklą, pasukite grandinės įtempimo varžtą (3) **pagal laikrodžio rodyklę.**
   Kad sumažėtų įtempis, pasukite grandinės įtempimo varžtą **prieš laikrodžio rodyklę.**
2. Vėl priveržkite geležtės tvirtinimo varžtą (5).

Jei naudojama nauja pjūklo grandinė (1), po trumpo eksploatacijos laikotarpio turite dar kartą sureguliuoti grandinės įtempimą.

Grandinės sutepimas

Prieš įpildami grandinės alyvą visada išjunkite prietaisą ir leiskite varikliui atvėsti. Dėl per kraštus išsiliejusios grandinės alyvos gresia gaisro pavojus.

Geležtė (A 2) ir pjūklo grandinė (A 1) visada turi būti pateptos grandinės alyva. Nesilaikant reikalavimų geležtė ir pjūklo grandinė labiau dėvisi.



Pripildyto bakelio pakanka maždaug 15 nuolatinio darbo minučių. Laiku patikrinkite alyvos lygį.

Prietaise įmontuota automatinė tepimo sistema. Kai tik pradeda veikti variklis, biologinė grandinės alyva teka link geležtės (A 2).
Prie darbo pradžią patikrinkite automatinę tepimo sistemą (žr. „Valdymas“).

K **Biologinės grandinės alyvos įpylimas:**

- Reguliariai tikrinkite alyvos lygį stebėdami per alyvos bakelio langelį (25) ir laiku vėl pripilkite biologinės grandinės alyvos.
- Naudokite biologinę grandinės alyvą, kurios sudėtyje yra priedai, mažinantys trintį ir nusidėvėjimą. Jos galite užsisakyti mūsų techninės priežiūros centre.
- Jei neturite biologinės grandinės alyvos, naudokite grandinės alyvą, kurioje yra šiek tiek dervų.

1. Atsukite alyvos bakelio dangtelį (24) ir įpilkite biologinės grandinės alyvos į bakelį.
2. Jei reikia, nuvalykite išlaistytą biologinę grandinės alyvą ir uždarykite alyvos bakelio dangtelį (24).

Atkreipkite dėmesį, kad iš pjūklo gali išsiskirti alyva.

Eksploatavimo pradžia

Naudodami įrenginį, dėvėkite tinkamus drabužius, mūvėkite darbines pirštines, užsidėkite akių, galvos ir klausos apsaugą bei avėkite pjūviams atsparius darbinius batus. Prieš pradėdami darbą, visuomet įsitikinkite, kad įrenginys yra techniškai tvarkingas. Įjungimo / išjungimo ir apsauginis jungikliai neturi būti užblokuoti. Atleidus jungiklį, jie turi išjungti variklį. Jeigu būtų apgadintas jungiklis, su tokiu įrenginiu dirbti nebegalima. Įsitikinkite, kad maitinimo įtampa atitiktų nurodytąją įrenginio techninių duomenų lentelėje. Gresia asmenų sužalojimo ir materialinės žalos pavojus.

Laikykitės apsaugos nuo triukšmo ir vietinių reikalavimų.

Pečių diržo tvirtinimas / nustatymas

L

1. Pritvirtinkite per petį dėvimo diržo (28) karabino kablį už nešimo kilpos (15) ant įrenginio koto.
2. Pasirinkite tokį diržo ilgį, kad per petį dėvimo diržo karabino kablys būtų Jūsų klubų aukštyje.
3. Papildomai, atlaisvinę varžtą su vidiniu šešiabriauniu (15), galite reguliuoti nešimo kilpos (15a) ant teleskopinio koto aukštį.

Teleskopinio koto reguliavimas

Teleskopinis kotas (7) gali būti reguliuojamas bepakopiu būdu, naudojant greitąjį užraktą (8).

M

1. Pagal paveikslėlį nulenkite svirtį (11a) į priekį ir pakeiskite koto ilgį jį stumdami arba traukdami.
2. Vėl atlenkite svirtį (11a) atgal ir užfiksuokite norimą teleskopinio koto (10) darbinį ilgį.
3. Jei svirtis (11a) per laisva, raktu (11b) priveržkite vidinį šešiakampį varžtą (12).

Pjūklo galvutės palenkimas

Norėdami pjauti įstrižas šakas, pjūklo galvutę galite pasukti į 5 padėtis.

N

Paspauskite fiksavimo mygtuką (8) ir tuo pačiu metu pasukite pjūklo galvutę (7). Atleidus fiksavimo mygtuką, ji užsifiksuoja pageidaujamoje padėtyje.

Įjungimas ir išjungimas

Atkreipkite dėmesį, kad stabiliai stovėtumėte ir tvirtai laikytumėte įrenginį abiem rankomis ir saugiu atstumu nuo savo kūno. Prieš įjungdami įrenginį, įsitikinkite, kad jis prie nieko nesiliečia.

1. Paspauskite apsauginį jungiklį (A 20) ir įjunkite prietaisą įjungimo / išjungimo jungikliu (A 21). Saugumo sumetimais nėra užfiksuojamos nuolatinio eksploatavimo nustatymo padėties.
2. Kai atleisite įjungimo / išjungimo jungiklį (A 21), prietaisas vėl išsijungs.

Automatinės tepimo sistemos patikrinimas

Prieš darbo pradžią patikrinkite alyvos lygį ir automatinę tepimo sistemą.

1. Įjunkite prietaisą ir laikykite jį virš šviesaus pagrindo. Prietaisas neturi liesti žemės.
2. Jei matoma alyvos žymė, prietaisas veikia nepriekaištingai.
3. Jei nesimato jokios alyvos žymės, išvalykite alyvos srauto kanalą (G 32) arba paveskite mūsų klientų aptarnavimo skyriui sutaisyti Jūsų prietaisą.
4. Teptuku arba šluoste išvalykite alyvos likučius iš alyvos srauto kanalą (G 32).

O Darbas su prietaisu

- Pasirūpinkite, kad prietaisas, pjauti skirtos dalys ir apsauginis geležtės dėklas būtų geros eksploatavimo būklės, kad būtų išvengta sužeidimų.
- Numetę prietaisą patikrinkite, ar nėra kokios nors reikšmingos žalos ar defektų.
- Saugiam darbui užtikrinti laikykitės nustatyto 60°±10° darbo kampo.
- Nenaudokite įrenginio, stovėdami ant

kopėčių arba nestabilioje vietoje.
- Nepjaukite neapgalvotai. Taip galite kelti pavojų sau ir kitiems žmonėms.
- Būtina prižiūrėti, kad su prietaisu nežaistų vaikai.
- Reguliariai keiskite savo darbinę padėtį. Ilgai naudojant prietaisą dėl vibracijos gali sutrikti rankų kraujotaka. Vis dėlto darbo trukmę galite pailginti naudodami tinkamas apsaugines pirštines arba darydami reguliarias pertraukas. Atkreipkite dėmesį, kad asmeninis blogos kraujotakos paveldimumas, žemos lauko temperatūros arba didelės griebimo jėgos darbo metu sutrumpina darbo trukmę.

Gabenimas

- Gabendami naudokite apsauginį geležtės dėklą (B 26).
- Atkreipkite dėmesį, kad gabendami prietaisą jo neįjungtumėte.

Pjovimo metodai

Atkreipkite dėmesį į pavojų, kuris kyla dėl atgal smūgiuojančių šakų.

Smulkių šakų pjovimas

Pjaudami smulkias šakas (Ø 0–8 cm) pradėkite pjauti nuo viršaus į apačią taip, kaip pavaizduota žemiau.
Stebėkite, ar šaka nelūžta prieš laiką, jei klaidingai įvertinote jos dydį ir svorį.
Visada atkreipkite dėmesį į krentančius pjaunamus objektus. Techninė priežiūra ir valymas

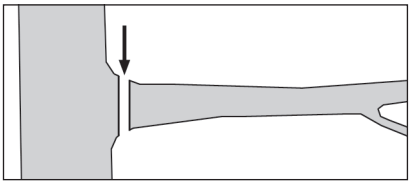

Stambių šakų pjovimas

Stambias šakas (Ø 8–20 cm) pjaukite kontroliuotai, tam pirmiausiai atlikite įtempimą mažinantį pjūvį (žr. a pjūvį).
Šis pjūvis atliekamas iš apačios.
Apatiniame šakos trečdalyje padarykite įpjovą.
Sekantis pjūvis (žr. b pjūvį) atliekamas vėl iš viršaus, kiek galima vienoje linijoje su pirmąja įpjova, kad abi įpjovos susiliestų.

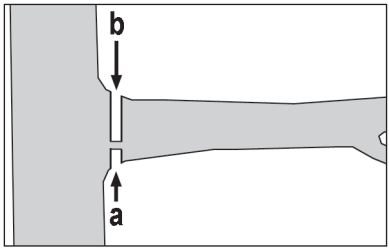

Pjaustymas gabalais

Rekomenduojame stambias ir ilgas šakas pjauti į gabalus (žr. a, b, c pjūvius).
Tik taip galėsite daryti įtaką nupjauto objekto kritimo vietai.
Nupjautus gabalus pašalinkite nuo žemės iš srities, kurioje stovite.

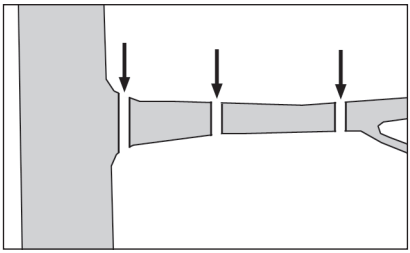

LT

Techninė priežiūra ir valymas

Remonto ir techninės priežiūros darbus, neaprašytus šioje instrukcijoje, paveskite atlikti specializuotoms dirbtuvėms. Naudokite tiktai originalias „Grizzly“ atsargines dalis. Prieš pradėdami bet kokius techninės priežiūros ar valymo darbus palaukite, kol mašina atvės. Gresia pavojus nusideginti!

Išjunkite prietaisą ir prieš visus darbus išimkite akumuliatorių iš prietaiso.

Tvarkydami grandinę dėvėkite pjūviams atsparias pirštines. Gresia pavojus susižeisti!

Valymas

Nenaudokite valiklių ar tirpiklių. Nes galite nepataisomai sugadinti įrenginį. Cheminės medžiagos gali pakenkti plastikinėms įrenginio dalims.

- Įrenginio ventiliacinės angos ir variklio korpusas turi būti švarūs. Tam naudokite drėgną skepetą arba šepetį. Nepurkškite ant įrenginio vandens ir nedėkite jo į vandenį.(A 23).
- Pjūklo grandinę valykite tik sausai. Išvalytą pjūklo grandinę patepkite šiek tiek grandinės alyva. Užlašinkite alyvos ant atskirų grandinės narių lankstų ir dantukų viršūnių.

Techninės priežiūros intervalai

Reguliariai atlikite lentelėje nurodytus techninės priežiūros darbus. Reguliariai atlikdami techninę priežiūrą galite pailginti prietaiso naudojimo trukmę. Be to, pasieksite optimalų pajėgumą ir išvengsite nelaimingų atsitikimų.

- Patikrinkite uždangalus ir apsauginius įtaisus, ar jie nepažeisti ir tinkamai pritvirtinti. Prireikus juos pakeiskite.

Techninės priežiūros intervalų lentelė

Prietaiso dalis	Veiksmas	Prieš kiekvieną naudojimą	Po 10 eksploatavimo valandų
Visas prietaisas	Patikrinkite būklę ir, jei reikia, pakeiskite pažeistas dalis	✓	
Priveržkite prieinamus varžtus ir	veržles	✓	
Krumpliaratis	Patikrinkite, jei reikia, pakeiskite	✓	
Pjūklo grandinė	Patikrinkite, patepkite, jei reikia, pagaląskite arba pakeiskite	✓	
Geležtė	Patikrinkite, apsukite, išvalykite, patepkite	✓	✓

Pjovimo dantukų galandimas

Pjūklo grandinės galandimą patikėkite specialistui arba galąskite laikydamiesi pjūklo grandinės galandimo įtaiso instrukcijos. Pjūklui galąsti reikia šiek tiek praktikos. Jei abejojate, pjūklo grandinę geriau pakeisti.

Pjūklo grandinės keitimas

Niekada netvirtinkite naujos pjūklo grandinės ant susidėvėjusio dantračio arba sugadintos ar susidėvėjusios geležtės.

1. Išjunkite prietaisą ir ištraukite iš lizdo kištuką.
2. Atlaisvinkite ir nuimkite geležtės tvirtinimo varžtą (A 5) ir grandinės krumpliaračio dangtelį (A 6).
3. Nuimkite seną grandinę (A 1).

Naujos pjūklo grandinės montavimas ir įtempimas aprašytas skyriuje „Montavimas“.

Geležtės techninė priežiūra

Kad būtų užtikrintas tolygus dėvėjimasis, geležtę kas 8–10 darbo valandų reikia apsukti (apie tai žr. skyrių „Eksploatavimo pradžia“).

1. Išjunkite prietaisą ir ištraukite iš lizdo kištuką.
2. Nuimkite krumpliaračio dangtelį (6), pjūklo grandinę (1) ir geležtę (2) (žr. pav. A).
3. Patikrinkite geležtę (2), ar nenusidėvėjusi. Pašalinkite atplaišas ir išlyginkite kreiptuvo paviršių plokščia dilde.

G 4. Kad užtikrintumėte nepriekaištingą automatinį pjūklo grandinės tepimą eksploatuojant, išvalykite alyvos kanalus (31, 32).

5. Sumontuokite geležtę, pjūklo grandinę ir grandinės krumpliaračio dangtelį, tada vėl įtempkite pjūklo grandinę (žr. skyrių „Montavimas“).

Kai alyvos kanalai yra nepriekaištingos būklės, įjungus pjūklą po kelių sekundžių pjūklo grandinė automatiškai išskiria šiek tiek alyvos.

Laikymas

- Prieš padėdami laikyti išvalykite prietaisą.
- Užmaukite apsauginį geležtės dėklą.
- Jei prietaiso neketinate naudoti kelias savaites, būtinai ištuštinkite alyvos bakelį, antraip ekologiška grandinių alyva gali sutirštėti ir užkimšti alyvos srauto kanalą. Šalinkite seną alyvą aplinkai tinkamu būdu (žr. „Šalinimas / aplinkosauga“).
- Prietaisą laikykite sausoje ir nuo dulkių apsaugotoje vietoje, kur jo negalėtų pasiekti vaikai.
- Laikant akumuliatorius turi būti iš dalies įkrautas. Jei ruošiatės ilgiau nenaudoti, reikia įkrauti 40–60 %.
- Prabėgus ilgesniam laikymo laikotarpiui maždaug kas 3 mėnesius patikrinkite akumuliatoriaus įkrovos būklę ir prireikus įkraukite papildomai.
- Akumuliatorių laikykite temperatūroje nuo 10 °C iki 25 °C. Prietaiso laikymo vietoje neturėtų būti ekstremalaus šalčio ar karščio, kad nesumažėtų akumuliatoriaus galia.

LT

Techniniai duomenys

Teleskop-Hochentaster:
įtampa,.....18 V ⎓ 1,5 A
Maks. veleno apsisukimų
skaičius.....2500 min^{-1}
Apsaugos klasė III
Apsaugos laipsnis.....IPX0
Grandinės greitis v_0.....max. 5 m/s
Svoris (be Akumuliatorius +
Kroviklis).....ca. 4,0 kg
Alyvos bako talpa..... 70 cm^3
Geležtė..... 8“ Oregon 080NDEA318
Grandinė .....Oregon 91P033X
Grandinės žingsnis.....3/8“ (9,5 mm)
Grandininės jungčių skaičius..... 33
Grandinės storis ..... 1,3 mm
Grandinės krumpliaračio dantukai..... 6
Pjūvio ilgis .....ca. 20 cm
Garso slėgio lygis
(L_{pA}) ..... 85,7 dB(A); K_{pA}=3,0 dB(A)
Garso galios lygis (L_{WA})
išmatuotasis 95,8 dB(A); K_{wA}=3,0 dB(A)
garantuotasis..... 100 dB(A)
Vibracija rankenos
(a_h).....< 2,5 m/s^2; K = 1,5 m/s^2

Akumuliatorius (Li-Ion)... MOCA-V18-1.5Ah
Nominalioji įtampa ..... 18 V ⎓
Talpa ..... 1,5 Ah
Įkrovos laikas.....apie 3-5 val.

Kroviklis DKYC2200400G
Įėjimo įtampa/
Input..... 100-240 V~, 50-60 Hz, 0,3 A
Išėjimo įtampa/Output .....22 V ⎓ 0,4 A
Apsaugos klasė ..... ⧈ II
Apsaugos rūšis IPX0

Triukšmo ir vibracijos reikšmės buvo apskaičiuotos remiantis atitikties deklaracijoje nurodytais standartais ir nuostatomis. Nuolat toliau tobulinant gaminius galimi techniniai ir optiniai pakeitimai, apie kuriuos iš anksto neįspėjama. Dėl šios priežasties neužtikriname, kad atitiks visi šioje eksploatavimo instrukcijoje pateikti matmenys, nurodymai ir duomenys. Dėl to mes nepriimame teisinių pretenzijų dėl eksploatavimo instrukcijoje pateikiamų duomenų.

Nurodyta vibracijos emisijos vertė buvo išmatuota pagal standartuose patvirtintus patikros metodus ir gali būti taikoma kitam panašiam elektriniam įrankiui.
Nurodyta vibracijos emisijos vertė gali būti taikoma pradiniam poveikiui įvertinti.

Įspėjimas:
naudojant elektrinį įrankį tikroji vibracijos emisijos vertė gali skirtis nuo nurodytosios, nes ji priklauso nuo elektrinio įrankio naudojimo būdo.
Būtina nustatyti saugos priemones naudotojui apsaugoti, kurios turi būti parinktos atsižvelgiant į poveikio įvertinimą esant tikrosioms naudojimo sąlygoms (vertinant reikia atsižvelgti į visus eksploatavimo ciklo etapus, pavyzdžiui, kiek laiko elektrinis įrankis buvo išjungtas, kiek jis buvo įjungtas, tačiau veikė be apkrovos).

Utilizavimas / aplinkos apsauga

Išimkite akumuliatorių iš prietaiso ir prietaisą, akumuliatorių, priedus ir pakuotę perduokite aplinką tausojančiai utilizavimo įstaigai.



Elektrinių prietaisų negalima išmesti kartu su buitinėmis atliekomis.



Akumuliatoriaus neišmeskite kartu su buitinėmis atliekomis, nemeskite į ugnį (pavojus, kad sprogs) ar į vandenį. Pažeisti akumuliatoriai gali padaryti žalos aplinkai ir Jūsų sveikatai, jei prasiskverbtų nuodingų garų arba skysčių.

- Prietaisą ir kroviklį perduokite perdirbimo įstaigai. Naudotas plastikines ir metalines dalis galite surūšiuoti ir perduoti atliekų utilizavimo įstaigai. Apie tai teiraukitės mūsų techninės priežiūros centre.
- Akumuliatorių utilizuokite prieš tai jį iškrovę. Mes rekomenduojame polius užklijuoti lipnia juostele, kad jie būtų apsaugoti nuo trumpojo jungimo. Neatidarykite akumuliatoriaus.
- Akumuliatorių utilizuokite pagal vietoje galiojančius potvarkius. Akumuliatorius nuvežkite į naudotų akumuliatorių surinkimo vietą, kur jis bus perduotas aplinką tausojančiai atliekų utilizavimo įstaigai. Apie tai teiraukitės vietos atliekų išvežimo įmonėje arba mūsų techninės priežiūros centre.
- Jei mums atsiųsite savo sugedusį prietaisą, mes jį utilizuosime nemokamai.
- Nupjautas šakas nuvežkite į kompostavimo vietą, nemeskite jų į šiukšlių konteinerius.

Garantija

Šiam prietaisui suteikiama 24 mėnesių garantija. Ši garantija taikoma tik pirmajam pirkėjui ir nėra perleidžiama. Nuostolių, atsiradusių dėl įprasto nusidėvėjimo, prietaiso perkrovimo ar netinkamo naudojimo, garantija netaikoma. Kai kurios sudedamosios dalys dėvisi natūraliai, ir joms garantija netaikoma. Visų pirma tai pasakytina apie pjūklo grandinę, geležtę, krumpliaratį ir anglies plieno šepečius, jei pretenzijos pateikiamos ne dėl netinkamų medžiagų. Nuostolių, atsiradusių dėl netinkamo prietaiso, grandinės ir geležtės tepimo, garantija netaikoma.
Garantija taikoma tik tuo atveju, jei buvo laikomasi naudojimo instrukcijoje nurodytų techninės priežiūros intervalų ir nurodymų dėl prietaiso valymo, priežiūros ir laikymo. Nuostoliai dėl medžiagų ar gamybos defektų atlyginami nemokamai, t. y. prietaisas pakeičiamas arba atliekamas jo remontas. Tokiu atveju neišardytas prietaisas grąžinamas pardavėjui kartu su pirkimo ir garantiniu dokumentu.

Remonto tarnyba

- Remonto darbus, kuriems nesuteikiama garantija, už tam tikrą atlygį galite pavesti atlikti mūsų techninės priežiūros centro darbuotojams. Mūsų techninės priežiūros centro darbuotojai Jums mielai pateiks darbų sąmatą.
  Mes galime remontuoti tik tuos prietaisus, kurie buvo atsiųsti tinkamai supakuoti ir apmokėti.
- Dėmesio: jei turite pretenzijų dėl prietaiso arba norite jį remontuoti, atsiųskite jį nuvalytą mūsų techninės priežiūros centrui, būtinai nurodykite defektą. Mes nepriimame prietaisų, už kurių siuntimą nebuvo sumokėta (negabari-

tinis krovinys, skubiosios siuntos arba kitas specialus gabenimo būdas).
- Jei mums atsiųsite savo sugedusį prietaisą, mes jį utilizuosime nemokamai.

Atsarginės dalys/Priedai

Atsargines dalis ir priedus galite įsigyti interneto svetainėje www.grizzly-service.eu

Jei neturite interneto, kreipkitės telefonu į aptarnavimo centrą (žr. „Grizzly Service-Center“). Pasiruoškite žemiau nurodytus užsakymo numerius.

Pozicija Eksploatavimo instrukcija	Pozicija Trimatis vaizdas	Aprašymas	Straipsnio numerį
	set6	Grandinės griovelis	9110 3920
A 6	set7	Grandinės krumpliaračio dangtelis	9110 3921
	set8	Alyvos siurblys	9110 3922
A 24	set9	Bakelio dangtelis	9110 3923
	set10	Bakelis	9110 3924
B 26	Nr. 48	Apsauginis geležtės dėklas	9110 3925
A 2	Nr. 85	Geležtė	9110 3926
A 1	Nr. 86	Pjūklo grandinė	3009 1332
A 12	30	Raktas	9110 3801
A 20	set4	Apsauginis jungiklis	9110 3804
A 21	set3	Įjungimo / išjungimo jungiklis	9110 3803
B 28	26	Per petį dėvimas diržas	9110 3800
A 16	set2	Akumuliatorius	9109 9411
B 29	set1	Kroviklis EU	9109 9412

Klaidų paieška

Problema	Galima priežastis	Klaidos šalinimas
Įrenginys neužsiveda	Išsikrovęs akumuliatorius (A 16)	Įkraukite akumuliatorių (žr. „Įkrovimo procesas“).
	Neįstatytas akumuliatorius (A 16)	Įstatykite akumuliatorių (žr. „Eksploatacijos pradžia“)
	Netinkamai nuspaustas apsauginis jungiklis (A 20)	Įjunkite (žr. „Eksploatacijos pradžia“)
	Sugedęs įjungimo / išjungimo jungiklis (A 21)	Paveskite suremontuoti techninės priežiūros centrui
Įrenginys veikia su pertrūkiais	Vidinis atsipalaidavęs kontaktas	Paveskite suremontuoti techninės priežiūros centrui
	Sugedęs įjungimo / išjungimo jungiklis (A 21)	
Negalima sureguliuoti teleskopinio koto (A 10)	Vidinis šešiakampis varžtas ant greitojo užrakto (A 11) per laisvas	Priveržkite vidinį šešiakampį varžtą
Blogas pjovimo rezultatas	Netinkamai įmontuota pjūklo grandinė	Tinkamai įmontuokite pjūklo grandinę
	Atšipo pjūklo grandinė	Pagaląskite pjovimo dantukus arba uždėkite naują grandinę
	Nepakankamas grandinės įtempimas	Patikrinkite grandinės įtempimą
Pjūklas veikia sunkiai, krinta grandinė	Nepakankamas grandinės įtempimas	Patikrinkite grandinės įtempimą
Grandinė įkaista, pjaunant susidaro dūmų, kreiptuvas keičia spalvą	Per mažai grandinės alyvos	Patikrinkite alyvos lygį ir, jei reikia, įpilkite grandinių alyvos, patikrinkite automatinę tepimo sistemą ir, jei reikia, išvalykite alyvos srauto kanalą arba paveskite suremontuoti klientų aptarnavimo skyriui

ES

Contenido

Uso previsto 155
Instrucciones de seguridad 155
Símbolos y pictogramas 155
Instrucciones generales de seguridad 156
Instrucciones generales de seguridad para herramientas eléctricas 157
Medidas preventivas contra el retroceso 160
Instrucciones de seguridad adicionales 161
Manejo correcto del cargador de pilas recargables 161
Riesgos residuales 162
Descripción general 162
Volumen de suministro 162
Descripción del funcionamiento 163
Vista general 163
Proceso de carga 163
Inserción e extracción de la batería recargable 164
Revisar el nivel de carga de la batería 164
Cargar batería 164
Baterías recargables gastadas 165
Instrucciones de montaje 165
Montar la cadena de sierra y la lanza 165
Tensar la cadena dentada 166
Lubricación de la cadena 166
Manejo 167
Fijar la bandolera 167
Regular mango telescópico 167
Acodar la cabeza de sierra 167
Activación y desactivación 167
Revisar la función automática del aceite 168
Funcionamiento del aparato 168
Transporte 168
Técnicas de poda 168
Serrado de una rama pequeña 168
Mantenimiento y limpieza 169
Limpieza 169
Intervalos de mantenimiento 169
Tabla de intervalos de mantenimiento 170
Afilar dientes cortantes 170
Almacenaje 170
Datos técnicos 171
Eliminación y protección del medio ambiente 172
Garantía 172
Servicio de reparación 173
Piezas de repuesto/ Accesorios 174
Búsqueda de fallos 175
Traducción de la Declaración de conformidad CE original 180
Plano de explosión 181
Grizzly Service-Center 183

Lea estas instrucciones de uso atentamente antes de la primera puesta en marcha del aparato tanto para garantizar su seguridad como también la seguridad de terceros. Conserve las instrucciones apropiadamente y entréguelas al próximo usuario posteriormente, de manera que las informaciones estén disponibles en todo momento.

Uso previsto

El aparato está previsto para podar árboles y arbustos. No está construida para efectuar amplios serrajes, talar árboles ni cortar material como mampostería, plástico ni alimentos. Cada utilización divergente que no se menciona expresamente en estas instrucciones, puede causar daños en el aparato y presentar un peligro serio para el usuario.
Este aparato no es idóneo para fines profesionales. En caso de uso profesional, se extingue la garantía.
El aparato está destinado para el uso por personas mayores de edad. Jóvenes mayores de 16 años están exclusivamente autorizados para usar el aparato bajo vigilancia.
El operador o usuario será responsable por los accidentes o daños que puedan perjudicar a otras personas o su propiedad. El fabricante no asume la responsabilidad por daños derivados de una utilización fuera del uso previsto o en caso de un uso equivocado.

Instrucciones de seguridad

Este párrafo trata las prescripciones básicas de seguridad durante el trabajo con la cizalla eléctrica para setos.

Una podadora telescópica a batería es un aparato peligroso que, si se hace un uso erróneo o negligente, puede provocar lesiones graves o incluso mortales. Así que, tanto para su seguridad como para la de las personas que le rodean, respete las siguientes indicaciones de seguridad y, en caso de duda, pregunte a un experto.

Símbolos y pictogramas

Símbolos en el aparato



1 ¡Atención!
2 Lea atentamente las instrucciones de uso antes de utilizar el aparato.
3 Nunca utilice la cizalla eléctrica para setos con lluvia o en setos mojados.
4 Peligro de lesionarse por piezas que puedan salir lanzadas y objetos que se caigan. Sobre todo al hacer cortes por encima de la altura de la cabeza.
5 Mantener a las personas alejadas de la zona de peligro.
6 Antes de manipular el aparato quítele la batería.
7 Existe peligro de vida por descarga eléctrica.
Mantenerse alejado como mínimo 10m de las líneas eléctricas.
8 Porte lentes de seguridad o protección facial.
9 Porte casco.
10 Póngase protección en los oídos.
11 Durante los trabajos de limpieza y mantenimiento, utilice guantes de protección.
12 Porte botas con protección contra cortes con suela antideslizante.

ES



Máquinas no deben ir a la basura doméstica. Entregue su aparato a un centro de reciclaje.



Indicación del nivel de la intensidad acústica Lwa en dB.



El depósito tiene capacidad para funcionamiento continuo de unos 15 minutos.

Símbolos gráficos en la batería



No bote las baterías en la basura doméstica ni en el fuego o el agua.



No exponga las pilas recargables nunca durante un tiempo prolongado a una radiación solar demasiado intensa, y tampoco las coloque encima de radiadores (max. 45°C).



Entregue las pilas recargables en un punto de recogida de pilas usadas, para que así se puedan volver a reciclar de forma ecológica.

Símbolos gráficos en el cargador



¡Cuidado!



Lea atentamente las instrucciones de uso antes de la primera puesta en marcha.



El dispositivo de carga es apropiado solamente para el uso en espacios cerrados.



dispositivo de seguridad del aparato



Clase de protección II



Máquinas no deben ir a la basura doméstica. Entregue su aparato a un centro de reciclaje.

Símbolos en las instrucciones



Símbolos de riesgo con indicaciones para prevención de daños personales y materiales.



Señal prescriptiva (a diferencia de la señal de exclamación, la prescripción está explicada) con indicaciones para la prevención de accidentes y daños.



Señal de indicacion con información para un mejor manejo del equipo.

Instrucciones generales de seguridad



Antes de trabajar con el aparato, debe conocer bien todos los componentes. Practique el manejo con el aparato y exija una explicación por parte de un especialista o usuario experimentado acerca del funcionamiento y la aplicación, como también de las técnicas de trabajo. Asegúrese que pueda desactivar el aparato en caso de emergencia en forma inmediata. El uso no apropiado del aparato puede causar lesiones graves.



Si hubiese algún accidente o alguna avería durante la marcha, debe desconectarse el aparato inmediatamente y desenchufarse de la toma de corriente. Trate las lesiones correctamente o acuda al médico. Lea el apartado “Búsqueda de errores” para solucionar las averías, o contacte nuestro Service Center.

Instrucciones generales de seguridad para herramientas eléctricas



ADVERTENCIA: Lea todas las instrucciones de seguridad y de procedimiento. Si se incumplen las instrucciones de seguridad o de procedimiento, puede sufrirse una descarga eléctrica, un incendio o graves lesiones.

Guarde todas las instrucciones de seguridad y de procedimiento, para poderlas consultar en un momento dado.
El concepto de "herramienta eléctrica", usado en las instrucciones de seguridad, se refiere a las que funcionan enchufadas a la corriente (con cable de alimentación) y también a las que funcionan con baterías recargables (sin cable de alimentación).

Seguridad en el puesto de trabajo:

- **Mantener el puesto de trabajo limpio y bien iluminado.** El desorden y las zonas de trabajo no iluminadas pueden producir accidentes.
- **No trabajar con la herramienta eléctrica en zonas bajo peligro de explosión, donde se encuentren líquidos, gases o polvos inflamables.** Los aparatos eléctricos generan chispas que podrían encender el polvo o los vapores.
- **Mantener alejados de la sierra eléctrica a los niños y otras personas mientras la use.** Si se despistase podría perder el control de la sierra.

Seguridad eléctrica:

- **El enchufe conector de la sierra eléctrica debe caber en la caja de empalme. No debe modificarse el enchufe de ninguna manera. No utilizar adaptadores junto a aparatos eléctricos con toma de tierra.** Los enchufes genuinos y las cajas de empalme adecuadas disminuyen el riesgo de descarga eléctrica.
- **Evite el contacto físico con superficies puestas a tierra como tuberías, calefacciones, hornos y neveras.** Existe un mayor riesgo de descarga eléctrica cuando el cuerpo está puesto a tierra.
- **Mantener la sierra eléctrica de cadena alejada de la lluvia y la humedad.** Si penetra agua en el aparato eléctrico, aumenta el riesgo de descarga eléctrica.
- **No utilizar el cable para llevar o colgar la sierra eléctrica de cadena, ni para sacar el enchufe de la caja de empalme. Mantener el cable alejado del calor, aceite, bordes afilados o piezas de aparatos en movimiento.** Los cables deteriorados o bobinados aumentan el riesgo de descarga eléctrica.
- **Si trabaja con la sierra eléctrica de cadena en el exterior, utilice solamente cables de alargo que estén autorizados para exterior.** El uso de cables de alargo adecuados para exterior disminuye el riesgo de descarga eléctrica.
- **Si no se puede evitar usar la sierra eléctrica de cadena en un ambiente húmedo, utilice un interruptor protector contra corriente de falla.** El uso del interruptor protector contra corriente de falla disminuye el riesgo de descarga eléctrica.

Seguridad de personas:

- **Esté atento, observe lo que hace y utilice la sierra eléctrica de cadena con esmero. No utilice la**

sierra eléctrica de cadena cuando esté cansado o se encuentra bajo los efectos de drogas, alcohol o medicamentos. Un momento de distracción al utilizar la sierra eléctrica de cadena puede producir graves accidentes.

- **Lleve un equipo protector personal y siempre unas gafas protectoras.** Al llevar un equipo protector personal, como zapatos de seguridad antideslizantes, casco protector o protección contra el ruido disminuye el riesgo de sufrir daños.
- **Evite la puesta en marcha inadvertida. Asegúrese de que la sierra eléctrica de cadena esté desconectada antes de conectarla a la corriente, recogerla o llevarla a cuestas.**
  Si al llevar a cuestas la sierra eléctrica de cadena mantiene el dedo en el interruptor o conecta el aparato accionado a la corriente, pueden producirse accidentes.
- **Extraiga todas las herramientas de ajuste y llaves inglesas antes de trabajar con la sierra eléctrica de cadena.** Las herramientas y llaves que se encuentran en piezas giratorias del aparato, pueden producir accidentes.
- **Evite adoptar una posición del cuerpo anómala. Procure estar firmemente erguido y mantenga en todo momento el equilibrio.** De esta forma podrá controlar mejor la sierra eléctrica de cadena en situaciones inesperadas.
- **Lleve ropa adecuada. No llevar ropa amplia ni joyería. Mantener el pelo, la ropa y los guantes alejados de las piezas móviles.** La ropa suelta, las joyas y el pelo largo podrían ser atrapados por las piezas móviles.

Utilización y tratamiento de la sierra eléctrica de cadena:

- **No sobrecargue el aparato. Utilice para trabajar la herramienta eléctrica adecuada en cada caso.** Con las herramientas eléctricas trabajará mejor y de forma más segura dentro de la gama de potencias indicada.
- **No utilice herramientas eléctricas que tengan el interruptor defectuoso.** Las herramientas eléctricas que ya no se pueden conectar o desconectar son peligrosas y deben ser reparadas.
- **Extraer el enchufe de la caja de empalme antes de ajustar el aparato, cambiar piezas de repuesto o depositar el aparato.** Esta medida de precaución evitará que la sierra eléctrica de cadena se ponga en marcha de forma inadvertida.
- **Guardar la sierra eléctrica de cadena fuera del alcance de los niños cuando no la utilice. No permita que utilicen el aparato personas que no estén familiarizadas con él o que no hayan leído estas instrucciones.** Las herramientas eléctricas son peligrosas cuando son utilizadas por personas sin experiencia.
- **Cuide la sierra eléctrica de cadena con esmero. Compruebe que las piezas móviles funcionen perfectamente y no estén atascadas, que no haya piezas rotas o tan dañadas que se inhiba la funcionalidad de la sierra eléctrica de cadena. Haga reparar las piezas dañadas antes de utilizar el aparato.** Muchos accidentes tiene su origen en herramientas eléctricas mal mantenidas.
- **Mantener las herramientas cortantes afiladas y limpias.** Las herramientas cortantes bien cuidadas con un borde afilado se atascan menos y son más

fáciles de dirigir.
- **Utilizar la sierra eléctrica de cadena, los accesorios, las herramientas correspondientes, etc. según estas instrucciones. Tener en cuenta también las condiciones de trabajo y la actividad a realizar.** El uso de la sierra eléctrica de cadena para otros fines que los previstos puede producir situaciones peligrosas.
- Inspeccione cuidadosamente la superficie a podar y retire todos los alambres y demás cuerpos extraños.
- Antes de empezar a trabajar con el aparato familiarícese con todas piezas. Practique el uso del aparato y deje que un usuario experimentado o experto le explique el funcionamiento, cómo se maneja y las técnicas de trabajo. Asegúrese que, en caso de emergencia, puede apagar el aparato inmediatamente. El uso inadecuado del aparato puede provocar graves lesiones.
- Si ocurriese un accidente o una avería mientras esta en funcionamiento deberá apagarlo inmediatamente. Trate la lesión como corresponda o vaya a ver a un médico. Para subsanar averías, lea el capítulo de «Búsqueda de errores» o póngase en contacto con nuestro centro de atención al cliente.

Manejo y uso cuidadoso de aparatos con pilas recargables

- **Cargue las pilas recargables sólo con los cargadores que hayan sido recomendados por el fabricante.** Existe peligro de incendio si se utiliza el cargador para tipos extraños de pilas, que no son adecuadas para el mismo.
- **Utilice por ello solamente las pilas recargables previstas para cada herramienta eléctrica.** El uso de otros tipos de pilas recargables puede producir lesiones y provocar incendios.
- **Mantenga la pila recargable no usada, alejada de clips de oficina, monedas, llaves, clavos, tornillos y demás pequeños objetos metálicos que podrían causar el puenteo de los contactos.** Un cortocircuito entre los contactos de la pila recargable puede causar quemaduras o provocar incendios.
- **Si se usa la pila recargable de forma equivocada, puede emanar líquido. Evite todo contacto con ese líquido. En caso de contacto casual, aclarar con agua. Si el líquido penetrase en los ojos, deberá solicitar además ayuda médica.** El líquido emanado de las pilas recargables puede producir irritación o quemaduras cutáneas.

Asistencia:

- **Haga reparar la herramienta eléctrica solamente por personal técnico cualificado y sólo con piezas de recambio originales.** De esta forma se asegura el mantenimiento de la seguridad de la herramienta eléctrica.

Instrucciones especiales de seguridad para aparatos con batería

- **Asegure que el aparato esté desconectado antes de insertar la pila recargable.** Si se introduce una pila recargable en una herramienta eléctrica que tenga el interruptor conectado, pueden producirse accidentes.
- **Cargue sus baterías solamente en el interior de un local, porque el cargador ha sido concebido únicamente para ello.**
- **Para reducir el riesgo de una des-**

carga eléctrica, saque el enchufe del cargador de la toma de corriente antes de proceder a su limpieza.

- **No exponga las pilas recargables, la herramienta eléctrica o el aparato nunca durante un tiempo prolongado a una radiación solar demasiado intensa, y tampoco las coloque encima de radiadores.** El calor es dañino para las pilas recargables y existe entonces peligro de explosión.
- **Si la pila recargable está caliente, antes de cargarla, hay que dejar que se enfríe.**
- **No abra nunca la pila recargable y evite que sufra cualquier tipo de desperfecto mecánico.** Existe peligro de cortocircuito y pueden emanar gases que son irritantes para las vías respiratorias. Procure hacer llegar aire fresco y solicite además ayuda médica si tuviese alguna dolencia.
- **No intente utilizar nunca baterías no recargables.**

Medidas preventivas contra el retroceso

Existe peligro de retroceso: Al trabajar con el aparato debe estar precavido contra un posible retroceso. Existe peligro de accidentarse. Evitará retrocesos, trabajando con cuidado y usando la técnica de serrado adecuada.

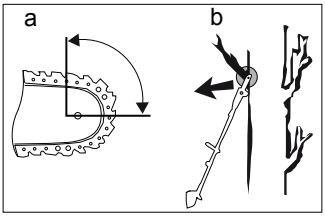

- Puede existir un retroceso cuando la punta del carril guía toca un objeto o cuando se tuerza la madera y la cadena de la sierra se atasca en el corte (ver la fig. 1 b).
- El contacto con la punta del carril puede producir eventualmente un retroceso inesperado, golpeando el carril de guía hacia arriba y en dirección al operario (ver la fig. 1 a).
- Si se atasca la cadena de la sierra en el borde superior del carril guía, puede hacer retroceder fuertemente el carril en dirección hacia el operario.
- Cada una de esas reacciones pueden hacer perder el control de la sierra y provocar eventualmente graves accidentes. No se fíe exclusivamente de los sistemas de seguridad que lleva incorporada la sierra eléctrica de cadena. Los usuarios de sierras eléctrica de cadena deberían tomar diferentes medidas para trabajar sin accidentes ni lesionarse.

El retroceso es consecuencia del mal o equivocado uso de una herramienta eléctrica. Puede evitarse mediante medidas preventivas adecuadas como las siguientes:

- **Sujetar la sierra con ambas manos, encerrando las asas con el pulgar y los dedos.** Colocar el cuerpo y los brazos en una posición, en la que pueda resistir la fuerza de retroceso. Si se toman las medidas adecuadas, el operario puede dominar cualquier fuerza de retroceso. No soltar jamás la sierra eléctrica de cadena.
- **Evite adoptar una posición del cuerpo anómala y no sierre por encima de la altura del hombro**. De esta forma se evita un contacto inadvertido con la punta del carril y mejora el control de la sierra eléctrica de ca-

dena en situaciones inesperadas.
- **Utilice siempre los carriles de repuesto y las cadenas prescritas por el fabricante**. Unos carriles de repuesto o cadenas equivocadas pueden producir la rotura de la cadena y retrocesos.
- **Cumpla las instrucciones del fabricante para afilar y mantener la cadena de la sierra**. Si los limitadores de profundidad están demasiado bajos, aumenta la tendencia al retroceso.

Instrucciones de seguridad adicionales

- Mantenga el aparato, el juego de corte y la funda protectora de la espada en buen estado de uso para prevenir lesiones.
- No trabaje con dispositivos dañados, incompletos o modificados sin la autorización del fabricante. Nunca utilice el aparato si el sistema de protección está defectuoso. Nunca utilice el aparato si el interruptor de encendido/apagado está defectuoso. Antes del uso, compruebe el estado de seguridad de la podadora, especialmente del sable y la sierra. Si el aparato se ha caído, examínelo con respecto a daños o defectos.
- No arranque el aparato antes de montar correctamente el sable, la sierra y la cubierta de la rueda.
- Al arrancar el aparato y durante el trabajo, asegúrese de que éste no entra en contacto con el suelo, piedras, alambres u otros cuerpos extraños. Apague la podadora antes de depositarla.
- El aparato ha sido diseñado para el empleo a dos manos. Nunca maneje el aparato con una sola mano.
- Sujete la herramienta eléctrica sólo por las superficies aisladas del asa, ya que la cadena de la sierra podría entrar en contacto con cables eléctricos ocultos o el cable de red del aparato. El contacto entre la cadena de la sierra y un cable eléctrico puede electrizar las piezas metálicas del aparato y producir una descarga eléctrica.
- Durante el serrado, garantice la estabilidad de la base. No trabaje sobre una escalera, encima de un árbol o en lugares no estables. Emplee la correa de transporte suministrada. Si trabaja en una pendiente, procure la máxima precaución, pues podría perder el equilibrio.
- Si cambia de emplazamiento, observe que el aparato está desconectado y el dedo no toca el interruptor de encendido/apagado. Transporte el aparato con la sierra y el sable orientados hacia atrás. Para el transporte, coloque la carcasa del sable.
- En cada corte, fije el tope de garras y comience entonces a serrar.
- Al podar arbustos y ramas pequeños, trabaje con la máxima precaución. El ramaje fino puede quedar atrapado en la sierra y provocar un golpe o hacerle perder el equilibrio.
- No corte madera apoyada en el suelo.
- Al serrar una rama bajo tensión, tenga en cuenta el posible retroceso al descender repentinamente la presión de la madera. Existe peligro de lesiones.
- Si el juego de corte se ladea o atasca en las ramas, no intente liberar la máquina a la fuerza. Desconéctela inmediatamente y conéctela de nuevo recién después de haber eliminado el bloqueo, de lo contrario, ¡existe el peligro de lesionarse!

Manejo correcto del cargador de pilas recargables

- Este aparato puede ser utilizado por niños a partir de los 8 años de edad, así como por personas con capacidades fí-

sicas, sensoriales o mentales reducidas o falta de experiencia y conocimientos, si son vigilados o fueron instruidos con respecto al uso seguro del aparato y comprenden los peligros resultantes de ello. Los niños no deben jugar con el aparato. La limpieza y el mantenimiento de usuario no deben ser efectuados por niños sin vigilancia.

- **Para cargar la pila recargable, utilice exclusivamente el cargador incluido.** Existe peligro de incendio y de explosión.
- **Antes de empezar a utilizar el aparato, compruebe el cargador, el cable y el enchufe, y hágalos reparar solamente por personal técnico cualificado, y sólo con piezas de recambio originales. No utilice nunca un cargador que sea defectuoso y nunca lo abra usted mismo.** De esta forma garantizará que se mantenga la seguridad del aparato.
- **Procure que la tensión de la corriente eléctrica coincida con las indicaciones del rótulo de características del cargador.** Existe peligro de sufrir una descarga eléctrica.
- **Desconecte el cargador de la corriente antes de cerrar o abrir conexiones que vayan hacia la pila recargable, la herramienta eléctrica o el aparato.**
- **Mantenga el cargador siempre limpio, y alejado de la humedad y la lluvia. No utilice el cargador jamás al aire libre.** Si se ensuciase o penetrase agua, aumentaría el riesgo de sufrir una descarga eléctrica.
- **El cargador solamente debe hacerse funcionar con las pilas recargables originales que le correspondan.** Si se cargasen con el cargador otros tipos de pilas recargables, podría sufrir lesiones y provocar incendios.
- **Evite que el cargador tenga desperfectos mecánicos.** Los desperfectos mecánicos pueden producir cortocircuitos internos.
- **No se debe hacer funcionar el cargador encima de un fondo combustible como papel o tejidos textiles.** Existe peligro de incendio debido al calentamiento que se produce durante la carga.

Riesgos residuales

Aunque usted maneje esta herramienta eléctrica de acuerdo a las normas, siempre permanecen riesgos residuales. En relación con la forma constructiva y el acabado de esta herramienta eléctrica, pueden presentarse los siguientes riesgos:

a) Cortaduras
b) Daños auditivos, en caso de no llevar protección para los oídos
c) Daños para la salud, derivados de las vibraciones transmitidas al sistema mano-brazo, en caso de que el aparato se utilice durante un tiempo prolongado, no se lleve de forma correcta o no esté en las condiciones de mantenimiento debidas.

Descripción general



Las figuras para el manejo del cortasetos las encontrará en las páginas 2-5

Volumen de suministro

Desembale el aparato y compruebe que esté completo:

- Podadora telescópica a batería
- Espada
- Cadena de sierra
- Funda protectora de lanza

- Llave inglesa
- Bandolera
- 2 x Batería
- Cargador
- Instrucciones de uso

Descripción del funcionamiento

El aparato está previsto para podar árboles y arbustos. El aparato está equipado con una sierra de cadena que se puede sobreponer (con lanza y sierra de cadena). Para la protección del usuario, el equipo puede accionarse exclusivamente con el interruptor de seguridad pulsado.
El funcionamiento de los componentes de mando se explica a continuación en las siguientes descripciones.

Vista general

A

Aparato:

1 Cadena de sierra
2 Espada (riel guía)
3 Tornillo tensor de la cadena de sierra (no visible)
4 Tope de garras
5 Tornillo de fijación de la lanza
6 Cubierta de rueda de cadena
7 Cabeza de sierra
8 Botón de bloqueo para la cabeza de corte acodable
9 Casquillo a rosca palo telescópico
10 Mango telescópico
11 Cierre rápido (para palo telescópico)
12 Llave inglesa
13 Largadera del aparato
14 Empuñadura suave
15 Argolla de transporte
16 Batería
17 Tecla para el indicador de carga de la batería
18 Indicador de carga de la batería (LED)
19 Teclas para desencajar batería
20 Interruptor de seguridad
21 Interruptor CON/DESC
22 Empuñadura
23 Ranuras de ventilación
24 Tapa del depósito de aceite
25 Mirilla del nivel de aceite (no visible)

B

Accesorios:

26 Funda protectora de lanza
27 60 ml Bio-Kettenöl
12 Llave inglesa
16 Batería
28 Bandolera
29 Cargador
30 Indicador de carga

Proceso de carga

No exponga las baterías recargables a condiciones extremas como calor o golpes. Existe peligro de accidentarse si se derrama la solución de electrolitos. Si hubo contacto con los ojos o la piel, enjuague las partes afectadas con agua o neutralizador y acuda al médico.

Cargue el acumulador sólo en recintos secos.
La superficie exterior del acumulador tiene que estar limpia y seca antes de conectar el cargador. Existe el peligro de lesiones debido a una descarga de corriente.

Cargue sólo con el cargador original adjunto. Tenga cuidado que el aparato no sea cargado ininterrumpidamente más de 3-5 horas. El acumulador y el aparato podrían

ser dañados, además, cargando más tiempo, se consume innecesariamente energía. El derecho de garantía caducará en el caso de una sobrecarga.

- Cargue el acumulador antes del primer uso. No cargue el acumulador brevemente varias veces consecutivas.
- Recargue el acumulador si el aparato marcha demasiado lento.
- Un tiempo de servicio considerablemente corto a pesar de estar cargado, señala que el acumulador está gastado y tiene que ser sustituido. Utilice sólo un acumulador de repuesto original que puede adquirir a través del servicio de postventa.
- En todo caso, observe las respectivas indicaciones de seguridad válidas, así como las normas e indicaciones con respecto a la protección del medio ambiente.
- Los defectos que resulten de un manejo impropio no están cubiertos por la garantía.

Inserción e extracción de la batería recargable

C

1. Para insertar la batería recargable (16), introdúzcala en el aparato, deslizándola a lo largo del carril de guía hasta que se enclave audiblemente.
2. Para extraer la batería recargable (16) del aparato, presione el botón de desbloqueo (19) de la batería y extráigala.

Revisar el nivel de carga de la batería

El indicador de carga (18) señala el nivel de carga de la batería (16).

D

1. Presione la tecla (17) en la batería (16).
   El nivel de carga de la batería se muestra mediante la iluminación de las LED correspondientes en el indicador de nivel de carga (18).
2. Cargue la batería cuando la última luz LED del indicador de nivel de carga (18) cambie de color verde a rojo.

Cargar batería

Deje que la batería (16) recién descargada se enfríe durante unos 15 minutos antes de introducirla en el cargador (29).

Luces LED:

- La pantalla de control (30) del cargador (29).
  - está iluminada en rojo al principio y durante la carga.
  - se ilumina en verde cuando ha finalizado la carga o cuando la batería no se puede cargar.
- La luz LED del indicador de carga (B 30) del cargador (16) parpadea en rojo si introduce la batería caliente en el cargador (29).

E

1. En tal caso, saque la batería (16) del cargador.
2. Introduzca la batería (16) en el cargador (29). Al encajar hará un sonido.
3. Conecte el cargador (29) a un enchufe.
4. Cuando se haya cargado retire el cargador (29) de la corriente.
5. Presione las teclas de desbloqueo (19) de la batería (16) y retire la batería del cargador (29).

Baterías recargables gastadas

- Un tiempo de funcionamiento esencialmente corto, a pesar de estar cargada, indica que la batería debe ser sustituida. Utilice solamente paquetes de baterías recargables de sustitución originales que puede adquirir en el servicio técnico.
- En todo caso cumpla las instrucciones de seguridad, así como las disposiciones e indicaciones relativas a la protección del medio ambiente (ver “Eliminación y protección del medio ambiente”).

Instrucciones de montaje

Apague el aparato y, antes de empezar con cualquier trabajo, retire la batería.

Si los tubos del aparato no están encajados mutuamente y atornillados correctamente, el aparato no se dejará arrancar.
¡Un interruptor de seguridad impide el servicio!

Utilice exclusivamente las piezas originales.

F

Montar el cortasetos

1. Introduzca el extremo del tubo de aluminio hexagonal del palo del telescopio (10) y el extremo del palo por debajo de la boquilla de roscar (7) hasta el tope. Al introducirlos tenga en cuenta que el tope (10a) del tubo de aluminio hexagonal encaje en la ranura (7a) del extremo del palo (ver imagen pequeña).
2. Una ambas partes con ayuda del casquillo a rosca (9)



Montar la cadena de sierra y la lanza

Apague el aparato y, antes de empezar con cualquier trabajo, retire la batería.

G

1. Suelte el tornillo de fijación de la lanza (5) y retire la tapa de la rueda de la cadena (6) (ver imagen pequeña).
2. Extienda la cadena de sierra (1) como un lazo, de forma que los cantos cortantes achaflanados de los eslabones de la cadena queden alineados en el sentido de las agujas del reloj.
3. Coloque la cadena de sierra (1) dentro de la ranura de la lanza.

H

4. Gire el tornillo tensor de la cadena de sierra (3) en la tapa de la rueda de la cadena (6) en sentido contrario a las agujas del reloj, hasta que el pasador tensor de la cadena (33) esté en el tope.
5. Coloque la lanza (2) para el montaje en un ángulo de aprox. 45 grados inclinada hacia arriba y coloque la cadena de sierra (1) alrededor de la rueda de cadena (34).
6. Coloque la laza (2) de tal manera que el orificio (31) en la lanza (1) encaje con el pasador tensor de la cadena (33).
7. Monte la tapa de la rueda de la cadena (6) con el tornillo de fijación de la lanza (5).
8. Las tuercas de fijación de la lanza (5) solo deben apretarse ligeramente a mano, ya que aún debe tensarse la cadena de sierra (1).

Tenga en cuenta la posición del

pasador tensor de la cadena (33) dentro del orificio (31) en la lanza (2). El pasador del tensor de la cadena debe quedar totalmente encastrado en el orificio.

J

Tensar la cadena dentada

Apague el aparato y, antes de empezar con cualquier trabajo, retire la batería.

La tensión de la cadena de la sierra (1) es importante para su seguridad y el funcionamiento de la motosierra de brazo. Si la cadena está bien tensada, aumenta la vida útil del aparato.

Antes de usar la motosierra de brazo, comprobar siempre la tensión de la cadena.

J

- La cadena de la sierra (1) está correctamente tensada cuando puede pasarse con la mano alrededor de la lanza (2) sin pandear (llevar guantes protectores).
- Al traccionar la cadena (1) dentada con una fuerza de tracción de 9 N (aprox. 1 kg), entre la cadena (1) y el riel guía no debe haber más que 2 mm de distancia

1 Girar el tornillo de fijación de la lanza en sentido horario para aumentar la tensión. Asimismo puede disminuir la tensión de la cadena (1), girando
2 Las tuercas de fijación de la lanza deben apratarse.

Si se tensa la cadena (1) por primera vez, debe reajustarse de nuevo al cabo de un breve tiempo de funcionamiento.

Lubricación de la cadena

Apague siempre el aparato y deje que el motor se enfríe antes de llenar el aceite de la cadena. Si el aceite de la cadena rebosa existe peligro de incendio.

La lanza (A 2) y la cadena de sierra (A 1) nunca pueden estar sin aceite para la cadena. Si no se tiene en cuenta, se produce mayor desgaste de la lanza y de la cadena de sierra.



El depósito tiene capacidad para funcionamiento continuo de unos 15 minutos. Controle, en su debido momento, el nivel de aceite.

El aparato dispone de un dispositivo automático para el aceite. En el momento en el que el motor empieza a funcionar, el bioaceite fluye hacia la lanza (A 2). Antes de comenzar el trabajo revise el dispositivo automático del aceite (ver “Manejo”).

K

Rellenar con bioaceite para cadena:

- Controle desde la mirilla regularmente el nivel de aceite del tanque (25) y rellénelo, en su debido momento, con bioaceite de cadena.
- Utilice bioaceite para cadenas que contenga aditivos que disminuyan la fricción y el desgaste. Se puede pedir en nuestro servicio de atención al cliente.
- Si no hay bioaceite para cadenas disponible utilice aceite para cadenas que tenga una baja proporción de aditivos adherentes.

1. Desenrosque la tapa del depósito de aceite (24) y rellene el bioaceite para cadenas.

2. Retire el bioaceite que se haya podido caer y vuelva a cerrar la tapa del depósito de aceite (24).

Tenga en cuenta que la sierra puede reengrasarse.

Manejo

No utilice el aparato sin la protección manual. Durante la ejecución de los trabajos con el aparato debe portar ropa apropiada y guantes de trabajo.Asegúrese antes de cada utilización que el aparato esté en condiciones de funcionar. El conmutador de activación/desactivación y el conmutador de seguridad no deben bloquearse. Después de soltar el conmutador debe desactivarse el motor. En caso de que un conmutador se haya dañado, se prohibe la continuación del trabajo con el aparato. Observe que la tensión de red coincide con los datos indicados en la placa de tipo del aparato.

Observe la regulación para la protección acústica, así como las prescripciones regionales.

Fijar la bandolera

L

1. Fije el mosquetón de la bandolera (28) en la argolla (15) de transporte del mango telescópico del aparato.
2. Ajuste el largo de la correa de tal modo que la argolla (15) se encuentre a la altura de la cadera.
3. Adicionalmente podrá ajustar la altura de la argolla (15) en el mango telescópico soltando el tornillo con hexágono hembra (15a).

Regular mango telescópico

El palo telescópico (10) se puede regular progresivamente mediante el cierre rápido (11).

M

1. Según se muestra en la imagen, coloque la palanca (11a) hacia delante y cambie la longitud del palo empujándolo y extendiéndolo.
2. Vuelva a colocar la palanca (11a) en su posición y fije el mango telescópico (10) a la longitud de trabajo que desea.
3. Cuando se afloja la palanca (11a), vuelva a apretar el tornillo de cabeza con hexágono interior (11b) con la llave inglesa (12)

Acodar la cabeza de sierra

Para poder podar también las ramas inclinadas puede girar la cabeza de sierra y colocarla en 5 posiciones.

N

Presione el botón de bloqueo (8) y gire al mismo tiempo la cabeza de sierra (7). Al soltar el botón de bloqueo se encaja en la posición deseada.

Activación y desactivación

Ponga atención en una posición segura y mantenga el equipo bien sujetado con ambas manos, con cierta distancia a su propio cuerpo. Asegúrese que el aparato no tenga contacto con ningún objeto antes de ponerlo en operación.

1. Accione el interruptor de seguridad (A 20) y conecte el aparato con el interruptor de encendido / apagado

(A 21). Por razones de seguridad, no se puede poner en posición de funcionamiento continuo.
2. Si suelta el interruptor de encendido / apagado (A 21) el aparato vuelve a desconectarse.

Revisar la función automática del aceite

Antes de comenzar a trabajar revise el nivel de aceite y la función automática.
1. Conecte el aparato y sosténgalo sobre una superficie clara. El aparato no puede tocar el suelo.
2. Si se puede ver un rastro de aceite, el aparato funciona correctamente.
3. Si no queda rastro de aceite, limpie el canal de salida del aceite (G 32) o haga que lo repare el servicio de atención al cliente.
4. Para limpiar retire los restos del canal de salida del aceite (G 32) con ayuda de un pincel o trapo.

O Funcionamiento del aparato

- Mantenga el aparato, el conjunto de corte y la funda protectora de la lanza en buen estado para prevenir lesiones.
- En caso de que el aparato se caiga deberá revisar por si hubiese sufrido daños o defectos importantes.
- Respete el ángulo de trabajo de 60°±10° indicado para garantizar que el trabajo se realiza con seguridad.
- No utilice el aparato si está subido a una escalera o colocado en un sitio que no es estable.
- No se deje llevar y haga un corte sin haberlo pensado antes. Podría ponerse en peligro a usted y a otros.
- Deberá supervisar que los niños no juegan con el aparato.
- Cambie regularmente su posición de trabajo. Si se hace un uso prolongado del aparato se pueden producir problemas circulatorios en las manos provocados por las vibraciones. Utilizando guantes de protección o haciendo pausas regulares podrá alargar el tiempo de uso. Tenga en cuenta su predisposición personal a la mala circulación, las bajas temperaturas externas o grandes fuerzas prensoras que al trabajar pueden reducir el tiempo de uso.

Transporte

- Durante el transporte utilice la funda protectora de lanza (B 26).
- Achten Sie darauf, das Gerät beim Tragen nicht einzuschalten.

Técnicas de poda

Principalmente ha de tener en cuenta que existe el peligro de que las ramas le golpeen.

Serrado de una rama pequeña

En caso de ramas pequeñas (Ø 0-8 cm) ajuste el corte de aserrado de arriba a abajo, tal y como se ilustra.
Tenga en cuenta que la rama puede partirse antes de lo previsto, en caso de haber calculado erróneamente el tamaño o peso.
Vigile de cerca la caída del trozo de rama cortado. Mantenimiento y limpieza

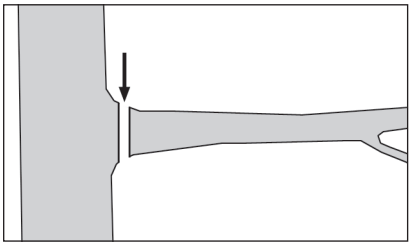

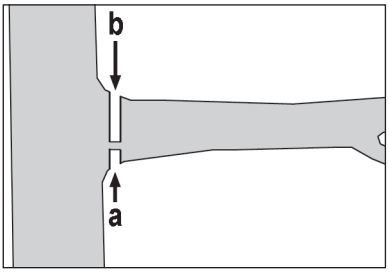

Serrado de ramas grandes

En caso de ramas grandes (Ø 8-20 cm) ajuste primero una sección de descarga para serrar de forma controlada. (véase corte a). Se serrará primero desde abajo. Haga una incisión en el tercio inferior de la rama. El recorte real (véase corte b) se volverá a hacer desde arriba formando, si es posible, una línea con el primer corte, para que coincidan.

Serrado en trozos

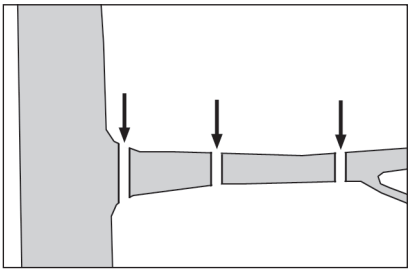

En caso de ramas grandes o largas se recomienda serrar por trozos (véase los cortes a, b, c). Es la única manera de influir de forma segura sobre el punto de incisión del trozo cortado. Retire los trozos ya cortados del suelo alrededor de usted.

Mantenimiento y limpieza

Los trabajos de reparación y mantenimiento no descritos en estas instrucciones, deben ejecutarse por nuestro Centro de Servicio. Utilice exclusivamente piezas originales.

Apague el aparato y, antes de empezar con cualquier trabajo, retire la batería.

Utilice guantes de protección durante el manejo con las cuchillas.

Limpieza

No utilizar detergentes ni disolventes para limpiarlo. Con ello podría dañar el aparato de forma irremediable.

- Mantenga las rejillas de ventilación (A 32) y la carcasa del motor (cabeza de corte) (A 32) del aparato en estado limpio. Utilice para esto un paño húmedo o un cepillo. El aparato no debe rociarse con agua ni colocarse en agua.
- Limpie en seco la cadena después de cada aplicación utilizando un pincel o un cepillo de mano. No utilice ningún tipo de líquido para limpiar la cadena y, cuando esté limpia, engrásela ligeramente con aceite para cadenas de aserrar.

Intervalos de mantenimiento

Realice periódicamente los trabajos especificados en la tabla. El mantenimiento periódico de la sierra eléctrica de cadena prolonga la vida útil de su sierra. Además, logrará un óptimo rendimiento de corte y evita accidentes.

- Controle las cubiertas y los dispositivos de seguridad por eventuales daños y su asiento correcto. En caso dado deben reemplazarse.

Tabla de intervalos de mantenimiento

Parte	Acción	Antes de cada uso	Después de cada uso
Máquina completa	Comprobar estado, cambiar las piezas dañadas en su caso	✓	
Tornillos y tuercas accesibles	Reapretar	✓	
Piñón	Revisar, reemplazar cuando sea necesario	✓	
Cadena dentada	Revisar, reafilar o reemplazar cuando sea necesario Limpiar (lubricar también si no se usan durante largo tiempo)	✓	
Riel guía	Revisar, Limpiar	✓	✓

Afilar dientes cortantes

La cadena de la sierra debe ser reafilada por un experto, o proceder según las instrucciones del afilador correspondiente. Para reafilar la cadena de una sierra se precisa de un poco de práctica. En caso de duda debe reemplazarse la cadena.

Almacenaje

- Limpie el aparato antes de guardarlo.
- Coloque la funda protectora de la espada.
- Vacíe el depósito de aceite antes de cualquier pausa prolongada en el funcionamiento. Deseche el aceite usado de forma ecológica.
- Cuando no use el equipo, debe guardarse éste en un lugar seco y protegido de polvo, asegurando que está fuera del alcance de niños.
- Guarde el acumulador sólo cargado parcialmente. El estado de carga debería ser 40-60% si se guarda por un tiempo prolongado.
- Compruebe el estado de carga del acumulador aproximadamente cada 3 meses durante una fase prolongada de almacenamiento y recárguelo si es necesario.
- Guarde el acumulador entre 10º C hasta 25 ºC. Evite el frío extremo o el calor intenso durante el almacenamiento para que el acumulador no pierda potencia.

Datos técnicos

Podadora de altura recargable:
Tensión ..... 18 V ⎓ 1,5 A
Máx. revoluciones del husillo....2500 min^{-1}
Clase de protección..... III
Tipo de protección IPX0
Velocidad de cadena v_0 .....max. 5 m/s
Peso (sin Bloque de batería +
Dispositivo de carga).....ca. 4,0 kg
Capacidad para tanque ..... 70 cm^3
Espada ..... 8“ Oregon 080NDEA318
Cadena.....Oregon 91P033X
Partición de la cadena.....3/8“ (9,5 mm)
Número de elementos propulsores de la cadena..... 33
Espesor de la cadena ..... 1,3 mm
Dentado del piñón de cadena 6
Largo de corte .....ca. 20 cm
Nivel de presión acústica (L_{pA}) ..... 85,7 dB(A); K_{pA}=3,0 dB(A)
Nivel de potencia acústica (L_{WA})
medido ..... 95,8 dB(A); K_{WA}=3,0 dB(A)
garantizado ..... 100 dB(A)
Vibración (a_h) ..... < 2,5 m/s^2; K = 1,5 m/s^2

Bloque de batería (Li-Ion).....
MOCA-V18-1.5Ah
Tensión nominal.....18 V ⎓
Capacidad ..... 1,5 Ah
Duración de carga ..... ca. 3-5 h

Dispositivo de carga DKYC2200400G
Tensión de entrada/
Input.....100-240 V~, 50-60 Hz, 0,3 A
Tensión de salida/Output.....22 V ⎓ 0,4 A
Clase de protección..... ⧈ II
Tipo de protección IPX0

Los valores de acústica y vibración se detectaron en función de las normas y regulaciones mencionadas en la declaración de conformidad.
Modificaciones técnicas y ópticas pueden realizarse sin aviso previo en el transcurso del perfeccionamiento. Por lo tanto, todas las medidas, indicaciones y advertencias en estas instrucciones de uso se entregan sin compromiso. Esto impide la reclamación de pretensiones legales a base de estas instrucciones de uso presentes.

El índice de emisión de vibraciones indicado ha sido medido según un procedimiento de ensayo normalizado, y puede ser usado para comparar herramientas eléctricas entre sí.
El índice de emisión de vibraciones indicado también puede ser usado para estimar por anticipado la exposición.

Aviso:
El índice de emisión de vibraciones indicado puede diferir del valor reseñado cuando se usa efectivamente esa herramienta eléctrica y según cómo se utilice. Es necesario determinar medidas de seguridad para proteger a los usuarios, basándose en la estimación de la exposición durante las condiciones de uso reales. Para ello deben tenerse en cuenta todas las fases del ciclo operativo, como el tiempo que esté desconectada la herramienta eléctrica, y el tiempo que esté conectada, pero que marche en vacío.

ES

Eliminación y protección del medio ambiente

Extraiga la pila recargable del aparato y lleve el aparato, la pila recargable, los accesorios y el embalaje a un punto de reciclaje ecológico.



Máquinas no deben ir a la basura doméstica.



No tire las pilas recargables a la basura doméstica, al fuego (peligro de explosión), ni al agua. Las pilas recargables deterioradas pueden representar un peligro para el medio ambiente y para la salud, cuando emanan vapores o líquidos tóxicos.

- Entregue el dispositivo en un sitio de reciclaje. Las piezas plásticas y metálicas utilizadas pueden clasificarse correctamente, permitiendo así su reciclaje. Consulte en nuestro Centro de Servicio.
- Evacúe las pilas recargables cuando estén descargadas. Recomendamos cubrir los polos con una tira adhesiva para proteger la pila de un cortocircuito. No abra nunca ninguna pila recargable.
- Evacúe las pilas recargables según dicten las normativas locales. Entregue las pilas recargables en un punto de recogida de pilas usadas, para que así se puedan volver a reciclar de forma ecológica. Consulte en este sentido al servicio de recogida de basura local o a nuestro Service-Center.
- Los aparatos defectuosos que nos envíe, se los evacuaremos de forma gratuita.
- Lleve el material cortado al lugar de compostaje y no lo tire nunca al cubo de la basura.

Garantía

- Este aparato tiene una garantía de 24 meses. En caso de uso profesional, se extingue la garantía.
- Los daños debidos a desgaste natural, sobrecarga o uso inapropiado quedan excluidos de la garantía. Determinadas piezas están sometidas a un desgaste normal y están excluidas de la garantía. A esto pertenecen particularmente la cadena de sierra, la espada, a medida que las reclamaciones no tengan referencia a defectos del material.
- Un requisito imprescindible para que se pueda prestar la garantía, es que se cumplan las instrucciones de limpieza y de mantenimiento.
- Los daños debidos a defectos del material o fallos del fabricación o del material, serán subsanados sin coste alguno mediante sustitución o reparación del producto.
  Condición para ello es que el aparato sea devuelto al comerciante en estado montado junto con el comprobante de compra y de garantía.

Servicio de reparación

- Las reparaciones que no estén cubiertas por la garantía, pueden ser efectuadas por nuestro Service-Center contra facturación. Nuestro Service-Center le elaborará gustosamente un presupuesto de costes.
  Sólo podremos tratar aquellos aparatos, que estén adecuadamente embalados y franqueados.
- Un requisito esencial para la prestación de la garantía es que el aparato no haya sido desmontado, y que se devuelva a nuestro Service Center, junto con el resguardo de la compra y la garantía.
  No serán aceptados los aparatos enviados sin franqueo como mercancía voluminosa, por servicio urgente o con cualquier otro tipo de franqueo especial.
- Los aparatos defectuosos que nos envíe, los evacuaremos de forma gratuita.

ES

Piezas de repuesto/ Accesorios

Encontrará las piezas de repuesto y accesorios en www.grizzly-service.eu

Si no tuviese acceso a Internet, póngase en contacto telefónico con el Service-Center (ver “Grizzly Service-Center“). Tenga a mano los números de pedido.

Part. Instrucciones de uso	Part. Plano de explosión	Denominación	Nº artículo
	set6	Piñón de la cadena	9110 3920
A 6	set7	Cubierta de rueda de cadena	9110 3921
	set8	Bomba de aceite	9110 3922
A 24	set9	Tapa del depósito	9110 3923
	set10	Depósito	9110 3924
B 26	Nr. 48	Funda protectora de lanza	9110 3925
A 2	Nr. 85	Espada	9110 3926
A 1	Nr. 86	Cadena de sierra	3009 1332
A 12	30	Llave inglesa	9110 3801
A 20	set4	Interruptor de seguridad	9110 3804
A 21	set3	Interruptor CON/DESC	9110 3803
B 28	26	Bandolera	9110 3800
A 16	set2	Batería	9109 9411
B 29	set1	Cargador EU	9109 9412

Búsqueda de fallos

Problema	Posible causa	Reparación del fallo
Aparato no se enciende	Batería recargable (A 16) descargada	Cargar la batería (ver “Proceso de carga”)
	Batería recargable (A 16) no insertada	Insertar una batería recargable (ver “Manejo”)
	El interruptor de seguridad (A 20) no se acciona correctamente	Conexión (ver “Manejo”)
	Interruptor CON/DESC (A 21) defectuoso	Reparación por nuestro Service-Center
Aparato trabaja con interrupciones	Interruptor CON/DESC (A 21) defectuoso	Reparación por nuestro Service-Center
	Contacto intermitente interno	Reparación por el Centro de Servicio
El mango telescópico no se deja fijar	Tornillo de hexágono interior en el cierre rápido (A 11) está flojo	Apretar el tornillo de hexágono interior
Bajo rendimiento de corte	Cadena dentada montada incorrectamente	Montar cadena dentada correctamente
	Cadena dentada desafilada	Afilar dientes cortantes o instalar nueva cadena
	Tensión de cadena insuficiente	Revisar tensión de cadena
Sierra con marcha dificultosa, cadena (A 1) se sale	Tensión de cadena insuficiente	Revisar tensión de cadena
Cadena (A 1) se calienta, desarrollo de humo al aserrar, cambio de color del riel	Falta aceite para lubricar la cadena	Revisar nivel de aceite y agregar aceite si fuese necesario, revisar sistema automático de lubricación y limpiar canal de salida (A 32) de aceite o reparación por servicio técnico

(DE) **Original EG-Konformitätserklärung**	(NL) **Vertaling van de originele CE-conformiteitsverklaring**
Hiermit bestätigen wir, dass die **Akku-Hochentaster** **Baureihe AKS 1820 Lion-Set** Seriennummer 201412000001 - 201412001000 folgenden einschlägigen EU-Richtlinien in ihrer jeweils gültigen Fassung entspricht:	Hiermede bevestigen wij dat de **Accu-motorstokzaag** **bouwserie AKS 1820 Lion-Set** serienummer 201412000001 - 201412001000 aan de hierna volgende, van toepassing zijnde EU-richtlijnen
2006/42/EG • 2004/108/EG • 2000/14/EG 2011/65/EU*	**2006/42/EC • 2004/108/EC • 2000/14/EC 2011/65/EU***
Um die Übereinstimmung zu gewährleisten, wurden folgende harmonisierte Normen sowie nationale Normen und Bestimmungen angewendet:	Om de overeenstemming te waarborgen, werden de hierna volgende, in overeenstemming gebrachte normen en nationale normen en bepalingen toegepast:
EN 60745-1/A11:2010 • EN ISO 11680-1:2001 • EK9-BE-77V2-2:2012 EN 55014-1/A2:2011 • EN55014-2/A2:2008 • EN 62233:2008 EN61000-3-2/A2:2009 • EN 61000-3-3:2008 EN 60335-1:2012 • EN 60335-2-29/A2:2010	
Zusätzlich wird entsprechend der Geräuschemissionsrichtlinie 2000/14/EG bestätigt: Schallleistungspegel: Garantiert: 100 dB(A); Gemessen: 95,8 dB(A) Angewendetes Konformitätsbewertungsverfahren entsprechend Anhang V / 2000/14/EG Gemeldete Stelle: Intertek Deutschland GmbH, NB0905, Product Certifikation Baumusterbescheinigungs Nr.: xxxxxxxxxxx	S Bovendien wordt in overeenstemming met de geluidsemissierichtlijn 2000/14/EC bevestigd: Akoestisch niveau: gegarandeerd: 100 dB(A) gemeten:95,8 dB(A) Toegepaste conformiteitbeoordelingsprocedure in overeenstemming met Annex V/ 2000/14/EC Benoemde instantie: Intertek Deutschland GmbH, NB0905, Product Certifikation Apparaat-Type nr.: xxxxxxxxxxx
Die alleinige Verantwortung für die Ausstellung dieser Konformitätserklärung trägt der Hersteller:	De exclusieve verantwoordelijkheid voor de uitgifte van deze conformiteitsverklaring wordt gedragen door de fabrikant:

Grizzly Tools GmbH & Co. KG
Stockstädter Straße 20, 63762 Großostheim
02.02.2015

CE



Volker Lappas
(Dokumentationsbevollmächtigter,
Documentatiegelastigde)

** Der oben beschriebene Gegenstand der Erklärung erfüllt die Vorschriften der Richtlinie 2011/65/EU des Europäischen Parlaments und des Rates vom 8. Juni 2011 zur Beschränkung der Verwendung bestimmter gefährlicher Stoffe in Elektro- und Elektronikgeräten.*

** Het hierboven beschreven voorwerp van de verklaring voldoet aan de voorschriften van de richtlijn 2011/65/EU van het Europese Parlement en van de Raad van 8 juni 2011 inzake beperking van het gebruik van bepaalde gevaarlijke stoffen in elektrische en elektronische apparaten.*

GB **Translation of the original EC declaration of conformity**	FR **Traduction de la déclaration de conformité CE originale**
We declare that the unit **Cordless Pruner** **model AKS 1820 Lion-Set** Seriennummer 201412000001 - 201412001000 conforms with the following applicable relevant version of the EU guidelines:	Nous certifions que le modèle **Perche élagueuse sans fil** **série AKS 1820 Lion-Set** numéro de série 201412000001 - 201412001000 est conforme aux directives UE actuellement en vigueur:
2006/42/EC • 2004/108/EC • 2000/14/EC • 2011/65/EU*	
In order to guarantee consistency, the following harmonised standards as well as national standards and stipulations have been applied:	En vue de garantir la conformité les normes harmonisées ainsi que les normes et décisions nationales suivantes ont été appliquées :
EN 60745-1/A11:2010 • EN ISO 11680-1:2001 • EK9-BE-77V2-2:2012 EN 55014-1/A2:2011 • EN55014-2/A2:2008 • EN 62233:2008 EN61000-3-2/A2:2009 • EN 61000-3-3:2008 EN 60335-1:2012 • EN 60335-2-29/A2:2010	
We additionally confirm the following in accordance with the 2000/14/EC emissions guideline: Sound power level Guaranteed: 100 dB(A) Measured: 95,8 dB(A) Compliance evaluation process carried out in accordance with Appendix V / 2000/14/EC Registered Office: Intertek Deutschland GmbH, NB0905, Product Certifikation Design Type Certifcate No.: xxxxxxxxxxxx	Nous certifions également conformément à la directive sur les émissions de bruit 2000/14/EC que : Niveau de puissance sonore garanti : 100 dB(A) mesuré : 95,8 dB(A) Procédé d'évaluation de la conformité appliqué selon l'annexe V / 2000/14/EC Bureau declaré: Intertek Deutschland GmbH, NB0905, Product Certifikation Attestation de modèle type N°: xxxxxxxxxxxx
This declaration of conformity is issued under the sole responsibility of the manufacturer:	Le fabricant assume seul la responsabilité d'établir la présente déclaration de conformité :

Grizzly Tools GmbH & Co. KG
Stockstädter Straße 20, 63762 Großostheim
02.02.2015

CE

Volker Lappas
(ocumentation Representative,
Chargé de documentation)

** The object of the declaration described above satisfies the provisions of Directive 2011/65/EU of the European Parliament and the Council of 8 June 2011 on limiting the use of certain harmful substances in electrical and electronic appliances..*

** L'objet de la déclaration décrit ci-dessus est conforme aux dispositions de la directive 2011/65/UE du Parlement Européen et du Conseil du 8 juin 2011 sur la limitation de l'utilisation de certaines substances dangereuses dans les équipements électriques et électroniques.*

(PL) **Tłumaczenie oryginalnej deklaracji zgodności WE**	(CZ) **Překlad originálního prohlášení o shodě CE**
Niniejszym oświadczamy, że konstrukcja **Akumulatorowa pilarka łancuchowa z trzonkiem teleskopowym AKS 1820 Lion-Set** numer seryjny 201412000001 - 201412001000	Tímto potvrzujeme, že **Akumulátorová odvětvovací pila na tyči AKS 1820 Lion-Set** Poradové číslo: 201412000001 - 201412001000
spełnia wymogi odpowiednich Dyrektyw UE w ich aktualnie obowiązującym brzmieniu:	odpovídá následujícím příslušným směrnicím EU v jejich toho času platném vydání
2006/42/EC • 2004/108/EC • 2000/14/EC • 2011/65/EU*	
W celu zapewnienia zgodności z powyższymi dyrektywami zastosowano następujące normy harmonizujące oraz normy i przepisy krajowe:	Aby byl zaručen shodnost, bylo použito následujících harmonizovaných- norem jakož i národních norem a předpisů:
EN 60745-1/A11:2010 • EN ISO 11680-1:2001 • EK9-BE-77V2-2:2012 EN 55014-1/A2:2011 • EN55014-2/A2:2008 • EN 62233:2008 EN61000-3-2/A2:2009 • EN 61000-3-3:2008 EN 60335-1:2012 • EN 60335-2-29/A2:2010	
Ponadto potwierdzono, zgodnie z dyrektywą w sprawie emisji hałasu 2000/14/EC: Poziom mocy akustycznej gwarantowany: 100 dB(A) zmierzony: 95,8 dB(A) Zastosowana procedura oceny zgodności odpowiada załącznikowi V/ 2000/14/EC numer seryjny: Intertek Deutschland GmbH, NB0905, Product Certifikation Placówka zgłoszenia: xxxxxxxxxxxx	Navíc se v souhlase se směrnicí pro emisi hluku 2000/14/EC potvrzuje: Úroveň akustického výkonu zaručená: 100 dB(A) měřená: 95,8 dB(A) Použitý postup konformitního ohodnocení dle dodatku V / 2000/14/EC Místo hlášení: Intertek Deutschland GmbH, NB0905, Product Certifikation Potvrzení o konstrukčním typu čís.: xxxxxxxxxxxx
Wyłączną odpowiedzialność za wystawienie tej deklaracji zgodności ponosi producent:	Výhradní odpovědnost za vystavení tohoto prohlášení o shodě nese výrobce:

Grizzly Tools GmbH & Co. KG
Stockstädter Straße 20, 63762 Großostheim
02.02.2015

CE

Volker Lappas (Osoba upoważniona do sporządzania dokumentacji techniczne, Osoba zplnomocněná k sestavení dokumentace)

** Wyżej opisany przedmiot deklaracji spełnia wymogi dyrektywy 2011/65/UE Parlamentu Europejskiego i Rady z dnia 8 czerwca 2011r. w sprawie ograniczenia stosowania niektórych niebezpiecznych substancji w sprzęcie elektrycznym i elektronicznym.*

** Výše popsaný předmět prohlášení splňuje předpisy směrnice 2011/65/EU Evropského parlamentu a Rady z 8. června 2011 o omezení používání některých nebezpečných látek v elektrických a elektronických zařízeních..*

(LT) **Vertimas iš originalių EB atitikties deklaracija**	(ES) **Declaración de conformidad CE**
Šiuo dokumentu mes patvirtiname, kad **Akumuliatorinį šakų genėtuvą** **Serija AKS 1820 Lion-Set** Serijos Nr. 201412000001 - 201412001000 atitinka toliau nurodytų numatytųjų ES direktyvų galiojantį leidimą:	Mediante la presente declaramos que el **Podadora de altura recargable** **de la serie AKS 1820 Lion-Set** Número de serie 201412000001 - 201412001000 corresponde a las siguientes Directivas de la UE corrientes en su respectiva versión vigente:
2006/42/EC • 2004/108/EC • 2000/14/EC • 2011/65/EU*	
Kad būtų galima užtikrinti atitiktį, taikyti šie darnieji standartai ir nacionaliniai standartai bei nuostatos:	Para garantizar la conformidad, se aplicaron las siguientes normas armonizadas, así como las normas y regulaciones nacionales:
EN 60745-1/A11:2010 • EN ISO 11680-1:2001 • EK9-BE-77V2-2:2012 EN 55014-1/A2:2011 • EN55014-2/A2:2008 • EN 62233:2008 EN61000-3-2/A2:2009 • EN 61000-3-3:2008 EN 60335-1:2012 • EN 60335-2-29/A2:2010	
Remiantis 2000/14/EB dėl valstybių narių įstatymų, reglamentuojančių lauko sąlygomis naudojamos įrangos į aplinką skleidžiamą triukšmą, suderinimo, papildomai patvirtinama: Garso galingumo lygis Numatyta: 100 dB(A) Išmatuota: 95,8 dB(A) Taikyta atitikties vertinimo procedūra pagal 2000/14/EB V priedą Paskelbtoji įtaisas: Intertek Deutschland GmbH, NB0905, Product Certifikation Nr.: xxxxxxxxxxxx	Además, se confirma, en conformidad con la Directriz de emisión de ruidos 2000/14/EC: Nivel de potencia acústica: garantizado: 100 dB(A); medido: 95,8 dB(A) Procedimiento de evaluación de conformidad aplicado según indicación en anexo V / 2000/14/EC: Entidad de registro: Intertek Deutschland GmbH, NB0905, Product Certifikation Certificad de tipo N°: xxxxxxxxxxxx
Tiktai gamintojas yra atsakingas už šio atitikties pareiškimo parengimą:	El fabricante es el único responsable de expedir esta Declaración de Conformidad:

Grizzly Tools GmbH & Co. KG
Stockstädter Straße 20, 63762 Großostheim
02.02.2015

CE



Volker Lappas
(Asmuo, įgaliotas sudaryti dokumentaciją,
Apoderado de documentación)

** Pirmiau aprašytas deklaracijos objektas atitinka 2011 m. birželio 8 d. Europos Parlamento ir Tarybos Direktyvos 2011/65/ES dėl tam tikrų pavojingų medžiagų naudojimo elektros ir elektroninėje įrangoje apribojimo reikalavimus.*

** El objeto de la declaración arriba descrito cumple con las directrices de la Directiva 2011/65/UE del Parlamento Europeo y del Consejo de 8 de junio de 2011 sobre restricciones a la utilización de determinadas sustancias peligrosas en aparatos eléctricos y electrónicos..*

Explosionszeichnung • Explosietekening • Vue éclatée
Exploded Drawing • Rysunek samorozszerzajce
Výkres sestavení • Detalių brėžinys • Plano de explosión

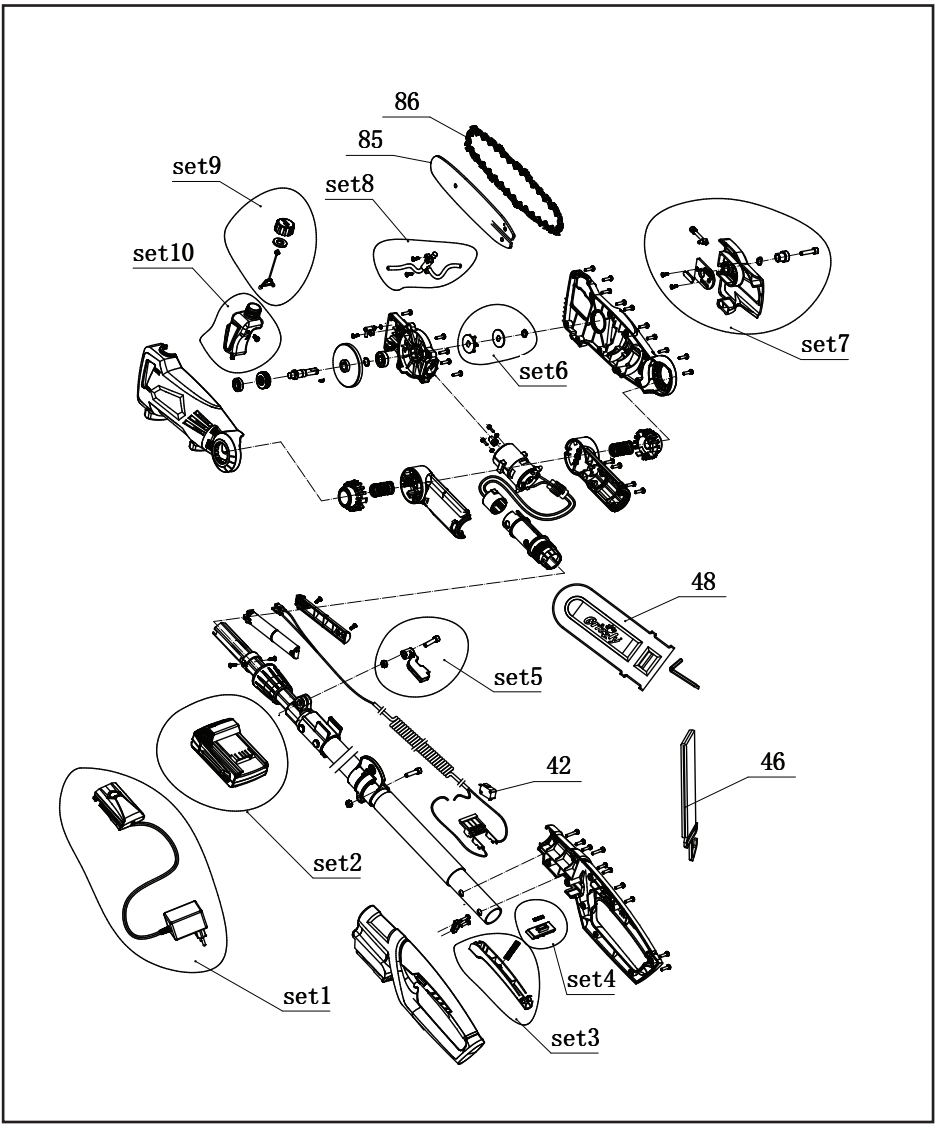

informativ • informatief • informatif • informative • pouczający • informační • informatyvus • informativo

20150202_mw

Grizzly Service-Center

DE **Grizzly Tools GmbH & Co. KG**
Stockstädter Straße 20
63762 Großostheim
Tel.: 06026 9914-441
Fax.: 06026 9914-499
E-Mail: GR-service@grizzly.biz
Homepage: www.grizzly.biz

NL **I.T.S. Winschoten bv**
Bezoekadres:
Papierbaan 55
9672 BG Winschoten
Postadres:
Antwoordnummer 300
9670 WB Winschoten
Tel.: 0900 8724357
Tel.: 0597 413753
Fax: 0597 420632
e-mail: itsw@planet.nl

FR **SAV03**
ZA de la verrerie
03210 Souvigny
Tel.: 04 70 48 13 20
Fax: 09 72 43 63 96
e-mail: contact@sav03.fr
Homepage: www.sav03.fr
Boutique en ligne:
www.sav03.fr/boutique

BE **ITSw bv BE**
Tel.: 03 54 13760
Fax: 03 54 15651
e-mail: forteam.esther@skynet.be

GB **Novo CSV Ltd.**
Unit B7
Oxford Street Industrial Park
Vulcan Road
Bilston, West Midlands WV14 7LF
Tel.: 0845 683 2678
Fax: 0845 683 2677
e-mail: care@novoserv.co.uk

PL **Biuro Handlowo-Uslugowe**
Andrzej Krysiak
ul. Rolna 6
62-081 Baranowo
Tel.: 061 650 75 30
Fax: 061 650 75 32
e-mail: krysiak@krysiak.pl
www.krysiak.pl

CZ **WERCO spol. s r.o.**
U Mototechny 131
251 62 Mukařov-Tehovec
Tel.: 323 661 347 linka 27
Fax: 323 661 348
e-mail: prijemoprav@werco.cz
Homepage: www.werco.cz

LT **UAB "GOTAS" (Vilniaus filialas)**
Linkmenų g. 38
08217 Vilnius
Tel.: 052 300 680 / 069 840780
Faks: 052 361 996
e-mail: info@gotas.lt

UAB "GOTAS" (Kauno filialas)
Draugystės g. 15B
51228 Kaunas
Tel.: 037 408 708 / 069 854 128
Faks: 037 352 807
e-mail: kaunas@gotas.lt

ES **92, S.A.**
c/Bristol, 32-34
Parque Empresarial Europolis
28232 Las Rozas (Madrid)
Tel.: 91 6409 950
Fax: 91 6407 135
e-mail: comercial@92sa.com


Grizzly®