DELTAFOX

Akku-Winkelschleifer (DE)
Cordless angle grinder (GB)
Accu-hoekslijper (NL)
Meuleuse d'angle sans fil (FR)
Smerigliatrice angolare a batteria (IT)
Amoladora angular a batería (ES)
Akumulatorowa szlifierka kątowa (PL)
Akumuliatorinis kampinis šlifuoklis (LT)
Akumulátorová ruční úhlová bruska (CZ)

DP - CAG 2015



Originalbetriebsanleitung
Translation of the original instructions for use
Vertaling van de originele gebruiksaanwijzing
Traduction de la notice d'utilisation originale
Traduzione delle istruzioni per l'uso in originale
Traducción del manual de instrucciones original
Tłumaczenie oryginalnej instrukcji obsługi
Vertimas iš originalių EB atitikties deklaracija
Překlad originálního návodu k obsluze

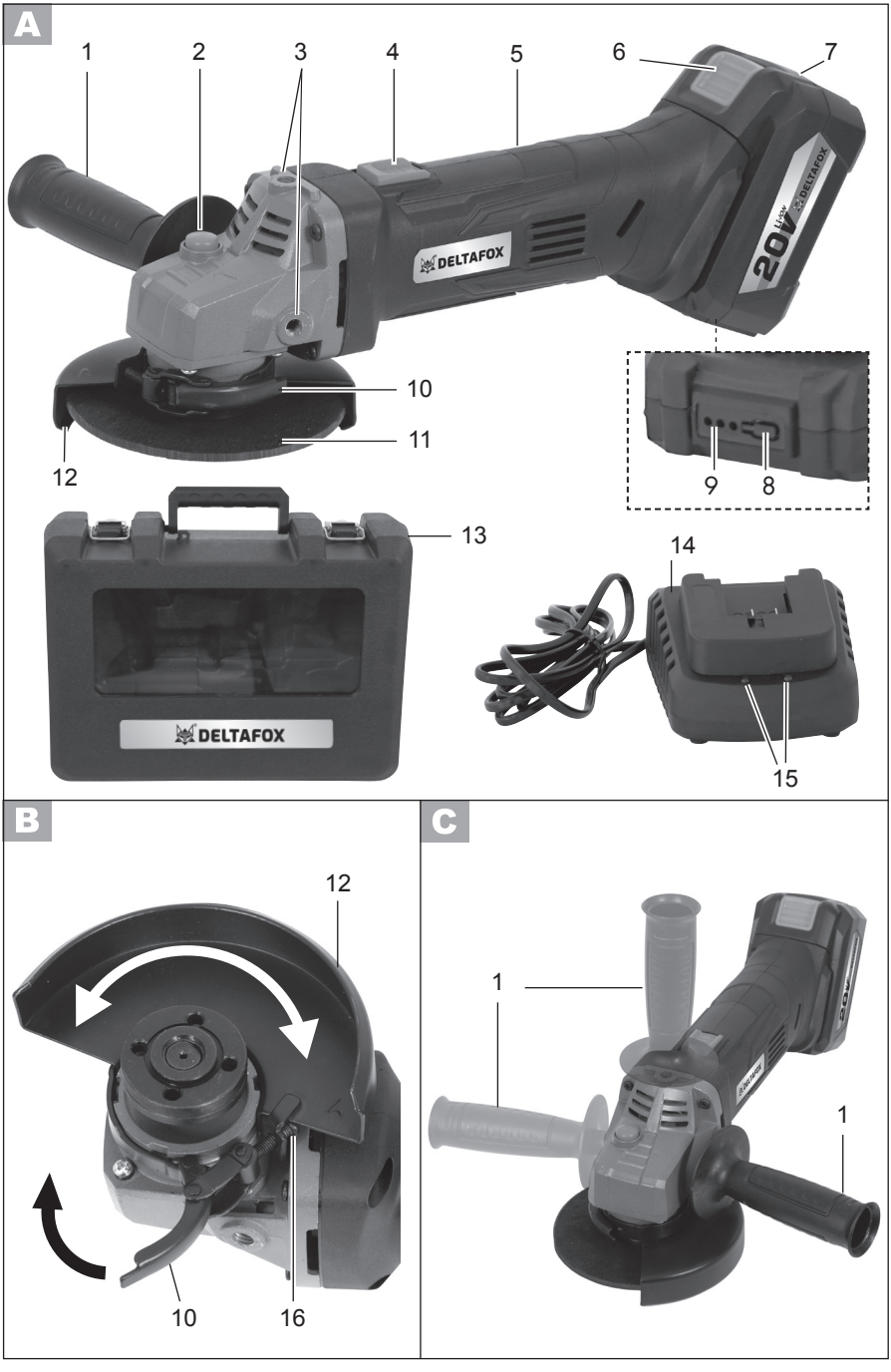
A
1
2
3
4
5
6
7
DELTAFOX
20V
Li-ion
10
11
12
9
8
13
DELTAFOX
14
15
B
12
10
16
C
1
1

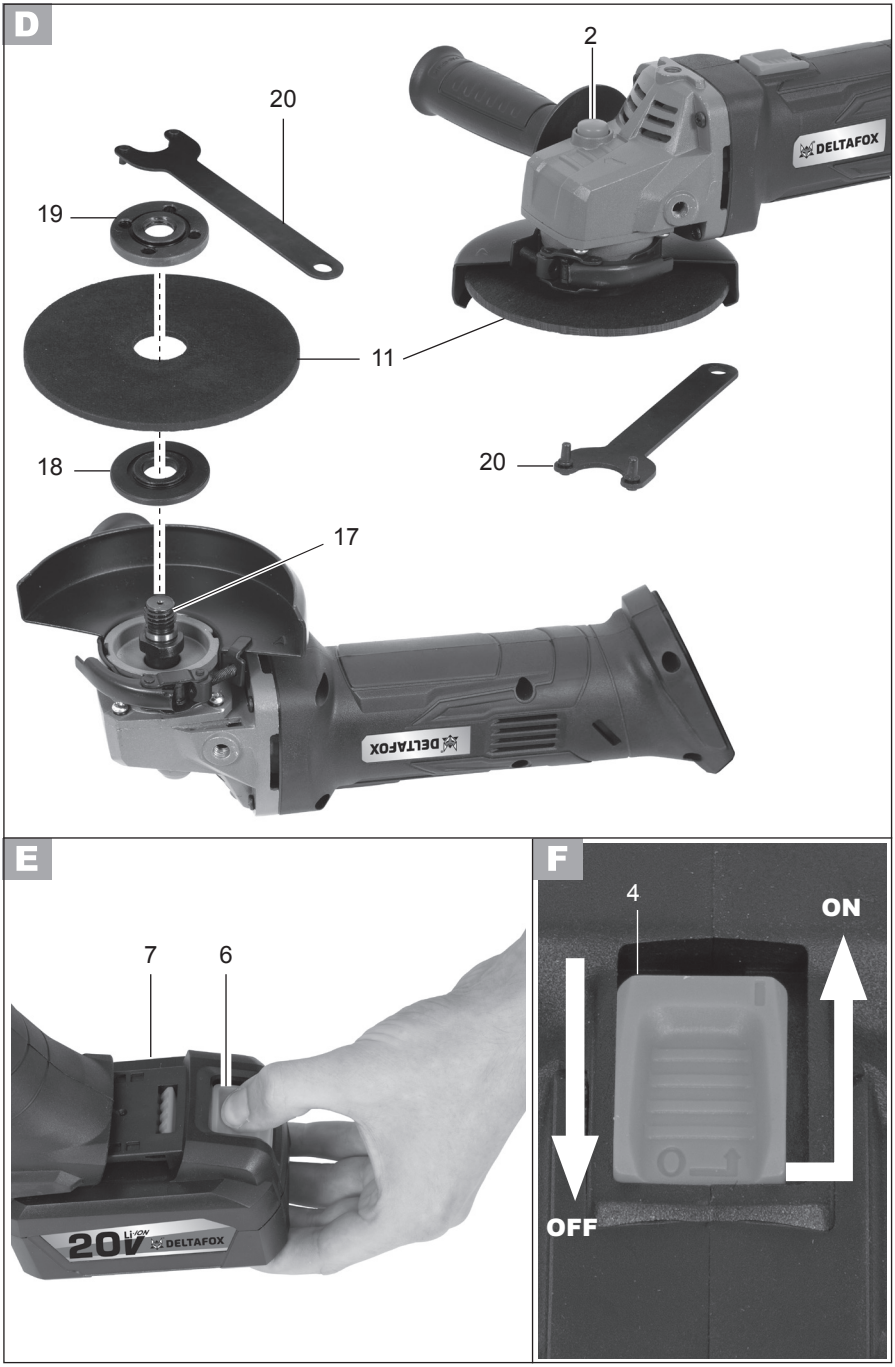
D
2
20
19
11
20
18
17
DELTAFOX
E
7
6
20V
DELTAFOX
F
4
ON
OFF



DE **Originalbetriebsanleitung 6**

GB **Translation of the original instructions for use 25**

NL **Vertaling van de originele gebruiksaanwijzing 42**

FR **Traduction de la notice d'utilisation originale 61**

IT **Traduzione delle istruzioni per l'uso in originale 80**

ES **Traducción del manual de instrucciones original 99**

PL **Tłumaczenie oryginalnej instrukcji obsługi 118**

LT **Vertimas iš originalių eksploatavimo instrukcijoje 137**

CZ **Překlad originálního návodu k obsluze 155**

DE

Inhalt

Einleitung 6
Bestimmungsgemäße Verwendung.....6
Allgemeine Beschreibung.....7
Lieferumfang 7
Funktionsbeschreibung..... 7
Übersicht 7
Technische Daten 8
Sicherheitshinweise 8
Symbole und Bildzeichen 9
Allgemeine Sicherheitshinweise für Elektrowerkzeuge..... 9
Sicherheitshinweise für alle Anwendungen..... 12
Weiterführende Sicherheitshinweise 14
Weitere Sicherheitshinweise für alle Anwendungen..... 15
Arbeitshinweise 18
Montage 18
Schutzhaube montieren/einstellen... 19
Zusatzgriff montieren 19
Scheibe montieren/wechseln..... 19
Bedienung 20
Ladezustand des Akkus prüfen 20
Akku entnehmen / einsetzen..... 20
Ein- und Ausschalten..... 21
Reinigung und Wartung 22
Reinigung..... 22
Lagerung 22
Entsorgung/ Umweltschutz.....22
Garantie.....23
Reparatur-Service 23
Ersatzteile/Zubehör.....23
Fehlersuche.....24
Original-EG-Konformitäts-erklärung 173
Explosionszeichnung 182
Service Center 183

Einleitung

Herzlichen Glückwunsch zum Kauf Ihres neuen Gerätes. Sie haben sich damit für ein hochwertiges Gerät entschieden. Dieses Gerät wurde während der Produktion auf Qualität geprüft und einer Endkontrolle unterzogen. Die Funktionsfähigkeit Ihres Gerätes ist somit sichergestellt.



Die Betriebsanleitung ist Bestandteil dieses Gerätes. Sie enthält wichtige Hinweise für Sicherheit, Gebrauch und Entsorgung. Machen Sie sich vor der Benutzung des Gerätes mit allen Bedien- und Sicherheitshinweisen vertraut. Benutzen Sie das Gerät nur wie beschrieben und für die angegebenen Einsatzbereiche. Bewahren Sie die Betriebsanleitung gut auf und händigen Sie alle Unterlagen bei Weitergabe des Gerätes an Dritte mit aus.

Bestimmungsgemäße Verwendung



ACHTUNG!
Mit der ausgelieferten Schutzabdeckung darf das Gerät nur mit folgenden Scheiben betrieben werden:
FORM 27 - gekröpfte Schleifscheibe
FORM 28 - gekröpfte Schleifscheibe - Glockenform
FORM 29 - Fächerscheiben

Nur unter Verwendung der optional erhältlichen, geschlossenen Schutzabdeckung (siehe Kapitel Ersatzteile/Zubehör) ist das Trennen mit diesem Gerät zulässig.

Bei Verwendung mit geschlossener Schutzabdeckung ist der Winkelschleifer ein Gerät zum Trennen von Metall, Beton oder Fliesen ohne Verwendung von Wasser.
Für alle anderen Anwendungsarten (z.B. Schleifen mit nicht geeigneten Schleifwerkzeugen, Schleifen mit einer Kühlflüssigkeit, Schleifen oder Trennen gesundheitsgefährdender Materialien wie Asbest) ist das Gerät nicht vorgesehen.
Bei der Verwendung der mitgelieferten, offenen Schutzabdeckung ist nur Trockenschleifen und Schruppen möglich.
Das Gerät ist für den Einsatz im Heimwerkerbereich bestimmt. Es wurde nicht für den gewerblichen Dauereinsatz konzipiert.
Das Gerät ist zum Gebrauch durch Erwachsene bestimmt. Jugendliche über 16 Jahre dürfen das Gerät nur unter Aufsicht benutzen.
Der Hersteller haftet nicht für Schäden, die durch bestimmungswidrigen Gebrauch oder falsche Bedienung verursacht wurden.

Allgemeine Beschreibung

Die Abbildungen für die Bedienung des Gerätes finden Sie auf den Seiten 2 und 3.

Lieferumfang

Packen Sie das Gerät aus und kontrollieren Sie, ob es vollständig ist. Entsorgen Sie das Verpackungsmaterial ordnungsgemäß.

- Akku-Winkelschleifer
- Ladegerät
- Akku
- Zusatzgriff
- Schutzhaube
- Spannschlüssel
- Aufbewahrungskoffer
- Originalbetriebsanleitung
- Betriebsanleitung Ladegerät und Akku

Funktionsbeschreibung

Der Winkelschleifer ist zum Trennen oder-Schruppen von Metall geeignet. Für die einzelne Anwendung sind jeweils spezielle Scheiben und Schutzabdeckungen vorgesehen. Beachten Sie die Angaben der Scheibenhersteller.
Die Funktion der Bedienteile entnehmen Sie bitte den nachfolgenden Beschreibungen.

Übersicht

A
1 Zusatzgriff
2 Spindel-Arretiertaste
3 Gewinde für Zusatzgriff
4 Ein-/Ausschalter
5 Handgriff
6 Entriegelungstaste Akku
7 Akku
8 Taste für Ladezustandsanzeige
9 Akku-Ladezustandsanzeige
10 Spannhebel für Schutzhaube
11 Schleifscheibe (nicht im Lieferumfang enthalten)
12 Schutzhaube für Trockenschleifen
13 Aufbewahrungskoffer
14 Ladegerät
15 Ladezustandsanzeige

B
16 Justiermutter

D
17 Aufnahmespindel
18 Aufnahmeflansch
19 Spannmutter
20 Spannschlüssel

DE

Technische Daten

Akku-Winkelschleifer... ...DP-CAG 2015
Motorspannung .....20 V⎓
Bemessungsdrehzahl (n) .....8000 min^{-1}
Abmessungen Trenn-/
Schruppscheiben ..... Ø 115 x 22,2 mm
Gewicht (inkl. Zubehör).....2,0 kg
Stärke Trenn-/
Schruppscheiben .....max. 6 mm
Schleifspindelgewinde.....M14
Gewindelänge
der Schleifspindel.....max. 12 mm
Schutzart IPX0
Schalldruckpegel
(L_{pA})..... 75,7 dB(A); K_{pA}= 3 dB
Schallleistungspegel (L_{WA})
gemessen.....86,7 dB(A); K_{WA}= 3 dB
Schwingungswert (a_h)
..... 5,642 m/s^2 ; K= 1,5 m/s^2

Die tatsächlichen Schwingungswerte können abhängig von dem eingesetzten Zubehör variieren.
Die Schwingungswerte werden weiterhin durch die Handhabung des Anwenders beeinflusst.

Lärm- und Vibrationswerte wurden entsprechend den in der Konformitätserklärung genannten Normen und Bestimmungen ermittelt.
Technische und optische Veränderungen können im Zuge der Weiterentwicklung ohne Ankündigung vorgenommen werden. Alle Maße, Hinweise und Angaben dieser sind deshalb ohne Gewähr. Rechtsansprüche, die aufgrund der Betriebsanleitung gestellt werden, können daher nicht geltend gemacht werden.
Der angegebene Schwingungsemissionswert ist nach einem genormten Prüfverfahren gemessen worden und kann zum Vergleich eines Elektrowerkzeugs mit einem anderen verwendet werden.
Der angegebene Schwingungsemissionswert kann auch zu einer einleitenden Einschätzung der Aussetzung verwendet werden.

Warnung:
Der Schwingungsemissionswert kann sich während der tatsächlichen Benutzung des Elektrowerkzeugs von dem Angabewert unterscheiden, abhängig von der Art und Weise, in der das Elektrowerkzeug verwendet wird.
Es besteht die Notwendigkeit, Sicherheitsmaßnahmen zum Schutz des Bedieners festzulegen, die auf einer Abschätzung der Aussetzung während der tatsächlichen Benutzungsbedingungen beruhen (hierbei sind alle Anteile des Betriebszyklus zu berücksichtigen, beispielsweise Zeiten, in denen das Elektrowerkzeug abgeschaltet ist, und solche, in denen es zwar eingeschaltet ist, aber ohne Belastung läuft).

Sicherheitshinweise

ACHTUNG!
Beim Gebrauch von Elektrowerkzeugen sind zum Schutz gegen elektrischen Schlag, Verletzungs- und Brandgefahr folgende grundsätzliche Sicherheitsmaßnahmen zu beachten.
Lesen Sie alle diese Hinweise, bevor Sie dieses Elektrowerkzeug benutzen, und bewahren Sie die Sicherheitshinweise gut auf.

Symbole und Bildzeichen

Bildzeichen auf dem Gerät:


Achtung!


Verletzungsgefahr durch sich drehendes Werkzeug! Halten Sie Ihre Hände fern


Nehmen Sie vor allen Arbeiten den Akku aus dem Gerät


Betriebsanleitung lesen!


Tragen Sie Augenschutz.


Tragen Sie Gehörschutz.


Tragen Sie einen Atemschutz.


Gefahr durch Schnittverletzungen! Tragen Sie schnittsichere Handschuhe


Elektrogeräte gehören nicht in den Hausmüll

Symbole in der Betriebsanleitung:


Gefahrenzeichen mit Angaben zur Verhütung von Personen- oder Sachschäden.


Gefahrenzeichen mit Angaben zur Verhütung von Personenschäden durch elektrischen Schlag.


Gebotszeichen (anstelle des Ausrufungszeichens ist das Gebot erläutert) mit Angaben zur Verhütung von Schäden.


Hinweiszeichen mit Informationen zum besseren Umgang mit dem Gerät.

Allgemeine Sicherheitshinweise für Elektrowerkzeuge


WARNUNG! Lesen Sie alle Sicherheitshinweise und Anweisungen. Versäumnisse bei der Einhaltung der Sicherheitshinweise und Anweisungen können elektrischen Schlag, Brand und/oder schwere Verletzungen verursachen.

Bewahren Sie alle Sicherheitshinweise und Anweisungen für die Zukunft auf. Der in den Sicherheitshinweisen verwendete Begriff ,,Elektrowerkzeug" bezieht sich auf netzbetriebene Elektrowerkzeuge (mit Netzkabel) und auf akkubetriebene Elektrowerkzeuge (ohne Netzkabel).

Arbeitsplatzsicherheit:

- **Halten Sie Ihren Arbeitsbereich sauber und gut beleuchtet**. Unordnung oder unbeleuchtete Arbeitsbereiche können zu Unfällen führen.
- **Arbeiten Sie mit dem Elektrowerkzeug nicht in explosionsgefährdeter Umgebung, in der sich brennbare Flüssigkeiten, Gase oder Stäube befinden.** Elektrowerkzeuge erzeugen Funken, die den Staub oder die Dämpfe entzünden können.
- **Halten Sie Kinder und andere Personen während der Benutzung des Elektrowerkzeuges fern.** Bei Ablenkung können Sie die Kontrolle über das Gerät verlieren.

DE

ELEKTRISCHE SICHERHEIT:



Vorsicht: So vermeiden Sie Unfälle und Verletzungen durch elektrischen Schlag:

- **Der Anschlussstecker des Elektrowerkzeuges muss in die Steckdose passen. Der Stecker darf in keiner Weise verändert werden. Verwenden Sie keine Adapterstecker gemeinsam mit schutzgeerdeten Elektrowerkzeugen.** Unveränderte Stecker und passende Steckdosen verringern das Risiko eines elektrischen Schlages.
- **Vermeiden Sie Körperkontakt mit geerdeten Oberflächen wie von Rohren, Heizungen, Herden und Kühlschränken.** Es besteht ein erhöhtes Risiko durch elektrischen Schlag, wenn Ihr Körper geerdet ist.
- **Halten Sie das Elektrowerkzeug von Regen oder Nässe fern.** Das Eindringen von Wasser in ein Elektrowerkzeug erhöht das Risiko eines elektrischen Schlages.
- **Zweckentfremden Sie das Kabel nicht, um das Elektrowerkzeug zu tragen, aufzuhängen oder um den Stecker aus der Steckdose zu ziehen. Halten Sie das Kabel fern von Hitze, Öl, scharfen Kanten oder sich bewegenden Geräteteilen.** Beschädigte oder verwickelte Kabel erhöhen das Risiko eines elektrischen Schlages.
- **Wenn Sie mit dem Elektrowerkzeug im Freien arbeiten, verwenden Sie nur Verlängerungskabel, die auch für den Außenbereich geeignet sind.** Die Anwendung eines für den Außenbereich geeigneten Verlängerungskabels verringert das Risiko eines elektrischen Schlages.
- **Wenn der Betrieb des Elektrowerkzeugs in feuchter Umgebung nicht vermeidbar ist, verwenden Sie ein RCD (Residual Current Device).** Der Einsatz eines RCD (Residual Current Device) vermindert das Risiko eines elektrischen Schlages.

SICHERHEIT VON PERSONEN:



Vorsicht: So vermeiden Sie Unfälle und Verletzungen:

- **Seien Sie aufmerksam, achten Sie darauf, was Sie tun, und gehen Sie mit Vernunft an die Arbeit mit dem Elektrowerkzeug. Benutzen Sie das Elektrowerkzeug nicht, wenn Sie müde sind oder unter Einfluss von Drogen, Alkohol oder Medikamenten stehen.** Ein Moment der Unachtsamkeit beim Gebrauch des Elektrowerkzeugs kann zu ernsthaften Verletzungen führen.
- **Tragen Sie persönliche Schutzausrüstung und immer eine Schutzbrille**. Das Tragen persönlicher Schutzausrüstung, wie Staubmaske, rutschfeste Sicherheitsschuhe, Schutzhelm oder Gehörschutz je nach Art und Einsatz des Elektrowerkzeugs, verringert das Risiko von Verletzungen.
- **Vermeiden Sie eine unbeabsichtigte Inbetriebnahme. Vergewissern Sie sich, dass das Elektrowerkzeug ausgeschaltet ist, bevor Sie es an die Stromversorgung und/oder den Akku anschließen, es aufnehmen oder tragen.** Wenn Sie beim Tragen des Elektrowerkzeugs den Finger am Schalter haben oder das Gerät eingeschaltet an die Stromversorgung anschließen, kann dies zu Unfällen führen.

- **Entfernen Sie Einstellwerkzeuge oder Schraubenschlüssel, bevor Sie das Elektrowerkzeug einschalten.** Ein Werkzeug oder Schlüssel, der sich in einem drehenden Geräteteil befindet, kann zu Verletzungen führen.
- **Vermeiden Sie eine abnormale Körperhaltung. Sorgen Sie für einen sicheren Stand und halten Sie jederzeit das Gleichgewicht.** Dadurch können Sie das Elektrowerkzeug in unerwarteten Situationen besser kontrollieren.
- **Tragen Sie geeignete Kleidung. Tragen Sie keine weite Kleidung oder Schmuck. Halten Sie Haare, Kleidung und Handschuhe fern von sich bewegenden Teilen.** Lockere Kleidung, Schmuck oder lange Haare können von sich bewegenden Teilen erfasst werden.
- **Wenn Staubabsaug- und -auffangeinrichtungen montiert werden können, vergewissern Sie sich, dass diese angeschlossen sind und richtig verwendet werden.** Verwendung einer Staubabsaugung kann Gefährdungen durch Staub verringern.

VERWENDUNG UND BEHANDLUNG DES ELEKTROWERKZEUGES:

- **Überlasten Sie das Gerät nicht. Verwenden Sie für Ihre Arbeit das dafür bestimmte Elektrowerkzeug.** Mit dem passenden Elektrowerkzeug arbeiten Sie besser und sicherer im angegebenen Leistungsbereich.
- **Benutzen Sie kein Elektrowerkzeug, dessen Schalter defekt ist.** Ein Elektrowerkzeug, das sich nicht mehr ein- oder ausschalten lässt, ist gefährlich und muss repariert werden.
- **Ziehen Sie den Stecker aus der Steckdose und/oder entfernen Sie den Akku, bevor Sie Geräteeinstellungen vornehmen, Zubehörteile wechseln oder das Gerät weglegen.** Diese Vorsichtsmaßnahme verhindert den unbeabsichtigten Start des Elektrowerkzeugs.
- **Bewahren Sie das unbenutzte Elektrowerkzeug außerhalb der Reichweite von Kindern auf. Lassen Sie Personen das Gerät nicht benutzen, die mit diesem nicht vertraut sind oder diese Anweisungen nicht gelesen haben.** Elektrowerkzeuge sind gefährlich, wenn sie von unerfahrenen Personen benutzt werden.
- **Pflegen Sie das Elektrowerkzeug mit Sorgfalt. Kontrollieren Sie, ob bewegliche Teile einwandfrei funktionieren und nicht klemmen, ob Teile gebrochen oder so beschädigt sind, dass die Funktion des Gerätes beeinträchtigt ist. Lassen Sie beschädigte Teile vor dem Einsatz des Gerätes reparieren.** Viele Unfälle haben ihre Ursache in schlecht gewarteten Elektrowerkzeugen.
- **Halten Sie Schneidwerkzeuge scharf und sauber.** Sorgfältig gepflegte Schneidwerkzeuge mit scharfen Schneidkanten verklemmen sich weniger und sind leichter zu führen.
- **Verwenden Sie das Elektrowerkzeug, Zubehör, Einsatzwerkzeuge usw. entsprechend diesen Anweisungen. Berücksichtigen Sie dabei die Arbeitsbedingungen und die auszuführende Tätigkeit.** Der Gebrauch des Elektrowerkzeuges für andere als die vorgesehenen Anwendungen kann zu gefährlichen Situationen führen.

VERWENDUNG UND BEHANDLUNG DES AKKUWERKZEUGS

- **Laden Sie die Akkus nur in Ladegeräten der Serie DELTAFOX 20 V Li-Ion auf.** Für ein Ladegerät, das für eine bestimmte Art von Akkus geeignet ist, besteht Brandgefahr, wenn es mit anderen Akkus verwendet wird.
- **Verwenden Sie nur die dafür vorgesehenen Akkus in den Elektrowerkzeugen.** Der Gebrauch von anderen Akkus kann zu Verletzungen und Brandgefahr führen.
- **Halten Sie den nicht benutzten Akku fern von Büroklammern, Münzen, Schlüsseln, Nägeln, Schrauben oder anderen kleinen Metallgegenständen, die eine Überbrückung der Kontakte verursachen könnten.** Ein Kurzschluss zwischen den Akkukontakten kann Verbrennungen oder Feuer zur Folge haben.
- **Bei falscher Anwendung kann Flüssigkeit aus dem Akku austreten. Vermeiden Sie den Kontakt damit. Bei zufälligem Kontakt mit Wasser abspülen. Wenn die Flüssigkeit in die Augen kommt, nehmen Sie zusätzlich ärztliche Hilfe in Anspruch.** Austretende Akkuflüssigkeit kann zu Hautreizungen oder Verbrennungen führen.

SERVICE

- **Lassen Sie Ihr Elektrowerkzeug nur von qualifiziertem Fachpersonal und nur mit Original-Ersatzteilen reparieren.** Damit wird sichergestellt, dass die Sicherheit des Gerätes erhalten bleibt.

Sicherheitshinweise für alle Anwendungen

Gemeinsame Sicherheitshinweise zum Schleifen, Sandpapierschleifen, Arbeiten mit Drahtbürsten und Trennschleifen:

- **Dieses Elektrowerkzeug ist zu verwenden als Schleifer, Sandpapierschleifer, Drahtbürste und Trennschleifmaschine. Beachten Sie alle Sicherheitshinweise, Anweisungen, Darstellungen und Daten, die Sie mit dem Gerät erhalten.** Wenn Sie die folgenden Anweisungen nicht beachten, kann es zu elektrischem Schlag, Feuer und/oder schweren Verletzungen kommen.
- **Dieses Elektrowerkzeug ist nicht für Topfbürsten geeignet.** Verwendungen, für die das Elektrowerkzeug nicht vorgesehen ist, können Gefährdungen und Verletzungen verursachen.
- **Dieses Elektrowerkzeug ist nicht für Schleiftöpfe, Schleifstifte oder -konusse geeignet.** Verwendungen, für die das Elektrowerkzeug nicht vorgesehen ist, können Gefährdungen und Verletzungen verursachen.
- **Dieses Elektrowerkzeug ist nicht zum Polieren geeignet.** Verwendungen, für die das Elektrowerkzeug nicht vorgesehen ist, können Gefährdungen und Verletzungen verursachen.
- **Verwenden Sie kein Zubehör, das vom Hersteller nicht speziell für dieses Elektrowerkzeug vorgesehen und empfohlen wurde.** Nur weil Sie das Zubehör an Ihrem Elektrowerkzeug befestigen können, garantiert das keine sichere Verwendung.
- **Die zulässige Drehzahl des Einsatzwerkzeugs muss mindestens so hoch sein wie die auf dem Elektro-**

werkzeug angegebene Höchstdrehzahl. Zubehör, das sich schneller als zulässig dreht, kann zerbrechen und umherfliegen.

- **Außendurchmesser und Dicke des Einsatzwerkzeugs müssen den Maßangaben Ihres Elektrowerkzeuges entsprechen.** Falsch bemessene Einsatzwerkzeuge können nicht ausreichend abgeschirmt oder kontrolliert werden.
- **Einsatzwerkzeuge mit Gewindeeinsatz müssen genau auf das Gewinde der Schleifspindel passen. Bei Einsatzwerkzeugen, die mittels Flansch montiert werden, muss der Lochdurchmesser des Einsatzwerkzeuges zum Aufnahmedurchmesser des Flansches passen.** Einsatzwerkzeuge, die nicht genau am Elektrowerkzeug befestigt werden, drehen sich ungleichmäßig, vibrieren sehr stark und können zum Verlust der Kontrolle führen.
- **Verwenden Sie keine beschädigten Einsatzwerkzeuge. Kontrollieren Sie vor jeder Verwendung Einsatzwerkzeuge wie Schleifscheiben auf Absplitterungen und Risse, Schleifteller auf Risse, Verschleiß oder starke Abnutzung, Drahtbürsten auf lose oder gebrochene Drähte. Wenn das Elektrowerkzeug oder das Einsatzwerkzeug herunterfällt, überprüfen Sie, ob es beschädigt ist oder verwenden Sie ein unbeschädigtes Einsatzwerkzeug. Wenn Sie das Einsatzwerkzeug kontrolliert und eingesetzt haben, halten Sie und in der Nähe befindliche Personen sich außerhalb der Ebene des rotierenden Einsatzwerkzeugs auf und lassen Sie das Gerät 1 Minute lang mit Höchstdrehzahl laufen.** Beschädigte Einsatzwerkzeuge brechen meist in dieser Testzeit.
- **Tragen Sie persönliche Schutzausrüstung. Verwenden Sie je nach Anwendung Vollgesichtsschutz, Augenschutz oder Schutzbrille. Soweit angemessen, tragen Sie Staubmaske, Gehörschutz, Schutzhandschuhe oder Spezialschürze, die kleine Schleif- und Materialpartikel von Ihnen fernhalten.** Die Augen sollen vor herumfliegenden Fremdkörpern geschützt werden, die bei verschiedenen Anwendungen entstehen. Staub- oder Atemschutzmaske müssen den bei der Anwendung entstehenden Staub filtern. Wenn Sie lange lautem Lärm ausgesetzt sind, können Sie einen Hörverlust erleiden.
- **Achten Sie bei anderen Personen auf sicheren Abstand zu Ihrem Arbeitsbereich. Jeder, der den Arbeitsbereich betritt, muss persönliche Schutzausrüstung tragen.** Bruchstücke des Werkstücks oder gebrochener Einsatzwerkzeuge können wegfliegen und Verletzungen auch außerhalb des direkten Arbeitsbereichs verursachen.
- **Halten Sie das Elektrowerkzeug nur an den isolierten Griffflächen, wenn Sie Arbeiten ausführen, bei denen das Einsatzwerkzeug verborgene Stromleitungen treffen kann.** Der Kontakt mit einer spannungsführenden Leitung kann auch metallene Geräteteile unter Spannung setzen und zu einem elektrischen Schlag führen.
- **Halten Sie das Netzkabel von sich drehenden Einsatzwerkzeugen fern.** Wenn Sie die Kontrolle über das Gerät verlieren, kann das Netzkabel durchtrennt oder erfasst werden und Ihre Hand oder Ihr Arm in das sich drehende Einsatzwerkzeug geraten.
- **Legen Sie das Elektrowerkzeug niemals ab, bevor das Einsatzwerkzeug völlig zum Stillstand gekommen ist.**

Das sich drehende Einsatzwerkzeug kann in Kontakt mit der Ablagefläche geraten, wodurch Sie die Kontrolle über das Elektrowerkzeug verlieren können.
- **Lassen Sie das Elektrowerkzeug nicht laufen, während Sie es tragen.** Ihre Kleidung kann durch zufälligen Kontakt mit dem sich drehenden Einsatzwerkzeug erfasst werden und das Einsatzwerkzeug sich in Ihren Körper bohren.
- **Reinigen Sie regelmäßig die Lüftungsschlitze Ihres Elektrowerkzeugs.** Das Motorgebläse zieht Staub in das Gehäuse, und eine starke Ansammlung von Metallstaub kann elektrische Gefahren verursachen.
- **Verwenden Sie das Elektrowerkzeug nicht in der Nähe brennbarer Materialien.** Funken können diese Materialien entzünden.
- **Verwenden Sie keine Einsatzwerkzeuge, die flüssige Kühlmittel erfordern.** Die Verwendung von Wasser oder anderen flüssigen Kühlmitteln kann zu einem elektrischen Schlag führen.

Weiterführende Sicherheitshinweise

- Verwenden Sie nur Schleifscheiben, deren aufgedruckte Drehzahl mindestens so hoch ist wie die auf dem Typenschild des Gerätes angegebene.
- Unterziehen Sie die Schleifscheibe vor dem Gebrauch einer Sichtprüfung. Verwenden Sie keine beschädigten oder verformten Schleifscheiben. Wechseln Sie eine abgenutzte Schleifscheibe aus.
- Achten Sie darauf, dass beim Schleifen entstehende Funken keine Gefahr hervorrufen, z. B. Personen treffen oder entflammbare Substanzen entzünden.
- Tragen Sie beim Schleifen, Bürsten und Trennen stets eine Schutzbrille, Sicherheitshandschuhe, einen Atemschutz und einen Gehörschutz.
- Halten Sie nie die Finger zwischen Schleifscheibe und Funkenschutz oder in die Nähe der Schutzhauben. Es besteht Gefahr durch Quetschen.
- Die rotierenden Teile des Gerätes können aus funktionellen Gründen nicht abgedeckt werden. Gehen Sie daher mit Bedacht vor und sichern Sie das Werkstück gut, um ein Verrutschen zu vermeiden, wodurch Ihre Hände mit der Schleifscheibe in Berührung kommen könnten.
- Das Werkstück wird beim Schleifen heiß. Nicht an der bearbeiteten Stelle anfassen, lassen Sie es abkühlen. Es besteht Verbrennungsgefahr. Verwenden Sie kein Kühlmittel oder ähnliches.
- Arbeiten Sie mit dem Gerät nicht, wenn Sie müde sind oder nach der Einnahme von Alkohol oder Tabletten. Legen Sie immer rechtzeitig eine Arbeitspause ein.
- Schalten Sie das Gerät aus und nehmen Sie vor allen Arbeiten den Akku aus dem Gerät.

Restrisiken

Auch wenn Sie dieses Elektrowerkzeug vorschriftsmäßig bedienen, bleiben immer Restrisiken bestehen. Folgende Gefahren können im Zusammenhang mit der Bauweise und Ausführung dieses Elektrowerkzeugs auftreten:

a) Lungenschäden, falls kein geeigneter Atemschutz getragen wird.
b) Gehörschäden, falls kein geeigneter Gehörschutz getragen wird.
c) Gesundheitsschäden durch

- Berührung der Schleifwerkzeuge im nicht abgedeckten Bereich;
- Herausschleudern von Teilen aus Werkstücken oder beschädigten Schleifscheiben.

d) Gesundheitsschäden, die aus Hand-Arm-Schwingungen resultieren, falls das Gerät über einen längeren Zeitraum verwendet wird oder nicht ordnungsgemäß geführt und gewartet wird.



Warnung! Dieses Elektrowerkzeug erzeugt während des Betriebs ein elektromagnetisches Feld. Dieses Feld kann unter bestimmten Umständen aktive oder passive medizinische Implantate beeinträchtigen. Um die Gefahr von ernsthaften oder tödlichen Verletzungen zu verringern, empfehlen wir Personen mit medizinischen Implantaten ihren Arzt und den Hersteller des medizinischen Implantats zu konsultieren, bevor die Maschine bedient wird.

Weitere Sicherheitshinweise für alle Anwendungen

Rückschlag und entsprechende Sicherheitshinweise

Rückschlag ist die plötzliche Reaktion infolge eines hakenden oder blockierten drehenden Einsatzwerkzeuges, wie Schleifscheibe, Schleifteller, Drahtbürste usw. Verhaken oder Blockieren führen zu einem abrupten Stopp des rotierenden Einsatzwerkzeugs. Dadurch wird ein unkontrolliertes Elektrowerkzeug gegen die Drehrichtung des Einsatzwerkzeugs an die Blockierstelle beschleunigt. Wenn z.B. eine Schleifscheibe im Werkstück hakt oder blockiert, kann sich die Kante der Schleifscheibe, die in das Werkstück eintaucht, verfangen und dadurch die Schleifscheibe ausbrechen oder einen Rückschlag verursachen. Die Schleifscheibe bewegt sich dann auf die Bedienperson zu oder von ihr weg, je nach Drehrichtung der Scheibe an der Blockierstelle. Hierbei können Schleifscheiben auch brechen. Ein Rückschlag ist die Folge eines falschen oder fehlerhaften Gebrauchs des Elektrowerkzeugs. Er kann durch geeignete Vorsichtsmaßnahmen, wie nachfolgend beschrieben, verhindert werden.

a) **Halten Sie das Elektrowerkzeug gut fest und bringen Sie Ihren Körper und Ihre Arme in eine Position, in der Sie die Rückschlagkräfte abfangen können. Verwenden Sie immer den Zusatzgriff, falls vorhanden, um die größtmögliche Kontrolle über Rückschlagkräfte oder Reaktionsmomente beim Hochlauf zu haben.** Die Bedienperson kann durch geeignete Vorsichtsmaßnahmen die Rückschlag- und Reaktionskräfte beherrschen.

b) **Bringen Sie Ihre Hand nie in die Nähe sich drehender Einsatzwerkzeuge.** Das Einsatzwerkzeug kann sich beim Rückschlag über Ihre Hand bewegen.

c) **Meiden Sie mit Ihrem Körper den Bereich, in den das Elektrowerkzeug bei einem Rückschlag bewegt wird.** Der Rückschlag treibt das Elektrowerkzeug in die Richtung entgegengesetzt zur Bewegung der Schleifscheibe an der Blockierstelle.

d) **Arbeiten Sie besonders vorsichtig im Bereich von Ecken, scharfen Kanten usw. Verhindern Sie, dass Einsatzwerkzeuge vom Werkstück zurückprallen und verklemmen.**

Das rotierende Einsatzwerkzeug neigt bei Ecken, scharfen Kanten oder wenn es abprallt dazu, sich zu verklemmen. Dies verursacht einen Kontrollverlust oder Rückschlag.

e) **Verwenden Sie kein Ketten- oder gezähntes Sägeblatt.** Solche Einsatzwerkzeuge verursachen häufig einen Rückschlag oder den Verlust der Kontrolle über das Elektrowerkzeug.

Besondere Sicherheitshinweise zum Schleifen und Trennschleifen

a) **Verwenden Sie ausschließlich die für Ihr Elektrowerkzeug zugelassenen Schleifkörper und die für diese Schleifkörper vorgesehene Schutzhaube.** Schleifkörper, die nicht für das Elektrowerkzeug vorgesehen sind, können nicht ausreichend abgeschirmt werden und sind unsicher.

b) **Gekröpfte Schleifscheiben müssen so vormontiert werden, dass ihre Schleiffläche nicht über der Ebene des Schutzhaubenrandes hervorsteht.** Eine unsachgemäß montierte Schleifscheibe, die über die Ebene des Schutzhaubenrandes hinausragt, kann nicht ausreichend abgeschirmt werden.

c) **Die Schutzhaube muss sicher am Elektrowerkzeug angebracht und für ein Höchstmaß an Sicherheit so eingestellt sein, das der kleinstmögliche Teil des Schleifkörpers offen zum Bediener zeigt.** Die Schutzhaube hilft, die Bedienperson vor Bruchstücken, zufälligem Kontakt mit dem Schleifkörper sowie Funken, die Kleidung entzünden könnten, zu schützen.

d) **Schleifkörper dürfen nur für die empfohlenen Einsatzmöglichkeiten verwendet werden. Zum Beispiel: Schleifen Sie nie mit der Seitenfläche einer Trennscheibe.** Trennscheiben sind zum Materialabtrag mit der Kante der Scheibe bestimmt. Seitliche Krafteinwirkung auf diese Schleifkörper kann sie zerbrechen.

e) **Verwenden Sie immer unbeschädigte Spannflansche in der richtigen Größe und Form für die von Ihnen gewählte Schleifscheibe.** Geeignete Flansche stützen die Schleifscheibe und verringern so die Gefahr eines Schleifscheibenbruchs. Flansche für Trennscheiben können sich von den Flanschen für andere Schleifscheiben unterscheiden.

f) **Verwenden Sie keine abgenutzten Schleifscheiben von größeren Elektrowerkzeugen.** Schleifscheiben für größere Elektrowerkzeuge sind nicht für die höheren Drehzahlen von kleineren Elektrowerkzeugen ausgelegt und können brechen.

Weitere besondere Sicherheitshinweise zum Trennschleifen

a) **Vermeiden Sie ein Blockieren der Trennscheibe oder zu hohen Anpressdruck. Führen Sie keine übermäßig tiefen Schnitte aus.** Eine Überlastung der Trennscheibe erhöht deren Beanspruchung und die Anfälligkeit zum Verkanten oder Blockieren und damit die Möglichkeit eines Rückschlags oder Schleifkörperbruchs.

b) **Meiden Sie den Bereich vor und hinter der rotierenden Trennscheibe.** Wenn Sie die Trennscheibe im Werkstück von sich wegbewegen,

kann im Falle eines Rückschlags das Elektrowerkzeug mit der sich drehenden Scheibe direkt auf Sie zugeschleudert werden.

c) **Falls die Trennscheibe verklemmt oder Sie die Arbeit unterbrechen, schalten Sie das Gerät aus und halten Sie es ruhig, bis die Scheibe zum Stillstand gekommen ist. Versuchen Sie nie, die noch laufende Trennscheibe aus dem Schnitt zu ziehen, sonst kann ein Rückschlag erfolgen.** Ermitteln und beheben Sie die Ursache für das Verklemmen.

d) **Schalten Sie das Elektrowerkzeug nicht wieder ein, solange es sich im Werkstück befindet. Lassen Sie die Trennscheibe erst ihre volle Drehzahl erreichen, bevor Sie den Schnitt vorsichtig fortsetzen.** Andernfalls kann die Scheibe verhaken, aus dem Werkstück springen oder einen Rückschlag verursachen.

e) **Stützen Sie Platten oder Werkstücke ab, um das Risiko eines Rückschlags durch eine eingeklemmte Trennscheibe zu vermindern.** Große Werkstücke können sich unter ihrem eigenen Gewicht durchbiegen. Das Werkstück muss auf beiden Seiten der Scheibe abgestützt werden, und zwar sowohl in der Nähe der Trennscheibe als auch an der Kante.

f) **Seien Sie besonders vorsichtig bei „Tauchschnitten“ in bestehende Wände oder andere nicht einsehbare Bereiche.** Die eintauchende Trennscheibe kann beim Schneiden in Gas- oder Wasserleitungen, elektrische Leitungen oder andere Objekte einen Rückschlag verursachen.

ZUSÄTZLICHE SICHERHEITSHINWEISE ZUM SANDPAPIERSCHLEIFEN

Besondere Sicherheitshinweise zum Sandpapierschleifen:

- **Benutzen Sie keine überdimensionierten Schleifblätter, sondern befolgen Sie die Herstellerangaben zur Schleifblattgröße.** Schleifblätter, die über den Schleifteller hinausragen, können Verletzungen verursachen sowie zum blockieren, Zerreißen der Schleifblätter oder zum Rückschlag führen.

ZUSÄTZLICHE SICHERHEITSHINWEISE ZUM ARBEITEN MIT DRAHTBÜRSTEN

Besondere Sicherheitshinweise zum Arbeiten mit Drahtbürsten:

- **Beachten Sie, dass die Drahtbürste auch während des üblichen Gebrauchs Drahtstücke verliert. Überlasten Sie die Drähte nicht durch zu hohen Anpressdruck.** Wegfliegende Drahtstücke können sehr leicht durch dünne Kleidung und/oder die Haut dringen.
- **Wird eine Schutzhaube empfohlen, verhindern Sie, dass sich Schutzhaube und Drahtbürste berühren können.** Teller- und Topfbürsten können durch Anpressdruck und Zentrifugalkräfte ihren Durchmesser vergrössern.

Achtung! Beachten Sie die Sicherheitshinweise, die in der Betriebsanleitung Ihres Akkus der Serie DELTAFOX 20 V Li-Ion gegeben sind.

DE

Arbeitshinweise

ACHTUNG!
Mit der ausgelieferten Schutzabdeckung darf das Gerät nur mit folgenden Scheiben betrieben werden:
FORM 27 - gekröpfte Schleifscheibe
FORM 28 - gekröpfte Schleifscheibe - Glockenform
FORM 29 - Fächerscheiben

ACHTUNG!
Nur unter Verwendung der optional erhältlichen, geschlossenen Schutzabdeckung (siehe Kapitel Ersatzteile/Zubehör) ist das Trennen mit diesem Gerät zulässig.

Schruppschleifen:

Verwenden Sie niemals Trennscheiben zum Schruppen !

Üben Sie nur mäßigen Druck auf das Werkstück aus. Bewegen Sie das Gerät gleichmäßig hin und her.

Bei einem Arbeitswinkel von 30° bis 40° erzielen Sie beim Schruppschleifen das beste Ergebnis.

Trennschleifen:

Verwenden Sie niemals Schruppscheiben zum Trennen !

Es dürfen nur geprüfte, faserstoffverstärkte Trenn- oder Schleifscheiben verwendet werden.
Arbeiten Sie grundsätzlich mit geringem Vorschub. Üben Sie nur mäßigen Druck auf das Werkstück aus.

Arbeiten Sie stets im Gegenlauf. So wird das Gerät nicht unkontrolliert aus dem Schnitt gedrückt.

Trennen von Steinwerkstoffen:

- Verwenden Sie zum Trennen von Steinwerkstoffen am besten einen Diamant-Trennscheibe. Achten Sie in jedem Fall auf die Eignung und Kennzeichnung der Trennscheibe für Ihre Anwendung.
- Sorgen Sie beim Trennen von Steinwerkstoffen für eine ausreichende Staubabsaugung.
- Tragen Sie eine Staubschutzmaske.
- Das Gerät darf nur für Trockenschnitt/ Trockenschliff verwendet werden.

Hinweise zur Statik:

Schlitze in tragenden Wänden unterliegen der Norm DIN 1053 Teil 1 oder länderspezifischen Festlegungen. Diese Vorschriften sind unbedingt einzuhalten. Ziehen Sie vor Arbeitsbeginn den verantwortlichen Statiker, Architekten oder die zuständige Bauleitung zu Rate.

Montage

Achtung! Verletzungsgefahr!
- Achten Sie darauf, zum Arbeiten genügend Platz zu haben und andere Personen nicht zu gefährden.
- Vor Inbetriebnahme müssen alle Abdeckungen und Schutzvorrichtungen ordnungsgemäß montiert sein.
- Entnehmen Sie den Akku, bevor Sie Einstellungen am Gerät vornehmen.

Schutzhaube montieren/ einstellen

Stellen Sie die Schutzhaube so ein, dass ein Funkenflug oder abgelöste Teile weder den Anwender noch umstehende Personen treffen können.

Die Stellung der Schutzhaube hat ebenfalls so zu erfolgen, dass der Funkenflug brennbare Teile, auch umliegend, nicht entzündet.

Das Gerät darf nur mit montierter Schutzhaube betrieben werden.

Achten Sie auf die richtige Schutzabdeckung!
Nur unter Verwendung der optional erhältlichen, geschlossenen Schutzabdeckung (siehe Kapitel Ersatzteile/Zubehör) ist das Trennen mit diesem Gerät zulässig.

B

1. Öffnen Sie den Spannhebel (10).
2. Setzen Sie die Schutzhaube (12) an den Positionierungslücken auf.
3. Drehen Sie die Schutzhaube (12) in Arbeitsposition. Die geschlossene Seite der Schutzhaube muss stets zum Bediener zeigen.
4. Schließen Sie den Spannhebel (10) wieder. Die Schutzhaube darf sich nicht mehr drehen lassen.

Falls erforderlich, kann die Spannkraft an der Justiermutter (16) nachgestellt werden.

Zusatzgriff montieren

Das Gerät darf nur mit montiertem Zusatzgriff betrieben werden.

C

Schrauben Sie den Zusatzgriff (1) je nach Arbeitsweise am Gewinde für den Zusatzgriff (3) links, rechts oder oben am Gerät ein.

Scheibe montieren/wechseln

Kontrollieren Sie vor jeder Inbetriebnahme den festen Sitz der Spannmutter (19).

Ist auf Ihrer Scheibe die Drehrichtung gekennzeichnet, achten Sie bei der Montage darauf, dass Sie mit der Laufrichtung des Winkelschleifers übereinstimmt. Diese ist am Gerät neben der Spindel-Arretiertaste (2) angegeben.

D

1. Drücken Sie die Spindel-Arretiertaste (2).
2. Lösen Sie die Spannmutter (19) mit dem Spannschlüssel (20).
3. Setzen Sie die gewünschte Scheibe auf den Aufnahmeflansch (18). Die Beschriftung der Scheibe (11) zeigt grundsätzlich zum Gerät.
4. Setzen Sie die Spannmutter (19) wieder auf die Aufnahmespindel (17) auf. Die flache Seite der Spannmutter zeigt grundsätzlich zum Einsatzwerkzeug.
5. Drücken Sie die Spindel-Arretiertaste (2) und ziehen Sie die Spannmutter (19) mit dem Spannschlüssel (20) wieder fest.

DE

Bedienung

Nehmen Sie vor allen Arbeiten am Elektrowerkzeug den Akku heraus.

Achtung! Verletzungsgefahr!

- Ziehen Sie vor allen Arbeiten an dem Gerät den Akku.
- Verwenden Sie nur vom Hersteller empfohlene Schleifscheiben und Zubehörteile. Der Gebrauch anderer Einsatzwerkzeuge und anderen Zubehörs kann eine Verletzungsgefahr für Sie bedeuten.
- Verwenden Sie nur Schleifwerkzeuge, die Angaben tragen über Hersteller, Art der Bindung, Abmessung und zulässige Umdrehungszahl.
- Verwenden Sie nur Schleifscheiben, deren aufgedruckte Drehzahl mindestens so hoch ist wie die auf dem Typenschild des Gerätes angegebene Drehzahl.
- Verwenden Sie keine abgebrochenen, gesprungenen oder anderweitig beschädigten Schleifscheiben.
- Betreiben Sie das Gerät niemals ohne Schutzeinrichtungen.
- **Stützen Sie Platten oder Werkstücke ab, um das Risiko eines Rückschlags durch eine eingeklemmte Trennscheibe zu vermindern.** Große Werkstücke können sich unter ihrem eigenen Gewicht durchbiegen. Das Werkstück muss auf beiden Seiten der Scheibe abgestützt werden, und zwar sowohl in der Nähe der Trennscheibe als auch an der Kante

Halten Sie Ihre Hände von der Scheibe fern, wenn das Gerät in Betrieb ist. Es besteht Verletzungsgefahr.

Hinweise zum Wechseln:

- Betreiben Sie das Gerät niemals ohne die richtigen Schutzeinrichtungen. Für die Anwendung Trennen benötigen Sie die optional erhältliche, geschlossene Schutzabdeckung.
- Vergewissern Sie sich, dass die auf der Schleifscheibe angegebene Drehzahl gleich oder größer als die Bemessungs-Leerlaufdrehzahl des Gerätes ist.
- Vergewissern Sie sich, dass die Maße der Schleifscheibe zum Gerät passen.
- Benutzen Sie nur einwandfreie Schleifscheiben (Klangprobe: sie haben beim Anschlagen mit Plastikhammer einen klaren Klang).
- Bohren Sie eine zu kleine Aufnahmebohrung der Schleifscheibe nicht nachträglich auf.
- Verwenden Sie keine getrennten Reduzierbuchsen oder Adapter, um Schleifscheiben mit großem Loch passend zu machen.
- Verwenden Sie keine Sägeblätter.
- Zum Aufspannen der Schleifwerkzeuge dürfen nur die mitgelieferten Spannflansche verwendet werden. Die Zwischenlagen zwischen Spannflansch und Schleifwerkzeuge müssen aus elastischen Stoffen z.B. Gummi, weicher Pappe usw., bestehen.

- Montieren Sie das Gerät nach dem Schleifscheibenwechsel wieder vollständig.



Schalten Sie das Gerät aus und nehmen Sie vor allen Arbeiten den Akku aus dem Gerät.



Tragen Sie beim Schleifscheibenwechsel Schutzhandschuhe, um Schnittverletzungen zu vermeiden.



Die Schleifscheiben-Mutter darf nicht zu fest angezogen werden, um ein Brechen von Scheibe und Mutter zu vermeiden.

Ladezustand des Akkus prüfen

Die Ladezustandsanzeige (A 9) signalisiert den Ladezustand des Akkus (A 7).

- Der Ladezustand des Akkus wird durch Aufleuchten der entsprechenden LED-Leuchte angezeigt. Drücken Sie hierfür die Softtaste (A 8) der Ladezustandsanzeige (A 9).

rot-gelb-grün => Akku vollgeladen
rot-gelb => Akku ca. zur Hälfte geladen
rot => Akku muss geladen werden

Akku entnehmen / einsetzen

E

1. Zum Herausnehmen des Akkus (7) aus dem Gerät drücken Sie die Entriegelungstaste (6) am Akku und ziehen den Akku heraus.
2. Zum Einsetzen des Akkus (7) schieben Sie den Akku entlang der Führungsschiene in das Gerät. Er rastet hörbar ein.



Setzen Sie den Akku erst ein, wenn das Gerät vollständig montiert ist. Es besteht Verletzungsgefahr!

Ein- und Ausschalten

F

1. Zum Einschalten schieben Sie den Ein-/Ausschalter (4) erst nach rechts und dann nach vorne. Der Ein-/Ausschalter rastet in dieser Position hörbar ein.
2. Zum Ausschalten ziehen Sie den Ein-/Ausschalter (4) gerade nach hinten. Der Ein-/Ausschalter (4) gleitet in seine Ausgangsposition. Das Gerät schaltet ab.

Warten Sie nach dem Einschalten ab, bis das Gerät seine max. Drehzahl erreicht hat. Beginnen Sie erst dann mit dem Arbeiten.



Die Scheibe läuft nach, nachdem das Gerät abgeschaltet wurde. Es besteht Verletzungsgefahr.

Probelauf:
Führen Sie vor dem ersten Arbeiten und nach jedem Scheibenwechsel einen Probelauf ohne Belastung durch. Schalten Sie das Gerät sofort aus, wenn die Schleifscheibe unrund läuft, beträchtliche Schwingungen auftreten oder abnorme Geräusche zu hören sind.

Reinigung und Wartung

Lassen Sie Instandsetzungsarbeiten und Wartungsarbeiten, die nicht in dieser Anleitung beschrieben sind, von unserem Service-Center durchführen. Verwenden Sie nur Originalteile.

Schalten Sie das Gerät aus und nehmen Sie vor allen Arbeiten den Akku aus dem Gerät.

Führen Sie folgende Reinigungs- und Wartungsarbeiten regelmäßig durch. Dadurch ist eine lange und zuverlässige Nutzung gewährleistet.

Kontrollieren Sie das Gerät vor jedem Gebrauch auf offensichtliche Mängel wie lose, abgenutzte oder beschädigte Teile, korrekten Sitz von Schrauben oder anderer Teile. Prüfen Sie insbesondere die Schleifscheibe. Tauschen Sie beschädigte Teile aus.

Reinigung

Verwenden Sie keine Reinigungs- bzw. Lösungsmittel. Chemische Substanzen können die Kunststoffteile des Gerätes angreifen. Reinigen Sie das Gerät niemals unter fließendem Wasser.

- Reinigen Sie das Gerät nach jedem Gebrauch gründlich.
- Reinigen Sie die Lüftungsöffnungen und die Oberfläche des Gerätes mit einer weichen Bürste, einem Pinsel oder einem Tuch.

Lagerung

- Bewahren Sie das Gerät an einem trockenen und staubgeschützten Ort auf, und außerhalb der Reichweite von Kindern.
- Vermeiden Sie während der Lagerung extreme Kälte oder Hitze, damit der Akku nicht an Leistung verliert.
- Nehmen Sie den Akku vor einer längeren Lagerung aus dem Gerät und laden Sie ihn vollständig auf.
- Schleifscheiben müssen trocken und hochkant aufbewahrt werden und dürfen nicht gestapelt werden.

Entsorgung/ Umweltschutz

Nehmen Sie den Akku aus dem Gerät und führen Sie Gerät, Akku, Zubehör und Verpackung einer umweltgerechten Wiederverwertung zu.



Elektrische Geräte gehören nicht in den Hausmüll.

- Nehmen Sie den Akku aus dem Gerät bevor Sie das Gerät entsorgen!
- Geben Sie das Gerät an einer Verwertungsstelle ab. Die verwendeten Kunststoff- und Metallteile können sortenrein getrennt werden und so einer Wiederverwertung zugeführt werden. Fragen Sie hierzu unser Service-Center.
- Die Entsorgung Ihrer defekten eingesendeten Geräte führen wir kostenlos durch.

Garantie

- Für das Gerät und das Ladegerät leisten wir 24 Monate Garantie. Für den Akku leisten wir 6 Monate Garantie. Bei gewerblichem Einsatz erlischt die Garantie.
- Schäden, die auf natürliche Abnutzung, Überlastung oder unsachgemäße Bedienung zurückzuführen sind, bleiben von der Garantie ausgeschlossen. Bestimmte Bauteile unterliegen einem normalen Verschleiß und sind von der Garantie ausgeschlossen.
- Voraussetzung für Garantieleistungen ist zudem die Einhaltung der Hinweise zur Reinigung und Wartung.
- Mit Reparatur oder Austausch des Produktes beginnt kein neuer Garantiezeitraum.
- Schäden, die durch Material- oder Herstellerfehler entstanden sind, werden unentgeltlich durch Ersatzlieferung oder Reparatur beseitigt. Voraussetzung ist, dass das Gerät unzerlegt und mit Kauf- und Garantienachweis an den Händler zurückgegeben wird.

Reparatur-Service

Sie können Reparaturen, die nicht der Garantie unterliegen, gegen Berechnung von unserer Service-Niederlassung durchführen lassen. Sie erstellt Ihnen gerne einen Kostenvoranschlag.
Wir können nur Geräte bearbeiten, die ausreichend verpackt und frankiert eingesandt wurden.
Achtung: Bitte senden Sie Ihr Gerät gereinigt und mit Hinweis auf den Defekt an unsere Service-Niederlassung.
Nicht angenommen werden unfrei - per Sperrgut, Express oder mit sonstiger Sonderfracht - eingeschickte Geräte.
Die Entsorgung Ihrer defekten eingesendeten Geräte führen wir kostenlos durch.

Ersatzteile/Zubehör

Ersatzteile und Zubehör erhalten Sie unter
www.service-deltafox.de

Sollten Sie Probleme mit dem Bestellvorgang haben, verwenden Sie bitte das Kontaktformular. Bei weiteren Fragen wenden Sie sich an das „Service-Center“ (siehe Seite 183).

Akku DP-CBP2040, 4,0 Ah..... 80001147
Ladegerät DP-CQC2020 80001333
Schutzabdeckung, geschlossen 91105553

Fehlersuche

Schalten Sie das Gerät aus und nehmen Sie vor allen Arbeiten den Akku aus dem Gerät.

Problem	Mögliche Ursache	Fehlerbehebung
	Akku (A 7) entladen	Akku (A 7) aufladen (separate Bedienungsanleitung für Akku und Ladegerät beachten)
	Akku (A 7) nicht eingesetzt	Akku einsetzen (siehe „Bedienung“)
Gerät startet nicht	Ein-/Ausschalter (A 4) defekt	Reparatur durch Kundendienst
	Motor defekt	
Schleifwerkzeug bewegen sich nicht, obwohl Motor läuft	Spannmutter (D 19) locker	Spannmutter (D 19) anziehen (siehe „Schleifscheibe wechseln“)
	Werkstück, Werkstückreste oder Reste der Schleifwerkzeuge blockieren Antrieb	Blockaden entfernen
Motor wird langsamer und bleibt stehen	Gerät wird durch Werkstück überlastet	Druck auf Schleifwerkzeug verringern
		Werkstück ungeeignet
Schleifscheibe läuft unrund, abnorme Geräusche sind zu hören	Spannutter (D 19) locker	Spannmutter (D 19) anziehen (siehe „Schleifscheibe wechseln“)
	Schleifscheibe defekt	Schleifscheibe wechseln

Content

Introduction.....25
Intended purpose 25
General description.....26
Extent of the delivery 26
Description of function..... 26
Overview 26
Technical data.....27
Notes on safety.....27
Symbols and icons 27
General Safety Directions for Power Tools 28
Additional safety instructions..... 32
RESIDUAL RISKS 32
Further safety directions 33
Practical tips 35
Assembly.....36
Assemble/set protective hood..... 36
Mount additional handgrip..... 36
Installing/changing disc 36
Operation.....37
Operation.....38
Checking the battery charge level ... 38
Removing / inserting the battery..... 38
Turning on and off..... 38
Cleaning..... 39
Storage 39
Waste Disposal/ Environmental Protection 39
Replacement parts/accessories 40
Guarantee.....40
Repair Service.....40
Troubleshooting.....41
Translation of the original EC declaration of conformity 174
Exploded Diagram.....182
Service Center 183

Introduction

Congratulations on the purchase of your new device. With it, you have chosen a high quality product.
During production, this equipment has been checked for quality and subjected to a final inspection. The functionality of your equipment is therefore guaranteed.



The operating instructions constitute part of this product. They contain important information on safety, use and disposal. Before using the product, familiarise yourself with all of the operating and safety instructions. Use the product only as described and for the applications specified. Keep this manual safely and in the event that the product is passed on, hand over all documents to the third party.

Intended purpose



CAUTION!
With the protective cover provided, the tool may only be operated with the following wheels:
FORM 27 - Depressed centre grinding wheel
FORM 28 - Depressed centre grinding wheel - Bell shaped
FORM 29 - Serrated wheels



Cutting with this tool is only permissible when using the optionally available, closed protective cover (see Spare parts/accessories).

When used with the closed protective cover, the angle grinder is a tool for cutting metal, concrete or tiles without using water.
The device is not intended for any other types of applications (e.g. grinding with unsuitable grinding tools, grinding with a coolant solution, grinding or cutting hazardous materials such as asbestos).
When used with the open protective cover supplied, only dry grinding and roughing are possible.
The device is intended to be used by do-it-yourselfers. It was not designed for heavy commercial use.
The tool is to be used by adults. Children under the age of 16 may not use the tool except under supervision.
The manufacturer is not liable for damages caused by an improper use or incorrect operation of this device.

General description

The illustration how to handle the appliance can be found on pages 2+3.

Extent of the delivery

Carefully unpack the appliance and check that it is complete. Dispose of the packaging material correctly.

- **Cordless Angle Grinder**
- Battery-charger
- Battery
- Additional handle
- Protective hood
- Chuck key
- Storage case
- Instruction Manual charger and battery
- Instruction Manual

Description of function

The angle grinder is made for cutting or roughing metal. Special wheels and protective covers are available for each of the separate applications. Please refer to the information from the disc manufacturer.
Please refer to the descriptions below for information about the operating devices.

Overview

A	1	Additional handle
	2	Spindle stop button
	3	Threads for additional handgrip
	4	On/off switch
	5	Handgrip
	6	Battery release button
	7	Battery
	8	Activation button battery Indicator
	9	Battery Indicator
	10	Tightening lever for protective hood
	11	Grinding wheel (not included in delivery)
	12	Protective hood for dry grinding
	13	Storage case
	14	Charger
	15	Charge level indicator
B	16	Adjustment nut
D	17	Mounting spindle
	18	Mounting flange
	19	Clamping nut
	20	Chuck key

Technical data

Cordless Angle Grinder DP-CAG 2015

Rated input voltage ..... 20 V⎓
Measurement idling speed (n) .. 8000 min^{-1}
Dimensions of the cutting/
roughing discs .....Ø 115 x 22.2 mm
Weight (incl. accessories) ..... 2.0 kg
Thickness of the cutting/
roughing discs ..... max. 6 mm
Grinding spindle thread M14
Thread length of the
grinding spindle ..... max. 12 mm
Protection category IPX0
Sound pressure level
(L_{pA}).....75.7 dB(A); K_{pA}= 3 dB
Sound power level (L_{WA})
measured ..... 86,7dB(A); K_{WA}= 3 dB
Vibration values (a_h)
..... 5.642 m/s^2; K= 1,5 m/s^2

The actual vibration values may vary depending on the used accessories. The vibration values are still affected by the handling of the user's.

Noise and vibration values have been determined according to the standards and regulations mentioned in the declaration of conformity.
Technical and optical changes may be undertaken in the course of further development without notice. All dimensions, references and information in this instruction manual are therefore not guaranteed. Legal claims made on the basis of the instruction manual can therefore not be considered as valid.
The stated vibration emission value was measured in accordance with a standard testing procedure and may be used to compare one power tool to another.
The stated vibration emission value may also be used for a preliminary exposure assessment.

Warning:
The vibration emission value whilst actually using the electrical tool may vary from the given values independently of the type and way in which the electric tool is used. Safety measures for the protection of the operator are to be determined that are based on an estimate of the actual exposure under the real operating conditions (for this, all parts of the operating cycle are to be taken into account, for example, times in which the electric tool is turned off, and those during which it is turned on but running without a load).

Notes on safety

Caution! When using power tools, observe the following basic safety measures for the prevention of electric shocks and the risk of injury and fire.
Please read all these instructions before using this electric tool and please keep the safety instructions.

Symbols and icons

Symbols on the device:

Warning!


Risk of injury from the rotating tool! Keep hands away


Remove the battery from the unit before servicing it.


Read the manual!


Wear ear protection


Wear eye protection


Wear breathing protection


Risk of cuts!
Wear cut-resistant gloves


Electrical machines do not belong with domestic waste

Symbols in the manual


Warning symbols with information on damage and injury prevention.


Warning symbols with information on the prevention of personal injury caused by electric shock.


Instruction symbols (the instruction is explained at the place of the exclamation mark) with information on preventing damage.


Help symbols with information on improving tool handling.

General Safety Directions for Power Tools


WARNING! READ ALL SAFETY DIRECTIONS AND INSTRUCTIONS. Omissions in the compliance with safety directions and instructions can cause electrical shock, fire and/or severe injuries.

Retain all safety directions and instructions for future use.
The term „power tool“ in the warnings refers to your mains-operated (corded) power tool or battery-operated (cordless) power tool).

1) Work area safety :

a) Keep work area clean and well lit. Cluttered or dark areas invite accidents.
b) Do not operate power tools in explosive atmospheres, such as in the presence of flammable liquids, gases or dust. Power tools create sparks which may ignite the dust or fumes.
c) Keep children and bystanders away while operating a power tool. Distractions can cause you to lose control.

2) Electrical safety :


CAUTION! The following states how to avoid accidents and injuries due to electric shock:

a) Power tool plugs must match the outlet. Never modify the plug in any way. Do not use any adapter plugs with earthed (grounded) power tools. Unmodified plugs and matching outlets will reduce risk of electric shock
b) Avoid body contact with earthed or grounded surfaces, such as pipes, radiators, ranges and refrigerators. There is an increased risk of electric shock if your body is earthed or grounded.
c) Do not expose power tools to rain or wet conditions. Water entering a power tool will increase the risk of electric shock.
d) Do not abuse the cord. Never use the cord for carrying, pulling or unplug-

ging the power tool. Keep cord away from heat, oil, sharp edges or moving parts. Damaged or entangled cords increase the risk of electric shock.

e) **When operating a power tool outdoors, use an extension cord suitable for outdoor use.** Use of a cord suitable for outdoor use reduces the risk of electric shock.

f) **If operating a power tool in a damp location is unavoidable, use a residual current device (RCD) protected supply.** Use of an RCD reduces the risk of electric shock.

3) **Personal safety:**



CAUTION! The following states how to avoid accidents and injuries:

a) **Stay alert, watch what you are doing and use common sense when operating a power tool. Do not use a power tool while you are tired or under the influence of drugs, alcohol or medication.** A moment of inattention white operating power tools may result in serious personal injury.

b) **Use personal protective equipment. Always wear eye protection.** Protective equipment such as dust mask, non-skid safety shoes, hard hat, or hearing protection used for appropriate conditions will reduce personal injuries.

c) **Prevent unintentional starting. Ensure the switch is in the off-position before connecting to power source and/or battery pack, picking up or carrying the tool.** Carrying power tools with your finger on the switch or energising power tools that have the switch on invites accidents.

d) **Remove any adjusting key or wrench before turning the power tool on.** A wrench or a key left attached to a rotating part of the power tool may result in personal injury.

e) **Do not overreach. Keep proper footing and balance at all times.** This enables better control of the power tool in unexpected situations.

f) **Dress properly. Do not wear loose clothing or jewellery. Keep your hair, clothing and gloves away from moving parts.** Loose clothes, jewellery or long hair can be caught in moving parts.

g) **If devices are provided for the connection of dust extraction and collection facilities, ensure these are connected and properly used.** Use of dust collection can reduce dust-related hazards.

4) **Power tool use and care :**

a) **Do not force the power tool. Use the correct power tool for your application.** The correct power tool will do the job better and safer at the rate for which it was designed.

b) **Do not use the power tool if the switch does not turn it on and off.** Any power tool that cannot be controlled with the switch is dangerous and must be repaired.

c) **Disconnect the plug from the power source and/or the battery pack from the power tool before making any adjust -ments, changing accessories, or storing power tools.** Such preventive safety measures reduce the risk of starting the power tool accidentally.

d) **Store idle power tools out of the reach of children and do not allow persons unfamiliar with the power tool or these instructions to operate the power tool.** Power tools are dangerous in the hands of untrained users.

e) **Maintain power tools. Check for misalignment or binding of moving parts, breakage of parts and any other condition that may affect the power tool's operation. If damaged, have the power tool repaired before use.** Many accidents are caused by poorly maintained power tools.
f) **Keep cutting tools sharp and clean.** Properly maintained cutting tools with sharp cutting edges are less likely to bind and are easier to control.
g) **Use the power tool, accessories and tool bits etc. in accordance with these instructions, taking into account the working conditions and the work to be performed.** Use of the power tool for operations different from those intended could result in a hazardous situation.

5) **CAREFUL HANDLING AND USE OF BATTERY DEVICES**

a) **Only charge the batteries using chargers of the DELTAFOX 20V Li-Ion series.** Risk of fire if a charger that is suitable for a specific type of battery is used with other batteries.
b) **In the power tools, use only the batteries designed for the purpose.** The use of other batteries may result in injuries and risk of fire.
c) **Keep the unused battery away from paper clips, coins, keys, nails, screws and other small metal objects, which could cause bridging of the contacts.** A short circuit between the battery contacts may cause burns or fire.
d) **If used incorrectly, liquid may leak from the battery. Avoid contact with this. In the event of accidental contact, rinse off with water. If the liquid gets into eyes, seek medical assistance.** Leaking battery fluid may cause skin irritations or burns.

6) **SERVICE**

Have your power tool serviced by a qualified repair person using only identical replacement parts. This will ensure that the safety of the power tool is maintained.

Safety instructions for all applications

Common safety instructions for grinding, sanding, working with wire brushes and cutting grinders:

- **This electric tool is to be used as a grinder, sander, wire brush and cutting grinder. Follow all safety instructions, directives, illustrations and facts which you receive with the device.** If you do not follow these instructions, an electrical shock, fire and/or serious injury may occur.
- **This electric tool is not suitable for cup brushes.** Using the electric tool in ways for which it is not intended may cause hazards and injuries.
- **This electric tool is not suitable for cup wheels, mounted points or grinding cones.** Using the electric tool in ways for which it is not intended may cause hazards and injuries.
- **This electric tool is not suitable for polishing.** Using the electric tool in ways for which it is not intended may cause hazards and injuries.
- **Do not use any accessories that are not specifically intended and recommended for this electric tool by the manufacturer.** Simply because an accessory can be attached to your electric tool does not guarantee safe operation.
- **The allowable rotation speed of the attachment tools must be at least as**

high as the highest rotation speed indicated on the electric tool. Accessories that run faster than the allowable speed can break and fly apart.

- **The outside diameter and thickness of the attachment tool must correspond to the dimensions indicated for your electric tool.** Attachment tools which are wrongly dimensioned cannot be sufficiently shielded or controlled.
- **Attachment tools with threaded attachment must fit the threading of the grinding spindle exactly. For attachment tools which are mounted through a flange, the diameter of the hole in the attachment tool must fit the mounting diameter of the flange.** Attachment tools which cannot be precisely attached to the electric tool turn unevenly, vibrate very strongly and can ultimately lead to a loss of control.
- **Never use damaged attachment tools. Check attachment tools such as grinding discs for chipping or cracks, grinding plates for cracks, wear or strong abrasion and wire brushes for loose or broken wires before using them. If the electric tool or the attachment tool falls off, check whether it is damaged or, use an undamaged attachment tool. If you have checked the attachment tool and attached it, keep yourself and any nearby persons beyond the level of the rotating attachment tool and allow the device to run for 1 min. at the highest rotational speed.** Damaged tools usually break during this test period.
- **Wear personal safety equipment. Depending on the application, use full face shields, eye protection or safety goggles. In so far as it is appropriate, wear dust masks, ear protection, gloves or special aprons which keep small grinding and material particles away from you.** Eyes should be protected from the foreign matter which can be caused to fly during the various applications. Dust or breathing masks should filter the dust that is created during operation. If you are exposed to loud noise for a long time, you may suffer hearing loss.
- **Ensure that other people are at a safe distance to your working area. Anyone who enters the working area should wear personal protective equipment.** Broken bits from the piece being worked or broken attachment tools can fly away and cause injuries even beyond the direct working area.
- **Hold the electric tool only by the insulated gripping surfaces when performing work in which the cutting tool may come into contact with hidden wiring.** Contact with a live wire can also cause a charge in metal parts of the device and result in an electric shock.
- **Keep the cord away from the rotating attachment tool.** If you lose control of the device, the power cord can become separated or caught and your hand or arm may be pulled into the rotating attachment tool.
- **Never put the electric tool down before the attachment tool has come to a full stop.** The rotating attachment tool can come into contact with the surface upon which it is set, whereby you could lose control of the electric tool.
- **Never allow the electric tool to run whilst you are carrying it.** Your clothing may accidentally come into contact with the rotating attachment tool and

get caught and the attachment tool could drill into your body.
- **Clean the ventilation slots of your electric tool routinely.** The motor air pulls dust into the housing and, should too much metallic dust collect, could cause electrical hazards.
- **Never use the electric tool near flammable material.** Sparks could ignite this material.
- **Do not use attachment tools which require liquid coolant.** Using water or another liquid coolant could lead to electrical shock.

Additional safety instructions

- Only use grinding discs where the indicated rotational speed is at least as high as what has been specified on the name plate of the device.
- Carry out a visual inspection of the grinding disc before use. Do not use any damaged or deformed grinding discs. Replace any damaged or worn grinding discs.
- Make sure that the sparks produced by grinding do not present a danger, e.g. reach people or ignite flammable substances.
- Always wear safety goggles, safety gloves, respiratory protection and ear protection when grinding, brushing and cutting.
- Never keep the fingers between the grinding disc and spark protection or in close proximity to the protective hoods. There is a risk of crushing.
- The rotating parts of the device cannot be covered due to functional reasons. Therefore, proceed cautiously and hold the workpiece firmly in order to avoid slipping which could cause your hands to come into contact with the grinding disc.
- The workpiece gets hot during grinding. Do not touch the machined area, allow it to cool down. There is a risk of burning. Do not use coolants or the like.
- If you are tired or have consumed alcohol or tablets, do not work with the device. Always have a break on time.
- Turn off the appliance and, before doing any servicing, remove the battery.

RESIDUAL RISKS

Even if properly operating and handling this electric tool, some residual risks will remain. Due to its construction and build, this electric tool may present the following hazards:

a) Cuts

b) Ear damage if working without ear protection.

c) Damage to your health caused by swinging your hands and arms when operating the appliance for longer periods of time or if the unit is not held or maintained properly.

d) Health injuries which result from swinging hand and arm, in the event that the device is used over a longer period of time or is not used and maintained properly.



Warning! During operation, this electric tool generates an electromagnetic field which, under certain circumstances, may impair the functionality of active or passive medical implants. To reduce the risk of serious or lethal injuries, we recommend that persons with medical implants consult their doctor and the manufacturer of their medical implant before operating the machine.

Further safety directions

KICKBACK

Kickback is the sudden reaction from a chopping or blocked grinder attachment such as a grinding disc, grinding plate, wire brush etc. Chopping or blocking leads to sudden stopping of the rotating attachment. This causes an uncontrolled electric tool to accelerate in a direction counter to the rotational direction of the attachment tool. If, for example, a grinding disc cuts into the workpiece or blocks it, the edge of the grinding disc that digs into the workpiece can get caught and, through that, break off the grinding disc or cause a kickback. The grinding disc then moves towards or away from the operator, depending on the direction of rotation of the disc at the blocked spot. Here, the grinding discs can also break. A kickback is caused by wrongly or incorrectly operating the electric tool. It can be avoided by suitable cautionary measures, such as described below.

a) **Hold the electric tool very** firmly and bring your body and your arm into a position in which you can resist the kickback force. Always use the supplemental handle if available to give you the best control over kickback force or reaction time during acceleration. The operator can master the kickback and reaction force through suitable precautions.
b) **Never bring your hands near a rotating attachment tool.** The attachment tool can run over your hand in the kickback.
c) **Keep your body away from the area in which the electric tool would move during a kickback.** The kickback drives the electric tool in the counter-direction to the rotation of the grinding disc at the blocked spot.
d) **Work particularly cautiously in corner areas or where there are sharp corners etc.** Prevent the attachment tools from recoiling from the workpiece and jamming. The rotating attachment tool tends to jam when near corners, sharp edges or when it recoils from such. This causes a loss of control or kickback.
e) **Do not use chain or toothed saw blades.** Such attachment tools frequently cause a kickback or loss of control over the electric tool.

SPECIAL SAFETY INSTRUCTIONS FOR GRINDING AND CUTTING

a) **Use only grinders which have been approved for your electric tool and the protective hood intended for these grinders**. Grinders which are not intended for the electric tool may not be sufficiently shielded and are unsafe.
b) **Depressed centre grinding wheels must be pre-mounted in such a way that their grinding surface does not protrude over the level of the edge of the protective cover.** An incorrectly mounted grinding wheel which protrudes beyond the level of the edge of the protective cover cannot be adequately shielded.
c) **The protective hood must be securely attached to the electric tool and adjusted so that the greatest level of safety is reached**, i.e., the smallest possible amount of the grinder is exposed to the operator. The

protective hood should protect the operator from broken bits and accidental contact with the grinder.

d) **Grinders may only be used for the recommended attachment options.** For example: Never grind with the side surface of a cutting disc. Cutting discs are for cutting material using the edge of the disc. Pushing sideways on these grinders can break them.
e) **Always use undamaged clamping flanges of the correct size and shape for the grinding disc you selected.** Suitable flanges support the grinding disc and thus reduce the danger of the grinding disc breaking. Flanges for cutting discs can be distinguished from flanges for other grinding discs.
f) **Do not use worn grinding discs for larger electric tools.** Grinding discs for larger electric tools are not set up for the higher rotation speeds of smaller electric tools and can break.

OTHER SPECIAL SAFETY INSTRUCTIONS FOR CUTTING GRINDING

a) **Avoid blocking the cutting disc or pressing down too hard.** Do not make any excessively deep cuts. Overloading the cutting disc increases wear and its tendency to tilt or block and, with that, to kickback or break the grinder.
b) **Avoid the area in front of and behind the rotating cutting disc.** When you move the cutting disc by itself in the workpiece, in the event that the electric tool kicks back with the rotating disc, it can spin directly towards you.
c) **If the cutting disc jams, or you interrupt your work, switch the device off and hold it until the disc has come to a full stop**. Never try to pull the cutting disc out of the cut while it is still running, because it can kick back. Identify and correct the cause of the jamming.
d) **Do not switch the electric tool on again as long as it is in the workpiece.** Allow the cutting disc to first reach its full rotational speed before you carefully resume with the cutting. Otherwise, the disc may catch, spring away from the workpiece or cause a kickback.
e) **Support plates or workpieces to reduce the risk of kickback from a jammed cutting disc.** Large workpieces may bend under their own weight. The workpiece must be supported on both sides of the disc, near the cutting disc as well as also at the edge.
f) **Be particularly careful for pocket cuts in existing walls or other areas where you cannot see what is there.** The cutting disc may cause a kickback when it cuts into gas or water lines, electrical lines or other hidden objects.

ADDITIONAL SAFETY INSTRUCTIONS FOR SANDING

Special safety instructions for sanding:

- **Do not use overly large sandpaper sheets; follow the manufacturer‘s information for sandpaper sizes.** Sandpaper sheets which extend beyond the sanding plate can cause injuries and can block, tear the sandpaper, or cause kickback.

ADDITIONAL SAFETY INSTRUCTIONS FOR WORKING WITH WIRE BRUSHES

Special safety instructions for working with wire brushes:

- **Be aware that the wire brushes also lose wire pieces during typical use. Do not overload the wires by pressing down too hard.** Flying wire pieces can very easily penetrate thin clothing and/or your skin.
- **If a protective hood is recommended, do not allow the wire brushes and the protective hood to touch each other.** The diameter of plate and cup brushes can enlarge if too much pressure and centrifugal force is exerted.



Warning! Observe the safety information in the operating instructions for your DELTAFOX 20V Li-Ion series rechargeable battery.

Practical tips



CAUTION!
With the protective cover provided, the tool may only be operated with the following wheels:
FORM 27 - Depressed centre grinding wheel
FORM 28 - Depressed centre grinding wheel - Bell shaped
FORM 29 - Serrated wheels



Cutting with this tool is only permissible when using the optionally available, closed protective cover (see Spare parts/accessories).

Scrubbing wheels:



Never use a cutting wheel for scrubbing !

Exert only moderate pressure on the workpiece. Move the device evenly back and forth.

A working angle of 30° to 40° achieves the best results for scrub grinding.

Cutting disc:



Never use a scrubbing wheel for cutting !

Only certified, fibre-reinforced cutting or grinding discs may be used.

In general, work with small scrubs. Exert only moderate pressure on the workpiece.

Always work in the counter-direction. This ensures that the device is not pushed out of the cut through lack of control.

Cutting of stone materials:

- It is best to use a diamond cutting disc to cut stone materials. Make sure in any case that the cutting disc is suitable and labelled for your application.
- When cutting stone materials, ensure that the dust extraction is sufficient.
- Wear a dust protection mask.
- The device may only be used for dry cutting/dry grinding.

Information on building statics:

Slits in structural walls are subject to the standard DIN 1053 Part 1 or country-spe-

cific regulations. These regulations must be observed without fail. Before beginning work you should ask the structural engineer, architect or relevant construction supervisor for advice.

Assembly

Caution! Risk of injury!
- Ensure that you have sufficient space in which to work, and that you do not endanger other people.
- All hoods and protective devices must be assembled properly before commissioning.
- Remove the battery before changing the settings on the tool.

Assemble/set protective hood

Adjust the protective cover such that any sparks or detached parts cannot hit either the user or any bystanders.

The protective cover must also be positioned such that the sparks cannot ignite combustible parts, including those in the surroundings.

The device must only be operated with the protective hood mounted.

Pay attention to the protective cover!
Cutting with this tool is only permissible when using the optionally available, closed protective cover (see Spare parts/accessories).

B
1. Open the tightening lever (10).
2. Place the protective hood (12) on the positioning holes.
3. Turn the protective hood (12) into the working position. The closed side of the protective hood must always face the operator.
4. Close the tightening lever (10) again. The protective hood should not be able to be turned any more.

If needed, the tension on the adjustment nut (16) can be set.

Mount additional handgrip

The device must only be operated with the handgrip mounted.

C Screw the additional handgrip (1), depending on the type of work, to the left, right or above the device using the threading for the handgrip (3).

Installing/changing disc

Check the tightness of the clamping nut (19) each time before use.

If the rotary direction is indicated on your disc, ensure that it corresponds to the rotary direction of the angle grinder when mounting. This is indicated on the device next to the spindle stop button (2).

D
1. Press the spindle stop button (2).

2. Release the clamping nut (19) with the chuck key (20).
3. Set the desired disc onto the mounting flange (18). label on the disc should always face the device.
4. Set the clamping nut (19) on the mounting spindlel (17) again. The flat side of the clamping nut must face the attachment tool.
5. Press the spindle stop button (2) and pull the clamping nut (19) tight again using the chuck key (20).

Operation

Caution! Risk of injury!

- Always remove the battery before working on the tool.
- Only use grinding discs and accessories recommended by the manufacturer. Using other attachment tools and other accessories can represent a risk of injury for you.
- Only use grinding tools which bear information about the manufacturer, type of binding, dimension and permitted number of revolutions.
- Only use grinding discs where the printed rotational speed is at least as high as what has been specified on the name plate of the device.
- Do not use any broken, cracked, or otherwise damaged grinding discs.
- Never operate the device without protective equipment.
- **Support plates or workpieces to reduce the risk of kickback from a jammed cutting disc.** Large workpieces may bend under their own weight. The workpiece must be supported on both sides of the disc, near the cutting disc as well as at the edge.

Keep your hands away from the disc when the device is in operation. Risk of injury.

Information on replacement:

- Never operate the tool without the correct protective equipment. You need the optionally available, closed protective cover for the cutting application.
- Ensure that the rotation speed stated on the grinding disc is the same or higher than the nominal rotation speed of the device.
- Ensure that the grinding disc dimensions match those of the device.
- Only use flawless grinding discs (ringing test: when you strike the grinding disc with a plastic hammer, it results in a clear sound).
- Never re-drill a locating hole which is too small to make it larger.
- Never use separate bushings or adapters in order to make grinding discs with a hole that is too large fit the device.
- Do not use any saw blades.
- To clamp the grinding tools only use the clamping flange provided. The pads between

the clamping flange and the grinding tools must be made of elastic materials e.g., rubber, soft cardboard etc.
- Always reassemble the device completely after replacing the grinding disc.

Turn off the appliance and, before doing any servicing, remove the battery.

Wear protective gloves when changing the grinding discs in order to avoid cutting damages.

The grinding disc nut must not be screwed too tightly in order to avoid breaking the disc and nut.

Operation

Remove the battery from the device before carrying out any work on the power tool.

Checking the battery charge level

The battery's (A 7) charge level is indicated by the charge state indicator (A 9).

The LEDs indicate the battery's charge level. To do this, press the softkey (A 8) of the charge level indicator (A 9).

red-yellow-green => Battery fully charged
red and yellow => Battery half charged
red => Battery needs to be charged

Removing / inserting the battery

E
1. To remove the battery (7) from the appliance, press the release button (6) on the battery and pull out the battery.
2. To insert the battery (7), place it on the guide track and push it back into the appliance. It will audibly snap in.

Do not insert the battery until the appliance is fully assembled. Risk of injury!

Turning on and off

F
1. To switch the tool on, first push the on/off switch (4) to the right and then forwards. The on/off switch can be heard locking into this position.
2. Pull the On/off switch (4) straight backwards to switch off. The on/off switch (4) slides into its starting position. The tool switches off.

After switching on the device, wait until the device has reached its max. speed. Only then should you start with the work.

The disc still runs even after the device has been switched off. Risk of injury.

Trial run:
Always carry out a trial run before carrying out your first grinding procedure and after every disc replacement. Switch the device off immediately if the grinding disc is not rotating smoothly, if considerable vibration occurs or if you hear abnormal noises.

Cleaning and servicing

Contact our Service Centre about repairs and servicing not described in this manual. Only use OEM parts. Risk of injury!

Turn off the appliance and, before doing any servicing, remove the battery.

Perform the following cleaning and maintenance work regularly. This guarantees reliable use for a long time.

Always check the device before using it for obvious deficiencies such as loose, worn or damaged parts, correct the positioning of screws or other parts. Examine the grinding disc in particular. Exchange the damaged parts.

Cleaning

Do not use any cleaning agent or solvent. Chemical substances can etch the plastic parts of the device. Never clean the device under running water.

- Thoroughly clean the device after every use.
- Clean the ventilation openings and the surface of the device with a soft brush or cloth.

Storage

- Store the appliance in a dry place well out of reach of children.
- In order to keep the battery well charged, avoid exposing the appliance to extreme heat or cold in storage.
- Remove the battery before storing the unit for longer periods of time.
- Grinding discs must be dry and stored upright and should never be stacked.

Waste Disposal/ Environmental Protection

Remove the battery from the device and take the device, battery, accessories and packaging for environmentally friendly recycling.



Machines do not belong with domestic waste.

- Remove the rechargeable battery before disposing of the appliance!
- Return the unit to a recycling centre. The plastics and metals in the unit can be sorted and appropriately recycled. Ask our Service Centre for details.
- Defective units returned to us will be disposed of for free.

Guarantee

- For the device and the charger, we provide a 24 month warranty. For the battery, we provide a 6 month warranty. Commercial use will invalidate the guarantee.
- Damages, which can be attributed to natural wear, overloading or inappropriate use, are excluded from the guarantee. Certain component parts are subject to a normal wear and are excluded from the guarantee. In particular, these include: battery.
- Furthermore, the prerequisite for guarantee services is that the references indicated in the operating instructions regarding cleaning and maintenance have been adhered to.
- Repair or replacement of the product will not start a new warranty period.
- Damage, which has been caused from material or manufacturing faults, will be made good free of charge, by replacement delivery or repair.
  This requires that the appliance is returned to the merchant undismantled and with proof of purchase and guarantee.

Repair Service

For a charge, **repairs not covered by the guarantee** can be carried out by our service branch, which will be happy to issue a cost estimate for you.
We can handle only equipment that has been sent with adequate packaging and postage.
Attention: Please send your equipment to our service branch in clean condition and with an indication of the defect.
Equipment sent carriage forward or by bulky goods, express or other special freight will not be accepted.
We will dispose of your defective devices free of charge when you send them to us.

Replacement parts/accessories

Spare parts and accessories can be obtained at www.service-deltafox.de

If you have issues ordering, please use the contact form. If you have any other questions, contact the service centre (see page 183).

Akku DP-CBP2040, 4,0 Ah 80001147
Battery charger DP-CQC2020 80001333
Protective cover, closed 91105553

Troubleshooting



Turn off the appliance and, before doing any servicing, remove the battery.

Problems	Possible Cause	Error correction
Device doesn‘t start	Battery (A 7) discharged	Recharge battery (see „Charging“)
	Battery (A 7) not inserted	Insert battery (see „Operation“)
	On/off switch (A 4) may be defective	Repair by Customer Care
	Engine faulty	
Grinding tools do not move although the engine is running	Grinding disc nut (D 19) is loose	Tighten grinding disc nut (D 19) (see „Changing the grinding disc“)
	Workpiece, remaining workpieces or remaining grinding tools block drive	Remove blockages
Engine is slower and stops	Device is overloaded through workpiece	Reduce pressure on grinding tool
		Workpiece unsuitable
Grinding disc does not rotate smoothly, abnormal noises can be heard	Grinding disc nut (D 19 is loose	Tighten grinding disc nut (D 19) (see „Changing the grinding disc“)
	Grinding disc is defective	Change grinding disc

NL

Inhoud

Inleiding 42
Gebruiksdoel.....42
Algemene beschrijving.....43
Omvang van de levering 43
Functiebeschrijving 43
Overzicht..... 43
Technische gegevens.....44
Veiligheidsvoorschriften 44
Symbolen en pictogrammen 45
Algemene veiligheidsinstructies voor elektrisch gereedschap..... 45
Verdere veiligheidsmaatregelen 50
Restrisico´s 50
Verdergaande veiligheidsinstructies 51
Werkinstructies.....53
Montage 54
Beschermkap monteren/instellen 54
Extra handgreep monteren 55
Schijf monteren/vervangen..... 55
Bediening 55
Bediening 56
Laadtoestand van de accu nakijken 56
Accupack inzetten/verwijderen..... 57
In- en uitschakelen..... 57
Reiniging en onderhoud.....57
Reiniging 58
Bewaring 58
Verwerking en milieubescherming 58
Garantie.....59
Reparatieservice.....59
Reserveonderdelen/accessoires 59
Foutopsporing.....60
Překlad originálního prohlášení o shodě CE..... 175
Výkres sestavení..... 182
Service Center 183

Inleiding

Hartelijk gefeliciteerd met de aankoop van uw nieuw apparaat. Daarmee hebt u voor een hoogwaardig product gekozen.
Dit apparaat werd tijdens de productie op kwaliteit gecontroleerd en aan een eindcontrole onderworpen. De functionaliteit van uw apparaat is bijgevolg verzekerd.



De gebruiksaanwijzing vormt een bestanddeel van dit product. Ze omvat belangrijke aanwijzingen voor veiligheid, gebruik en afvalverwijdering. Maak u vóór het gebruik van het product met alle bedienings- en veiligheidsinstructies vertrouwd. Gebruik het product uitsluitend zoals beschreven en voor de aangegeven toepassingsgebieden. Bewaar de handleiding goed en overhandig alle documenten bij het doorgeven van het product mee aan derden.

Gebruiksdoel



LET OP!
Met de meegeleverde veiligheidsafdekking mag het apparaat alleen met de volgende schijven worden gebruikt:
VORM 27 - gebogen slijpschijf
VORM 28 - gebogen slijpschijf
- Klokvorm
VORM 29 - lamellenslijpschijf



Dit apparaat is uitsluitend geschikt voor het doorsnijden wanneer een optioneel verkrijgbare, gesloten veiligheidsafdekking wordt gebruikt (zie hoofdstuk “Vervangingsonderdelen/ toebehoren”).

Bij gebruik van de gesloten veiligheidsafdekking is de haakse slijper een apparaat voor het doorsnijden van metaal, beton of tegels zonder gebruik van water.
Voor alle soorten toepassingen (bijv. het slijpen met geschikte slijpwerktuigen, slijpen met een koelvloeistof, het slijpen of snijden van materialen die de gezondheid schaden, zoals asbest) is het apparaat niet bedoeld.
Bij gebruik van de meegeleverde open veiligheidsafdekking mag de slijper alleen worden gebruikt voor het droog schuren en voorruwen.
Het apparaat is bedoeld voor doe-het-zelvers. Het werd niet ontworpen voor professioneel continu gebruik.
Het apparaat is bestemd voor het gebruik door volwassenen. Jongeren ouder dan 16 jaar mogen het apparaat alleen onder toezicht gebruiken.
De fabrikant is niet aansprakelijk voor schade, die wordt veroorzaakt door verkeerd gebruik of een verkeerde hantering.

Algemene beschrijving

De afbeeldingen voor de bediening en het onderhoud vindt u op de zijde 2+3.

Omvang van de levering

Pak het apparaat uit en controleer, of de inhoud volledig is. Zorg voor een reglementair voorgeschreven afvalverwijdering van het verpakkingsmateriaal.

- **Hoekslijper**
- Lader
- Accu
- Extra handgreep
- Beschermkap
- Spansleutel
- Bewaarkoffer
- Gebruiksaanwijzing lader en accu
- Gebruiksaanwijzing

Functiebeschrijving

De haakse slijper is geschikt voor het doorsnijden of voorruwen van metaal.
Voor elke aparte toepassing zijn telkens speciale schijven en veiligheidsafdekkingen voorzien. Gelieve de informatie van de fabrikant van de schijven te respecteren.
Voor de functie van de bedieningsonderdelen verwijzen wij naar de hiernavolgende beschrijvingen.

Overzicht

A
1 Extra handgreep
2 As-vastzetknop
3 Schroefdraad voor extra handvat
4 Schakelaar “Aan/uit”
5 Handgreep
6 Ontgrendelknoppen
7 Accu
8 Activeringsknop Laadstandindicator
9 Laadstandindicator
10 Spanhendel beschermhoes
11 Slijpschijf (niet meegeleverd)
12 Beschermkap voor droog schuren
13 Bewaarkoffer
14 Lader
15 Laadindicator

B
16 Afstelmoer

D
17 Bevestigingsas
18 Montageflens
19 Spanmoer
20 Spansleutel

NL

Technische gegevens

Hoekslijper **DP-CAG 2015:**

Motorspanning ..... 20 V⎓
Nominaal toerental (n) ..... 8000 min^{-1}
Afmetingen doorslip-/voorruwschijven
.....Ø 115 x 22,2 mm
Gewicht (incl. accessoires).....2,0 kg
Dikte doorslip-/voorruwschijven. max. 6 mm
Slijpspildraad M14
Draadlengte van de slijpspil...max. 12 mm
Beschermingsklasse IPX0
Geluidsdrukniveau
(L_{pA}).....75,7 dB(A); K_{pA}= 3 dB
Geluidssterkte (L_{WA})
gemeten..... 86,7 dB(A); K_{WA}= 3 dB
Vibratie (a_h) ..... 5,642 m/s^2 ; K= 1,5 m/s^2

De werkelijke trillingen-waarden kunnen variëren, afhankelijk van de gebruikte accessoires. De trillingen waarden zijn nog steeds beïnvloed door de behandeling voor de gebruiker.

Geluids- en trilwaarden werden vastgesteld in overeenstemming met de normen en bepalingen die in de conformiteitsverklaring zijn vermeld.
Technische en optische wijzigingen kunnen in het kader van de verdere ontwikkeling zonder aankondiging voorkomen. Alle afmetingen, instructies en gegevens zijn daarom onderhevig aan verbeteringen. Rechtsvorderingen, die op grond van de gebruiksaanwijzing worden ingediend, kunnen daarom niet geldend worden gemaakt.

De vermelde trilemissiewaarde is volgens een genormeerde keuringsmethode gemeten en kan voor de vergelijking van een elektrisch werktuig met een ander werktuig worden gebruikt.
De vermelde trilemissiewaarde kan ook voor een eerste inschatting van de blootstelling worden gebruikt.



Waarschuwing:
De trilemissiewaarde kan tijdens het werkelijke gebruik van het elektrische werktuig van de vermelde waarde afwijken, afhankelijk van de manier waarop het elektrisch werktuig wordt gebruikt. Er is de noodzaak veiligheidsmaatregelen voor de bescherming van de gebruiker vast te leggen, die gebaseerd zijn op een inschatting van de blootstelling tijdens de werkelijke gebruiksomstandigheden (hierbij moeten alle onderdelen van de bedrijfscyclus in acht worden genomen, bij voorbeeld momenten, waarop het elektrische apparaat is uitgeschakeld en die momenten waar het is ingeschakeld, maar draait zonder belasting).

Veiligheidsvoorschriften



Opgelet! Bij het gebruik van elektrisch gereedschap dienen ter bescherming tegen een elektrische schok en tegen gevaar voor verwondingen en brand volgende essentiële veiligheidsmaatregelen getroffen te worden.
Lees al deze instructies alvorens dit elektrisch werktuig te gebruiken en bewaar de veiligheidsinstructies op een goede plaats.

Symbolen en pictogrammen

Symbolen op het apparaat:


Let op!


Gevaar door verwondingen door draaiend gereedschap! Houd handen op een veilige afstand


Neemt u de accu uit het toestel, alvorens u het toestel onderhoudt.


Gebruiksaanwijzing raadplegen!


Draag een gehoorbescherming


Draag een oogbescherming


Draag een ademhalingsbescherming


Gevaar door snijdwonden! Draag tegen snijdwonden beschermende handschoenen


Machines horen niet bij huishoudelijk afval thuis

Symbolen in de gebruiksaanwijzing:


Gevaarsymbool met informatie over de preventie van personen- of zaakschade.


Waarschuwingsbord met informatie voor het voorkomen van letsels door elektrische schok.


Gebodsteken (in plaats van het uitroepingsteken wordt het gebod toegelicht) met informatie over de preventie van schade.


Aanduidingsteken met informatie over hoe u het apparaat beter kunt gebruiken.

Algemene veiligheidsinstructies voor elektrisch gereedschap


WAARSCHUWING! Lees alle veiligheidsinstructies en aanwijzingen. Verzuim bij de naleving van de veiligheidsinstructies en aanwijzingen kan een elektrische schok, brand en/of ernstige verwondingen veroorzaken.

Bewaar alle veiligheidsinstructies en aanwijzing voor de toekomst.
Het in de veiligheidsinstructies gebruikte begrip „Elektrisch gereedschap“ heeft betrekking op elektrisch gereedschap met netvoeding (met netsnoer) en op elektrisch gereedschap met batterijvoeding (zonder netsnoer).

1) VEILIGHEID OP DE WERKPLAATS

a) Houd uw werkruimte netjes en goed verlicht. Wanorde of onverlichte werkomgevingen kunnen tot ongevallen leiden.

b) Werk met het elektrische gereedschap niet in een explosieve omgeving, waarin er zich brandbare vloeistoffen, gassen of stoffen bevinden. Elektrisch gereedschap produceert vonken, die het stof of de dampen kunnen doen ontsteken.

c) Houd kinderen en andere personen tijdens het gebruik van het elektrische gereedschap op een veilige afstand. In geval van afleiding kunt u de controle over het apparaat verliezen.

2) ELEKTRISCHE VEILIGHEID

a) De aansluitstekker van het elektrische gereedschap moet in het stopcontact passen. De stekker mag op geen enkele manier veranderd worden. Gebruik geen adapterstekkers samen met geaard elektrisch gereedschap. Ongewijzigde stekkers en passende stopcontacten doen het risico voor een elektrische schok afnemen.

b) Vermijd lichamelijk contact met geaarde oppervlakken, zoals van buizen, verwarmingsinstallaties, fornuizen en koelkasten. Er bestaat een verhoogd risico door een elektrische schok als uw lichaam geaard is.

c) Houd elektrisch gereedschap op een veilige afstand tot regen of nattigheid. Het binnendringen van water in elektrisch gereedschap doet het risico voor een elektrische schok toenemen.

d) Gebruik het snoer niet voor een ander doeleinde om het elektrische gereedschap te dragen, op te hangen of om de stekker uit het stopcontact te trekken. Houd het snoer op een veilige afstand tot hitte, olie, scherpe kanten of bewegende apparaatonderdelen. Beschadigde of verstrikt geraakte snoeren doen het risico voor een elektrische schok toenemen.

e) Als u met elektrisch gereedschap in de open lucht werkt, maakt u enkel gebruik van verlengsnoeren, die ook voor buiten geschikt zijn. Het gebruik van een voor buiten geschikt verlengsnoer doet het risico voor een elektrische schok afnemen.

f) Als de werking van het elektrische gereedschap in een vochtige omgeving niet te vermijden is, maakt u gebruik van een RCD (Residual Current Device) met een uitschakelstroom van 30 mA of minder. Het gebruik van een aardlekschakelaar doet het risico voor een elektrische schok afnemen.

3) VEILIGHEID VAN PERSONEN

a) Wees aandachtig, let erop wat u doet en ga verstandig aan het werk met elektrisch gereedschap. Gebruik geen elektrisch gereedschap als u moe bent of onder de invloed van drugs, alcohol of medicijnen staat. Een moment van onoplettendheid bij het gebruik van het elektrische gereedschap kan tot ernstige verwondingen leiden.

b) Draag persoonlijke beschermingsuitrusting en altijd een beschermbril. Het dragen van een persoonlijke beschermingsuitrusting, zoals stofmasker, slipvrije veiligheidsschoenen, beschermende helm of gehoorbescherming, al naargelang de aard en de toepassing van het elektrische gereedschap, doet het risico voor verwondingen afnemen.

c) Vermijd een onopzettelijke ingebruikname. Vergewis u dat het elektrische gereedschap uitgeschakeld is voordat u het op de stroomvoorziening en/of de accu aansluit, het opneemt of draagt. Als u bij het dragen van het elektrische gereedschap uw vinger aan de schakelaar hebt of het apparaat ingeschakeld p de stroomvoorziening aansluit, kan dit tot ongevallen leiden.

d) Verwijder instelgereedschap of schroefsleutel voordat u het elektrische gereedschap inschakelt.

Gereedschap of een sleutel, die zich in een draaiend apparaatonderdeel bevindt, kan tot verwondingen leiden.

e) **Vermijd een abnormale lichaamshouding. Zorg voor een veilige stand en houd te allen tijde uw evenwicht.** Daardoor kunt u het elektrische gereedschap in onverwachte situaties beter controleren.

f) **Draag geschikte kledij. Draag geen ruimzittende kleding of sieraden. Houd haar, kledij en handschoenen op een veilige afstand tot bewegende onderdelen.** Loszittende kledij, sieraden of lang haar kan/kunnen door bewegende onderdelen vastgegrepen worden.

g) **Als er stofafzuig- en –opvanginrichtingen gemonteerd kunnen worden, vergewist u zich dat deze aangesloten zijn en correct gebruikt worden.** Gebruik van een stofafzuiginrichting kan gevaren door stof doen afnemen.

4) GEBRUIK EN BEHANDELING VAN HET ELEKTRISCHE GEREEDSCHAP

a) **Overbelast het apparaat niet. Gebruik voor uw werk het daarvoor bestemde elektrische gereedschap.** Met het passende elektrische gereedschap werkt u beter en veiliger in het aangegeven vermogensgebied.

b) **Gebruik geen elektrisch gereedschap, waarvan de schakelaar defect is.** Elektrisch gereedschap, dat niet meer in- of uitgeschakeld kan worden, is gevaarlijk en moet gerepareerd worden.

c) **Trek de stekker uit het stopcontact en/of verwijder de accu voordat u apparaatinstellingen doorvoert. Toebehoren wisselen of het apparaat wegleggen.** Deze voorzorgsmaatregel voorkomt een onopzettelijke start van het elektrische gereedschap.

d) **Bewaar ongebruikt elektrisch gereedschap buiten het bereik van kinderen. Laat personen het apparaat niet gebruiken, die daarmee niet vertrouwd zijn of deze aanwijzingen niet gelezen hebben.** Elektrisch gereedschap is gevaarlijk als het door onervaren personen gebruikt wordt.

e) **Verzorg elektrisch gereedschap met zorg. Controleer, of beweegbare onderdelen foutloos functioneren en niet klemmen, of er onderdelen gebroken of zodanig beschadigd zijn, dat de werking van het elektrische gereedschap in negatieve zin beïnvloed wordt.** Laat beschadigde onderdelen vóór het gebruik van het apparaat repareren. Tal van ongevallen hebben hun oorzaak in slecht onderhouden elektrisch gereedschap.

f) **Houd snijd-/snoeigereedschap scherp en netjes.** Zorgvuldig onderhouden snijd-/snoeigereedschap met scherpe snijdkanten geraken minder gekneld en is gemakkelijker te bedienen.

g) **Gebruik elektrisch gereedschap, toebehoren, gebruiksgereedschap enz. in overeenstemming met deze aanwijzingen. Houd daarbij rekening met de arbeidsomstandigheden en de uit te voeren activiteit.** Het gebruik van elektrisch gereedschap voor andere dan de voorziene toepassingen kan tot gevaarlijke situaties leiden.

h) **Houd het apparaat vast aan de geïsoleerde grijpvlakken als u werkzaamheden uitvoert waarbij het gebruikte werktuig verborgen elektrische leidingen of het eigen elektrische snoer kan raken.** Het contact met een leiding die onder spanning staat, kan ook metalen onderdelen van

het apparaat onder spanning zetten en leiden tot elektrocutie.

5) ZORGVULDIG OMGAAN MET EN GEBRUIKEN VAN ACCUTOESTELLEN

a) **Laad de accu's uitsluited op met laders van de reeks DELTAFOX 20 V Li-Ion accu-systeem.** Voor een acculader die geschikt is voor een bepaalde soort accu's bestaat brandgevaar als hij met andere accu's gebruikt wordt.
b) **Gebruik alleen de daarvoor voorziene accu's in de elektrowerktuigen.** Het gebruik van andere accu's kan tot verwondingen en brandgevaar leiden.
c) **Houd de niet-gebruikte accu uit de buurt van paperclips, munten, sleutels, nagels, schroeven of andere kleine metalen voorwerpen, die een overbrugging van de contacten zouden kunnen veroorzaken.** Een kortsluiting tussen de accucontacten kan tot brandwonden of brand leiden.
d) **Bij verkeerd gebruik kan vloeistof uit de accu vrijkomen. Vermijd contact daarmee. Bij toevallig contact met water afspoelen. Als de vloeistof in de ogen komt, moet u bovendien een arts consulteren.** Vrijkomende accuvloeistof kan tot geïrriteerde huid of brandwonden leiden.

6) SERVICE

a) **Laat uw elektrisch gereedschap uitsluitend door gekwalificeerd, vakkundig geschoold personeel en enkel met originele reserveonderdelen repareren.** Daardoor wordt verzekerd dat de veiligheid van het elektrische gereedschap in stand gehouden wordt.

Veiligheidsinstructies voor alle toepassingen

Gemeenschappelijke veiligheidsinstructies voor het slijpen, het schuren, werkzaamheden met draadborstels en doorslipschijven:

- **Dit elektrische gereedschap moet worden gebruikt als slijper, schuurmachine, staaldraadborstel en doorslipschijfmachine.** Respecteer alle veiligheidsinstructies, aanwijzingen, beelden en gegevens die u samen met het apparaat krijgt. Als u de volgende aanwijzingen niet opvolgt, kunt u een elektrische schok krijgen, kan er brand en/of ernstig letsel ontstaan.
- **Dit elektrisch werktuig is niet geschikt voor het polijsten.** Toepassingen waarvoor het elektrische apparaat niet bedoeld is, kunnen risico's en letsels veroorzaken.
- **Dit elektrische werktuig is niet geschikt voor stalen schotelborstels.** Toepassingen waarvoor het elektrische apparaat niet bedoeld is, kunnen risico's en letsels veroorzaken.
- **Dit elektrische werktuig is niet geschikt voor komschijven, slijpstiften of slijpkegels.** Toepassingen waarvoor het elektrische apparaat niet bedoeld is, kunnen risico's en letsels veroorzaken.
- **Gebruik geen accessoires die niet specifiek door de fabrikant zijn bedoeld en aanbevolen voor dit elektrische apparaat.** Slechts omdat u het accessoire aan uw elektrisch werktuig kunt bevestigen, garandeert dit nog geen veilig gebruik.
- **Het toegelaten toerental van de aan te sluiten werktuigen moet minstens even hoog zijn als het maximale**

toerental dat op het elektrische werktuig is vermeld. Een accessoire dat sneller draait dan toegelaten, kan breken en in het rond vliegen.

- **Buitendiameter en dikte van de aan te sluiten werktuigen moeten overeenstemmen met de vermelde afmetingen van uw elektrisch werktuig.** Verkeerd gemeten plaatsingswerktuigen kunnen niet voldoende worden afgeschermd of gecontroleerd.
- **Aan te sluiten werktuigen met interne schroefdraad moeten precies passen op de schroefdraad van de slijpas.** Bij aan te sluiten werktuigen die door middel van een flens worden gemonteerd, moet de diameter van het gat van de aan te sluiten werktuigen op de diameter van de flens passen. Aan te sluiten gereedschap dat niet precies aan het elektrisch werktuig wordt bevestigd, draait ongelijkmatig, vibreert sterk en kan leiden tot het verlies van de controle.
- **Gebruik geen beschadigde aan te sluiten werktuigen.** Controleer voor elk gebruik de aan te sluiten werktuigen zoals slijpschijven op afgebrokkelde splinters en barsten, slijpschijven op barsten, slijtage of sterke slijtage, draadborstels op losse of gebroken draden. Als het elektrische werktuig of het aan te sluiten werktuig valt, controleer dan of het beschadigd is of gebruik onbeschadigde aan te sluiten werktuigen. Als u de aan te sluiten werktuigen hebt gecontroleerd en geplaatst, is het nodig dat u en personen in de buurt zich buiten het gebied van het roterende aan te sluiten werktuig bevinden en laat het apparaat 1 min lang op het hoogste toerental lopen. Beschadigde aan te sluiten werktuigen breken meestal in deze testperiode.
- **Draag persoonlijke beschermingsmiddelen.** Gebruik naargelang van de toepassing een volledig masker, oogbescherming of een veiligheidsbril. Indien aangewezen, draagt u een stofmasker, gehoorbescherming, beschermende handschoenen of een speciaal schort, die kleine slijp- en materiaaldeeltjes van u weg houden. De ogen moeten worden beschermd tegen rondvliegende vreemde voorwerpen, die bij verschillende toepassingen ontstaan. Een stof- of ademhalingsmasker moet het stof filteren dat ontstaat bij de toepassing. Als u lange tijd bent blootgesteld aan luid lawaai, kunt u gehoorverlies lijden.
- **Let bij andere personen op een veilige afstand tot uw werkplaats. Ieder die de werkplaats betreedt, moet persoonlijke beschermingsmiddelen dragen.** Gebroken stukken van het werkstuk of gebroken plaatsingswerktuigen kunnen wegvliegen en ook buiten de directe werkplaats verwondingen veroorzaken.
- **Houd het elektrisch werktuig slechts vast aan de geïsoleerde grijpvlakken als u werkzaamheden uitvoert, waarbij de aan te sluiten werktuigen verborgen elektrische leidingen kunnen raken.** Het contact met een leiding die onder spanning staat, kan ook metalen onderdelen van het apparaat onder spanning zetten en leiden tot elektrocutie.
- **Houd het elektrische snoer weg van roterende werktuigen.** Als u de controle verliest over het apparaat, kan het elektrische snoer worden doorgesneden of worden gegrepen en uw hand of arm in het roterende werktuig belanden.
- **Leg het elektrische werktuig nooit**

neer vooraleer het aan te sluiten werktuig volledig tot stilstand is gekomen. Het roterende aan te sluiten werktuig kan in contact komen met het werkvlak waardoor u de controle kunt verliezen over het elektrische werktuig.
- **Laat het elektrische werktuig niet draaien terwijl u het draagt.** Uw kleding kan door toevallig contact met het draaiende aan te sluiten werktuig worden gegrepen en het werktuig kan zich in uw lichaam boren.
- **Reinig regelmatig de verluchtingsspleten van uw elektrisch werktuig.** De motorventilator trekt stof naar de behuizing en een sterke ophoping van metaalstof kan elektrische gevaren veroorzaken.
- **Gebruik het elektrisch werktuig niet in de buurt van brandbare materialen.** Vonken kunnen deze materialen doen ontvlammen.
- **Gebruik geen aan te sluiten werktuigen die vloeibare koelstoffen vereisen**. Het gebruik van water of andere vloeibare koelmiddelen kan leiden tot een elektrische schok.

Verdere veiligheidsmaatregelen

- Gebruik alleen slijpschijven, waarvan het opgedrukte toerental minstens even hoog is als het toerental op het typeplaatje van het apparaat.
- Voer een visuele inspectie uit op de slijpschijf voor gebruik. Gebruik geen beschadigde of vervormde slijpschijven. Vervang een versleten slijpschijf.
- Zorg ervoor dat de vonken die bij het slijpen ontstaan geen risico inhouden, bijv. personen raken of ontvlambare stoffen doen ontvlammen.
- Draag bij het slijpen, borstelen en doorsnijden steeds een veiligheidsbril, beschermende handschoenen, een stofmasker en gehoorbescherming.
- Houd de vingers nooit tussen de slijpschijf en vonkenvanger of in de buurt van beschermkappen. Er bestaat het risico op kneuzingen.
- De roterende delen van het apparaat kunnen om functionele redenen niet worden afgedekt. Ga daarom zorgvuldig te werk en houd het werkstuk goed vast, zodat het niet wegglijdt en de handen niet met de slijpschijf in aanraking kunnen komen.
- Het werkstuk wordt heet bij het slijpen. Niet aan de bewerkte plaats aanraken, laat het afkoelen. Er bestaat gevaar voor brandwonden. Gebruik geen koelmiddel of iets dergelijks.
- Werk niet met het apparaat als u moe bent of na de inname van alcohol of tabletten. Las steeds tijdig een werkpauze in.
- Schakel het apparaat uit en verwijder vóór alle werkzaamheden de accu uit het apparaat.

Restrisico´s

Ook als u dit elektrische gereedschap zoals voorgeschreven bedient, blijven er altijd restrisico's bestaan. Volgende gevaren kunnen zich in verband met de constructiewijze en uitvoering van dit elektrische gereedschap voordoen:

a) Snijdwonden

b) Gehoorschade indien er geen geschikte gehoorbescherming gedragen wordt.

c) Schade aan de gezondheid, die van hand-/armtrillingen het gevolg zijn indien het apparaat gedurende een langere periode gebruikt wordt of niet zoals reglementair voorgeschreven beheerd en onderhouden wordt.

Waarschuwing! Dit elektrische gereedschap produceert tijdens de werking een elektromagnetisch veld. Dit veld kan in bepaalde omstandigheden actieve of passieve medische implantaten in negatieve zin beïnvloeden. Om het gevaar voor ernstige of dodelijke verwondingen te verminderen, adviseren wij personen met medische implantaten, hun arts en de fabrikant van het medische implantaat te raadplegen voordat de machine bediend wordt.

Verdergaande veiligheidsinstructies

TERUGSLAG

Een terugslag is de plotselinge reactie door een vasthakend of blokkerend draaiend werktuig, zoals slijpschijf, schijf, staaldraadborstel enz. Het vasthaken of blokkeren leidt tot een abrupte onderbreking van het roterende aan te sluiten werktuig. Daardoor gaat een ongecontroleerd elektrisch werktuig sneller draaien tegen de draairichting van het werktuig aan de blokkeerplaats. Als bijv. een slijpschijf in het werkstuk vast komt te zitten of blokkeert, kan de kant van de slijpschijf, die in het werkstuk gaat, verstrikt raken en daardoor de slijpschijf doen breken of een terugslag veroorzaken. De slijpschijf beweegt dan naar de gebruiker toe of van hem weg, naar gelang de draairichting van de schijf aan de blokkeerplaats. Hierbij kunnen slijpschijven ook breken. Een terugslag is het gevolg van een verkeerd of onvakkundig gebruik van het elektrische werktuig. Dit kan worden vermeden met gepaste voorzorgsmaatregelen, die hieronder worden beschreven.

a) Houd het elektrisch werktuig goed vast en breng uw lichaam en armen in een positie, waarin ze de terugslagkrachten kunnen opvangen. Gebruik steeds de extra greep, indien aanwezig, om een zo groot mogelijke controle te hebben over terugslagkrachten of reactiemomenten in de versnellingsmodus. De gebruiker kan met geschikte voorzorgsmaatregelen de terugslag- en reactiekrachten beheersen.
b) Breng uw hand nooit in de buurt van roterende aan te sluiten werktuigen. Het werktuig kan bij een terugslag over uw hand bewegen.
c) Mijd met uw lichaam de zone, waarin het elektrische werktuig bij een terugslag wordt bewogen. De terugslag drijft het elektrische werktuig in de tegenovergestelde richting van de slijpschijf aan de blokkeerplaats.
d) Werk bijzonder voorzichtig in de buurt van hoeken, scherpe randen enz. Vermijd dat werktuigen van het werkstuk terugslaan en klem komen te zitten. Het roterende aan te sluiten werktuig neigt ertoe bij hoeken, scherpe randen of als het terugslaat, geklemd te raken. Dit veroorzaakt een verlies van controle of een terugslag.
e) Gebruik geen kettingzaagblad of getand zaagblad. Zulk gereedschap veroorzaakt vaak een terugslag of het verlies van controle over het elektrisch werktuig.

Bijzondere veiligheidsinstructies voor het slijpen en het doorslijpen

a) **Gebruik uitsluitend de voor uw elektrisch werktuig toegelaten slijpmiddelen en de voor deze slijpmiddelen voorziene beschermkap**. Slijpmid-

delen die niet bedoeld zijn voor het elektrische werktuig, kunnen niet voldoende worden afgeschermd en zijn niet veilig.

b) **Gebogen slijpschijven moeten vooraf zodanig worden gemonteerd dat hun slijpoppervlak niet uitsteekt boven het niveau van de rand van de beschermkap.** Een inadequaat gemonteerde slijpschijf die uitsteekt boven het niveau van de rand van de beschermkap, kan niet voldoende worden afgeschermd.

c) **De beschermkap moet veilig aan het elektrische werktuig zijn aangebracht en zodanig zijn ingesteld, dat een maximale veiligheid wordt bereikt, d.w.z. het kleinst mogelijke deel van het slijpmiddel wijst open naar de gebruiker.** De beschermkap moet de gebruiker beschermen tegen brokstukken en toevallig contact met het slijpmiddel.

d) **Slijpmiddelen mogen alleen worden gebruikt voor de aanbevolen gebruiksdoeleinden.** Bij wijze van voorbeeld: Slijp nooit met de zijkant van de doorslipschijf. Doorslipschijven zijn bestemd voor het afsnijden van materiaal met de rand van de schijf. Door zijdelingse krachtinwerking op deze slijpmiddelen kunnen ze breken.

e) **Gebruik steeds onbeschadigde spanflenzen van de juiste grootte en vorm voor de door u gekozen slijpschijf.** Geschikte flenzen ondersteunen de slijpschijf en reduceren zo het risico op een breuk van de slijpschijf. Flenzen voor doorslipschijven kunnen zich onderscheiden van de flenzen voor andere slijpschijven.

f) **Gebruik geen versleten slijpschijven van grotere elektrische werktuigen.** Slijpschijven voor grotere elektrische werktuigen zijn niet ontworpen voor de hogere toerentallen van kleinere elektrische werktuigen en kunnen breken.

Verdere bijzondere veiligheidsinstructies voor het doorslijpen

a) **Vermijd een blokkering van de doorslipschijf of een te hoge contactdruk.** Ga niet te diep snijden. Een overbelasting van de doorslipschijf verhoogt de belasting en de neiging tot kantelen of blokkeren en bijgevolg de mogelijkheid tot een terugslag of een breuk van het slijpmiddel.

b) **Vermijd de zone voor en achter de roterende doorslipschijf.** Als u de doorslipschijf in het werkstuk van u weg beweegt, kan in geval van een terugslag het elektrische werktuig met de draaiende schijf direct naar u worden geslingerd.

c) **Indien de doorslipschijf klem komt te zitten of u het werk onderbreekt, schakel dan het apparaat uit en houd het rustig tot de schijf tot stilstand is gekomen.** Probeer nooit de nog lopende doorslipschijf uit de snede te trekken, anders kan een terugslag plaatsvinden. Stel de oorzaak voor het inklemmen vast en los ze op.

d) **Schakel het elektrische werktuig niet opnieuw in zolang het zich in het werkstuk bevindt.** Laat de doorslipschijf pas het volle toerental bereiken, alvorens voorzichtig verder te snijden. In het andere geval kan de schijf vasthaken, uit het werkstuk springen of een terugslag veroorzaken.

e) **Ondersteun de platen of werkstukken om het risico op een terugslag door een geklemde doorslipschijf te reduceren.** Grote werkstukken

kunnen onder hun eigen gewicht doorbuigen. Het werkstuk moet aan beide kanten van de schijf worden ondersteund, en met name zowel in de buurt van de doorslipschijf als ook aan de rand.

f) **Wees bijzonder voorzichtig bij „zakinsnijdingen“ in bestaande wanden of andere niet zichtbare gebieden**. De ingebrachte doorslipschijf kan bij het snijden in gas- of waterleidingen, elektrische leidingen of andere objecten een terugslag veroorzaken.

Extra veiligheidsinstructies voor het schuren

Bijzondere veiligheidsinstructies voor het schuren:

- **Gebruik geen slijpbladen met te grote afmetingen, maar respecteer de gegevens van de fabrikant in verband met de grootte van het slijpblad.** Slijpbladen die uitsteken op de slijpschijf, kunnen verwondingen veroorzaken en ook leiden tot het blokkeren, scheuren van de slijpbladen of tot een terugslag.

Extra veiligheidsinstructies voor werkzaamheden met draadborstels

Bijzondere veiligheidsinstructies voor werkzaamheden met draadborstels:

- **Houd er rekening mee dat de staaldraadborstel ook tijdens het normale gebruik stukken staaldraad verliest. Overbelast de draden niet door een te hoge contactdruk.** Wegvliegende stukken draad kunnen zeer gemakkelijk door dunne kleding en/of de huid dringen.
- **Wordt een beschermkap aanbevolen, vermijd dan, dat beschermkap en staaldraadborstel met elkaar in aanraking kunnen komen.** Schijf- en potborstels kunnen hun diameter door contactdruk en centrifugale krachten vergroten.

Let op! Neem de veiligheidsinstructies in acht die vermeld staan in de gebruiksaanwijzing van uw accu van de serie DELTAFOX 20 V Li-Ion.

Werkinstructies

LET OP!
Met de meegeleverde veiligheidsafdekking mag het apparaat alleen met de volgende schijven worden gebruikt:
VORM 27 - gebogen slijpschijf
VORM 28 - gebogen slijpschijf
- Klokvorm
VORM 29 - lamellenslijpschijf

Dit apparaat is uitsluitend geschikt voor het doorsnijden wanneer een optioneel verkrijgbare, gesloten veiligheidsafdekking wordt gebruikt (zie hoofdstuk “Vervangingsonderdelen/ toebehoren”).

Grof polijsten:

Gebruik nooit doorslipschijven voor het opruwen !

Oefen slechts matige druk op het werkstuk uit. Beweeg het apparaat gelijkmatig weg en weer.

Bij een werkhoek van 30° of 40° bereikt u bij het grof slijpen het beste resultaat.

Doorslipschijven:

Gebruik nooit ruwslijpschijven voor het doorslijpen !

Er mogen alleen gekeurde, vezelstofversterkte doorslip- of slijpschijven worden gebruikt.

Werk in principe met geringe snelheid. Oefen slechts matige druk op het werkstuk uit.

Werk steeds met parallelle bewegingen. Zo wordt het apparaat niet ongecontroleerd uit de snede geduwd.

Doorsnijden van stenen materialen:

- Gebruik voor het doorsnijden van stenen materialen het best een diamantdoorslipschijf. Neem in ieder geval de geschiktheid en etikettering van de doorslipschijf in acht vooraleer u ze gebruikt.
- Zorg bij het doorsnijden van stenen materialen voor een voldoende stofafzuiging.
- Draag een stofmasker.
- Het apparaat mag alleen worden gebruikt voor het droogsnijden/droogslijpen.

Instructies voor statica:

Gleuven in dragen wanden moeten beantwoorden aan de norm DIN 1053 deel 1 of de nationale bepalingen. Deze voorschriften moeten absoluut worden nageleefd. Vraag voor het begin van de werkzaamheden raad aan de verantwoordelijke spanningsanalyst, architect of de bevoegde bouwdirectie.

Montage

Let op! Gevaar voor verwondingen!

- Zorg ervoor dat u voldoende plaats te heeft om te werken en andere personen niet in gevaar brengt.
- Voor ingebruikname moeten alle afdekkingen en beschermende systemen naar behoren zijn gemonteerd.
- Verwijder de accu voordat u instellingen van het apparaat verandert

Beschermkap monteren/instellen

Plaats de beschermkap zodanig dat een vonkenregen of losgemaakte delen noch de gebruiker, noch omstaanders kunnen raken. De beschermkap moet eveneens zo worden gepositioneerd dat de vonkenregen brandbare delen, ook in de omgeving, niet in brand steekt.

Het apparaat mag slechts gebruikt worden met de gemonteerde beschermkap.

Let op de juiste veiligheidsafdekking!
Dit apparaat is uitsluitend geschikt voor het doorsnijden wanneer een optioneel verkrijgbare, gesloten veiligheidsafdekking wordt gebruikt (zie hoofdstuk “Vervangingsonderdelen/ toebehoren”).

B

1. Open de spanhendel (10).
2. Plaats de beschermkap (12) inde positioneringsgaten.
3. Draai de beschermkap (12) in

de werkpositie. De gesloten kant van de beschermkap moet steeds naar de gebruiker wijzen.
4. Sluit de spanhendel (10) opnieuw. De beschermkap mag niet meer draaien.

Indien nodig, kan de spankracht van de instelmoer (16) worden bijgesteld.

Extra handgreep monteren

Het apparaat mag slechts gebruikt worden met de gemonteerde handgreep.

C Schroef de extra handgreep (1) naar gelang de werkwijze op de schroefdraad voor de handgreep (3) links, rechts of bovenaan het apparaat.

Schijf monteren/vervangen

Controleer altijd eerst of de spanmoer (19) stevig vastzit voordat u het apparaat in gebruik neemt.

Als op uw slijpschijf de draairichting is aangeduid, let er dan tijdens de montage erop dat de draairichting overeenkomt met de draairichting van de haakse slijpmachine. Deze richting staat op het apparaat naast de asvastzetknop (2) aangegeven.

D
1. Druk op de as-vastzettoets (2).
2. Maak de spanmoe (19) met de spansleutel los (20).
3. Plaats de gewenste schijf op de flens (18). De platte kant van de spanmoer wijst in principe naar het te plaatsen werktuig.
4. Plaats de spanmoer (19) opnieuw op de as (20). De platte kant van de spanmoer wijst in principe naar het te plaatsen werktuig.
5. Druk op de as-vastzetknop (2) en draai de spanmoer (19) met de spansleutel (20) opnieuw vast.

Bediening

Let op! Gevaar voor verwondingen!
- Verwijder de accu voordat u aan het apparaat werkt.
- Gebruik uitsluitend door de fabrikant aanbevolen slijpschijven en accessoires. Het gebruik van andere aan te sluiten werktuigen en andere accessoires kan risico‘s op verwondingen voor u opleveren.
- Gebruik alleen slijpwerktuigen die gegevens dragen van de producent, bindingstype, afmeting en het toegelaten toerental.
- Gebruik uitsluitend slijpschijven waarvan het opgedrukte toerental minstens even hoog is als het toerental op het typeplaatje van het apparaat.
- Gebruik geen afgebroken, gesprongen of op een andere manier beschadigde slijpschijven.
- Bedien het apparaat nooit zonder beveiligingssystemen.
- **Ondersteun de platen of werkstukken om het risico op een terugslag door een geklemde doorslipschijf te reduceren.** Grote werkstukken

kunnen onder hun eigen gewicht doorbuigen. Het werkstuk moet aan beide kanten van de schijf worden ondersteund, en met name zowel in de buurt van de doorslipschijf als ook aan de rand.

Houd de handen uit de buurt van de schijf als het apparaat in werking is. Er bestaat gevaar voor verwondingen.

Instructies voor de vervanging:

- Gebruik het apparaat nooit zonder de veiligheidsinrichtingen. Voor doorslijpwerkzaamheden hebt u een optioneel verkrijgbare, gesloten veiligheidsafdekking nodig.
- Zorg ervoor dat het toerental dat vermeld is op de slijpschijf gelijk of groter is dan het opgegeven nominaal toerental van het apparaat.
- Zorg ervoor dat de afmetingen van de slijpschijf bij het apparaat passen.
- Gebruik uitsluitend slijpschijven in perfecte staat (geluidsproef: u krijgt een heldere klank als u erop slaat met een plastic hamer).
- Boor een te klein bevestigingsgat van de slijpschijf niet achteraf verder open.
- Gebruik geen gescheiden reduceerbussen of adapters om slijpschijven met een groot gat passend te maken.
- Gebruik geen zaagbladen.
- Om slijpwerktuigen te spannen, mogen alleen de meegeleverde spanflenzen worden gebruikt. De tussenlagen tussen spanflens en slijpwerktuigen moeten bestaan uit elastische stoffen zoals rubber, zacht karton enz.
- Monteer het apparaat na een wissel van de slijpschijf weer volledig.
- Schakel het apparaat uit en trek de netstekker uit het stopcontact.

Schakel het apparaat uit en verwijder vóór alle werkzaamheden de accu uit het apparaat.

Draag beschermende handschoenen als u de slijpschijf vervangt, zodat snijwonden worden vermeden.

De slijpschijfmoer mag niet te hard worden vastgedraaid zodat wordt vermeden dat de slijpschijf en moer breken.

Bediening

Haal altijd de accu uit het apparaat voordat u werkzaamheden aan het apparaat uitvoert.

Laadtoestand van de accu nakijken

Het Laadstandindicator (A 9) signaleert de laadtoestand van de accu (A 7).

De laadtoestand van de accu wordt aangegeven doordat de corresponderende LED-lamp aanflitst, wanneer het apparaat in bedrijf is. Houd hiervoor de knop (A 8) ingedrukt.

rood-geel-groen => Accu volledig opgeladen
rood-geel => Accu voor ongeveer de helft opgeladen
rood => Accu moet worden opgeladen

Accupack inzetten/verwijderen

E

1. Om de accu (7) uit het apparaat te verwijderen, drukt u de ontgrendeltoets (6) aan de accu in en trekt u de accu eruit.
2. Om de accu (7) aan te brengen, schuift u de accu langs de geleiderail in het apparaat. De accu klikt hoorbaar vast.

Breng de accu pas aan wanneer het apparaat volledig gemonteerd is. Er bestaat gevaar voor verwondingen!

In- en uitschakelen

F

1. Om het apparaat in te schakelen, schuift u de aan-/uitschakelaar (4) eerst naar rechts en dan naar voren. De aan-/uitschakelaar klikt hoorbaar in deze stand vast.
2. Om het apparaat uit te schakelen, schuift u de aan-/uitschakelaar (4) direct naar achteren. De aan-/uitschakelaar (4) glijdt in zijn beginpositie. Het apparaat wordt uitgeschakeld.

Wacht na het inschakelen tot het apparaat het maximale toerental heeft bereikt. Begin dan pas te slijpen.

De schijf draait nog, nadat het apparaat werd uitgeschakeld. Er bestaat gevaar voor verwondingen.

Proefrun:
Voer – voordat u voor de eerste keer werkt en na elke wissel van de slijpschijf – een proefrun zonder belasting door. Schakel het apparaat onmiddellijk uit wanneer de schijf niet rond draait, wanneer er aanzienlijke trillingen opduiken of wanneer er abnormale geluiden te horen zijn.

Reiniging en onderhoud

Laat reparatiewerken en onderhoudswerkzaamheden, die niet in deze handleiding beschreven zijn, door ons servicecenter doorvoeren. Gebruik uitsluitend originele onderdelen. Gevaar voor verwondingen!

Schakel het apparaat uit en verwijder vóór alle werkzaamheden de accu uit het apparaat.

Verricht regelmatig de volgende reinigings- en onderhoudsactiviteiten. Op die manier wordt een lang en betrouwbaar gebruik gegarandeerd.

Controleer het apparaat voor elk gebruik op duidelijke gebreken, zoals losse, versleten of beschadigde onderdelen, correct vastzittende schroeven of andere delen. Controleer in het bijzonder de slijpschijf. Vervang beschadigde onderdelen.

Reiniging



Gebruik geen reinigings- of oplosmiddelen. Chemische substanties kunnen de plastieken delen van het apparaat aantasten. Reinig het apparaat nooit onder stromend water.

- Reinig het apparaat grondig na elk gebruik.
- Reinig de verluchtingsopeningen en de buitenkant van het apparaat met een zachte borstel, een penseel of een doek.

Bewaring

- Bewaar het apparaat op een droge en stofvrije plaats en buiten het bereik van kinderen.
- Vermijd tijdens de opslag extreme koude of hitte, opdat de accu niet aan prestatievermogen verliest.
- Laad het apparaat op voordat u het gedurende een langere tijdspanne ongebruikt bewaart.
- Slijpschijven moeten droog en op de hoge rand worden bewaard en mogen niet worden gestapeld.

Verwerking en milieubescherming

Neem de accu uit het toestel en breng het toestel, de accu, de accessoires en de verpakking naar een milieuvriendelijke recycling.



Machines horen niet bij huishoudelijk afval thuis.

- Verwijder de batterij uit het apparaat voor u het apparaat afvoert!
- Lever uw apparaat in bij een recyclepunt. De gebruikte kunststof en metalen delen kunnen per soort worden gescheiden en zo geschikt worden gemaakt voor hergebruik. Voor vragen hieromtrent kunt u terecht bij ons servicecenter.
- De afvalverwijdering van uw defecte ingezonden apparaten voeren wij gratis door.

Garantie

- Voor het apparaat en voor de lader bieden we een garantie van 24 maanden. Voor de accu bieden we een garantie van 6 maanden. Bij commercieel gebruik vervalt de garantie.
- Beschadigingen, die op natuurlijke slijtage, overbelasting of onachtzame bediening berusten, vallen niet onder de garantie. Bepaalde bouwelementen zijn onderhevig aan slijtage en vallen niet onder de garantie. Hiertoe behoren vooral: blaasbuis.
- Voorwaarde voor de garantie is bovendien, dat de in de gebruiksaanwijzing opgegeven onderhoudsintervallen werden nageleefd als ook de richtlijnen i.v.m. reiniging, onderhoud en reparatie.
- Na reparatie of vervanging van het product begint geen nieuwe garantieperiode.
- Beschadigingen die door produktie of materiaalfouten ontstaan zijn, worden kostenloos door vervangstukken of reparatie verholpen. Voorwaarde voor deze bepaling is wel, dat het apparaat intact en met koop- en garantiebewijs aan ons servicecenter wordt overhandigd.

Reparatieservice

U kunt reparaties, **die niet onder de garantie vallen**, tegen berekening door ons servicefiliaal laten doorvoeren. Zij maakt graag voor u een kostenraming op.
Wij kunnen uitsluitend apparaten behandelen, die voldoende verpakt en gefrankeerd ingezonden werden.
Opgelet: Gelieve uw apparaat gereinigd en met een aanwijzing op het defect naar ons servicefiliaal te zenden.
Ongefrankeerd – als volumegoed, per expresse of via een andere speciale verzendingswijze – ingezonden apparaten worden niet geaccepteerd.
De afvalverwerking van uw defecte ingezonden apparaten voeren wij gratis door.

Reserveonderdelen/accessoires

Reserveonderdelen en accessoires verkrijgt u op www.service-deltafox.de

Ondervindt u problemen bij het orderproces, gebruik dan het contactformulier.
Bij andere vragen neemt u contact op met het Service Center (zie pag. 183).

Accu DP-CBP2040, 4,0 Ah 80001147
Laadtoestel DP-CQC2020 80001333
Veiligheidsafdekking, gesloten 91105553

NL

Foutopsporing

Schakel het apparaat uit en verwijder vóór alle werkzaamheden de accu uit het apparaat.

Probleem	Mogelijke oorzaak	Foutherstel
Apparaat start niet	Accu (A 7) ontladen	Accu (A 7) laden (aparte bedieningshandleiding voor accu en lader raadplegen)
	Accu (A 7) niet aangebracht	Accu (A 7) aanbrengen (aparte bedieningshandleiding voor accu en lader raadplegen)
	Aan-/uitschakelaar (A 4) defect	Reparatie door klantenservice
	Motor defect	
Slijpwerktuigen bewegen niet, hoewel motor draait	Slijpschijfmoer (D 19) los	Slijpschijfmoer (D 19) vastdraaien (zie „slijpschijf vervangen“
	Werkstuk, werkstukresten of resten van slijpwerktuigen blokkeren de aandrijving	Belemmeringen verwijderen
Motor wordt trager en blijft staan	Apparaat wordt door werkstuk overbelast	Druk op slijpwerktuig verlagen
		Werkstuk ongeschikt
Slijpschijf loopt niet rond, abnormale geluiden zijn te horen	Slijpschijfmoer (D 19) los	Slijpschijfmoer (D 19) vastdraaien (zie „slijpschijf vervangen“)
	Slijpschijf defect	Slijpschijf vervangen

Sommaire

Introduction.....61
Fins d'utilisation.....61
Description générale.....62
Volume de la livraison 62
Description fonctionnelle 62
Aperçu..... 62
Données techniques 63
Instructions de sécurité 63
Symboles et pictogrammes 64
Consignes de sécurité générales pour outils électriques 64
Consignes de sécurité pour toutes les utilisations 67
Autres consignes de sécurité..... 69
Autres consignes de sécurité..... 70
Indications de travail.....72
Montage 73
Monter/ régler le capot de protection..... 73
Monter la poignée auxiliaire 74
Monter/ Changer un disque..... 74
Opération.....74
Utilisation 76
Contrôler l'état de chargement de l'accu 76
Retirer / Insérer l'accu..... 76
Mise en marche et arrêt..... 76
Nettoyage et maintenance 76
Nettoyage 77
Rangement.....77
Elimination et protection de l'environnement.....77
Pièces détachées/Accessoires.....78
Garantie.....78
Service Réparations.....78
Dépannage.....79
Traduction de la déclaration de conformité CE originale..... 176
Vue éclatée..... 182
Service Center 183

Introduction

Toutes nos félicitations pour l'achat de votre nouvel appareil. Vous avez ainsi choisi un produit de qualité supérieure. La qualité de l'appareil a été vérifiée pendant la production et il a été soumis à un contrôle final. Le fonctionnement de votre appareil est donc ainsi garanti



La notice d'utilisation fait partie de ce produit. Elle contient des instructions importantes pour la sécurité, l'utilisation et l'élimination des déchets. Avant d'utiliser ce produit, lisez attentivement les consignes d'emploi et de sécurité. N'utilisez le produit que tel que décrit et uniquement pour les domaines d'emploi indiqués. Conservez cette notice et remettez-la avec tous les documents si vous cédez le produit à un tiers.

Fins d'utilisation



ATTENTION !
Avec le capot de protection fourni, l'appareil peut être utilisé uniquement avec les disques suivants :
FORME 27 - disque de meulage à moyeu déporté
FORME 28 - disque de meulage à moyeu déporté - forme en cloche
FORME 29 - disque à lamelles



Le tronçonnage avec cet appareil est autorisé uniquement avec l'utilisation du capot de protection fermé, disponible en option (voir chapitre Pièces de rechange/accessoires).

En cas d'utilisation avec le capot de protection fermé, la meuleuse d'angle est un

appareil conçu pour le tronçonnage du métal, du béton ou de carrelages sans utiliser d'eau.
Cet appareil n'est pas approprié pour tous les autres types d'utilisations (par ex., pour le ponçage avec des aiguisoirs non conformes, le ponçage avec un liquide de refroidissement, le ponçage ou le tronçonnage de matériaux nocifs pour la santé comme l'amiante).
En cas d'utilisation du capot de protection ouvert fourni, seuls le ponçage à sec et le dégrossissage sont possibles.
L'appareil est destiné à être utilisé dans le domaine du bricolage. Il n'a pas été conçu pour une utilisation professionnelle constante. L'appareil est destiné à être utilisé par des adultes. Les jeunes de plus de 16 ans ne doivent utiliser cet appareil que sous la surveillance d'un adulte.
Le fabricant ne peut être tenu pour responsable des dommages causés par une utilisation inappropriée ou une manipulation erronée.

Description générale

Vous trouverez en pages 2 et 3 un croquis explicatif des organes de service les plus importants.

Volume de la livraison

Déballez l'appareil et vérifiez que la livraison est complète. Evacuez le matériel d'emballage comme il se doit.

- **Meuleuse d'angle sans fil**
- Accumulateur
- Chargeur
- Poignée auxiliaire
- Capot de protection
- Clef de serrage
- Boîte de rangement
- Notice d'utilisation chargeur et batterie
- Notice d'utilisation

Description fonctionnelle

La meuleuse d'angle est conçue pour le tronçonnage ou le dégrossissage de matériaux en métal. Des disques et capots de protection particuliers sont prévus pour chacune des utilisations. Respectez les indications du fabricant des disques. Pour savoir quelles fonctions remplissent les organes, veuillez-vous reporter aux descriptions suivantes.

Aperçu

A
1 Poignée auxiliaire
2 Bouton d'arrêt de la broche
3 Filetage pour la poignée auxiliaire
4 Interrupteur Marche/Arrêt
5 Poignée
6 Touche de déverrouillage de l'accumulateur (non visible)
7 Accumulateur
8 Bouton d'activation Indicateur de batterie
9 Annonce d'état de chargement de l'accumulateur - Accumulateur
10 Levier-tendeur pour capot de protection
11 Disque de meulage (non compris dans le matériel livré)
12 Capot de protection pour disque abrasif à sec
13 Boîte de rangement
14 Chargeur
15 Indicateur de charge

B
16 Écrou de réglage

D
17 Broche de fixation
18 Bride support
19 Écrou de serrage
20 Clef de serrage

Données techniques

Meuleuse d'angle sans fil DP-CAG 2015
Tension de moteur..... 20 V⎓
Vitesse nominale (n).....8000 min^{-1}
Dimensions des disques de tronçonnage/ dégrossissage .....Ø 115 x 22,2 mm
Poids (y compris accessoires)..... 2,0 kg
Épaisseur des disques de tronçonnage/ dégrossissage épais..... max. 6 mm
Filetage de la broche de meuleuse M14
Longueur du filetage de la broche ..... max. 12 mm
Type de protection.....IPX0
Niveau de pression acoustique (L_{pA}).....75,7 dB(A); K_{pA}= 3 dB
Niveau de puissance sonore (L_{WA}) mesuré ..... 86,7 dB(A); K_{WA}= 3 dB
Vibration (a_h) ..... 5,642 m/s^2 ; K= 1,5 m/s^2

Les valeurs de vibrations réelles peuvent varier selon les accessoires utilisés. Les valeurs de vibration sont encore affectés par la manipulation de l'utilisateur.

Les valeurs sonores et des vibrations ont été déterminées selon les normes et réglementations citées dans la déclaration de conformité.
Des modifications d'ordre technique ou esthétique peuvent être entreprises sans avis préalable, dans le cadre du développement de l'appareil. C'est pourquoi toutes les mesures, indications et spécifications ne sont pas garanties. En conséquence, les procédures de recours, basées sur ces instructions, ne seront pas considérés comme valables.
La valeur d'émission des vibrations a été calculée selon une méthode d'essai standardisée et peut être utilisée comme moyen de comparaison entre un outil électrique et un autre.
La valeur d'émission des vibrations peut aussi être utilisée comme moyen d'estimation de l'exposition.

Avertissement:
La valeur d'émission des vibrations peut être différente de la valeur indiquée au cours de la réelle utilisation de l'outil électrique, indépendamment de la façon et de la manière dont l'outil électrique est utilisé.
Il est nécessaire d'adopter des mesures de sécurité pour protéger l'utilisateur, en fonction de l'exposition estimée au cours de l'utilisation réelle de l'appareil (dans ce cas, il est nécessaire de considérer tous les éléments du cycle de fonctionnement, comme la durée de la mise hors tension de l'outil électrique, ainsi que la durée pendant laquelle l'outil électrique est sous tension, mais fonctionne à vide)

Instructions de sécurité

Attention!
En cas d'utilisation d'outils électriques, afin de se protéger contre les chocs électriques, les risques de blessure et d'incendie, les mesures de sécurité fondamentales suivantes doivent être observées.
Lisez toutes ces instructions avant d'utiliser cet appareil électrique, et respectez scrupuleusement les consignes de sécurité.

Symboles et pictogrammes

Pictogrammes sur l'appareil:


Attention!


Risque de blessures par un outil en rotation ! Tenez vos mains à l'écart


Otez l'accumulateur de l'appareil avant tout entretien de l'appareil.


Lire la notice d'utilisation!


Porter une protection acoustique


Porter une protection visuelle


Portez un équipement de protection respiratoire


Risque de coupures ! Portez des gants résistant aux entailles


Les machines n'ont pas leur place dans les ordures ménagères

Symboles utilisés dans le mode d'emploi:


Signes de danger (au lieu du point d'exclamation, on peut expliquer danger) avec conseils de prévention des accidents sur les personnes ou des dégâts matériels.


Pictogramme de danger avec informations de prévention des dommages aux personnes par décharge électrique.


Signes indicatifs (l'impératif est expliqué à la place des points d'exclamation) avec conseils de prévention des dégâts.


Signes de conseils avec des informations pour une meilleure manipulation de l'appareil.

Consignes de sécurité générales pour outils électriques


AVERTISSEMENT! Lisez toutes les consignes de sécurité et les instructions. Des omissions lors de l'observation des consignes de sécurité et des instructions peuvent causer une décharge électrique, un incendie et / ou de graves blessures.

Conservez toutes les consignes de sécurité et les instructions pour les consulter ultérieurement.
Le terme «outil» dans les avertissements fait référence à votre outil électrique alimenté par le secteur (avec cordon d'alimentation) ou votre outil fonctionnant sur batterie (sans cordon d'alimentation).

1) SECURITE SUR LE LIEU DE TRAVAIL:

a) **Conservez votre zone de travail propre et bien éclairée**. Les zones de travail en désordre et non éclairées peuvent être à l'origine d'accidents.
b) **Avec l'outil électrique, ne travaillez pas dans un environnement soumis à un risque d'explosion et dans lequel se trouvent des poussières, des gaz et des liquides inflammables.** Les outils électriques produisent des étincelles qui peuvent enflammer la poussière ou les vapeurs.

c) **Pendant l'utilisation de l'outil électrique, tenez à distance les enfants et les autres personnes.**
En cas de déflection, vous pouvez perdre le contrôle de l'appareil.

2) SECURITE ELECTRIQUE:



Prudence : vous éviterez ainsi les blessures et les accidents dus au choc électrique:

a) **La fiche de raccordement de l'outil électrique doit convenir à la prise de courant. La fiche ne doit pas être modifiée de quelle manière que ce soit. N'utilisez aucune prise d'adaptateur conjointement avec des outils électriques ayant une mise à la terre de protection.** Les fiches inchangées et les prises de courant appropriées diminuent le risque de décharge électrique.
b) **Evitez le contact du corps avec les surfaces mises à la terre, telles que les tubes, les chauffages, les fours et les réfrigérateurs.** Il existe un risque accru de décharge électrique, si votre corps est mis à la terre.
c) **Tenez les outils électriques à distance de la pluie ou de l'humidité.** La pénétration de l'eau dans un outil électrique augmente le risque d'une décharge électrique.
d) **Ne pas maltraiter le cordon. Ne jamais utiliser le cordon pour porter, tirer ou débrancher l'outil. Maintenir le cordon à l'écart de la chaleur, du lubrifiant, des arêtes ou des parties en mouvement.** Des cordons endommagés ou emmêlés augmentent le risque de choc électrique.
e) **Si vous travaillez avec un outil électrique en plein air, utilisez uniquement un câble de prolongation qui soit adapté pour l'extérieur.** L'emploi d'un câble de prolongation approprié pour le domaine extérieur diminue le risque d'une décharge électrique.
f) **Si l'usage d' un outil dans un emplacement humide est inévitable, utiliser une alimentation protégée par un dispositif à courant différentiel résiduel (RCD).** L'usage d'un RCD réduit le risque de choc électrique.

3) SECURITE DES PERSONNES:



Vous éviterez ainsi accidents et blessures:

a) **Soyez attentif, faites attention à ce que vous faites et utilisez raisonnablement l'outil électrique pendant votre travail. N'utilisez aucun outil électrique si vous êtes fatigué ou vous trouvez sous l'influence de drogues, d'alcool ou de médicaments.** Un moment d'inattention durant l'utilisation de l'outil électrique peut être la cause de graves blessures.
b) **Portez toujours un équipement de protection individuel et des lunettes protectrices**. Le port d'un équipement de protection individuel, comme un masque anti-poussières, des chaussures de sécurité anti-dérapantes, un casque de protection ou des protections auriculaires, en fonction du type et de l'utilisation de l'outil électrique, diminue le risque des blessures.
c) **Evitez une mise en service non prévue. Assurez-vous que l'outil électrique est éteint avant que vous ne le connectiez à l'alimentation en courant et / ou à l'accumulateur, le portiez**

ou le déplaciez. Si en portant l'appareil électrique, votre doigt appuie sur le commutateur ou que l'appareil se mette en marche lorsque vous le connectez, cela peut entraîner un accident.

d) **Retirez les outils de réglage ou la clé à écrous avant de mettre l'outil électrique sous tension.** Un outil ou une clé qui se trouve dans une partie mobile de l'appareil peut être à l'origine de blessures.

e) **Ne pas se précipiter. Assurez-vous d'avoir une position stable et d'être tout le temps en équilibre.** Vous pourrez ainsi mieux contrôler mieux l'outil électrique dans des situations inattendues.

f) **Portez des vêtements appropriés convenables. Ne portez aucun habit large ou parure. Maintenez vos cheveux, habits et gants loin des parties mobiles.** Les habits légers, les parures ou les longs cheveux peuvent être saisis par les parties mobiles.

g) **Lorsque des dispositifs d'aspiration ou de réception peuvent être montés, n'oubliez pas que ceux-ci sont connectés et correctement utilisés.** L'utilisation d'un dispositif d'aspiration diminue le risque de formation de poussières.

4) UTILISATION ET MANIPULATION DE L'OUTIL ELECTRIQUE:

a) **Ne surchargez pas l'appareil. Utilisez pour votre travail l'outil électrique le mieux adapté.** Avec un outil électrique approprié, vous travaillez mieux et avec davantage de sécurité dans le secteur de travail donné.

b) **N'utilisez aucun outil électrique dont le commutateur est défectueux.** Un outil électrique qui ne peut plus être allumé ou éteint est dangereux et doit être réparé.

c) **Retirez la fiche de la prise de courant et / ou retirez l'accumulateur avant d'entreprendre des réglages sur un appareil, échanger des accessoires ou mettre de côté l'appareil.** Cette mesure de précaution empêche un démarrage involontaire de l'outil électrique.

d) **Conservez les outils électriques inutilisés hors de la portée des enfants. Ne laissez pas des personnes qui ne connaissent pas l'appareil ou n'ont pas lu ces instructions utiliser l'appareil.** Les outils électriques sont dangereux s'ils sont utilisés par des personnes inexpérimentées.

e) **Entretenez avec soin les outils électriques. Contrôlez si les parties mobiles fonctionnent correctement et ne se coincent pas ; vérifiez l'appareil pour voir si des pièces sont rompues ou sont endommagées, perturbant ainsi le fonctionnement de l'outil électrique. Faites réparer les pièces endommagées avant d'utiliser l'appareil.** Beaucoup d'accidents ont pour origine des outils électriques mal entretenus.

f) **Maintenez les outils coupants aiguisés et propres.** Les outils tranchants bien entretenus ayant des bords de coupe aiguisés se coincent moins et s'utilisent plus facilement.

g) **Utilisez l'outil électrique, les accessoires, les outils, etc. conformément à ces instructions. Prenez également en compte les conditions de travail et l'activité à réaliser.** L'utilisation des outils électriques pour des buts autres que ceux prévus peut mener à des situations dangereuses.

5) **UTILISATION DES OUTILS FONCTIONNANT SUR BATTERIES ET PRECAUTIONS D'EMPLOI**

a) **Chargez les batteries uniquement avec les chargeurs de la gamme DELTAFOX 20 V Li-Ion.** Il y a un risque d'incendie si un chargeur, approprié pour un type précis d'accumulateur, est utilisé avec d'autres accumulateurs.
b) **N'utiliser que les accumulateurs prévus à cet effet avec les outils électriques.** L'utilisation d'un autre accumulateur peut entraîner des blessures ou déclencher un incendie.
c) **Tenir l'accumulateur non utilisé à distance des trombones de bureau, des pièces de monnaie, des clés, des clous, des vis ou de tous autres petits objets en métal qui pourraient causer un découplage des contacts.** Un court-circuit entre les contacts d'accumulateur peut entraîner des combustions ou un début d'incendie.
d) **En cas de mauvaise utilisation, le liquide peut sortir de l'accumulateur. Evitez tout contact avec celui-ci. En cas de contact accidentel, rincer avec de l'eau. Si le liquide pénètre dans les yeux, consulter un médecin.** Des fuites de liquide provenant de l'accumulateur peuvent entraîner des irritations de la peau ou des brûlures.

6) **SERVICE:**

- **Ne laissez réparer votre outil électrique que par des professionnels qualifiés et seulement avec des pièces de rechange d'origine.** Vous serez ainsi sûr de conserver la sécurité pour l'outil électrique correspondant.

Consignes de sécurité pour toutes les utilisations

Consignes de sécurité relatives au tronçonnage, au ponçage au papier de verre, au travail avec les brosses métalliques et les disques de tronçonnage :

- **Cet appareil électrique doit être utilisé en tant que meuleuse, ponceuse au papier de verre, machine pour brosses métalliques et disques de tronçonnage. Respectez toutes les consignes de sécurité, instructions, représentations et données fournies avec l'appareil.** Les utilisations pour lesquelles cet outil électrique n'est pas destiné, peuvent créer des dangers et des blessures.
- **Cet outil électrique n'est pas adapté aux brosses boisseaux.** Les utilisations pour lesquelles cet outil électrique n'est pas destiné peuvent créer des dangers et occasionner des blessures.
- **Cet outil électrique n'est pas adapté aux meules boisseaux, aux meules tiges ou meules coniques**. Les utilisations pour lesquelles cet outil électrique n'est pas destiné peuvent créer des dangers et occasionner des blessures.
- **Cet outil électrique n'est pas conçu pour le polissage.** Les utilisations pour lesquelles cet outil électrique n'est pas destiné, peuvent créer des dangers et des blessures.
- **N'utilisez pas d'accessoires qui n'a pas été spécialement fabriqué ou recommandé par le fabricant de l'outil électrique.** Ce n'est pas parce que l'accessoire peut être connecté à l'outil électrique, que l'utilisation de celui-ci sera sécurisée.

- **La vitesse de rotation admissible de l‘outil à insérer doit être au moins aussi élevée que la vitesse de rotation maximale indiquée sur l‘outil électrique.** Un accessoire dont la vitesse de rotation est plus rapide que celle qui est admissible, peut se briser et voler en éclats.
- **Le diamètre extérieur et l‘épaisseur de l‘outil utilisé doivent correspondre aux mesures indiquées pour votre outil électrique.** Les outils utilisés avec de mauvaises mesures ne pourront pas être suffisamment protégés ou contrôlés.
- **Les outils utilisés dotés d‘un insert fileté doivent être précisément ajustés au filetage de la broche de meule. Pour les outils qui sont montés au moyen de brides, le diamètre du trou de l‘outil doit être ajusté au diamètre de la bride.** Les outils qui ne peuvent pas être connectés de manière précise à l‘outil électrique, tournent de manière irrégulière, vibrent fortement et peuvent entrainer une perte de contrôle.
- **N‘utilisez pas d‘outils endommagés. Avant d‘utiliser un outil, contrôlez les meules pour vérifier la présence d‘ébréchures et de fissures, les plateaux abrasifs pour vérifier la présence de fissures, d‘usure ou de déformation, les brosses métalliques pour vérifier qu‘aucun fil ne soit manquant ou cassé. Si l‘outil électrique ou l‘outil utilisé tombe par terre, vérifiez qu‘il ne soit pas endommagé ou utilisez un outil non endommagé. Une fois que vous avez contrôlé et monté l‘outil, écartez-vous ainsi que les personnes sensibles de l‘outil tournant, et laissez le tourner à vitesse maximale pendant 1 min.** Les outils endommagés se brisent en général durant cette phase de test.
- **Portez un équipement de protection individuel. Selon l‘utilisation, portez un masque de protection, une protection oculaire ou des lunettes de protection. Le cas échéant, portez un masque anti-poussière, une protection auditive, des gants de protection ou un tablier spécial, qui vous protègent des petites particules issues des matériaux ou du ponçage.** Les yeux doivent être protégés des corps étrangers volants, qui se forment au cours de différentes utilisations. Les masques de protection respiratoires ou anti-poussières doivent filtrer la poussière formée au cours de l‘utilisation. Si vous subissez une exposition au bruit longue et élevée, vous pouvez perdre une partie de l‘ouïe.
- **Veillez à ce que les autres personnes se tiennent à l‘écart de votre zone de travail. Chaque personne qui pénètre dans la zone de travail doit porter un équipement de protection individuel.** Un outil cassé ou les pièces brisées d‘un outil peuvent s‘envoler et causer des blessures en dehors de la zone de travail directe.
- **Tenez l‘outil électrique uniquement par ses surfaces de prise isolées pendant toute opération où l‘outil peut toucher des câbles électriques cachés.** Le contact avec un fil sous tension peut également mettre les parties métalliques sous tension et provoquer un choc électrique.
- **Tenez le câble électrique éloigné des outils utilisés tournants.** Si vous perdez le contrôle de l‘appareil, le câble électrique peut être coupé ou entraîné et votre main ou votre bras pourrait être

pris dans l‘outil utilisé.
- **Ne posez jamais l‘outil électrique avant que l‘outil utilisé soit complètement arrêté.** Puisque l‘outil est rotatif, vous pouvez perdre le contrôle de l‘outil électrique s‘il entre en contact avec la surface de pose.
- **Ne laissez pas l‘outil électrique en marche, lorsque vous le portez.** Vos vêtements peuvent être pris dans l‘outil utilisé tournant, et l‘outil électrique peut percer votre corps.
- **Nettoyez régulièrement les ouïes d‘aération de votre outil électrique.** Le ventilateur du moteur attire la poussière dans le capot, et une accumulation élevée de poussière de métal entraine des dangers électriques.
- **N‘utilisez pas l‘outil électrique à proximité de matériaux inflammables.** Des étincelles peuvent allumer ces matériaux.
- **N‘utilisez pas d‘outils qui nécessitent des liquides de refroidissement.** L‘utilisation de liquides de refroidissement ou d‘eau peut causer des décharges électriques.

Autres consignes de sécurité

- Utilisez uniquement des meules, dont le nombre de tours imprimés est au moins identique à ceux indiqués sur la plaque signalétique de l‘appareil.
- Soumettez le disque abrasif à un test de sécurité avant l‘utilisation. Ne pas utilisez de disque abrasif endommagé ou déformé. Changez un disque abrasif usé.
- Veillez à ce que les étincelles provenant du ponçage n‘entraînent aucun danger, par ex. qu‘elles n‘atteignent personne ni qu‘elles n‘enflamment aucune substance inflammable.
- Portez constamment des lunettes de protection, des gants de protection, une protection respiratoire et un casque de protection auditive pour le ponçage, le brossage et le tronçonnage.
- Ne jamais mettre vos doigts entre le disque abrasif et le pare-étincelles ou près du capot de protection. Il y a un risque d‘écrasement.
- Les parties tournantes de l‘appareil ne peuvent pas être couvertes pour des raisons fonctionnelles. Soyez prudent et tenez bien la pièce à travailler, afin d‘éviter qu‘elle glisse, puisque dans ce cas, vos mains pourraient entrer en contact avec le disque abrasif.
- La pièce à travailler chauffe au cours du ponçage. Ne pas touchez à l‘endroit travaillé, laissez refroidir. Risque de brûlures. Ne pas utilisez de produit de refroidissement ou assimilés.
- Ne pas utilisez cet appareil si vous êtes fatigué, ou après avoir ingéré de l‘alcool ou des médicaments. Prenez toujours des pauses en temps utile.
- Avant tout travail, mettez l’appareil hors tension et retirez l‘accumulateur de l‘appareil.

AUTRES RISQUES

Même si vous utilisez cet outil électrique de manière conforme, il existe malgré tout d’autres risques. Les dangers suivants peuvent se produire en fonction de la méthode de construction et du modèle de cet outil électrique:

a) Coupures.
b) Dommages affectant l’ouïe si aucune protection d’ouïe appropriée n’est portée.
c) Ennuis de santé engendrés par les vibrations affectant les bras et les mains si l’appareil est utilisé pendant

une longue période ou s'il n'est pas employé de manière conforme ou correctement entretenu.

d) Dommages à la santé, résultant des oscillations main-bras, lorsque l'appareil est utilisé trop longtemps ou qu'il n'est pas utilisé ou entretenu correctement.

Avertissement ! Pendant son fonctionnement cet outil électrique produit un champ électromagnétique qui, dans certaines circonstances, peut perturber des implants médicaux actifs ou passifs. Pour diminuer le risque de blessures graves ou mortelles, nous recommandons aux personnes portant des implants médicaux de consulter leur médecin et le fabricant de l'implant médical avant d'utiliser cette machine.

Autres consignes de sécurité

RECUL

Le recul est une réaction soudaine, résultant d'un outil tournant détaché ou bloqué, comme un disque abrasif, un plateau abrasif, une brosse métallique etc. Une pièce détachée ou bloquée entraine l'arrêt brutal de l'outil tournant. En conséquence, l'outil dont on a perdu le contrôle va accélérer, à partir du point de blocage, dans le sens contraire de l'outil tournant. Par exemple, lorsqu'un disque abrasif est détaché ou bloque un outil, le bord du disque abrasif, qui est inséré dans l'outil, peut s'empêtrer, et ensuite casser ou être rejeté. Le disque abrasif peut être rejeté vers l'utilisateur ou non, selon le sens de rotation du disque au point de blocage.

Les meules peuvent également se briser ainsi. Un recul est la conséquence d'une utilisation incorrecte ou étonnée de l'outil électrique. Cela peut être évité en respectant les consignes de sécurité décrites ci-dessous

a) **Tenez fermement l'outil électrique et positionnez votre corps et vos bras de manière à pouvoir neutraliser les forces d'un recul. Si elle est à disposition, utilisez toujours la poignée supplémentaire, pour avoir le maximum de contrôle sur les forces d'un rejet ou sur les réactions en cas de montée en vitesse.** L'utilisateur peut, en respectant les consignes de sécurité appropriées, contrôler les forces de rejet et de réaction.

b) **N'approchez jamais votre main de l'outil utilisé tournant.** En cas de rejet, l'outil pourrait atteindre votre main.

c) **Éloignez votre corps de la zone que l'outil électrique pourrait atteindre en cas de recul.** Un recul entraine l'outil électrique dans la direction contraire au sens de rotation du disque abrasif au point de blocage.

d) **Travaillez avec une précaution particulière sur les angles, les coins acérés etc. Évitez que les outils utilisés ne reculent et se coincent dans l'outil. L'outil utilisé tournant a tendance à se coincer, en cas de travail sur les angles, coins acérés ou s'il recule.** Cela entraine une perte de contrôle ou un recul.

e) **N'utilisez pas de lame de scie dentée ou à chaînet.** De tels outils créent souvent un recul ou une perte de contrôle de l'outil électrique.

Consignes de sécurité particulières pour le ponçage et le tronçonnage

a) **Utilisez exclusivement des corps abrasifs recommandés pour votre outil électrique, et les capots de protection recommandés pour ces corps abrasifs.** Les corps abrasifs qui ne sont pas conçus pour l'outil électrique, ne sont pas suffisamment protégés et ne sont pas sûrs.

b) **Les disques de meulage coudés doivent être prémontés de sorte que leur surface de meulage ne fasse pas saillie par rapport au plan du bord du capot protecteur.** Un disque de meulage monté de manière inexperte et qui fait saillie par rapport au plan du bord du capot protecteur n'est pas suffisamment protégé.

c) **Le capot de protection doit être monté et installé sur l'outil électrique de manière à obtenir un degré maximal de sécurité, c.-à-d. qu'une partie minimale du corps abrasif n'est visible à l'utilisateur.** Le capot de protection doit protéger l'utilisateur des bris des pièces et d'un contact accidentel avec le corps abrasif.

d) **Les corps abrasifs ne doivent être utilisés que pour les pratiques recommandées. Par exemple : Ne poncez jamais avec la surface latérale d'un disque de tronçonnage.** Les disques de tronçonnage sont conçus pour l'enlèvement de la matière avec le coin du disque. La force latérale exercée sur ces corps abrasifs peut la casser.

e) **Utilisez uniquement des brides de serrages avec la forme et la taille correctes correspondantes au disque abrasif choisi.** Les brides adéquates protègent le disque abrasif et diminuent ainsi le risque qu'il se brise. Les brides pour les disques de tronçonnage se différencient des autres brides pour les autres meules.

f) **N'utilisez pas de meules usées par des plus gros outils électriques.** Les meules pour les plus gros outils électriques ne sont pas conçues pour les vitesses de rotation plus élevées des plus petits outils électriques et peuvent se casser.

Autres consignes de sécurité particulières pour le tronçonnage

a) **Évitez le blocage du disque de tronçonnage ou une pression d'appui trop élevée. Ne coupez pas trop profondément.** Une surcharge du disque de tronçonnage augmente sa sollicitation et sa disposition à se tordre ou se bloquer, et donc la possibilité d'un recul ou du bris du corps abrasif.

b) **Évitez la zone avant et arrière du disque de tronçonnage rotatif.** Si le disque de tronçonnage bouge dans l'outil, et en cas de recul de l'outil électrique, le disque rotatif pourrait être projeté sur vous directement.

c) **Si le disque de tronçonnage se coince ou si vous interrompez le travail, éteignez l'appareil et maintenez le jusqu'à ce que le disque s'arrête complètement. Ne tentez jamais de retirer le disque de tronçonnage lorsqu'il tourne encore, sinon il y a un risque de recul.** Déterminez et corrigez la cause du blocage.

d) **N'allumez jamais l'outil électrique, tant que la pièce à travail-**

ler n‘est pas maintenu. Attendez que le disque de tronçonnage atteigne sa vitesse de rotation avant d‘entamer une découpe avec précaution. Dans le cas contraire, le disque de tronçonnage pourrait se tordre, être éjecté de la pièce à travailler ou causer un recul.

e) **Solidifiez les plateaux ou les pièces à travailler, afin de limiter le risque de recul à cause d‘un disque de tronçonnage coincé.** Les grosses pièces à travailler peuvent se tordre sous leur propre poids. La pièce à travailler doit être soutenue sur les deux côtés du disque, et de, près du disque tronçonnage ainsi qu‘au coin.

f) **Faites particulièrement attention aux découpes des parois existantes ou des autres zones non visibles.** Le disque de tronçonnage utilisé peut entrainer un recul, en cas de découpe de conduites de gaz ou d‘eau, de circuits électriques ou d‘autres objets.

CONSIGNES DE SÉCURITÉ SUPPLÉMENTAIRES POUR LE PONÇAGE AU PAPIER DE VERRE

Consignes de sécurité particulières pour le ponçage au papier de verre:

- **N‘utilisez pas de feuilles abrasives surdimensionnées, mais respectez les consignes du fabricant sur la taille des feuilles abrasives.** Les feuilles abrasives qui dépassent du plateau abrasif peuvent créer des blessures, causer le blocage ou la déchirure des feuilles abrasives, ou entrainer un recul.

CONSIGNES DE SÉCURITÉ SUPPLÉMENTAIRES POUR LE TRAVAIL AVEC LES BROSSES MÉTALLIQUES

Consignes de sécurité particulières pour le travail avec les brosses métalliques :

- **Prenez en compte le fait que les brosses métalliques perdent des fils métalliques, même au cours de l‘utilisation normale. Ne surchargez pas les fils par une pression d‘appui trop élevée.** Les fils métalliques qui tombent peuvent pénétrer très facilement à travers les vêtements et/ou la peau.
- **Si un capot de protection est recommandé, assurez-vous que le capot de protection et la brosse métallique n‘entrent jamais en contact.** Les diamètres des brosses circulaires et boisseau peuvent s‘agrandir par la pression d‘appui et la force centrifuge.



Attention ! Respectez les consignes de sécurité indiquées dans la notice d‘utilisation de votre batterie de la gamme DELTAFOX 20 V Li-Ion.

Indications de travail



ATTENTION !
Avec le capot de protection fourni, l‘appareil peut être utilisé uniquement avec les disques suivants :
FORME 27 - disque de meulage à moyeu déporté
FORME 28 - disque de meulage à moyeu déporté - forme en cloche
FORME 29 - disque à lamelles

Le tronçonnage avec cet appareil est autorisé uniquement avec l'utilisation du capot de protection fermé, disponible en option (voir chapitre Pièces de rechange/accessoires).

Ébarbage:

N'utilisez jamais de disques de tronçonnage pour l'ébarbage !

Exercez uniquement une pression modérée sur la pièce à travailler. Bougez l'appareil uniformément dans un sens et dans l'autre.

Pour l'ébarbage, vous obtiendrez le meilleur résultat en utilisant un angle de travail de 30° à 40°.

Tronçonnage:

N'utilisez jamais de disques d'ébarbage pour le tronçonnage !

Seuls des meules ou des disques de tronçonnage testés et renforcés de fibres doivent être utilisés.

En général, travaillez avec l'alimentation minimum. Exercez uniquement une pression modérée sur la pièce à travailler.

Travaillez uniquement en sens inverse. Ainsi, l'appareil de sera pas poussé hors de la découpe de manière incontrôlée.

Tronçonnage de matériaux en pierre :

- Pour tronçonner des matériaux en pierre, le mieux est d'utiliser un disque diamanté. Vérifiez dans tous les cas si les marquages sur le disque de tronçonnage le rendent apte à cette application.
- Pendant le tronçonnage de matériaux en pierre, veillez à ce que l'aspiration de poussière soit suffisante.
- Portez un masque anti-poussière.
- L'appareil ne soit servir qu'à tronçonner à sec / meuler à sec.

Remarques concernant les calculs statiques :

Les fentes ménagées dans des murs porteurs sont régies par la norme DIN 1053 partie 1 par les règlements applicables dans le pays respectif. Ces textes normatifs réglementaires doivent être impérativement respectés. Avant d'entamer les travaux, faitevous conseiller par le staticien, l'architecte ou la direction de chantier responsable.

Montage

Attention! Risque de blessures !

- Veillez à disposer de suffisamment de place pour travailler, et à ce qu'aucune autre personne ne soit exposée à des risques.
- Avant la mise en route, tous les capots et les dispositifs de sécurité doivent être montés de façon conforme.
- Retirez la batterie avant d'entreprendre des réglages sur l'appareil

Monter/ régler le capot de protection

Réglez le capot de protection de sorte que les étincelles catapultées ou des fragments détachés ne puissent percuter ni l'utilisateur ni les personnes voisines.

Il faut également positionner le capot protecteur de sorte que les étincelles catapultées ne puissent pas enflammer des objets combustibles, y compris ceux épars

L‘appareil ne doit être utilisé qu‘équipé d‘un capot de protection.

Veillez à utiliser le capot de protection adapté !
Le tronçonnage avec cet appareil est autorisé uniquement avec l’utilisation du capot de protection fermé, disponible en option (voir chapitre Pièces de rechange/accessoires).

B

1. Ouvrez le levier de serrage (10).
2. Posez le capot de protection (12) sur l‘espace de positionnement.
3. Tournez le capot de protection (12) en position de travail. La partie fermée du capot de protection doit être toujours tournée vers l‘utilisateur.
4. Fermez à nouveau le levier de serrage (10). Le capot de protection ne doit plus pouvoir tourner.

Si nécessaire, la force de serrage peut être ajustée à l‘écrou de réglage (16).

Monter la poignée auxiliaire

L‘appareil ne doit être utilisé qu‘équipé d‘une poignée.

C

Selon l‘utilisation, vissez la poignée auxiliaire (1) sur le filetage pour la poignée (3) à gauche, à droite ou en haut de l‘appareil.

Monter/ Changer un disque

Avant chaque mise en service, vérifiez que l‘écrou de serrage (19) est bien serré.

Si le sens de rotation est indiqué sur votre disque, veillez à ce que lors du montage il corresponde avec le sens de la meuleuse d‘angle. Il est indiqué sur l‘appareil à côté du bouton d‘arrêt de la broche (2).

D

1. Appuyez sur le bouton d‘arrêt de la broche (2).
2. Dévissez l‘écrou de serrage (19) avec la clef de serrage (20).
3. Posez le disque choisi sur la bride support (18). L‘inscription du disque est généralement tournée vers l‘appareil.
4. Montez à nouveau l‘écrou de serrage (19) sur la broche de fixation (17). Le côté plat de l‘écrou de serrage est généralement tourné vers l‘outil utilisé.
5. Appuyez sur le bouton d‘arrêt de la broche (2) et resserrez sur l‘écrou de serrage (19) avec la clef de serrage (20).

Opération

Attention! Risque de blessures !
- Avant d’effectuer un travail sur l‘appareil, retirez la batterie
- Utilisez uniquement des meules et des accessoires recommandés par le fabricant. L‘utilisation d‘autres outils et d‘autres

accessoires entraine un risque de blessures.
- Utilisez uniquement des aiguisoirs qui portent les indications sur le fabricant, le mode de liaison, les dimensions et une vitesse de rotation admissible.
- Utilisez uniquement des meules, dont le nombre de tours imprimés est au moins identique à ceux indiqués sur la plaque signalétique de l'appareil.
- N'utilisez jamais de meules fêlées, rayées ou endommagées.
- Ne jamais utilisez l'appareil sans dispositif de protection.
- **Étayez les plateaux ou les pièces à travailler afin de limiter le risque de recul brutal lorsque le disque de tronçonnage se coince.** Les grosses pièces à travailler peuvent s'incurver sous leur propre poids. La pièce à travailler doit être soutenue sur les deux côtés du disque, aussi bien près du disque tronçonnage que près du bord.



Lorsque l'appareil est en marche, tenez vos mains à l'écart du disque. Risque de blessures.



Consignes relatives au changement :
- N'utilisez jamais l'appareil sans les dispositifs de protection adaptés. Pour le tronçonnage, vous avez besoin du capot de protection fermé, disponible en option.
- Assurez-vous que la vitesse de rotation mentionnée sur le disque abrasif est égale ou supérieure à la vitesse nominale de l'appareil.
- Assurez-vous que les dimensions du disque abrasif sont compatibles avec l'appareil.
- Utilisez uniquement des meules impeccables (test de résonance : vous entendez un son clair lorsque vous le frappez avec un marteau en plastique).
- Si le disque abrasif présente un orifice trop étroit, ne tentez pas de l'élargir ultérieurement.
- N'utilisez ni douilles réductrices séparées ni adaptateurs pour adapter les meules à grand orifice.
- Ne pas utilisez de lames de scie.
- Pour la fixation des aiguisoirs, utilisez uniquement les flasques de serrage livrées avec. Les couches intermédiaires entre la flasque de serrage et l'aiguisoir doivent être de matière élastique, par ex. du caoutchouc, du carton mou etc.
- Après le changement de disque abrasif, remontez entièrement l'appareil.



Avant tout travail, mettez l'appareil hors tension et retirez l'accumulateur de l'appareil.



Au cours du changement du disque abrasif, portez des gants de protection, pour éviter les coupures.



L'écrou du disque abrasif ne doit pas être trop serré, pour éviter que le disque et l'écrou ne se cassent.

Utilisation

Avant tous travaux sur l'outil électrique, retirez la batterie.

Contrôler l'état de chargement de l'accu

L'affichage d'état de chargement (A 9) indique l'état de chargement de l'accu (A 7).

L'état de chargement de l'accu est indiqué par l'éclairage de la lampe DEL correspondante, lorsque l'appareil est en service. Pour cela, maintenez enfoncée la touche d'affichage de l'état de charge (A 8) de la batterie (A 7)

rouge-jaune-vert => Batterie entièrement chargée.
rouge-jaune => Batterie chargée env. à moitié.
rouge => Batterie doit être chargée.

Retirer / Insérer l'accu

E

1. Pour retirer l'accumulateur (7) de l'appareil, appuyez sur la touche de déverrouillage (6) de l'accumulateur et retirez l'accumulateur.
2. Pour insérer l'accumulateur (7) poussez l'accumulateur dans l'appareil le long de la glissière dans l'appareil. Vous devez entendre un clic.

N'utilisez l'accumulateur que si l'appareil est complètement monté. Il existe un risque de blessure !

Mise en marche et arrêt

F

1. Pour allumer l'appareil, poussez l'interrupteur Marche/Arrêt (4) d'abord à droite, puis vers l'avant. L'interrupteur Marche/Arrêt s'enclenche de manière audible dans cette position.
2. Pour éteindre l'appareil, poussez l'interrupteur Marche/Arrêt (4) en ligne droite vers l'arrière. L'interrupteur Marche/Arrêt (4) glisse dans sa position de départ. L'appareil s'éteint.

Après la mise en route, attendez que l'appareil ait atteint sa vitesse de rotation maximale. Alors, vous pouvez commencer le travail.

Le disque continue de tourner une fois que l'appareil est éteint. Risque de blessures.

Essai de fonctionnement :
Avant d'effectuer le premier travail et après chaque changement de disque, effectuez un essai de fonctionnement hors charge. Éteignez immédiatement l'appareil si le disque abrasif tourne décentré, si de fortes vibrations ou des bruits anormaux se manifestent.

Nettoyage et maintenance

Faites exécuter par notre service après-vente les travaux de réparation et les opérations de maintenance qui ne sont pas décrits dans ce guide. Utilisez seulement des pièces d'origine.

Avant tout travail, mettez l'appareil hors tension et retirez l'accumulateur de l'appareil.

Effectuez régulièrement les travaux de nettoyage et de maintenance suivants. Cela garantit une durée d'utilisation longue et fiable.

Avant chaque utilisation, contrôlez l'appareil pour trouver des défauts tels que des pièces détachées, usagées ou endommagés, et contrôlez les vis ou les autres pièces. Contrôlez en particulier le disque abrasif. Remplacez les pièces défectueuses.

Nettoyage

N'utilisez aucun produit de nettoyage ou de détergent. Les substances chimiques peuvent attaquer les pièces de l'appareil en plastique. Ne nettoyez jamais l'appareil sous eau courante.

- Nettoyez correctement l'appareil après chaque utilisation.
- Nettoyez les ouïes d'aération et la surface supérieure de l'appareil avec une brosse douce, un pinceau ou un chiffon.

Rangement

- Rangez l'appareil à un endroit sec et protégé de la poussière et surtout hors de la portée des enfants.
- Evitez le stockage dans des conditions de froid ou de chaleur extrême afin que l'accumulateur ne perde pas ses capacités.
- Avant tout stockage de longue durée, retirez l'accumulateur de l'appareil et chargez-le complètement.
- Les meules doivent être stockées sèches et verticalement et ne doivent jamais être empilées.

Elimination et protection de l'environnement

Retirez l'accumulateur de l'appareil et déposez l'appareil, l'accumulateur, les accessoires et l'emballage dans un centre de recyclage écologiquement.



Les machines n'ont pas leur place dans les ordures ménagères.

- Retirez la batterie de l'appareil avant de mettre l'appareil au rebut !
- Portez l'appareil à un point de recyclage. Les différentes composantes en plastique et en métal peuvent être séparées selon leur nature et subir un recyclage. Demandez des précisions à notre centre de services
- Nous exécutons gratuitement l'élimination des déchets de vos appareils renvoyés défectueux.

FR

Garantie

- Nous accordons une garantie de 24 mois pour l'appareil et le chargeur. Nous accordons une garantie de 6 mois pour la batterie. Toute utilisation commerciale met fin à la garantie.
- Les dommages dus à l'usure normale, la surcharge ou le maniement incorrect sont exclus des droits de garantie. Certaines pièces sont soumises à une usure normale et sont exclues des droits de garantie.
- En outre, les droits de garantie sont valables à condition que les intervalles d'entretien indiqués dans le mode d'emploi et les consignes de nettoyage et d'entretien aient été respectés.
- La réparation ou le remplacement du produit n'entraîne pas une nouvelle période de garantie.
- Les dommages dus à un défaut de matériel ou à un vice de fabrication seront éliminés gratuitement soit par un remplacement, soit par une réparation. La condition préalable est de rapporter au détaillant l'appareil dans son intégrité avec le justificatif d'achat et de garantie.

Service Réparations

Vous pouvez, contre paiement, faire exécuter par notre service, des réparations **qui ne font pas partie de la garantie**.
Nous vous enverrons volontiers un devis estimatif.
Nous ne pouvons traiter que des appareils qui ont été correctement emballés et qui ont envoyés suffisamment affranchis.

Attention: veuillez renvoyer à notre agence de service votre appareil nettoyé et avec une note indiquant le défaut constaté.
Les appareils envoyés en port dû - comme marchandises encombrantes, en envoi express ou avec toute autre taxe spéciale ne seront pas acceptés.
Nous exécutons gratuitement la mise aux déchets de vos appareils défectueux renvoyés.

Pièces détachées/Accessoires

Vous obtiendrez des pièces de rechange et des accessoires à l'adresse www.service-deltafox.de

Si vous avez des problèmes lors du passage de la commande, merci d'utiliser le formulaire de contact.
Pour toute autre question, adressez-vous au «Centre après-vente» (voir page 183).

Accumulateur DP-CBP2040, 4,0 Ah 80001147
Chargeur DP-CQC2020..... 80001333
Cache de protection, fermé..... 91105553

Dépannage

Avant tout travail, mettez l'appareil hors tension et retirez l'accumulateur de l'appareil.

Problème	Cause possible	Dépannage
L'appareil ne démarre pas	Accu (A 7) déchargé	Charger l'accu (voir „Processus de chargement“)
	Accu (A 7) non inséré	Mettre en place l'accu (voir „Utilisation“)
	Interrupteur Marche/Arrêt (A 4) défectueux	Réparation par le service après-vente
	Défaut du moteur	
L'aiguisoir ne bouge pas, alors que le moteur est allumé	Écrou du disque (D 19) abrasif dévissé	Resserrez l'écrou du disque abrasif (D 19) (voir « change le disque abrasif »)
	La pièce à travailler, les restes de la pièce à travailler ou des aiguisoirs bloquent le mécanisme	Enlevez ce qui bloque
Le moteur ralentit et s'arrête	L'appareil est surchargé par la pièce à travailler	Réduisez la pression sur l'aiguisoir
		La pièce de travail est inappropriée
Le disque abrasif ne tourne pas rond, on entend des bruits inhabituels	Écrou du disque (D 19) abrasif dévissé	Resserrez l'écrou du disque abrasif (D 19) (voir « change le disque abrasif »)
	Le disque abrasif est défectueux	Changez le disque abrasif

IT

Contenuto

Introduzione 80
Utilizzo 80
Descrizione generale 81
Contenuto della confezione 81
Descrizione del funzionamento..... 81
Sommario 81
Dati tecnici 82
Norme di sicurezza..... 82
Simboli e pittogrammi 82
Indicazioni di sicurezza generali per utensili elettrici 83
Ulteriori avvertenze di sicurezza 88
Ulteriori informazioni di sicurezza 89
Avvertenze per la lavorazione 91
Montaggio 92
Montaggio / regolazione della calotta protettiva 92
Montaggio dell'impugnatura addizionale..... 93
Montaggio / sostituzione della mola 93
Azionamento 94
Uso..... 95
Controllo dello stato di carica della batteria..... 95
Rimozione/inserimento batteria 95
Accensione e spegnimento 95
Pulizia e manutenzione 95
Pulizia..... 96
Conservazione 96
Smaltimento/Tutela dell'ambiente 96
Garanzia 97
Servizio di riparazione..... 97
Pezzi di ricambio/Accessori 97
Ricerca di guasti..... 98
Traduzione della dichiarazione di conformità CE originale..... 177
Disegno esploso 182
Service Center 183

Introduzione

Congratulazioni per l'acquisto del Suo nuovo apparecchio. Ha scelto un prodotto altamente pregiato. Le istruzioni per l'uso costituiscono parte integrante di questo prodotto. Questo apparecchio è stato sottoposto a un controllo di qualità durante la produzione e quindi sottoposto a un controllo finale. Quindi è garantito il funzionamento del vostro apparecchio.



Contengono indicazioni importanti per la sicurezza, l'uso e lo smaltimento. Prima dell'uso del prodotto, si raccomanda di familiarizzare con tutte le indicazioni di comando e di sicurezza. Usare il prodotto solo come descritto e per i campi d'impiego specificati. Conservare le istruzioni in un luogo sicuro e consegnare la documentazione in caso di cessione del prodotto a terzi.

Utilizzo



ATTENZIONE!
Con la copertura di protezione fornita, l'apparecchio può essere messo in funzione solo con i seguenti dischi:
FORMA 27 - mola a gomito
FORMA 28 - mola a gomito
- forma a campana
FORMA 29 - mola a ventaglio



Solo utilizzando la copertura di protezione chiusa, disponibile opzionalmente (vedere capitolo Ricambi/Accessori) è consentito il taglio con questo apparecchio.

In caso di utilizzo con copertura di protezione chiusa la smerigliatrice angolare è un apparecchio che serve a tagliare metallo, calcestruzzo e piastrelle senza l'uso dell'acqua. L'apparecchio non è concepito per qualsiasi altro tipo di utilizzo (ad esempio la levigatura con utensili non adeguati, la levigatura con liquidi refrigeranti, la levigatura o il taglio di materiali nocivi come l'amianto).
In caso di utilizzo della copertura di protezione fornita, aperta è possibile la levigatura a secco e lo sgrossamento.
È adatto all'uso nell'ambito di piccoli lavori di riparazione domestici. Non è stato concepito per l'impiego aziendale prolungato.
L'apparecchio è destinato all'utilizzo da parte di adulti. I giovani sopra i 16 anni possono impiegarlo solo sotto sorveglianza.
Il produttore non si fa carico di eventuali danni causati da un uso improprio o da un azionamento errato.

Descrizione generale

Le figure relative al comando dell'apparecchio si trovano nelle pagine 2 e 3.

Contenuto della confezione

Rimuovere l'apparecchio dalla confezione e controllare se è completo. Smaltire il materiale di imballaggio secondo le disposizioni.

- **Smerigliatrice angolare ricaricabile**
- Caricabatteria
- Accumulatore
- Impugnatura addizionale
- Calotta protettiva
- Chiave per ghiere
- Valigetta
- Istruzioni per l'uso accumulatore e caricabatteria
- Istruzioni per l'uso

Descrizione del funzionamento

La smerigliatrice angolare è destinata al taglio o allo sgrossamento del metallo.
Per i singoli impieghi sono previste mole speciali e coperture di protezione.
Prestare attenzione alle indicazioni del produttore delle mole.
La seguente descrizione illustra il funzionamento dei componenti.

Sommario

A
1 Impugnatura addizionale
2 Tasto di arresto del mandrino
3 Filettatura per l'impugnatura addizionale
4 Interruttore di accensione / spegnimento
5 Impugnatura
6 Tasto di sblocco batteria
7 Accumulatore
8 Tasto di attivazione Indicazione carica
9 Indicatore dello stato di carica della batteria
10 Leva di bloccaggio / Impugnatura addizionale
11 Mola (non compreso nella consegna)
12 Calotta protettiva per levigatura a secco
13 Valigetta
14 Caricabatteria
15 Indicatore di carica

B
16 Dado di regolazione

D
17 Mandrino
18 Flangia
19 Dado di bloccaggio
20 Chiave per ghiere

IT

Dati tecnici

Smerigliatrice angolare ricaricabile
DP-CAG 2015

Tensione del motore ..... 20 V⎓
Vitesse nominale (n)..... 8000 min^{-1}
Misure mole da taglio/dischi
per sgrossatura.....Ø 115 x 22,2 mm
Peso (incl. accessori)..... 2,0 kg
Spessore mole da taglio/dischi
per sgrossatura..... max. 6 mm
Filettatura del mandrino portamola M14
Lunghezza della filettatura del
mandrino portamola..... max. 12 mm
Tipo di protezione..... IPX0
Livello di pressione sonora
(L_{pA}).....75,7 dB(A); K_{pA}= 3 dB
Livello di potenza sonora (L_{WA})
misurata ..... 86,7 dB(A); K_{WA}= 3 dB
Vibrazione (a_h) ... 5,642 m/s^2 ; K= 1,5 m/s^2

I valori di vibrazione effettiva possono variare a seconda degli accessori usati.
I valori di vibrazione subiscono ancora la gestione per l'utente.

I valori relativi alla rumorosità e alle vibrazioni sono stati determinati in base alle norme e alle disposizioni indicate nella dichiarazione di conformità.
Nel corso del perfezionamento dell'apparecchio ci si riserva il diritto di effettuare modifiche tecniche ed estetiche senza preavviso. Tutte le misure, le indicazione e i dati sul presente apparecchio sono pertanto indicativi. Di conseguenza le eventuali rivendicazioni presentate sulla base delle presenti istruzioni d'uso possono essere rese nulle.

Il valore sulle vibrazioni emesse indicato è stato misurato seguendo una procedura di controllo regolata da norme e può essere utilizzato per il confronto di un utensile elettrico con un altro.
Il valore sulle vibrazioni emesse indicato può anche essere impiegato per un calcolo approssimativo della sospensione.



Avvertenza:
Durante l'impiego dell'utensile elettrico, il valore sulle vibrazioni può scostarsi dal valore indicato, in base al modo in cui esso viene utilizzato.
Sussiste la necessità di stabilire misure di sicurezza per la tutela dell'utilizzatore che si basino su un calcolo approssimativo delle condizioni d'uso effettive (che includono tutti i fattori del ciclo d'impiego, fra cui ad esempio i tempi di riposo dell'utensile elettrico e quelli di esercizio senza carico).

Norme di sicurezza



Attenzione!
Durante l'uso di utensili elettrici osservarle seguenti misure di sicurezza di base ai fini della protezione contro scosse elettriche e rischi di lesioni e incendi.
Leggere attentamente prima dell'uso. Conservare per la consultazione.

Simboli e pittogrammi

Simboli grafici sull'apparecchio:



Attenzione!



Pericolo di lesioni a causa di utensili rotanti! Tenere lontane le mani


Estrarre l'accumulatore dall'apparecchiatura, prima di effettuare la manutenzione.


Leggere le istruzioni per l'uso!


Indossare dispositivi di protezione l'udito


Indossare dispositivi di protezione per gli occhi


Indossare una protezione per le vie respiratorie


Pericolo di ferite da taglio!
Indossare guanti a prova di taglio


Le apparecchiature non si devono smaltire insieme ai rifiuti domestici

Simboli nelle istruzioni


Simboli dei pericoli con apposite indicazioni per prevenire danni a persone o cose.


Simboli di pericolo con indicazioni per prevenire danni alle persone dovuti a una scossa elettrica.


Simboli dei divieti (al posto del punto esclamativo, viene spiegato il divieto) con indicazioni relative alla prevenzione di danni.


Simboli di avvertenza con informazioni relative ad un migliore trattamento dell'apparecchio.

Indicazioni di sicurezza generali per utensili elettrici


ATTENZIONE! Leggere tutte le indicazioni di sicurezza e le istruzioni. La mancata osservanza delle indicazioni di sicurezza e delle istruzioni possono provocare scosse elettriche, incendi e/o lesioni gravi.

Conservare tutte le indicazioni di sicurezza e le istruzioni per una consultazione futura.
Il termine usato nelle indicazioni di sicurezza „Utensile elettrico" si riferisce a utensili elettrici azionati con tensione di rete (con cavo di rete) e a utensili elettrici azionati con accumulatori (senza cavo di rete).

1) SICUREZZA SUL POSTO DI LAVORO:

a) Tenere la zona di lavoro pulita e ben illuminata. Disordine o zone di lavoro non sufficientemente illuminate possono causare infortuni.
b) Non lavorare con l'utensile elettrico in un ambiente a rischio di esplosioni, nel quale sono presenti liquidi, gas o polveri infiammabili. Utensili elettrici generano scintille che possono infiammare la polvere o i vapori.
c) Tenere bambini e altre persone lontane durante l'uso dell'utensile. In caso di distrazioni si può perdere il controllo dell'apparecchio.

2) SICUREZZA ELETTRICA:


Attenzione: in questo modo evitate incidenti e lesioni a causa di scosse elettriche:

a) La spina di allacciamento dell'utensile elettrico deve essere adatto alla

presa. La spina non deve essere modificata in alcun modo. Non usare un adattatore insieme a utensili elettrici collegati a massa. Spine non modificate riducono il rischio di scosse elettriche.

b) **Evitare il contatto del corpo con superfici collegate a massa, come anche da tubi, termosifoni, fornelli e frigoriferi.** Aumento del pericolo di scosse elettriche, quando il corpo è collegato a massa.

c) **Tenere gli utensili elettrici lontani dalla pioggia e dall'umidità.** L'infiltrazione di acqua nell'utensile elettrico aumenta il pericolo di scosse elettriche.

d) **Non usare il cavo per trasportare, appendere l'utensile elettrico o per staccare la spina dalla presa. Tenere il cavo lontano da calore, olio, spigoli vivi o componenti in movimento.** Cavi danneggiati o attorcigliati aumentano il rischio di una scossa elettrica.

e) **Quando si lavora con un utensile elettrico all'aperto, usare solo prolunghe adatte anche per l'esterno.** L'uso di una prolunga adatta per l'esterno riduce il rischio di scosse elettriche.

f) **Se non è possibile evitare l'uso dell'utensile elettrico in un ambiente umido, usare un RCD (Residual Current Device) con una corrente di accensione di 30 mA o meno.** L'impiego di un RCD (Residual Current Device) riduce il rischio di scosse elettriche.

3) SICUREZZA DELLE PERSONE:



Attenzione: in questo modo si evitano incidenti e ferite:

a) **Prestare attenzione ai propri movimenti e lavorare con l'utensile elettrico usando raziocinio. Non usare un utensile elettrico, quando si è stanchi o si è sotto effetto di droghe, alcol o farmaci.** Un attimo di disattenzione durante l'uso dell'utensile elettrico può causare lesioni gravi.

b) **Indossare un'attrezzatura di sicurezza personale e sempre occhiali protettivi.**. Indossando un'attrezzatura di sicurezza personale, come maschera antipolvere, scarpe di sicurezza antiscivolo, casco o protezione dell'udito a seconda dell'impiego dell'utensile elettrico si riduce il pericolo di lesioni.

c) **Evitare la messa in esercizio incustodita. Assicurarsi che l'utensile elettrico sia spento, prima di allacciarlo all'alimentazione elettrica e/o all'accumulatore, di sollevarlo o trasportarlo.** Se durante il trasporto dell'utensile elettrico si tiene il dito sull'interruttore oppure si allaccia l'apparecchio all'alimentazione elettrica in condizioni accese, possono verificarsi infortuni.

d) **Rimuovere gli strumenti di regolazione o i cacciaviti, prima di accendere l'utensile elettrico.** Un utensile o un cacciavite che si trova in un componente rotante dell'apparecchio, può provocare lesioni.

e) **Evitare una postura anormale. Garantire una posizione stabile e mantenere l'equilibrio in ogni momento.** In questo modo l'utensile elettrico può essere controllato meglio in situazioni impreviste.

f) **Indossare abbigliamento adeguato. Non indossare abiti larghi o gioielli. Tenere i capelli, l'abbigliamento e i guanti lontani dalle parti in movimento.** Capi di abbigliamento larghi, gioielli o capelli lunghi possono essere catturati dalle parti in movimento.

g) **Se è possibile montare apparecchi aspirapolvere o di raccolta della pol-**

vere, assicurarsi che questi siano collegati e vengano utilizzati in modo corretto. Il ricorso all'aspirapolvere può ridurre i danni dovuti alla polvere.

4) USO E TRATTAMENTO DELL'UTENSILE ELETTRICO:

a) **Non sovraccaricare l'apparecchio. Usare l'utensile elettrico destinato al tipo di lavoro da svolgere.** Con l'utensile elettrico adatto si lavora in modo migliore e più sicuro nel campo di potenza specificato.
b) **Non usare utensili elettrici con l'interruttore difettoso.** Un utensile elettrico che non può essere acceso o spento è pericoloso e deve essere riparato.
c) **Staccare la spina dalla presa e/o rimuovere l'accumulatore, prima di eseguire le regolazioni dell'apparecchio, di sostituire gli accessori o di deporre l'apparecchio.** Questa misura previene l'avviamento involontario dell'utensile elettrico.
d) **Conservare gli utensili elettrici non usati fuori dalla portata di bambini. Non lasciare usare l'apparecchio a persone che non hanno familiarizzato con lo stesso o che non hanno letto le istruzioni.** Utensili elettrici sono pericolosi se usati da persone inesperte.
e) **Trattare gli utensili elettrici con cura. Controllare se le parti in movimento funzionano perfettamente e non si inceppano, se sono presenti parti spezzate o danneggiate che possono compromettere il funzionamento dell'utensile elettrico. Fare riparare le parti danneggiate prima dell'impiego dell'apparecchio.** Le cause di molti infortuni risiedono in una scarsa manutenzione degli utensili elettrici.
f) **Tenere gli utensili da taglio appuntiti e puliti.** Utensili da taglio curati con bordi taglienti appuntiti si inceppano meno facilmente e sono più facili da maneggiare.
g) **Usare l'utensile elettrico, gli accessori e i ricambi ecc. conformemente alle istruzioni. A tale proposito tenere in considerazione le condizioni di lavoro e l'attività da svolgere.** L'uso di utensili elettrici per scopi diversi da quelli previsti può generare situazioni pericolose.

5) TRATTAMENTO E USO ACCURATO DI APPARECCHI A BATTERIA

a) **Caricare le batterie solo in caricabatterie della serie DELTAFOX 20 V Li-Ion.** Un caricabatteria adatto per un determinato tipo di batterie è a rischio di incendio se viene usato con altri tipi di batteria.
b) **Usare solo batterie previste per gli elettrodomestici.** L'uso di altre batterie può causare lesioni e pericolo di incendio.
c) **Tenere la batteria non usata lontana da graffe, monete, chiavi, chiodi, viti o altri oggetti di minuteria metallici che possono causare un cavallottamento dei contatti.** Un corto circuito tra i contatti della batteria può causare ustioni o incendi.
d) **In caso di un'applicazione non corretta possono verificarsi fuoriuscite di liquidi dalla batteria. Evitare il contatto. In caso di contatto involontario, sciacquare con acqua. Se il liquido viene a contatto con gli occhi, consultare anche un medico.** Fuoriuscite di liquido della batteria può causare irritazioni della pelle o ustioni.

6) **ASSISTENZA TECNICA:**

Fare riparare l'utensile elettrico da personale specializzato qualificato e solo con ricambi originali. In questo modo si garantisce il mantenimento della sicurezza dell'utensile elettrico.

Avvertenze di sicurezza per tutti gli impieghi

Avvertenze di sicurezza comuni per levigatura, levigatura con disco abrasivo, impiego di spazzole metalliche e taglio con mola:

- **Il presente utensile elettrico è destinato all'uso per levigatura, levigatura con disco abrasivo, ricorso a spazzole metalliche e taglio con mola. Attenersi a tutte le avvertenze di sicurezza, le indicazioni, le illustrazioni e i dati allegati all'apparecchio.** Qualora non si osservino le seguenti indicazioni, sussiste il rischio di scosse elettriche, incendi e/o lesioni gravi.
- **Il presente utensile elettrico non è destinato alla lucidatura.** Gli impieghi non previsti per il presente utensile elettrico potrebbero causare danni e lesioni.
- **Il presente utensile elettrico non è adatto per l'uso con spazzole a tazza**. Gli impieghi non previsti per il presente utensile elettrico potrebbero causare danni e lesioni.
- **Questo utensile elettrico non è adatto per mole a tazza, a gambo e a cono.** Gli impieghi non previsti per il presente utensile elettrico potrebbero causare danni e lesioni.
- **Non utilizzare alcun accessorio non previsto e raccomandato dal produttore specificamente per il presente utensile elettrico.** Il fatto che l'accessorio possa essere montato sull'utensile elettrico non ne garantisce un uso sicuro.
- **Il numero di giri ammesso per gli utensili ad inserto deve avere un valore almeno analogo al numero di giri massimo indicato sull'utensile elettrico.** Gli accessori con numero di giri maggiore rispetto a quello ammesso potrebbe danneggiarsi ed essere proiettato.
- **Il diametro esterno e lo spessore degli utensili ad inserto devono corrispondere alle misure dell'utensile elettrico.** Gli utensili ad inserto misurati in modo errato non possono essere lubrificati o controllati sufficientemente.
- **Gli utensili con inserto filettato devono adattarsi perfettamente alla filettatura del mandrino di levigatura. Nel caso di utensili ad inserto montati per mezzo di flange, il diametro del foro su di essi deve adattarsi al diametro di inserimento nella flangia.** Gli utensili ad inserto non fissati correttamente all'utensile elettrico girano in modo non uniforme, vibrano notevolmente e possono portare alla perdita di controllo sull'utensile.
- **Non utilizzare utensili ad inserto danneggiati. Prima di ogni utilizzo verificare l'assenza di scheggiature o crepe sugli utensili ad inserto, di crepe o usura sul platorello e di fili staccati o rotti sulle spazzole metalliche. In caso di caduta dell'utensile elettrico o degli utensili ad inserto, verificare l'assenza di danni o utilizzare un utensile ad inserto non danneggiato. Se l'utensile ad inserto è stato controllato e utilizzato, assicurarsi di sostare e di far sostare le eventuali persone che si trovano nelle vicinanze al di fuori del piano degli**

utensili ad inserto rotanti e lasciare l‘apparecchio acceso per 1 min. al numero di giri massimo. Di solito gli utensili ad inserto danneggiati si rompono durante il periodo di prova.

- **Indossare il proprio equipaggiamento protettivo personale. In base all‘impiego utilizzare una maschera di protezione per il viso, una protezione per gli occhi o gli occhiali protettivi. Se necessario, indossare una mascherina antipolvere, i paraorecchi, i guanti protettivi o un grembiule speciale che protegga dai residui della levigatura e del materiale in lavorazione.** Proteggere gli occhi da eventuali corpi estranei proiettati in diversi impieghi. Le mascherine antipolvere e quelle di protezione delle vie respiratorie servono a filtrare la polvere prodotta durante l‘utilizzo dell‘apparecchio. Una lunga esposizione a forti rumori può provocare anche la perdita dell‘udito.
- **Assicurarsi che le altre persone si trovino a una distanza di sicurezza dalla zona di lavoro. Chiunque entri nella zona di lavoro deve indossare il proprio equipaggiamento protettivo personale.** Frammenti del materiale in lavorazione o pezzi di utensili ad inserto possono essere proiettati e provocare lesioni anche al di fuori della zona di lavoro vera e propria.
- **Durante l‘esecuzione di lavori in cui l‘utensile ad inserto può entrare a contatto con cavi elettrici nascosti, afferrare l‘utensile elettrico solo dalle superfici isolate previste per l‘impugnatura.** Il contatto con un cavo con tensione può condurre la corrente anche sui componenti metallici dell‘apparecchio e provocare una scossa elettrica.
- **Tenere il cavo di alimentazione lontano dagli utensili ad inserto in movimento.** Se si perde il controllo sull‘apparecchio, è possibile che il cavo di alimentazione si tranci in due parti o che si inciampi su di esso e che le mani o le braccia vengano a contatto con gli utensili ad inserto in movimento.
- **Non riposare mai l‘utensile elettrico prima che gli utensili ad inserto si siano fermate completamente.** Gli utensili ad inserto in movimento potrebbero venire a contatto con la superficie di appoggio facendo perdere il controllo sull‘utensile elettrico.
- **Non far funzionare l‘utensile elettrico durante il suo trasporto.** In caso di contatto fortuito con l‘apparecchio, gli indumenti possono essere tagliati dall‘utensile ad inserto in movimento, che potrebbe infilzarsi nel proprio corpo.
- **Pulire a cadenza regolare le fessure di aerazione per la ventilazione dell‘utensile elettrico.** La ventola del motorino immette polvere nella scatola. Un ingente accumulo di polvere metallica potrebbe provocare pericoli di carattere elettrico.
- **Non utilizzare l‘utensile elettrico nelle vicinanze di materiali infiammabili.** Le scintille possono far incendiare tali materiali.
- **Non utilizzare utensili ad inserto che richiedono refrigeranti liquidi.** L‘uso di acqua o di altri refrigeranti liquidi può provocare una scossa elettrica.

Ulteriori avvertenze di sicurezza

- Utilizzare solo mole il cui numero di giri indicato corrisponde almeno a quello riportato sulla targa identificativa dell'apparecchio.
- Sottoporre la mola a un'ispezione visiva prima dell'utilizzo. Non usare mole danneggiate o deformate. Sostituire la mola quando usurata.
- Assicurarsi che le scintille provocate dalla levigatura non costituiscano un pericolo, ad esempio che non colpiscano persone o incendino sostanze infiammabili.
- Durante la levigatura, la spazzolatura e la troncatura usare sempre gli occhiali protettivi, i guanti di sicurezza, un dispositivo di protezione delle vie respiratorie e le protezioni acustiche.
- Non tenere mai le dita fra la mola e il parascintille, ovvero in prossimità della calotta protettiva. Pericolo di schiacciamento!
- Le parti rotanti dell'apparecchio non possono essere coperte per non comprometterne il funzionamento. Pertanto, si raccomanda di procedere con attenzione e di tenere il pezzo da lavorare ben saldo, in modo da evitare che scivoli e che le mani entrino conseguentemente in contatto con la mola.
- Durante la levigatura il pezzo si surriscalda. Non afferrarlo dal lato di lavorazione, lasciarlo raffreddare. Pericolo di ustione! Non usare refrigeranti o sostanze simili.
- Non usare l'apparecchio in caso di stanchezza o dopo l'assunzione di alcol o di medicinali. Interrompere sempre il lavoro a tempo debito.
- Spegnare l'apparecchio ed estrarre la batteria dall'apparecchio prima di eseguire lavori all'apparecchio.

RISCHI RESIDUI

Anche se questo utensile elettrico viene usato conformemente alle disposizioni, rimangono sempre rischi residui. I seguenti pericoli possono verificarsi in relazione alla tipologia costruttiva e al tipo di esecuzione di questo elettrodomestico:

a) Lesioni da taglio
b) Danni all'udito, qualora non venga indossata un'adeguata protezione dell'udito.
c) Danni alla salute risultanti dalle oscillazioni mano-braccio, quando l'apparecchio viene usato per un periodo prolungato o non viene condotto o manutenuto conformemente alle disposizioni.
d) Danni alla salute,derivanti dalle vibrazioni della mano e del braccio, qualora l'apparecchio venga utilizzato per un periodo di tempo prolungato o il suo uso e la sua manutenzione non siano effettuati in modo conforme.



Avvertenza! Questo utensile elettrico genera un campo magnetico durante il funzionamento. In determinate condizioni questo campo può compromettere gli impianti medici attivi o passivi. Per ridurre il pericolo di lesioni gravi o letali, consigliamo alle persone con impianti medici di consultare il medico e il produttore dell'impianto medico prima di azionare la macchina.

Ulteriori informazioni di sicurezza

Contraccolpo

Il contraccolpo è la reazione improvvisa a un utensile ad inserto, come ad esempio una mola da levigatura, un platorello, una spazzola metallica, ecc. che rimane incastrato o si blocca durante il movimento. L'incastro o il bloccaggio comportano un arresto repentino dell'utensile ad inserto in movimento. Di conseguenza un utensile elettrico incontrollato subisce un'accelerazione agente nella direzione opposta a quella di rotazione dell'utensile ad inserto nel punto del bloccaggio. Se ad esempio una mola da levigatura si aggancia o si blocca nel pezzo da lavorare, il bordo della mola che si inserisce nel pezzo può impigliarsi causando la rottura della mola o un contraccolpo. La mola si muove quindi in direzione dell'utilizzatore o nella direzione opposta in base alla direzione di rotazione della mola stessa nel punto del bloccaggio. Di conseguenza le mole possono anche rompersi. Il contraccolpo è la conseguenza di un uso errato o imperfetto dell'utensile elettrico. Esso può essere evitato ricorrendo a misure preventive adeguate, come descritto di seguito.

a) **Tenere saldamente l'utensile elettrico e portare il corpo e le braccia in una posizione dalla quale è possibile contrastare le forze esercitate dal contraccolpo. Utilizzare sempre l'impugnatura supplementare, se presente, per avere il massimo controllo possibile sulle forze esercitate dal contraccolpo o sui momenti di reazione all'avviamento.** L'utilizzatore può controllare le forze esercitate dal contraccolpo e le forze di reazione ricorrendo a misure preventive adeguate.
b) **Le mole a gomito vanno preassemblate in modo tale che la superficie abrasiva non sporga rispetto al bordo della calotta protettiva.** Le mole non montate a regola d'arte che sporgono rispetto al bordo della calotta protettiva non possono essere sufficientemente schermate.
c) **Non portare mai la mano nelle vicinanze degli utensili ad inserto in movimento.** In caso di contraccolpo, l'utensile ad inserto potrebbe muoversi sulla mano.
d) **Non portare il proprio corpo nella zona che l'utensile elettrico può raggiungere in caso di contraccolpo.** Il contraccolpo spinge l'utensile elettrico nella direzione opposta a quella del movimento della mola nel punto del bloccaggio.
e) **Lavorare con particolare cautela nelle zone in cui sono presenti angoli, spigoli vivi ecc. Evitare che gli utensili ad inserto si ritraggano dal pezzo da lavorare e si incastrino. L'utensile ad inserto in rotazione tende ad incastrarsi quando si ritrae e in corrispondenza di angoli e spigoli vivi.** Ciò provoca la perdita del controllo o un contraccolpo.
f) **Non utilizzare plateau o lame da sega dentate.** Tali utensili ad inserto provocano spesso un contraccolpo o la perdita di controllo sull'utensile elettrico.

Avvertenze di sicurezza speciali per la levigatura e il taglio con mola

a) **Utilizzare esclusivamente gli attrezzi per la levigatura ammessi per il presente utensile elettrico e la calotta protettiva prevista per tali attrezzi.** Gli attrezzi per la levigatura non previsti per il presente utensile elettrico non possono essere lubrificati a sufficienza e non sono sicuri.

b) **La calotta protettiva deve essere applicata in modo sicuro all'utensile elettrico e regolata in modo tale da assicurare la massima sicurezza, ossia così che la più piccola parte possibile dell'attrezzo per la levigatura sia rivolto apertamente verso l'utilizzatore.** La calotta protettiva deve proteggere l'utilizzatore dai frammenti e dal contatto fortuito con gli attrezzi per la levigatura.

c) **Gli attrezzi per la levigatura devono essere utilizzati solo per gli impieghi raccomandati. Ad esempio: Non levigare mai con la superficie laterale delle mole da taglio.** Le mole da taglio sono destinate all'eliminazione di materiale mediante il bordo. L'azione delle forze laterali su questi attrezzi per la levigatura possono provocarne la rottura.

d) **Utilizzare sempre flange di fissaggio non danneggiate e aventi dimensioni e forma corrette per la mola da levigatura selezionata.** Le flange adeguate sostengono la mola da levigatura riducendo così il rischio di una rottura della mola stessa. Le flange per le mole da taglio possono differire dalle flange per altre mole da levigatura.

e) **Non utilizzare mole da levigatura usurate di utensili elettrici più grandi.** Le mole da levigatura per utensili elettrici più grandi non sono idonei per il numero di giri più elevato degli utensili elettrici più piccoli e potrebbero rompersi.

Ulteriori avvertenze di sicurezza speciali per il taglio con mola

a) **Evitare il bloccaggio della mola da taglio e pressioni eccessive su di essa. Non eseguire tagli troppo profondi.** Un sovraccarico della mola da taglio aumenta la sollecitazione su di essa e la probabilità di inceppamento o di bloccaggio e di conseguenza anche la possibilità di un contraccolpo o della rottura dell'attrezzo da levigatura.

b) **Evitare la zona davanti e dietro la mola da taglio in movimento.** Se la mola da taglio viene spostata nella direzione opposta al proprio corpo all'interno del pezzo da lavorare, in caso di contraccolpo l'utensile elettrico può essere proiettato direttamente sull'utilizzatore insieme alla mola in movimento.

c) **Qualora la mola da taglio si incastri o si interrompa il lavoro, spegnere l'apparecchio e tenerlo fermo fino all'arresto del movimento della mola. Non tentare mai di estrarre la mola da taglio ancora in movimento dal pezzo da lavorare, poiché in caso contrario sussiste il rischio di contraccolpo.** Verificare ed eliminare la causa dell'incastro.

d) **Non riaccendere l'utensile elettrico, finché si trova nel pezzo da lavorare. Lasciare raggiungere alla mola da taglio il suo numero di giri nominale, prima di proseguire con cautela con il taglio.** In caso contrario la mola può incastrarsi, fuoriuscire dal pezzo da lavorare o provocare un contraccolpo.
e) **Puntellare le piastre o i pezzi da lavorare per evitare il rischio di contraccolpo provocato da una mola da taglio incastrata.** I pezzi da lavorare di grandi dimensioni possono imbarcarsi a causa del loro stesso peso. Il pezzo da lavorare deve essere puntellato da entrambi i lati della mola, sia vicino alla mola stessa che nei bordi.
f) **Lavorare con particolare cautela per i „tagli a tuffo" effettuati in pareti già esistenti o in altre zone non ben visibili.** Infilandosi nel pezzo da lavorare, la mola da taglio può provocare un contraccolpo dovuto a tagli nelle tubazioni del gas o dell'acqua, nei cavi elettrici o in altri oggetti.

AVVERTENZE DI SICUREZZA SUPPLEMENTARI PER I DISCHI ABRASIVI

Avvertenze di sicurezza speciali per i dischi abrasivi:

- **Non utilizzare fogli abrasivi sovradimensionati, ma attenersi alle indicazioni del produttore riguardo alle loro dimensioni.** I fogli abrasivi che sporgono dal platorello possono provocare lesioni e causare il bloccaggio, la rottura dei fogli o un contraccolpo.

AVVERTENZE DI SICUREZZA SUPPLEMENTARI PER LA LAVORAZIONE CON SPAZZOLE METALLICHE

Avvertenze di sicurezza speciali per la lavorazione con spazzole metalliche:

- **Tenere presente che le spazzole metalliche perdono frammenti di metallo anche durante l'utilizzo comune. Non sovraccaricare i fili metallici esercitando una pressione eccessiva.** I frammenti di metallo proiettati possono penetrare molto facilmente negli indumenti sottili e/o nella pelle.
- **Se viene raccomandato l'uso di una calotta protettiva, evitare che essa venga a contatto con la spazzola metallica.** Le spazzole a disco e a tazza possono subire un aumento del diametro a causa della pressione effettuata su di esse e delle forze centrifughe.



Attenzione! Rispettare le avvertenze di sicurezza riportate nelle istruzioni per l'uso della batteria della serie DELTAFOX 20 V Li-Ion.

Avvertenze per la lavorazione



ATTENZIONE!
Con la copertura di protezione fornita, l'apparecchio può essere messo in funzione solo con i seguenti dischi:
FORMA 27 - mola a gomito
FORMA 28 - mola a gomito
- forma a campana
FORMA 29 - mola a ventaglio



Solo utilizzando la copertura di protezione chiusa, disponibile opzionalmente (vedere capitolo Ricambi/Accessori) è consentito il taglio con questo apparecchio.

Rettifica:

Non utilizzare mai mole da taglio per la rettifica !

Esercitare una pressione moderata sul pezzo da lavorare. Muovere l‘apparecchio avanti e indietro in modo uniforme.

Nel caso di un angolo di lavorazione compreso fra 30° e 40°, il migliore risultato si ottiene con la lavorazione tramite rettifica.

Taglio con mola :

Non utilizzare mai mole da rettifica per il taglio !

Utilizzare solo mole da taglio o da levigatura collaudate e rinforzate con materiale fibroso.

Di norma lavorare con avanzamento ridotto. Esercitare una pressione moderata sul pezzo da lavorare.

Lavorare sempre con il movimento di controrotazione. In questo modo l‘apparecchio non fuoriesce in modo incontrollato dal pezzo da lavorare.

Taglio della pietra:

- Per tagliare la pietra è opportuno utilizzare una mola da taglio diamantata. In ogni caso prestare attenzione all’idoneità e al contrassegno della mola da taglio per l’utilizzo specifico.
- Nel tagliare la pietra assicurarsi della presenza di una sufficiente aspirazione delle polveri.
- Indossare una maschera antipolvere.
- Utilizzare l’apparecchio solo per taglio a secco/molatura a secco.

Indicazioni sulla statica:

Le fessure nelle pareti portanti sono soggette alla norma DIN 1053 Parte 1 o alle disposizioni specifiche del Paese. Tali prescrizioni vanno assolutamente rispettate. Prima di iniziare i lavori, consultare l’ingegnere, l’architetto o il direttore dei lavori incaricato.

Montaggio

Attenzione! Pericolo di lesioni!

- Assicurarsi di disporre di uno spazio sufficiente allo svolgimento del lavoro e di non compromettere la sicurezza di altre persone.
- Prima della messa in funzione montare correttamente tutte le coperture e i dispositivi di protezione.
- Rimuovere la batteria, prima di regolare l‘apparecchio

Montaggio / regolazione della calotta protettiva

Regolare la calotta protettiva in modo tale che le scintille o le parti distaccate non possano raggiungere l’utilizzatore o le persone circostanti.

La calotta protettiva deve essere regolata inoltre in modo che le scintille non possano incendiare le parti infiammabili, ad esempio che si trovano nelle vicinanze.

L‘apparecchio può essere utilizzato solo con la calotta protettiva montata.

Controllare che la copertura di protezione sia corretta!
Solo utilizzando la copertura di protezione chiusa, disponibile opzionalmente (vedere capitolo Ricambi/Accessori) è consentito il taglio con questo apparecchio.

B

1. Aprire la leva di bloccaggio (10).
2. Applicare la calotta protettiva (12) nei fori per il posizionamento.
3. Ruotare la calotta protettiva (12) portandola in posizione di lavoro. La parte chiusa della calotta protettiva deve essere sempre orientata verso l'utilizzatore.
4. Chiudere nuovamente la leva di bloccaggio (10). La calotta protettiva non deve più girare.

Se necessario, la forza di bloccaggio può essere regolata dal dado di regolazione (16).

Montaggio dell'impugnatura addizionale

L'apparecchio può essere utilizzato solo con l'impugnatura montata.

C

Avvitare l'impugnatura addizionale (1) all'apposita filettatura (3) sull'apparecchio agendo verso sinistra, verso destra o verso l'alto in base alla procedura di lavorazione.

Montaggio / sostituzione della mola

Prima di ogni messa in funzione controllare la sede salda dei dadi di serraggio (19).

Se sulla mola è contrassegnato il senso di rotazione, durante il montaggio assicurarsi che questo coincida con la direzione di marcia della smerigliatrice angolare. Questo è indicato sull'apparecchio accanto al tasto di arresto del mandrino (2).

D

1. Premere il tasto di arresto del mandrino (2).
2. Allentare i dadi di bloccaggio (19) con la chiave di bloccaggio (20).
3. Posizionare la mola desiderata sulla flangia (18). La scritta sulla mola deve essere orientata verso l'apparecchio.
4. Applicare nuovamente i dadi di bloccaggio (19) sul mandrino (20). La parte piatta dei dadi di bloccaggio deve essere orientata verso l'utensile ad inserto.
5. Premere il tasto di arresto del mandrino (2) e serrare nuovamente a fondo i dadi di bloccaggio (19) con la chiave di bloccaggio (20).

Azionamento

Attenzione! Pericolo di lesioni!

- Prima di intraprendere qualsiasi intervento sull'apparecchio, estrarre la batteria.
- Utilizzare solo mole da levigatura e accessori raccomandati dal produttore. L'utilizzo di altri utensili ad inserto e di altri accessori può provocare il rischio di lesioni per l'utilizzatore.
- Usare solo utensili di levigatura che riportano informazioni sul costruttore, il tipo di collegamento, le dimensioni e il numero di giri per cui è omologato.
- Utilizzare solo mole il cui numero di giri indicato corrisponde almeno a quello riportato sulla targa identificativa dell'apparecchio.
- Non utilizzare mole da levigatura che presentano rotture, crepe o altri danni.
- Non utilizzare mai l'apparecchio senza dispositivi di protezione.
- **Puntellare le piastre o i pezzi da lavorare per ridurre il rischio di contraccolpo provocato da una mola da taglio incastrata.** I pezzi da lavorare di grandi dimensioni possono imbarcarsi a causa del loro stesso peso. Il pezzo da lavorare deve essere puntellato da entrambi i lati della mola, sia vicino alla mola stessa che nei bordi

Tenere le mani a distanza dalla mola durante il funzionamento dell'apparecchio. Pericolo di lesioni.

Indicazioni per la sostituzione:

- Non utilizzare mai l'apparecchio senza dispositivi di protezione corretti. Per l'applicazione di taglio è necessaria la copertura di protezione chiusa, disponibile opzionalmente.
- Assicurarsi che il numero di giri indicato sulla mola sia uguale o maggiore al numero di giri nominale a vuoto dell'apparecchio.
- Assicurarsi che le dimensioni della mola siano adatte all'apparecchio.
- Utilizzare solamente mole in perfetto stato (test acustico: colpendo con un martello in plastica si ascolta un suono nitido).
- Non ingrandire il foro della mola se troppo piccolo.
- Non usare una bussola di riduzione separata o un adattatore per adattare le mole dotate di un foro troppo grande.
- Non utilizzare lame da sega.
- Per il serraggio degli utensili di levigatura usare solamente le flange di fissaggio in dotazione. Gli spessori fra la flangia e l'utensile devono essere in materiale elastico, come gomma, cartone morbido ecc.
- Dopo avere sostituito la mola, rimontare completamente l'apparecchio.

Spegnare l'apparecchio ed estrarre la batteria dall'apparecchio prima di eseguire lavori all'apparecchio.

Durante la sostituzione della mola indossare i guanti protettivi, in modo da evitare di ferirsi tagliandosi.

Il dado della mola non deve essere stretto eccessivamente per evitare che la mola e il dado si rompano.

Uso

Prima di qualsiasi lavoro estrarre la batteria dall'utensile elettrico.

Controllo dello stato di carica della batteria

L'indicatore dello stato di carica (A 9) segnala lo stato di carica della batteria (A 7).

Lo stato di carica della batteria viene visualizzato mediante accensione dell'apposita spia a LED, quando l'apparecchio è pronto. A tal fine tenere premuto il tasto dell'indicatore di stato di carica (A 8) della batteria (A 7).

rosso-giallo-verde => Abatteria completamente carica.
rosso-giallo => batteria carica per ca. la metà.
rosso => la batteria deve essere caricata.

Rimozione/inserimento batteria

E
1. Per estrarre la batteria (7) dall'apparecchio, premere il tasto di sblocco (6) posto sulla batteria ed estrarre la batteria.
2. Per inserire la batteria (7) spingere la batteria nell'apparecchio lungo la guida di scorrimento. La batteria scatta in posizione in modo udibile.

Inserire la batteria solo dopo il montaggio completo dell'apparecchio. Pericolo di lesioni!

Accensione e spegnimento

F
1. Per accendere l'apparecchio spingere l'interruttore di accensione / spegnimento (4) prima verso destra e poi in avanti. Si può percepire l'innesto dell'interruttore ON/OFF in questa posizione.
2. Per spegnere, tirare l'interruttore ON/OFF (4) indietro. L'interruttore ON/OFF (4) scorre in posizione iniziale. L'apparecchio si spegne.

Dopo l'accensione attendere finché l'apparecchio ha raggiunto la velocità massima. Solo allora procedere con la lavorazione.

La mola continua a girare dopo lo spegnimento dell'apparecchio. Pericolo di lesioni.

Ciclo di prova:
Prima del primo utilizzo e dopo ogni sostituzione della mola, effettuare un ciclo di prova a vuoto. Spegnere immediatamente l'apparecchio se la mola non gira in modo uniforme e si percepiscono vibrazioni o rumori anomali.

Pulizia e manutenzione

Lasciare eseguire i lavori di riparazione e di manutenzione non descritti nelle presenti istruzioni d'uso dal nostro centro di assistenza tecnica. Usare solo ricambi originali.

Spegnare l'apparecchio ed estrarre la batteria dall'apparecchio prima di eseguire lavori all'apparecchio.

Eseguire i seguenti lavori di pulizia e manutenzione regolarmente. In questo modo può essere garantito un utilizzo duraturo ed affidabile.

Prima di ogni utilizzo verificare l'assenza di difetti visibili all'apparecchio, quali componenti non fissati o danneggiati, e il corretto posizionamento delle viti e degli altri componenti. Controllare in particolare la mola da levigatura. Sostituire i componenti danneggiati.

Pulizia

Non utilizzare detergenti o solventi. Le sostanze chimiche possono aggredire i componenti in materiale sintetico dell'apparecchio. Non pulire mai l'apparecchio sotto l'acqua corrente.

- Pulire a fondo l'apparecchio dopo ogni utilizzo.
- Pulire le aperture di aerazione e la superficie dell'apparecchio con una spazzola morbida, un pennello o un panno.

Conservazione

- Conservare l'apparecchio in un luogo asciutto e privo di polvere, lontano dalla portata dei bambini.
- Durante l'immagazzinamento evitare condizioni di freddo o caldo estreme, in modo tale da non ridurre la prestazione della batteria.
- Prima di un periodo di stoccaggio prolungato, rimuovere la batteria dall'apparecchio e ricaricarla completamente.
- Le mole di levigatura devono essere conservate asciutte e poste di taglio e non vanno accatastate.

Smaltimento/Tutela dell'ambiente

Estrarre la batteria dall'apparecchio e introdurre l'apparecchio, la batteria, gli accessori e l'imballaggio nei contenitori adibiti alla raccolta differenziata.



Le apparecchiature non si devono smaltire insieme ai rifiuti domestici.

- Rimuovere la batteria dall'apparecchio prima di smaltire l'apparecchio!
- Consegnare l'apparecchio ad un centro di riciclaggio. Le parti in plastica e in metallo possono essere suddivise per tipo per poi essere portate al centro di riciclaggio. Domandare a tal proposito il nostro centro assistenza.
- Lo smaltimento degli apparecchio difettosi consegnati viene effettuato gratuitamente.

Garanzia

- L‘apparecchio e il caricabatterie sono coperti da una garanzia di 24 mesi. La batteria è coperta da una garanzia di 6 mesi. In caso di un impiego per uso commerciale decade la garanzia.
- I danni riconducibili ad usura, sovraccarico o utilizzo improprio non sono coperti da garanzia. Alcune parti sono soggette a normale usura e non sono coperte da garanzia (batteria).
- Requisito essenziale per le prestazioni in garanzia è inoltre che le indicazioni riportate alla voce Pulizia e Manutenzione siano state rispettate.
- Il periodo di garanzia non si rinnova con la riparazione o la sostituzione del prodotto.
- I danni che siano risultati da difetti del materiale o errori di costruzione verranno eliminati senza alcun costo, tramite sostituzione del prodotto o la riparazione dello stesso.
  Per usufruire della garanzia è necessario che l’apparecchio sia spedito - non smontato - al nostro Centro di Assistenza unitamente alla prova d’acquisto e al tagliando di garanzia.

Servizio di riparazione

Riparazioni **non soggette alla garanzia** possono essere effettuate dietro fattura dalla nostra filiale di assistenza tecnica previo preventivo gratuito da parte della stessa.
Possiamo lavorare solo apparecchi che vengono spediti sufficientemente imballati e affrancati.
Attenzione: Spedire l’apparecchio alla nostra filiale in condizioni pulite e con l’indicazione del difetto.
Apparecchi spediti in porto assegnato - con merce ingombrante, corriere espresso o altro carico speciale - non vengono accettati. Lo smaltimento degli apparecchi difettosi spediti viene effettuato da noi gratuitamente.

Pezzi di ricambio/Accessori

È possibile ordinare pezzi di ricambio e accessori all’indirizzo www.service-deltafox.de

In caso di problemi con la procedura d’ordine, utilizzare il modulo di contatto.
Per ulteriori domande rivolgersi al “Centro assistenza” (vedere pagina 183).

Batteria DP-CBP2040, 4,0 Ah 80001147
Caricabatteria DP-CQC2020 80001333
Copertura di protezione, chiusa 91105553

Ricerca di guasti

Spegnare l'apparecchio ed estrarre la batteria dall'apparecchio prima di eseguire lavori all'apparecchio.

Problema	Possibile causa	Soluzione
L'apparecchio non si accende	Batteria (A 7) scarica	Caricare la batteria (A 7) (vedi „Ricarica“)
	Batterie (A 7) non inserita	Inserire la batteria (A 7) (vedi „Comando “)
	Interruttore di accensione / spegnimento (A 4) difettoso	Riparazione al centro assistenza
	Motore difettoso	
Gli utensili di levigatura non si muovono anche se il motore gira	Dado della mola da levigatura allentata (D 19)	Stringere il dado della mola (D 19) (si veda „Sostituzione della mola“)
	Il pezzo da lavorare, residui dello stesso o degli utensili di levigatura bloccano l'azionamento	Rimuovere le cause di blocco
Il motore rallenta e si ferma	Il pezzo sovraccarica l'apparecchio	Ridurre la pressione sull'utensile di levigatura
		Il pezzo da lavorare non è adatto
La mola ruota in modo irregolare, si odono rumori inconsueti	Dado della mola da levigatura allentata (D 19)	Stringere il dado della mola (D 19) (si veda „Sostituzione della mola“)
	Mola da levigatura difettosa	Sostituire la mola

Contenido

Introducción 99
Uso previsto 99
Descripción general 100
Volumen de suministro 100
Descripción del funcionamiento 100
Resumen 100
Datos técnicos 101
Instrucciones de seguridad 101
Símbolos y pictogramas 101
Instrucciones generales de seguridad para herramientas léctricas 102
Indicaciones de seguridad para todas las aplicaciones 105
Advertencias de seguridad adicionales 107
Indicaciones de seguridad adicionales para todos los usos 108
Indicaciones de trabajo 110
Montaje 111
Montar/ajustar cubierta de protección 111
Montar mango adicional 112
Montar/cambiar disco 112
Manejo 112
Manejo 113
Verificación del estado de carga de la batería recargable 113
Retirar/insertar la batería 113
Encendido y apagado 114
Limpieza y mantenimiento 114
Limpieza 114
Almacenaje 114
Eliminación y protección del medio ambiente 115
Garantía 115
Servicio de reparación 115
Piezas de repuesto / Accesorios 116
Búsqueda de fallos 117
Traducción de la Declaración de conformidad CE original 178
Planos de explosión 182
Service Center 183

Introducción

¡Felicitaciones por la compra de su nueva aspiradora! Con ello se ha decidido por un producto de suprema calidad.
Este aparato fue examinado durante la producción con respecto a su calidad y sometido a un control final. Con ello queda garantizada la capacidad de funcionamiento de su aparato.



Las instrucciones de servicio forman parte de este producto. Éstas contienen importantes indicaciones para la seguridad, el uso y la eliminación del aparato. Familiarícese con todas las indicaciones de manejo y seguridad antes de usar el producto. Utilice el producto sólo como se describe y para los campos de aplicación indicados. Guarde bien estas instrucciones y entrégueselas al dar este producto a terceros.

Uso previsto



¡ATENCIÓN!
Con la cubierta de protección suministrada, el aparato solo debe ponerse en funcionamiento con los siguientes discos:
FORMA 27 - Disco abrasivo con centro rebajado
FORMA 28 - Disco abrasivo con centro rebajado - Forma de campana
FORMA 29 - Arandelas de frenado dentellado



La separación solo está permitida con este aparato si se utiliza la cubierta de protección cerrada, disponible opcionalmente (véase el capítulo «Piezas de repuesto/Accesorios).

Si se utiliza la cubierta de protección cerrada, la afiladora angular es un aparato para separar metal, hormigón o azulejos sin utilizar agua.
Este aparato no está previsto para otro tipo de uso como puede ser, por ejemplo, el lijado con herramientas de lijado no apropiadas, lijado mediante líquido refrigerante, lijar o separar materiales peligrosos para la salud como el amianto.
Si se utiliza la cubierta de protección abierta suministrada, el aparato solo se puede utilizar para el rectificado en seco y desbastado.
El aparato está previsto para uso doméstico. No se ha concebido para uso industrial prolongado. El aparato está destinado a ser utilizado por adultos. Menores que superen los 16 años de edad pueden utilizar el aparato solo bajo supervisión.
El fabricante no se responsabiliza de los daños que se puedan originar por un uso distinto o erróneo al previsto.

Descripción general

Las ilustraciones se encuentran en la página 2+3.

Volumen de suministro

Desembale el aparato y compruebe que esté completo. Evacue el material de embalaje de una forma conveniente.

- **Amoladora angular recargable**
- Mango adicional
- Batería recargable
- Dispositivo de carga
- Cubierta de protección
- Llave de mandril
- Maletín
- Manual de instrucciones cargador y batería
- Manual de instrucciones de uso

Descripción del funcionamiento

La afiladora angular se utiliza para separar o desbastar metal. Para cada una de las aplicaciones deberán utilizarse los discos específicos y las cubiertas de protección. Tenga en cuenta las indicaciones del fabricante del disco.
A continuación encontrará la descripción de las funciones de los elementos con los que se maneja.

Resumen

A
1 Mango adicional
2 Bloqueo de husillo
3 Rosca para mango adicional
4 Interruptor de encendido/ apagado
5 Empuñadura
6 Botón de desbloqueo de la batería recargable
7 Batería recargable
8 Botón de activación
Indicador de nivel de carga
9 Indicador del estado de carga de la batería recargable
10 Palanca tensora para cubierta de protección
11 Disco abrasivo (no suministrado)
12 Cubierta de protección para rectificado en seco
13 Maletín
14 Cargador
15 Indicador del nivel de carga

B
16 Tuerca de ajuste

D
17 Alojamiento de husillo
18 Brida receptora
19 Tuerca de regulación
20 Llave tensora

Datos técnicos

Amoladora angular recargable
DP-CAG 2015

Tensión del motor ..... 20 V⎓
Revoluciones en vacío (n)..... 8000 min^{-1}
Dimensiones de los discos de
la muelas de tronzar / discos
de desbastado .....Ø 115 x 22,2 mm
Peso (incl. accesorios)..... 2,0 kg
Espesor de las muelas de tronzar /
discos de desbastado..... max. 6 mm
Rosca del husillo portamuela M14
Longitud de la rosca del
husillo portamuela ..... max. 12 mm
Tipo de protección IPX0
Nivel de presión acústica
(L_{pA}).....75,7 dB(A); K_{pA}= 3 dB
Nivel de potencia acústica (L_{WA})
medido ..... 86,7 dB(A); K_{WA}= 3 dB
Vibración (a_h) ..... 5,642 m/s^2 ; K= 1,5 m/s^2

Los valores de las vibraciones reales pueden variar en función del accesorio que se haya introducido.
También influye en los valores de las vibraciones el manejo que haga el usuario.

Los valores de ruido y vibración se han obtenido conforme a la normativa y disposiciones nombradas en la declaración de conformidad. Sin previo aviso, pueden realizarse cambios técnicos y ópticos con motivo de los avances en el desarrollo. Portanto, todas las medidas, indicaciones y datos se realizan sin garantía. En consecuencia no se pueden reclamar derechos que tengan como base estas instrucciones de uso.
El valor de emisión de vibraciones indicado, se obtiene mediante la medición en un procedimiento de ensayo normado y se puede utilizar para hacer una comparación entre una herramienta electrónica y otra.

El valor de emisión de vibraciones indicado, también se puede utilizar para hacer una estimación de la exposición a la que está sometida.



Advertencia:
El valor de emisión de vibraciones real puede variar frente al valor indicado cuando se hace un uso real de la herramienta electrónica, dependiendo del tipo y forma en que se utiliza la herramienta. Deberán tomarse medidas de seguridad para proteger al usuario basadas en una estimación de la exposición bajo condiciones de uso reales (deberán tenerse en cuenta todas las partes del ciclo de trabajo, por ejemplo, el tiempo durante el cual la herramienta electrónica está apagada, y cuando está encendida funcionando sin carga).

Instrucciones de seguridad



Atención: Al usar herramientas eléctricas, deben tenerse en cuenta las siguientes medidas de seguridad básicas para protegerse contra descargas eléctricas, accidentes e incendios. Antes de utilizar esta herramienta electrónica lea todas las indicaciones y conservelas en un lugar seguro.

Símbolos y pictogramas

Símbolos en el aparato:



Atención



Peligro de accidentarse debido a herramienta giratoria. Mantener las manos alejadas



Retire la batería del aparato antes de iniciar los trabajos de mantenimiento.



Lea las instrucciones de uso!



Use dispositivos de protección de oído



Use dispositivos de protección de ojos



Lleve una mascarilla protectora



Peligro de cortaduras!. Llevar guantes que no puedan cortarse



Máquinas no deben ir a la basura doméstica. Entregue su aparato a un centro de reciclaje

Símbolos en las instrucciones de uso:



Señales indicadoras de peligro con información para la revención de daños a las personas y a las cosas



Símbolo de peligro con indicaciones para evitar daños personales por descarga eléctrica.



Señales de obligación (en lugar de la señal de atención, se explica la obligación) con información para la prevención de daños



Señales de indicación con informaciones para un mejor manejo del aparato

Instrucciones generales de seguridad para herramientas léctricas



ADVERTENCIA! Lea todas las instrucciones de seguridad y de procedimiento. Si se incumplen las instrucciones de seguridad o de procedimiento, puede sufrirse una descarga eléctrica, un incendio o graves lesiones.

Guarde todas las instrucciones de seguridad y de procedimiento, para poderlas consultar en un momento dado.
El concepto de “herramienta eléctrica”, usado en las instrucciones de seguridad, se refiere a las que funcionan enchufadas a la corriente (con cable de alimentación) y también a las que funcionan con baterías recargables (sin cable de alimentación).

Seguridad en el puesto de trabajo:

- **Mantener el puesto de trabajo limpio y bien iluminado.**. El desorden y las zonas de trabajo no iluminadas pueden producir accidentes.
- **No trabajar con la herramienta eléctrica en zonas bajo peligro de explosión, donde se encuentren líquidos, gases o polvos inflamables.** Los aparatos eléctricos generan chispas que podrían encender el polvo o los vapores.
- **Mantener alejados de la sierra eléctrica a los niños y otras personas mientras la use.** Si se despistase podría perder el control de la sierra.

Seguridad eléctrica:



Cuidado: Así evitará accidentes y daños debidos a una descarga eléctrica.

- **El enchufe conector de la herramienta eléctrica debe caber en la caja de empalme. No debe modificarse el enchufe de ninguna manera. No utilizar adaptadores junto a aparatos eléctricos con toma de tierra.** Los enchufes genuinos y las cajas de empalme adecuadas disminuyen el riesgo de descarga eléctrica.
- **Evite el contacto físico con superficies puestas a tierra como tuberías, calefacciones, hornos y neveras.** Existe un mayor riesgo de descarga eléctrica cuando el cuerpo está puesto a tierra.
- **Mantener la herramienta eléctrica alejada de la lluvia y la humedad.** Si penetra agua en el aparato eléctrico, aumenta el riesgo de descarga eléctrica.
- **No utilizar el cable para llevar o colgar la herramienta eléctrica, ni para sacar el enchufe de la caja de empalme. Mantener el cable alejado del calor, aceite, bordes afilados o piezas de aparatos en movimiento.** Los cables deteriorados o bobinados aumentan el riesgo de descarga eléctrica.
- **Si trabaja con la herramienta eléctrica en el exterior, utilice solamente cables de alargo que estén autorizados para exterior.** El uso de cables de alargo adecuados para exterior disminuye el riesgo de descarga eléctrica.
- **Si no se puede evitar usar el dispositivo en un ambiente húmedo, utilice un RCD (Residual Current Device).** El uso del RCD (Residual Current Device) disminuye el riesgo de descarga eléctrica.

Seguridad de personas:



Cuidado: Así evitará accidentes y daños físicos:

- **Esté atento, observe lo que hace y utilice la sierra eléctrica de cadena con esmero. No utilice la herramienta eléctrica cuando esté cansado o se encuentra bajo los efectos de drogas, alcohol o medicamentos.** Un momento de distracción al utilizar la sierra eléctrica de cadena puede producir graves accidentes.
- **Lleve un equipo protector personal y siempre unas gafas protectoras.** Al llevar un equipo protector personal, como zapatos de seguridad antideslizantes, casco protector o protección contra el ruido disminuye el riesgo de sufrir daños.
- **Evite la puesta en marcha inadvertida. Asegúrese de que la herramienta eléctrica esté desconectada antes de conectarla a la corriente, recogerla o llevarla a cuestas.** Si al llevar a cuestas la herramienta eléctrica mantiene el dedo en el interruptor o conecta el aparato accionado a la corriente, pueden producirse accidentes.
- **Extraiga todas las herramientas de ajuste y llaves inglesas antes de trabajar con la herramienta eléctrica.** Las herramientas y llaves que se encuentran en piezas giratorias del aparato, pueden producir accidentes.
- **Evite adoptar una posición del cuerpo anómala. Procure estar firmemente erguido y mantenga en todo momento el equilibrio.** De esta forma podrá controlar mejor la herramienta eléctrica en situaciones inesperadas.

- **Lleve ropa adecuada. No llevar ropa amplia ni joyería.** Mantener el pelo, la ropa y los guantes alejados de las piezas móviles. La ropa suelta, las joyas y el pelo largo podrían ser atrapados por las piezas móviles.

Utilización y tratamiento de la herramienta eléctrica:

- **No sobrecargue el aparato. Utilice para trabajar la herramienta eléctrica adecuada en cada caso.** Con las herramientas eléctricas trabajará mejor y de forma más segura dentro de la gama de potencias indicada.
- **No utilice herramientas eléctricas que tengan el interruptor defectuoso.** Las herramientas eléctricas que ya no se pueden conectar o desconectar son peligrosas y deben ser reparadas.
- **Extraer el enchufe de la caja de empalme antes de ajustar el aparato, cambiar piezas de repuesto o depositar el aparato.** Esta medida de precaución evitará que la herramienta eléctrica se ponga en marcha de forma inadvertida.
- **Guardar la herramienta eléctrica fuera del alcance de los niños cuando no la utilice. No permita que utilicen el aparato personas que no estén familiarizadas con él o que no hayan leído estas instrucciones.** Las herramientas eléctricas son peligrosas cuando son utilizadas por personas sin experiencia.
- **Cuide la herramienta eléctrica con esmero. Compruebe que las piezas móviles funcionen perfectamente y no estén atascadas, que no haya piezas rotas o tan dañadas que se inhiba la funcionalidad de la herramienta eléctrica. Haga reparar las piezas dañadas antes de utilizar el aparato.** Muchos accidentes tiene su origen en herramientas eléctricas mal mantenidas.
- **Mantener las herramientas cortantes afiladas y limpias.** Las herramientas cortantes bien cuidadas con un borde afilado se atascan menos y son más fáciles de dirigir.
- **Utilizar la herramienta eléctrica, los accesorios, las herramientas correspondientes, etc. según estas instrucciones. Tener en cuenta también las condiciones de trabajo y la actividad a realizar.** El uso de la herramienta eléctrica para otros fines que los previstos puede producir situaciones peligrosas.

Manejo y uso cuidadoso de aparatos con pilas recargeables

- **Cargue las baterías exclusivamente con cargadores de la serie DELTAFOX 20 V Li-Ion.** Existe peligro de incendio si se utiliza el cargador para tipos extraños de pilas, que no son adecuadas para el mismo.
- **Utilice por ello solamente las pilas recargables previstas para cada herramienta eléctrica.** El uso de otros tipos de pilas recargables puede producir lesiones y provocar incendios.
- **Mantenga la pila recargable no usada, alejada de clips de oficina, monedas, llaves, clavos, tornillos y demás pequeños objetos metálicos que podrían causar el puenteo de los contactos.** Un cortocircuito entre los contactos de la pila recargable puede causar quemaduras o provocar incendios.
- **Si se usa la pila recargable de forma equivocada, puede emanar líquido.**

Evite todo contacto con ese líquido. En caso de contacto casual, aclarar con agua. Si el líquido penetrase en los ojos, deberá solicitar además ayuda médica. El líquido emanado de las pilas recargables puede producir irritación o quemaduras cutáneas.

ASISTENCIA

- **Haga reparar la herramienta eléctrica solamente por personal técnico cualificado y sólo con piezas de recambio originales.** De esta forma se asegura el mantenimiento de la seguridad de la herramienta eléctrica.

Indicaciones de seguridad para todas las aplicaciones

Indicaciones de seguridad a tener en cuenta para lijar, lijar con papel de lija, trabajos con cepillo metálico, pulido y tronzado a muela:

- Esta herramienta electrónica ha de utilizarse como lijadora, lijadora con papel de lijar, cepillo metálico, pulidor y como tronzadora a muela. Respete todas las indicaciones de seguridad, instrucciones, informaciones y datos que se entregan junto con este aparato. Si no respeta las siguientes indicaciones se puede provocar una descarga eléctrica, fuego o lesiones graves.
- Esta herramienta eléctrica no es apta para cepillos de vaso. Si se hace un uso distinto al previsto para la herramienta eléctrica pueden provocarse peligros y lesiones.
- Esta herramienta eléctrica no se puede utilizar con muelas de copa, barritas de abrasivo o conos abrasivos. Si se hace un uso distinto al previsto para la herramienta eléctrica pueden provocarse peligros y lesiones.
- Esta herramienta eléctrica no es apta para pulir. Si se hace un uso distinto al previsto para la herramienta eléctrica pueden provocarse peligros y lesiones.
- No utilice otros accesorios que no hayan sido previstos y recomendados expresamente por el fabricante para esta herramienta electrónica. El simple hecho de poder acoplar los accesorios a su herramienta electrónica no garantiza que su uso sea seguro.
- Las revoluciones permitidas para la herramienta electrónica ha de ser al menos tan altas como las revoluciones máximas indicadas en la herramienta electrónica. Los accesorios que giran con más velocidad que la permitida pueden romperse y saltar por los aires.
- El diámetro exterior y el espesor de la herramienta electrónica han de corresponderse con las medidas de su herramienta electrónica. Accesorios intercambiables de dimensiones erróneas no quedan bien protegidos, ni pueden controlarse.
- Accesorios intercambiables con rosca han de entrar exactamente en el husillo de la lijadora. Para accesorios intercambiables que se montan con brida, el diámetro del agujero del accesorio ha de ajustarse al diámetro de admisión de la brida. Accesorios intercambiables que no encajan perfectamente en la herramienta electrónica giran irregularmente, vibran mucho y pueden provocar que se pierda el control.
- No utilice accesorios intercambiables dañados. Antes de cualquier uso de

accesorios intercambiables, como pueden ser discos abrasivos, verifique si están astillados o presentan grietas, si los muelas abrasivas tienen grietas, están desgastadas o muy usadas, si los cepillos metálicos tienen alambres sueltos o rotos. Si la herramienta electrónica o el accesorio intercambiable se cae, revise si se ha roto o utilice un accesorio intercambiable que no esté dañado. Cuando haya controlado y montado el accesorio intercambiable, aléjese usted y las personas que se encuentren en las inmediaciones de la zona del accesorio intercambiable en rotación y deje funcionando el aparato durante 1 min al máximo número de revoluciones. En la mayoría de los casos, los accesorios intercambiables se rompen en ese tiempo de prueba.

- Póngase equipamiento de protección personal. Según el uso, utilice una protección facial completa, protección para los ojos o gafas de protección. Si es necesario, póngase una máscara antipolvo, protección para los oídos, guantes protectores o un delantal especial que puedan protegerle de las partículas que se desprenden al lijar o del material. Los ojos deberán protegerse de los cuerpos extraños en suspensión que se generan con las diferentes aplicaciones. La máscara antipolvo o la careta de respiración han de filtrar el polvo que se genera. Puede sufrir pérdidas auditivas si está expuesto durante mucho tiempo a fuertes ruidos.
- Procure que las otras personas mantengan una distancia de seguridad de su zona de trabajo. Toda persona que acceda a la zona de trabajo ha de llevar equipamiento de protección personal. Trozos rotos de la herramienta o accesorios intercambiables rotos pueden salir volando y provocar lesiones, incluso fuera de la zona de trabajo directa.
- Sujete la herramienta electrónica solo de las empuñaduras aisladas cuando realice trabajos en los que la herramienta intercambiable pueda entrar en contacto con líneas de cableado o cables de red no visibles. El contacto con un conducto bajo tensión puede transmitir la tensión a las partes metálicas del aparato y provocar una descarga eléctrica.
- Mantenga el cable de red alejado de las herramientas intercambiables en rotación. Si pierde el control del aparato se puede seccionar o quedar pillado el cable de red y su mano o brazo pueden entrar en la herramienta intercambiable en rotación.
- Nunca suelte la herramienta electrónica antes de que el accesorio intercambiable se haya parado completamente. La herramienta electrónica en rotación puede entrar en contacto con la superficie donde va a colocarlo y podrá perder el control sobre la herramienta electrónica.
- No tenga en funcionamiento la herramienta electrónica mientras la está transportando. Su ropa puede quedar pillada por un contacto casual con el accesorio intercambiable en rotación y puede penetrar en su cuerpo.
- Limpie con regularidad la rejilla de ventilación de su herramienta electrónica. El ventilador del motor atrae polvo a la carcasa y, si se acumula mucho polvo metálico, puede provocar peligros eléctricos.
- No utilice la herramienta electrónica cerca de materiales inflamables. Las-

chispas pueden encenderlos.
- No utilice accesorios intercambiables que requieran de medios refrigerantes líquidos. El uso de agua o de medios refrigerantes líquidos pueden provocar una descarga eléctrica..

Advertencias de seguridad adicionales

- Solo utilice discos abrasivos, cuyas revoluciones (impresas) sean al menostan altas como las indicadas en la placadonde se especifican los datos delaparato.
- Antes de utilizar el disco abrasivo realice un examen visual. No utilice discos abrasivos dañados o deformados. Cambie los discos abrasivos gastados.
- Procure que las chispas que se producen al lijar no provoquen peligro alguno, p.ej. que puedan alcanzar a personaso incendiar sustancias inflamables.
- Cuando vaya a lijar, cepillar y cortar póngase gafas protectoras, guantesde seguridad, mascarilla y protecciónpara los oídos.
- No ponga nunca los dedos entre el disco abrasivo y la protección contrachispas o cerca de la cubierta de protección. Existe peligro de aplastamiento.
- Por razones de funcionalidad, las partes del aparato que están en rotación no pueden ser cubiertas. Por tanto,actúe con prudencia y sujete bien la pieza de labor para evitar que se deslice y que las manos puedan entrar en contacto con el disco abrasivo.
- Al lijar, la pieza de labor se calienta. No la toque del lado que se ha trabajado,deje que se enfríe. Existe peligro de quemadura. No utilice ningún medio refrigerante o similar.
- No trabaje con el aparato si estácansado o ha ingerido alcohol o pastillas. Haga las pausas necesarias a tiempo.
- Apague el aparato y, antes de empezar con cualquier trabajo, retire la batería.

RIESGOS RESIDUALES

Aunque usted maneje esta herramienta eléctrica de acuerdo a las normas, siempre permanecen riesgos residuales. En relación con la forma constructiva y el acabado de esta herramienta eléctrica, pueden presentarse los siguientes riesgos:

a) Daño pulmonar si no se usa protección respiratoria adecuada.
b) Daños auditivos, en caso de no llevar protección para los oídos
c) Daños para la salud, derivados de las vibraciones transmitidas al sistema mano- brazo, en caso de que el aparato se utilice durante un tiempo prolongado, no se lleve de forma correcta o no esté en las condiciones de mantenimiento
debidas
d) Daños para la salud provocados por las vibraciones en manos y brazos si el aparato se utiliza por un periodo prolongado o si no se utiliza y mantiene correctamente.



Aviso: Esta herramienta eléctrica genera durante su uso un campo electromagnético. En determinadas circunstancias, este campo puede dañar implantes médicos activos o pasivos. Para reducir el riesgo de lesiones serias o mortales, recomendamos a las personas con implantes médicos que consulten a su médico o a su fabricante antes de utilizar la máquina.

Indicaciones de seguridad adicionales para todos los usos

Rebote e indicaciones de seguridad correspondientes

El rebote se produce por una reacción instantánea debido a un accesorio intercambiable, como disco abrasivo, muela abrasiva, cepillo de alambre, etc. en rotación que se queda enganchado o bloqueado que provoca que el accesorio intercambiable se pare abrúptamente. Por ello, una herramienta electrónica descontrolada se acelera contra el sentido de rotación del accesorio intercambiable hacia la posición de bloqueo. Si p.ej. un disco abrasivo se queda enganchado o bloqueado en una pieza de labor, el borde del disco abrasivo que penetra en la pieza de labor puede quedar atrapado y romperse o provocar un rebote. Entonces el disco abrasivo se mueve hacia o se aleja del usuario dependiendo del sentido de rotación del disco con respecto a la posición de bloqueo. Así, los discos abrasivos también pueden romperse. El rebote es la consecuencia de un uso erróneo o incorrecto de la herramienta electrónica. Se puede evitar tomando las medidas de precaución que se describen a continuación.

a) Sujete bien la herramienta electrónica y coloque su cuerpo y brazos en una posición en la que pueda amortiguar los rebotes. Utilice siempre, si dispone de ella, la empuñadura adicional para tener el máximo control posible sobre los rebotes o agilizar el momento de reacción. El usuario, tomando las medias preventivas adecuadas, puede dominar el rebote y las fuerzas de reacción.
b) Nunca coloque su mano cerca del accesorio intercambiable en rotación. El accesorio intercambiable puede moverse sobre su mano si hay rebote.
c) Evite colocar su cuerpo en la zona donde la herramienta electrónica se moverá si hay rebote. El rebote mueve la herramienta electrónica en la dirección opuesta al movimiento del disco abrasivo en la posición de bloqueo.
d) Trabaje con especial cuidado en esquinas, bordes afilados, etc. Evite que el accesorio intercambiable salte o se quede enganchado. El accesorio intercambiable en rotación tiende a quedarse bloqueado en las esquinas y los bordes afilados cuando choca. Esto provoca que se pierda el control o que rebote.
e) No utilice hojas de sierra con cadenas o dentadas. Con frecuencia estos accesorios intercambiables provocan rebote o la pérdida del control sobre la herramienta electrónica.

Indicaciones de seguridad específicas para lijar y tronzado a muela

a) Utilice únicamente elementos de lijado permitidos para su herramienta electrónica y la cubierta de protección prevista para ellos. Los elementos de lijado que no están previstos para la herramienta electrónica no se pueden apantallar los suficiente y no son seguros.
b) **Los discos abrasivos con centro rebajado han de premontarse de tal manera que su cara de afilado no sobresalga del nivel del borde de la cubierta de protección.** Un disco abrasivo que no esté montado correctamente sobresaliendo del borde de la cubierta de protección, no queda protegido correctamente.

c) **La cubierta de protección ha de fijarse bien a la herramienta eléctrica y ajustarse de tal manera que se alcance la máxima seguridad posible, es decir, que solo una muy pequeña parte del elemento de lijado quede abierta hacia el usuario.** La cubierta de protección está para proteger al usuario de trozos que se rompan y de entrar en contacto casualmente con el elemento de lijado, también protege de las chispas que podrían hacer arder la ropa.

d) Los elementos de lijado solo pueden utilizarse para los usos recomendados. Por ejemplo: No lije nunca con la cara lateral de un disco de corte. Los discos de corte están previstos para quitarmaterial con el borde del disco. Si seejerce fuerza desde un lateral sobre elelemento de lijado se puede rompere

e) Utilice siempre bridas de fijación intactas, con el tamaño y la forma correctos para el disco abrasivo elegido. Las bridas apropiadas apoyan el disco abrasivo y evitan así que se rompa. Bridas para discos de corte pueden ser distintas de las bridas para otros discos abrasivos.

f) No utilice discos abrasivos gastados de herramientas electrónicas más grandes. Los discos abrasivos para herramientas electrónicas más grandes no están dimensionadas para las revoluciones más altas que pueden alcanzar herramientas electrónicas de menor tamaño y pueden romperse.

Indicaciones de seguridad específicas para tronzar a muela

a) Evite que el disco de corte se bloquee, no ejerza demasiada presión de aplicación. No realice cortes demasiado profundos. Sobrecargar el disco de corte incrementa su carga y frecuencia de atasco o bloqueo, y con ello la posibilidad de retorno y de que el elemento de de cortedo se rompa.

b) Evite la zona delantera y trasera del disco de corte. Cuando aleje de su cuerpo el disco de corte dentro de la pieza de labor y si se produce retorno, la herramienta electrónica puede lanzarse hacia usted con el disco en rotación.

c) Si el disco de corte se queda bloqueado o si para de trabajar, apague el aparato y sujételo hasta que el disco deje de girar. Nunca intente sacar la disco de corte aún en rotación del corte, porque puede haber rebote. Busque y el arregle el origen del bloqueo.

d) No vuelva a encender nunca la herramienta electrónica mientras se encuentre dentro de la pieza de labor. Deje que el disco de corte alcance las máximas revoluciones antes de proseguir, con cuidado, haciendo el corte. De lo contrario la muela abrasiva puede quedarse bloqueada, saltar de la pieza de labor o provocar un rebote. e) Apoye los tableros o las piezas de labor para evitar el riesgo de rebote por un disco de corte bloqueado. Las piezas de labor de gran tamaño pueden doblarse por su propio peso. La pieza de labor ha de apoyarse en ambos lados del disco, tanto cerca del disco de corte como del borde.

f) Tenga especial cuidado al realizar cortes especiales en paredes o en zonas que sean de difícil visibilidad. El disco de corte que se hunde puede provocar un rebote si se cortan conductos de gas o de agua, conductos eléctricos u otros objetos.

INDICACIONES DE SEGURIDAD ADICIONALES AL LIJAR CON PAPEL DE LIJA

Indicaciones de seguridad específicas al lijar con papel de lija:

- **No utilice papel de lija demasiado grande, sino siga las indicaciones del fabricante en lo referido al tamaño del papel de lija.** Los papeles de lija que sobresalen de la muela abrasiva pueden rovocar lesiones y originar bloqueos, desgarros de los papeles, también pueden provocar rebotes.

INDICACIONES DE SEGURIDAD ADICIONALES PARA TRABAJAR CON CEPILLOS METÁLICOS

Indicaciones de seguridad específicas para trabajar con cepillos metálicos:

- **Observe si el cepillo metálico pierde hilos dándole un uso habitual. No sobrecargue los hilos ejerciendo demasiada presión.** Los hilos metálicos que salen volando pueden penetrar fácilmente si se lleva ropa ligera o en la piel.
- **Si se recomienda utilizar cubierta protectora evite que ésta entre en contacto con el cepillo metálico.** Los cepillos de disco o con forma de vaso pueden ampliar su diámetro por la presión de aplicación y las fuerzas centrífugas.

¡ATENCIÓN! Observe las instrucciones de seguridad que figuran en las instrucciones de funcionamiento de su batería de la serie DELTAFOX 20 V Li-Ion.

Indicaciones de trabajo



¡ATENCIÓN!
Con la cubierta de protección suministrada, el aparato solo debe ponerse en funcionamiento con los siguientes discos:
FORMA 27 - Disco abrasivo con centro rebajado
FORMA 28 - Disco abrasivo con centro rebajado - Forma de campana
FORMA 29 - Arandelas de frenado dentellado



La separación solo está permitida con este aparato si se utiliza la cubierta de protección cerrada, disponible opcionalmente (véase el capítulo «Piezas de repuesto/Accesorios).

Desbastar:



¡Nunca utilice discos de corte para desbastar!

Ejerza presión moderada sobre la pieza de labor. Mueva el aparato de un lado a otro de manera regular.

Con un ángulo de trabajo de 30° hasta 40° conseguirá el mejor resultado al desbastar.

Tronzar a muela:



¡Nunca utilice discos de desbastar para dividir!

Solo pueden utilizarse discos de lija o discos abrasivos de material fibroso reforzado.

Trabaje únicamente con poco avance. Ejerza presión moderada sobre la pieza de labor.

Trabaje a contramarca. Así el aparato no podrá salirse del corte sin poder controlarlo.

Tronzar materiales de piedra:

- Para tronzar materiales de piedra es mejor utilizar una muela de tronzar de diamante. En todos los casos procure que la marca identificativa de la muela de tronzar sea la adecuada para el uso que le va a dar.
- Si va a tronzar materiales de piedra, procure que haya una correcta aspiración del polvo.
- Póngase una mascarilla de protección contra el polvo.
- El aparato solo puede utilizarse para cortes y afilado en seco.

Indicaciones relativas a la estática:

Los cortes dentro de las traviesas están sujetos a las disposiciones normativas de la DIN 1053 Parte 1 o a las disposiciones específicas del país. Estas disposiciones normativas son de obligado cumplimiento. Antes de comenzar a trabajar consulte a un especialista en cálculos estáticos, arquitecto o al jefe de obra responsable.

Montaje

¡Atención! ¡Riesgo de lesiones!
- Asegúrese de disponer de suficiente espacio para trabajar y de no poner en peligro a ninguna otra persona.
- Antes de ponerlo en funcionamiento han de montarse correctamente todas las cubiertas y los dispositivos de protección.
- Retire la batería, antes de realizar cualquier ajuste en el aparato.

Montar/ajustar cubierta de protección

Ajuste la cubierta de protección de tal manera para que las chispas o las piezas que se desprendan no alcancen al usuario ni a las personas que estén en las inmediaciones.

La cubierta de protección deberá posicionarse además para que las chispas que salgan proyectadas no hagan arder las piezas inflamables que estén cerca.

Solo se puede hacer funcionar el aparato con la cubierta de protección montada.

¡Asegúrese de utilizar la cubierta de protección adecuada!
La separación solo está permitida con este aparato si se utiliza la cubierta de protección cerrada, disponible opcionalmente (véase el capítulo «Piezas de repuesto/Accesorios).

B
1. Abra la palanca tensora (10).
2. Coloque la cubierta protectora (12) en los huecos de posicionamiento.
3. Ponga la cubierta protectora (12) en posición de trabajo. La cara que está cerrada de la cubierta protectora ha de estar dirigida hacia el usuario.
4. Cierre la palanca tensora (10). La cubierta protectora ya no se debe poder girar.

Si es necesario, se puede ajustar la tensión con la tuerca de ajuste (16).

Montar mango adicional

Solo se puede hacer funcionar el aparato con el mango adicional montado.

C Dependiendo de cómo vaya a trabajar enrosque el mago adicional (1) en la rosca de la empuñadura (3) a la izquierda, derecha o arriba del aparato.

Montar/cambiar disco

Antes de cada puesta en funcionamiento, asegúrese de que la tuerca de regulación (19) está bien fijada.

Si en su disco está marcado el sentido de rotación, cuando lo monte, procure que coincida con el sentido de marcha de la afiladora angular. Este se indica en el aparato, al lado de la tecla de bloqueo del husillo (2).

D
1. Presione la tecla de bloqueo de husillo (2).
2. Suelte la tuerca tensora (19) con la llave de mandril (20).
3. Coloque el disco que desea sobre la brida receptora (18). La inscripción del disco siempre está de cara al aparato.
4. Coloque la tuerca tensora (19) otra vez sobre el husillo receptor (17). La cara lisa de la tuerca tensora siempre está decara a la herramienta que se va a utilizar.
5. Presione la tecla de bloqueo del husillo (2) y vuelva a apretar la tuerca de regulación (19) con la llave de mandril (20).

Manejo

¡Atención! ¡Riesgo de lesiones!
- Antes de manipular el aparato, retire la batería.
- Utilice solo los discos abrasivos y accesorios recomendados porel fabricante. El uso de otros accesorios intercambiables ocomponentes le pone en peligro de lesión.
- Solo utilice herramientas de lijado que lleven los datos del fabricante, tipo de ligadura, dimensiones y número de revoluciones permitidas.
- Solo utilice discos abrasivos que tengan las revoluciones (impresas) y que al menos sean tan altas como las indicadas en la placa identificadora del tipo.
- No utilice discos abrasivos rotos, astillados o que tengan algún otro desperfecto.
- No use nunca el aparato sin el dispositivo de protección.

Cuando el aparato esté funcionando no acerque lasmanos al disco. ¡Peligro de lesiones!

Indicaciones sobre el cambio de discos abrasivos:
- No use nunca el aparato sin los dispositivos de protección apropiados. Para la aplicación de separación, necesita la cubierta de protección cerrada disponible como opción.
- Asegúrese de que las revoluciones especificadas en el discoabrasivo sea igual o mayor que la velocidad de medición de marcha en vacío.

- Cerciórese de que el tamaño del disco abrasivo sea adecuadopara el aparato.
- Solo utilice discos abrasivos que están en perfectas condiciones (prueba de sonido: al darle conun martillo de plástico el sonidoes claro).
- Si el orificio de alojamiento es demasiado pequeño, no trate de aumentarlo.
- No utilice ningún casquillo reductor ni adaptador adicional para ajustar el tamaño de losdiscos con orificios demasiado grandes.
- No utilice hojas de sierra.
- Para montar las herramientas de lijado solo se puede utilizar lasbridas de fijación que se suministran.Las capas intermedias entre la brida de fijación y lasherramientas de lijado han de ser de material elástico p.ej. goma, cartón blando, etc.
- Vuelva a montar completamente el aparato tras cambiar el disco abrasivo.

Apague el aparato y, antes de empezar con cualquier trabajo, retire la batería.

Cuando cambie los discos abrasivos póngase guantes de protección para evitar posibles cortes.

La tuerca del disco abrasivo no puede estar demasiado apretada para evitar que la tuerca y el disco se rompan.

Manejo

Antes de iniciar cualquier trabajo en la herramienta eléctrica, retire la batería.

Verificación del estado de carga de la batería recargable

El indicador (A 9) señala el estado de carga de la batería recargable (A 7).

- El estado de carga de la batería recargable se indica por la iluminación del piloto LED correspondiente, cuando el aparato está en funcionamiento. Mantenga pulsada la tecla de visualización del estado de carga (A 8) de la batería (A 7).

rojo-amarillo-verde => Batería cargada
rojo-amarillo => Batería cargada casi a la mitad
rojo => Cargar batería

Retirar/insertar la batería

E

1. Para sacar la batería (7) del aparato, presione los botones de desbloqueo (6) en la batería y sacarla.
2. Para insertar la batería (7), introdúzcala deslizándola por la guía correspondiente en el aparato. Al encajar hará un sonido.

Introduzca la batería cuando el aparato esté completamente montado.
¡Existe peligro de lesión!

Encendido y apagado

F

1. Para encenderlo, mueva primero el interruptor de encendido/apagado (4) hacia la derecha y, luego, hacia delante. El interruptor de encendido/apagado encaja en esta posición de manera audible.
2. Para apagarlo, tire del interruptor de encendido/apagado (4) hacia atrás. El interruptor de encendido/apagado (4) se desliza hasta su posición inicial. El aparato se apaga.

Cuando encienda el aparato espere hasta que haya alcanzado el número máximo de revoluciones. Entonces es cuando puede empezar a trabajar.

El disco sigue girando cuando se haya apagado el aparato. ¡Peligro de lesiones!

Prueba de funcionamiento:
Antes de trabajar con la máquina por primera vez y después de cada cambio de disco abrasivo, realice una prueba de funcionamiento sin carga. Apague inmediatamente el aparato si el disco abrasivo gira de forma irregular, si se producen vibraciones notables o si se escuchan ruidos anómalos.

Limpieza y mantenimiento

Todos los trabajos no indicados en estas instrucciones, deben ejecutarse exclusivamente en nuestro Centro de Servicio. Utilice exclusivamente piezas originales. Existe peligro de lesionarse.

Apague el aparato y, antes de empezar con cualquier trabajo, retire la batería.

Ejecute en forma periódica los siguientes trabajos de mantenimiento y limpieza. Esto garantiza una utilización confiable y de largo plazo.

Antes de cualquier uso, controle el aparato para ver si presenta desperfectos visibles como pueden ser piezas sueltas, desgastadas, dañadas, revise que los tornillos y las otras piezas están bien asentadas. Revise sobre todo el disco abrasivo. Cambie las piezas dañadas.

Limpieza

No utilice detergentes o disolventes. Las sustancias químicas pueden dañar las partes del aparato que son de material sintético. Nuncalave el aparato bajo un chorro de agua.

- Después de usar el aparato límpielo siempre a fondo.
- Limpie las aberturas de ventilación o la superficie del aparato con un cepillo suave, un pincel o un trapo.

Almacenaje

- Cuando no use el equipo, debe guardarse éste en un lugar seco y protegido de polvo, asegurando que está fuera del alcance de niños.
- Evite el frío extremo o calor intenso durante el almacenamiento para que el acumulador no pierda potencia.
- Cuando vaya a almacenar el aparato durante un largo periodo de tiempo retire la batería

- Los discos abrasivos han de guardarse secos y de canto, y no se pueden apilar.

Eliminación y protección del medio ambiente

El equipo, sus accesorios y el material de embalaje deben reciclarse en forma compatible con el medio ambiente.



Máquinas no deben ir a la basura doméstica.

- Antes de desechar el aparato, quítele la batería.
- Entregue el dispositivo en un sitio de reciclaje. Las piezas plásticas y metálicas utilizadas pueden clasificarse correctamente, permitiendo así su reciclaje. Consulte en nuestro Centro de Servicio.
- Los aparatos defectuosos que nos envíe, se los evacuaremos de forma gratuita.

Garantía

- Este aparato y el cargador tienen una garantía de 24 meses. La batería tiene una garantía de 6 meses. El aparato está destinado a ser usado en el sector del bricolaje, y no ha sido concebido para uso continuo profesional.
- Los daños debidos al desgaste natural, la sobrecarga o al uso inapropiado, quedan excluidos de la garantía. Determinadas piezas están sometidas a un desgaste normal y están excluidas de la garantía.
- Un requisito imprescindible para que se pueda prestar la garantía, es que se cumplan las instrucciones de limpieza y de mantenimiento.
- La reparación o sustitución del producto no supone un nuevo inicio del periodo de garantía.
- Los daños debidos a defectos de material o a fallos de fabricación o de material serán subsanados sin coste alguno mediante sustitución o reparación del producto.
  El requisito es que el aparato se entregue al distribuidor sin desmontar y con el comprobante de compra y la garantía

Servicio de reparación

Reparaciones **que no están cubiertas por la garantía**, las puede dejar efectuar por nuestra filial de servicio por cuenta suya. Ésta le elaborará gustosamente un presupuesto. Sólo atenderemos aparatos que hayan sido enviados en un embalaje suficiente y franqueados.
Atención: Por favor, envíe el aparato limpio, señalando el defecto a nuestra filial de servicio.
No aceptaremos aparatos que hayan sido enviados sin franqueo, como mercancía voluminosa, expréss o cualquier tipo de transporte especial.
Nos encargamos gratuitamente de la eliminación de sus aparatos defectuosos enviados.

ES

Piezas de repuesto / Accesorios

Encontrará las piezas de repuesto y accesorios en www.service-deltafox.de

Si tiene problemas con el proceso de pedido, utilice el formulario de contacto. Si tiene más preguntas, póngase en contacto con el «Centro de servicio» (ver página 183).

Batería recargable DP-CBP2040, 4,0 Ah 80001147
Cargador DP-CQC2020 80001333
Cubierta de protección, cerrada 91105553

Búsqueda de fallos

Antes de iniciar cualquier trabajo en el aparato, retire el enchufe del tomacorriente

Problema	Origen posible	Subsanación del error
El aparato no arranca	Descargar batería (A 7)	Cargar batería (ver «Carga»)
	Batería (A 7) no insertada	Insertar batería (ver «Retirar/ insertar la batería»)
	Interruptor de encendido/apagado (A 4) defectuoso	A reparar por el servicio al cliente
	Motor defectuoso	
Las herramientas de lijado no se mueven aunque el motor esté en funcionamiento	La tuerca del disco abrasivo está suelta (D 19)	Apretar tuerca del disco abrasivo (D 19) (ver „Cambiar disco abrasivo“)
	Pieza de labor, restos de la pieza de labor o restos de la herramienta de lijado bloquean el accionamiento	Retirar elementos que bloquean
El motor se ralentiza y se para	La pieza de labor sobrecarga el aparato	Reducir presión sobre herramienta de lijado
		La pieza de labor no es apropiada
Disco abrasivo no gira en redondo, se escuchan ruidos extraños	La tuerca del disco abrasivo está suelta (D 19)	Apretar tuerca del disco abrasivo (D 19) (ver „Cambiar disco abrasivo“)
	Disco abrasivo defectuoso	Cambiar disco abrasivo

PL

Spis tresci

Wstęp 118
Przeznaczenie 118
Opis ogólny 119
Zawartość opakowania 119
Opis funkcji 119
Przegląd 119
Dane techniczne 120
Zasady bezpieczeństwa 120
Symbole i piktogramy 121
Ogólne zasady bezpieczeństwa dotyczące narzędzi elektrycznych . 121
Wskazówki bezpieczeństwa dotyczące wszystkich rodzajów zastosowań 124
Pozostałe uwagi dotyczące bezpieczeństwa 126
Wskazówki dotyczące wykonywania pracy 129
Montaż 130
Montaż i regulacja osłony ochronnej 130
Montaż uchwyt dodatkowy 131
Montaż i wymiana tarczy 131
Obsługa 131
Sprawdzanie stanu naładowania akumulatora 133
Wyjmowanie i wkładanie akumulatora 133
Załączanie i wyłączanie 133
Oczyszczani i konserwacja 133
Czyszczenie 134
Przechowywanie urządzenia 134
Usuwanie i ochrona środowiska 134
Gwarancja 135
Serwis naprawczy 135
Części zamienne/Akcesoria 135
Poszukiwanie błędów 136
Tłumaczenie oryginalnej deklaracji zgodności WE 179
Rysunek samorozwijający 182
Service Center 183

Wstęp

Gratulujemy zakupu nowego urządzenia. Zdecydowali się Państwo na zakup wartościowego produktu. Niniejsze urządzenie sprawdzono w trakcie produkcji pod kątem jakości, a także dokonano jego kontroli ostatecznej. W ten sposób zapewniona jest jego sprawność.



Instrukcja obsługi jest częścią składową produktu. Zawiera ona ważne wskazówki dotyczące bezpieczeństwa, eksploatacji i utylizacji. Przed rozpoczęciem użytkowania produktu należy się zapoznać ze wszystkimi wskazówkami dotyczącymi obsługi i bezpieczeństwa. Produkt należy użytkować tylko zgodnie z opisem i podanym przeznaczeniem. Instrukcję należy przechowywać starannie, a w przypadku przekazania produktu osobom trzecim należy dostarczyć nabywcy kompletną dokumentację.

Przeznaczenie



UWAGA!
Z dostarczoną osłoną ochronną urządzenie może być użytkowane tylko z następującymi tarczami:
TYP 27 - odsadzona tarcza szlifierska
TYP 28 - odsadzona tarcza szlifierska - kształt dzwonu
TYP 29 - tarcze lamelkowe



Cięcie za pomocą tego urządzenia jest dopuszczalne tylko po zainstalowaniu opcjonalnie dostępnej, zamkniętej osłony ochronnej (patrz rozdział Części zamienne / akcesoria).

W przypadku zastosowania zamkniętej osłony ochronnej szlifierka kątowa jest urządzeniem do cięcia metalu, betonu lub płytek bez użycia wody.
Urządzenie nie nadaje się do wszelkich innych rodzajów zastosowań (np. do szlifowania z użyciem nieodpowiednich narzędzi szlifierskich, szlifowania z użyciem chłodziwa, szlifowania lub cięcia materiałów niebezpiecznych dla zdrowia, np. azbestu).
W przypadku użycia dostarczonej otwartej osłony ochronnej możliwe jest tylko szlifowanie na sucho i zgrubna obróbka cierna.
Urządzenie jest przeznaczone do użytku prywatnego. Urządzenie nie zostało zaprojektowane do ciągłego użytku przemysłowego. Urządzenie jest przeznaczone do użytku przez osoby dorosłe. Młodzież powyżej 16 roku życia może używać urządzenie tylko pod nadzorem. Producent nie odpowiada za szkody spowodowane użyciem niezgodnym z przeznaczeniem urządzenia lub jego nieprawidłową obsługą.

Opis ogólny

Ilustracje sposobu obsługi i konserwacji znajdziesz na stronie 2 i 3.

Zawartość opakowania

Rozpakuj urządzenie i sprawdź, czy jest ono kompletne. Prawidłowo posegreguj i usuń materiały opakowania.

- Urządzenie
- Ładowarka
- Akumulator
- Uchwyt dodatkowy
- Osłona ochronna
- Klucz
- Walizka do przechowywania
- Tłumaczenie oryginalnej instrukcji obsługi
- Tłumaczenie oryginalnej instrukcji obsługi Akumulator/ Ładowarka

Opis funkcji

Szlifierka kątowa nadaje się do cięcia lub zgrubnej obróbki metalu. Dla poszczególnych rodzajów zastosowań przewidziane są specjalne tarcze i osłony ochronne. Dla poszczególnych rodzajów zastosowania dostępne są specjalne tarcze. Proszę przestrzegać danych producenta tarczy. Funkcje elementów obsługowych podano w poniższych opisach.

Przegląd

A
1 Uchwyt dodatkowy
2 Przycisk blokady wrzeciona
3 Gwint dla Uchwyt dodatkowy
4 Włącznik/wyłącznik
5 Rękojeść
6 Zwalniacz akumulatora
7 Akumulator
8 Przycisk aktywacji Wskaźnik stanu naładowania
9 Akku-Ladezustandsanzeige
10 Dźwignia mocująca osłona ochronna
11 Tarcza szlifierska (brak w zestawie)
12 Osłona ochronna do szlifowania na sucho
13 Walizka do przechowywania
14 Ładowarka
15 wskaźnik poziomu naładowania

B
16 Nakrętka korekcyjna

D
17 Wrzeciono montażowe
18 Kołnierz montażowy
19 Nakrętka mocująca
20 Klucz

PL

Dane techniczne

Szlifierka kątowa DP-CAG 2015:
Znamionowe napięcie wejścia ..... 20 V⎓
Znamionowej prędkości obrotowej (n)
.....8000 min^{-1}
Wymiary tarcz do cięcia/tarcz do zgrubnego szlifowania
.....Ø 115 x 22,2 mm
Waga (z. Akcesoria)..... 2,0 kg
Grubość tarcz do cięcia/tarcz do zgrubnego szlifowania.....maks. 6 mm
Gwint wrzeciona szlifierki M14
Długość gwintu wrzeciona szlifierki
.....maks.12 mm
Typ zabezpieczenia IPX0
Poziom ciśnienia akustycznego (L_{pA}).....75,7 dB(A); K_{pA}= 3 dB
Poziom ciśnienia akustycznego (L_{wA}) zmierzony..... 86,7 dB(A); K_{wA}= 3 dB
Wibracje (a_h) ..... 5,642 m/s^2 K= 1,5 m/s^2

Wartości rzeczywiste wibracje mogą różnić w zależności od używanych akcesoriów.
Wartości wibracji są nadal dotyczy obsługi dla użytkownika.

Wartości emisji hałasu i wibracji zostały ustalone zgodnie z normami i przepisami, wyszczególnionymi w deklaracji zgodności. W ramach doskonalenia produktu możliwe jest niezapowiedziane dokonanie zmian technicznych oraz zmian w zakresie wyglądu urządzenia. Dlatego też nie gwarantujemy prawidłowości wszystkich wymiarów, wskazówek oraz danych. W związku z tym nie możemy uznawać roszczeń prawnych, zgłaszanych z powodu instrukcji obsługi.

Podana wartość emisji drgań została zmierzona zgodnie unormowaną metodą pomiarów i może zostać wykorzystana do porównania tego elektronarzędzia z innym. Podana wartość emisji drgań może zostać użyta także do wstępnego oszacowania stopnia narażenia.

Ostrzeżenie:
Wartość emisji drgań może różnić się w trakcie rzeczywistego użytkowania elektronarzędzia od wartości podanej, w zależności od sposobu użycia elektronarzędzia. Konieczne jest określenie środków bezpieczeństwa w celu ochrony operatora w oparciu o ocenę stopnia narażenia w rzeczywistych warunkach użycia (należy uwzględnić przy tym wszystkie fazy cyklu eksploatacji, na przykład czas, w którym elektronarzędzie jest wyłączone, oraz takie, w których urządzenie jest wprawdzie włączone, ale pracuje bez obciążenia).

Zasady bezpieczeństwa

Uwaga! Przy korzystaniu z narzędzi elektrycznych należy przestrzegać podanych poniżej podstawowych środków bezpieczeństwa, zabezpieczających przed porażeniem prądem elektrycznym, zranieniem i pożarem.
Przed użyciem elektronarzędzia proszę przeczytać wszystkie wskazówki zwarte w instrukcji. Uwagi dotyczące bezpieczeństwa należy starannie przechowywać.

Symbole i piktogramy

Symbole na urządzeniu:


Uwaga!


Niebezpieczeństwo zranienia przez obracające się narzędzie! Trzymaj ręce w bezpiecznej odległości


Uwaga! Niebezpieczeństwo porażenia prądem elektrycznym! Przed rozpoczęciem jakichkolwiek prac przy urządzeniu wyjmij wtyczkę sieciową z gniazdka


Przeczytaj instrukcję obsługi!


Noś nauszniki


Noś okulary ochronne


Noś ochronę dróg oddechowych


Niebezpieczeństwo skaleczenia! Noś odporne na przecięcie rękawice


Urządzeń elektrycznych nie należy wyrzucać razem z odpadami domowymi

Symbole w instrukcji obsługi:


Symbol niebezpieczeństwa z informacjami na temat ochrony osób i zapobiegania szkodom materialnym.


Znak zagrożenia z informacjami dotyczącymi zapobiegania szkodom osobowym na skutek porażenia prądem elektrycznym.


Znak nakazu (w miejscu wykrzyknika objaśnienie nakazu) z informacjami na temat zapobiegania szkodom.


Znak informacyjny ze wskazówkami ułatwiającymi posługiwanie się urządzeniem.

Ogólne zasady bezpieczeństwa dotyczące narzędzi elektrycznych


OSTRZEŻENIE! Przeczytaj wszystkie zasady i instrukcje bezpieczeństwa. Niedokładne przestrzeganie zasad i instrukcji bezpieczeństwa może spowodować porażenie prądem, pożar i/lub inne ciężkie zranienia.

Zachowaj wszystkie zasady bezpieczeństwa i instrukcje na przyszłość. Użyte w zasadach bezpieczeństwa pojęcie „narzędzie elektryczne“ dotyczy narzędzi elektrycznych zasilanych prądem sieciowym (za kablem sieciowym) oraz narzędzi elektrycznych zasilanych z baterii (bez kabla sieciowego).

BEZPIECZEŃSTWO MIEJSCA PRACY

- **Zapewnij porządek i wystarczające oświetlenie w miejscu pracy.** Nieporządek lub nieoświetlone miejsce pracy może spowodować wypadek.
- **Nie pracuj narzędziem elektrycznym w atmosferze potencjalnie wybuchowej, w której znajdują się palne ciecze, gazy lub pyły.** Narzędzia elektryczne wytwarzają iskry, które mogą zapalić pył lub pary.
- **Trzymaj od dzieci i innych ludzi w bezpiecznej odległości podczas używania narzędzia elektrycznego.** Odwrócenie uwagi może spowodować utratę kontroli nad urządzeniem.

PL

BEZPIECZEŃSTWO ELEKTRYCZNE



Uwaga: Aby uniknąć wypadków i obrażeń spowodowanych porażeniem prądem elektrycznym:

- **Wtyczka narzędzia elektrycznego musi pasować do gniazdka.** Wtyczki nie można w żaden sposób modyfikować. Nie używaj adapterów wtyczek razem z narzędziami elektrycznymi posiadającymi zestyk ochronny (uziemiający). Nienaruszone wtyczki i dopasowane gniazdka zmniejszają ryzyko porażenia prądem.
- **Unikaj dotykania uziemionych powierzchni, takich jak rury, kaloryfery, piecyki, kuchenki, lodówki.** Gdy Twoje ciało jest uziemione, ryzyko porażenia prądem jest większe.
- **Trzymaj narzędzia elektryczne z daleka od deszczu i wilgoci/wody**. Dostanie się wody do wnętrza urządzenia elektrycznego zwiększa ryzyko porażenia prądem.
- **Nie używaj kabla do przenoszenia narzędzia elektrycznego, do jego zawieszania ani do wyciągania wtyczki z gniazdka**. Chroń kabel przed gorącem, olejem, ostrymi krawędziami i ruchomymi częściami urządzenia. Uszkodzone i splątane kable zwiększają ryzyko porażenia prądem.
- **Pracując narzędziem elektrycznym na dworze, używaj tylko przedłużaczy dopuszczonych do używania na dworze.** Używanie przedłużacza przystosowanego do używania na dworze zmniejsza ryzyko porażenia prądem.
- **Jeżeli nie da się uniknąć użycia narzędzia elektrycznego w mokrym otoczeniu, zastosuj RCD (Residual Current Device) o prądzie zadziałania 30 mA lub mniejszym.** Używanie RCD (Residual Current Device) zmniejsza ryzyko porażenia prądem.

BEZPIECZEŃSTWO OSÓB



Uwaga: Aby uniknąć wypadków i obrażeń:

- **Zachowuj uwagę, uważaj na to, co robisz i pracuj narzędziem elektrycznym rozsądnie.** Nie używaj narzędzi elektrycznych, jeżeli jesteś zmęczony albo jeżeli pod wpływem narkotyków, alkoholu albo leków. Chwila nieuwagi podczas używania narzędzia elektrycznego może doprowadzić do poważnych zranień.
- **Noś środki ochrony osobistej, zawsze zakładaj okulary ochronne.** Noszenie środków ochrony osobistej, takich jak maska przeciwpyłowa, buty z antypoślizgowymi podeszwami, kask i nauszniki – zależnie od rodzaju i sposobu używania narzędzia elektrycznego – zmniejsza ryzyko zranienia.
- **Unikaj przypadkowego uruchomienia narzędzia.** Przed podłączeniem narzędzia elektrycznego do źródła zasilania i/lub baterii, przed jego podniesieniem i przeniesieniem upewnij się, że jest ono wyłączone. Jeżeli podczas przenoszenia narzędzia elektrycznego palec osoby niosącej znajdzie się na włączniku, albo jeżeli włączone urządzenie zostanie podłączone do źródła zasilania, może dojść do wypadku.
- **Przed włączeniem narzędzia elektrycznego usuń przyrządy nastawcze i klucze do śrub.** Narzędzie lub klucz znajdujący się w obrotowej części urządzenia może spowodować zranienie.

- **Unikaj anormalnych pozycji ciała. Zapewnij sobie stabilną pozycję i zawsze zachowuj równowagę ciała.** Dzięki temu możliwe będzie zachowanie lepszej kontroli nad urządzeniem elektrycznym w nieoczekiwanych sytuacjach.
- **Noś odpowiednie ubranie. Nie zakładaj obszernych, luźnych ubrań ani ozdób.** Trzymaj włosy, części ubrania i rękawice z daleka od ruchomych części. Luźne ubranie, ozdoby lub długie włosy mogą zostać pochwycone lub wkręcone przez ruchome części.
- **Jeżeli możliwy jest montaż przyrządów odsysających lub wychwytujących pył, upewnij się, że są one dobrze połączone i prawidłowo używane.** Używanie przyrządu odsysającego pył może zmniejszyć zagrożenia związane z pyłem.

UŻYWANIE I OBSŁUGA NARZĘDZIA ELEKTRYCZNEGO

- **Nie przeciążaj urządzenia.** Do każdej pracy używaj właściwego narzędzia elektrycznego. Pasującym narzędziem elektrycznym można pracować lepiej i bezpieczniej w podanym zakresie mocy.
- **Nigdy nie używaj narzędzia elektrycznego z uszkodzonym wyłącznikiem.** Narzędzie elektryczne, którego nie można włączyć i wyłączyć, jest niebezpieczne i wymaga naprawy.
- **Przed rozpoczęciem ustawiania urządzenia, wymiany akcesoriów oraz przed odłożeniem urządzenia wyjmij wtyczkę z gniazdka i/lub wyjmij baterię.** Ten środek ostrożności uniemożliwi przypadkowe uruchomienie narzędzia elektrycznego.
- **Przechowuj nieużywane narzędzia elektryczne w niedostępnym dla dzieci miejscu.** Nie pozwalaj używać urządzenia osobom, które nie są z nim obeznane i które nie przeczytały tych wskazówek. Narzędzia elektryczne są niebezpieczne, jeżeli używają ich niedoświadczone osoby.
- **Starannie pielęgnuj narzędzia elektryczne.** Sprawdzaj, czy ruchome części prawidłowo funkcjonują i nie są zablokowane, czy części nie są połamane lub inaczej uszkodzone i czy prawidłowe działanie narzędzia elektrycznego nie jest zakłócone. Przed użyciem urządzenia zleć naprawę uszkodzonych części. Przyczyną wielu wypadków są źle konserwowane narzędzia elektryczne.
- **Narzędzia tnące muszą być zawsze ostre i czyste.** Starannie pielęgnowane narzędzia tnące z ostrymi ostrzami rzadziej się blokują i są łatwiejsze w prowadzeniu.
- **Używaj narzędzia elektrycznego, akcesoriów, oprzyrządowania itd. tylko zgodnie z tymi wskazówkami.** Zwracaj przy tym uwagę na warunki pracy i uwzględniaj rodzaj wykonywanej pracy. Używanie narzędzi elektrycznych do celów niezgodnych z ich przeznaczeniem może prowadzić do niebezpiecznych sytuacji.

UWAŻNE OBCHODZENIE SIĘ Z URZĄDZENIAMI NAPĘDZANYMI AKUMULATORAMI I ICH STOSOWANIE

- **Akumulatory ładuj tylko w ładowarkach serii DELTAFOX 20 V Li-Ion.** Używanie ładowarki przystosowanej do jednego typu akumulatorów do ładowania akumulatorów innego typu grozi pożarem.
- **Stosuj w urządzeniach elektrycznych tylko przystosowane do nich akumu-**

latory. Używanie innych akumulatorów może prowadzić do zranień i pożaru.
- **Trzymaj nieużywane akumulatory z daleka od spinaczy biurowych, monet, kluczy, gwoździ, śrub i innych drobnych przedmiotów metalowych, które mogłyby spowodować połączenie biegunów.** Zwarcie między biegunami akumulatora może spowodować oparzenia lub pożar.
- **Nieprawidłowe stosowanie może doprowadzić do wycieku elektrolitu z akumulatora Unikaj kontaktu z elektrolitem. Jeżeli elektrolit zetknął się z oczami, umyj oczy wodą. Jeżeli elektrolit dostał się do oka, skorzystaj dodatkowo z pomocy lekarskiej.** Wyciekający z akumulatora elektrolit może spowodować podrażnienia skóry lub oparzenia.

SERWIS

Zlecaj naprawy narzędzia elektrycznego tylko wykwalifikowanemu personelowi i tylko z użyciem oryginalnych części zamiennych. Pozwoli to zachować bezpieczeństwo użytkowania narzędzia elektrycznego.

Wskazówki bezpieczeństwa dotyczące wszystkich rodzajów zastosowań

Wspólne wskazówki bezpieczeństwa dotyczące szlifowania, szlifowania z użyciem papieru piaskowego, prac z użyciem szczotek drucianych i przecierania ściernicą:

- **To elektronarzędzie należy używać jako szlifierkę, szlifierkę do pracy z papierem piaskowym, szczotkę drucianą i szlifierkę-przecinarkę.** Proszę przestrzegać wszystkich uwag dotyczących bezpieczeństwa, instrukcji, ilustracji oraz danych dołączonych do urządzenia. Nieprzestrzeganie poniższych instrukcji może być przyczyną porażenia prądem elektrycznym, pożaru i/lub ciężkich obrażeń ciała.
- **To elektronarzędzie nie nadaje się do szczotek garnkowych.** Używanie tego elektronarzędzia do celów innych, niż przewidziane może powodować zagrożenia i obrażenia ciała.
- **To elektronarzędzie nie nadaje się do ściernic garnkowych, trzpieniowych lub stożkowych.** Używanie tego elektronarzędzia do celów innych, niż przewidziane może powodować zagrożenia i obrażenia ciała.
- **To elektronarzędzie nie nadaje się do polerowania.** Używanie tego elektronarzędzia do celów innych, niż przewidziane może powodować zagrożenia i obrażenia ciała.
- **Nie używać akcesoriów, które nie zostały przewidziane i zalecone przez producenta dla tego elektronarzędzia.** Sam fakt, że akcesoria pozwalają się zamocować do elektronarzędzia nie gwarantuje ich bezpiecznego użycia.
- **Dopuszczalna prędkość obrotowa narzędzia końcowego musi być co najmniej tak wysoka, jak maks.** prędkość obrotowa podana na elektronarzędziu. Narzędzie końcowe obracające się szybciej niż jego prędkość dopuszczalna, może się złamać na kawałki, które mogą zostać rozrzucone w różnych kierunkach.
- **Średnica zewnętrzna i grubość narzędzia końcowego muszą odpowiadać wymiarom podanym na elektronarzę-**

dziu. W przypadku nieprawidłowo dobranych wymiarów narzędzi końcowych nie można zapewnić ich prawidłowego osłonięcia i kontroli.

- **Narzędzia końcowe z wkładką gwintowaną muszą pasować dokładnie do gwintu wrzeciona szlifierki.** W przypadku narzędzi końcowych montowanych za pomocą kołnierza, średnica otworu narzędzia końcowego musi pasować do średnicy montażowej kołnierza. Narzędzia końcowe, które nie zostaną dokładnie zamocowane do elektronarzędzia, obracają się nierównomiernie, bardzo mocno wibrują i mogą prowadzić do utraty kontroli.
- **Nie używać uszkodzonych narzędzi końcowych.** Przed każdym użyciem narzędzie końcowe, np. ściernicę należy sprawdzić na występowanie odprysków i pęknięć, tarczę szlifierską na ewentualne pęknięcia i zużycie, szczotki druciane na obecność luźnych lub złamanych drutów. Jeśli elektronarzędzie lub narzędzie końcowe spadnie na ziemię, należy sprawdzić, czy nie zostało uszkodzone. Narzędzia końcowego wolno używać tylko w stanie nieuszkodzonym. Po skontrolowaniu i założeniu narzędzia końcowego, operator i osoby znajdujące się w pobliżu powinny stanąć poza linią obracającego się narzędzia końcowego, następnie uruchomić urządzenie na 1 minutę, wybierając maks. prędkość obrotową. Uszkodzone narzędzia końcowe pękają przeważnie w ciągu tego czasu próbnego.
- **Nosić osobiste wyposażenie ochronne. W zależności od rodzaju użycia stosować pełną maskę ochronną, ochronę oczu lub okulary ochronne.** W razie potrzeby nosić maskę przeciwpyłową, ochronniki słuchu, rękawice ochronne lub specjalne fartuchy, chroniące przed cząstkami ścieru i materiału. Oczy powinny by chronione przed wyrzucanymi ciałami obcymi, które powstają podczas różnych prac z użyciem urządzenia. Maska przeciwpyłowa lub maska służąca do ochrony dróg oddechowych musi filtrować pył powstający pył podczas wykonywania prac z urządzeniem. W przypadku długiego narażenia na duży hałas istnieje ryzyko utraty słuchu.
- **Zwrócić uwagę na inne osoby, czy zachowują bezpieczny odstęp od strefy pracy urządzenia.** Każda osoba wchodząca do strefy pracy urządzenia musi nosić osobiste wyposażenie ochronne. Istnieje ryzyko wyrzucania z dużą siłą odłamków obrabianego materiału lub złamanych narzędzi końcowych, mogących powodować obrażenia ciała także poza bezpośrednią strefą pracy.
- **Podczas wykonywania prac, w czasie których narzędzie może trafić na ukryte przewody elektryczne, urządzenie należy trzymać tylko za izolowane powierzchnie uchwytów.** Kontakt metalowych części urządzenia z będącym pod napięciem przewodem elektrycznym może spowodować przepływ prądu także w częściach urządzenia i ryzyko porażeniem prądem elektrycznym.
- **Kabel zasilający trzymać z dala od obracających się narzędzi końcowych.** W przypadku utraty kontroli nad urządzeniem istnieje ryzyko przecięcia lub dotknięcia kabla zasilającego lub dostania się dłoni bądź ramienia pod obracające się narzędzie końcowe.
- **Nigdy nie odkładać elektronarzędzia przed całkowitym zatrzymaniem się narzędzia końcowego.** Obracające

się narzędzie końcowe może zetknąć się z powierzchnią, w wyniku czego możemy utracić kontrolę nad elektronarzędziem.
- **W czasie noszenia lub przenoszenia elektronarzędzie nie może być w ruchu.** Przypadkowy kontakt odzieży z obracającym się narzędziem końcowym może spowodować jej uchwycenie i wcięcie się narzędzia w ciało.
- **Regularnie czyścić otwory wentylacyjne elektronarzędzia.** Wentylator silnika zasysa pył do obudowy elektronarzędzia, a nagromadzenie się dużej ilości pyłu metalowego może powodować niebezpieczeństwa elektryczne.
- Nie używać elektronarzędzia w pobliżu materiałów palnych. Iskry mogą spowodować ich zapłon.
- Nie stosować narzędzi końcowych, wymagających użycia płynnego czynnika chłodzącego. Stosowanie wody lub innych płynnych chłodziw grozi porażeniem prądem elektrycznym.

Pozostałe uwagi dotyczące bezpieczeństwa

- Stosować tylko tarcze szlifierskie, na których nadrukowana jest prędkość obrotowa co najmniej taka, jak prędkość podana na tabliczce znamionowej urządzenia.
- Przed użyciem tarczę szlifierską poddać kontroli wzrokowej. Nie stosować uszkodzonych lub odkształconych tarcz szlifierskich. Zużytą tarczę szlifierską wymienić.
- Pamiętać, aby iskry powstające podczas szlifowania nie powodowały żadnego niebezpieczeństwa, np. nie trafiały w osoby lub nie zapaliły palnych substancji.
- Podczas szlifowania, szczotkowania i cięcia nosić zawsze okulary ochronne, rękawice ochronne, ochronę dróg oddechowych i ochronniki słuchu.
- Nigdy nie trzymać palców między tarczą szlifierską i osłoną przeciwiskrową lub w pobliżu osłon ochronnych. Niebezpieczeństwo zmiażdżenia.
- Z powodów funkcjonalnych nie można zakrywać obracających się części urządzenia. Dlatego proszę zachować rozwagę i dobrze trzymać obrabiany element, by nie dopuścić do jego ześlizgnięcia się i do przypadkowego kontaktu dłoni z tarczą szlifierską.
- Podczas szlifowania obrabiany element mocno się nagrzewa. Nie chwytać za obrabiane miejsce, odczekać do jego ostygnięcia. Niebezpieczeństwo oparzenia. Nie stosować czynników chłodzących ani podobnych środków.
- Nie należy pracować z urządzeniem w przypadku zmęczenia, po spożyciu alkoholu lub zażyciu tabletek. Zawsze odpowiednio wcześniej zrobić sobie przerwę w pracy.
- Przed rozpoczęciem jakichkolwiek prac wyłącz urządzenie i wyjmij z niego akumulator.

ZAGROŻENIA OGÓLNE

Nawet przy przepisowej obsłudze urządzenia elektrycznego występują tzw. zagrożenia ogólne. W związku z konstrukcją i sposobem pracy urządzenia elektrycznego mogą występować następujące zagrożenia ogólne:

a) Skaleczenia i rany cięte.
b) Uszkodzenia słuchu w razie niekorzystania z odpowiednich elementów ochrony słuchu.

c) Szkody na zdrowiu będące skutkiem działania wibracji na rękę i ramię, jeżeli urządzenie jest używane przez długi czas lub nie jest odpowiednio prowadzone i przepisowo konserwowane.
d) Szkody zdrowotne, spowodowane przez przenoszenie drgań na ręce, jeśli urządzenie jest użytkowane przez dłuższy czas lub jest nieprawidłowo prowadzone i konserwowane.



Ostrzeżenie! To urządzenie elektryczne wytwarza w czasie pracy pole elektromagnetyczne. Pole to może w określonych warunkach wpływać na aktywne lub pasywne implantaty medyczne. Aby zmniejszyć niebezpieczeństwo doznania poważnych lub śmiertelnych obrażeń, zalecamy osobom posiadającym implantaty medyczne skonsultowanie się z lekarzem i producentem implantatu przed rozpoczęciem obsługiwania maszyny.

Odrzut

Odrzut jest nagłą reakcją w wyniku zacinającego się lub zablokowanego obracającego się narzędzia końcowego, jak ściernica, tarcza szlifierska, szczotka druciana itd. Zacinanie lub blokowanie powoduje nagłe zatrzymanie obracającego się narzędzia końcowego. W wyniku tego niekontrolowane elektronarzędzie zostaje odrzucone w kierunku przeciwnym do kierunku obrotu narzędzia końcowego w miejscu blokady. Jeśli np. ściernica zacina lub blokuje się na obrabianym elemencie, krawędź ściernicy, która wgłębiła się w obrabiany element może się zablokować i spowodować wyłamanie ściernicy lub odrzut urządzenia. Ściernica porusza się wówczas w stronę do operatora lub w stronę przeciwną, w zależności od kierunku obrotu ściernicy w miejscu blokady. Ściernice mogą przy tym także pękać. Odrzut jest skutkiem niewłaściwego lub wadliwego użycia elektronarzędzia. Można mu zapobiec stosując odpowiednie środki ostrożności, opisane poniżej.

a) **Trzymać mocno elektronarzędzie przyjmują pozycję ciała i rąk, w której będzie można odeprzeć siły odrzutu.** Używać zawsze uchwytu dodatkowego, jeśli jest zamontowany, by zapewnić maksymalną kontrolę nad siłami odrzutu lub momentami reakcji przy rozruchu. Stosując odpowiednie środki ostrożności osoba obsługująca urządzenie może opanować siły odrzutu i reakcji.
b) **Nigdy nie zbliżać dłoni do obracających się narzędzi końcowych.** Narzędzie końcowe w trakcie odrzutu może zetknąć się z dłonią.
c) **Unikać ciałem obszaru, do którego elektronarzędzie zostaje poruszone podczas odrzutu.** Odrzut popycha elektronarzędzie w kierunku przeciwnym do kierunku obrotu tarczy szlifierskiej w miejscu blokady.
d) **Zachować szczególną ostrożność w narożnikach, w obszarach o ostrych krawędziach itd.** Unikać sytuacji odbijania lub blokowania się narzędzia końcowego w obrabianym elemencie. Obracające się narzędzie końcowe przy kontakcie z narożnikami, ostrymi krawędziami lub podczas odbijania się od obrabianej powierzchni ma skłonność do blokowania się. Powoduje to utratę kontroli lub odrzut.
e) **Nie używać pił łańcuchowych ani pił zębatych.** Takie narzędzia powodują często odrzut lub utratę kontroli nad elektronarzędziem.

Szczególne wskazówki bezpieczeństwa dotyczące szlifowania i przecierania ściernicą

a) **Stosować wyłącznie narzędzia ścierne dopuszczone do użytku z elektronarzędziem oraz osłonę ochronną przewidzianą dla danego narzędzia.** Narzędzia ścierne, które nie są przewidziane dla tego elektronarzędzia, mogą nie być wystarczająco osłonięte i są niebezpieczne.
b) **Odgięte tarcze szlifierskie należy mocować w taki sposób, aby ich powierzchnia szlifująca nie wystawała poza krawędź pokrywy ochronnej.** Niewłaściwie zamontowana tarcza szlifierska, która wystaje poza krawędź pokrywy ochronnej, nie będzie wystarczająco osłonięta.
c) **Osłona ochronna musi być prawidłowo zamocowana na elektronarzędziu i ustawiona w sposób zapewniający najwyższy stopień bezpieczeństwa, tzn. nieosłonięta część narzędzia szlifującego, skierowana w stronę osoby obsługującej urządzenie musi być możliwie jak najmniejsza.** Osłona ochronna powinna chronić osobę obsługującą przed odłamkami materiału i przypadkowym kontaktem z narzędziem szlifującym.
d) **Narzędzia ścierne mogą być używane tylko zgodnie z zalecanym zakresem zastosowania.** Na przykład: Nigdy nie szlifować boczną powierzchnią tarczy do cięcia. Tarcze do cięcia są przeznaczone do usuwania materiału krawędzią tarczy. Przyłożenie siły bocznej do tych narzędzi może spowodować ich pęknięcie.
e) **Dla wybranej tarczy szlifierskiej używać zawsze nieuszkodzonych kołnierzy mocujących o prawidłowym rozmiarze i formie.** Właściwe kołnierze zapewniają podparcie tarczy szlifierskiej i zmniejszają niebezpieczeństwo jej pęknięcia. Kołnierze do tarcz tnących mogą różnić się od kołnierzy przeznaczonych do innych tarcz szlifierskich.
f) **Nie stosować zużytych tarcz szlifierskich, przeznaczonych do większych elektronarzędzi.** Tarcze szlifierskie do większych elektronarzędzi nie są przystosowane do wyższych obrotów mniejszych elektronarzędzi i mogą pękać.

Pozostałe wskazówki bezpieczeństwa dotyczące przecierania ściernicą

a) **Unikać blokowania się tarczy tnącej lub zbyt mocnego docisku.** Nie wykonywać zbyt głębokich cięć. Przeciążanie tarczy tnącej zwiększa jej naprężenia i podatność na wychylanie się od pionu lub blokowanie i tym samym możliwość odrzutu lub pęknięcia narzędzia ściernego.
b) **Unikać obszaru przed i za obracającą się tarczą tnącą.** Gdy prowadzimy tarczę tnącą w obrabianym elemencie w kierunku od siebie, w przypadku odrzutu elektronarzędzie z obracającą się tarczą może zostać odrzucone bezpośrednio na nas.
c) **Jeśli tarcza do cięcia zakleszczy się lub jeśli przerywamy pracę, należy wyłączyć urządzenie i odczekać spokojnie aż tarcza się zatrzyma.** Nigdy nie próbować wyciągania obracającej się jeszcze tarczy tnącej z nacięcia, gdyż może to spowodować jej odrzut. Ustalanie i usuwanie przyczyny blokowania się tarczy.

d) **Nie załączać ponownie elektronarzędzia, jeśli znajduje się ono jeszcze w obrabianym elemencie.** Przed ponownym, ostrożnym kontynuowaniem cięcia odczekać, aż tarcza tnąca osiągnie swoją pełną prędkość obrotową. W przeciwnym razie tarcza może się zaciąć, wyskoczyć z obrabianego elementu lub spowodować odrzut.
e) **Płyty lub elementy obrabiane dobrze podeprzeć, aby zmniejszyć ryzyko odrzutu w wyniku zablokowania się tarczy tnącej.** Duże elementy obrabiane mogą się uginać pod wpływem ich własnego ciężaru. Obrabiany element musi być dobrze podparty po obydwu stronach tarczy, zarówno w pobliżu tarczy tnącej jak i przy krawędzi.
f) **Proszę zachować szczególną ostrożność podczas „wycinania kieszeni“ w istniejących ścianach lub w innych miejscach z niewidoczną strukturą.** Zagłębiająca się tarcza tnąca przy natrafieniu na przewody gazowe lub wodne, przewody elektryczne lub inne obiekty może spowodować odrzut.

DODATKOWE WSKAZÓWKI BEZPIECZEŃSTWA DOTYCZĄCE SZLIFOWANIA Z UŻYCIEM PAPIERU PIASKOWEGO

Szczególne wskazówki bezpieczeństwa dotyczące szlifowania z użyciem papieru piaskowego:

- **Nie stosować zbyt dużych formatów papieru ściernego, koniecznie przestrzegać danych producenta, dotyczących wielkości papieru.** Arkusze papieru ściernego, które wystają poza tarczę szlifierską, mogą spowodować urazy ciała oraz prowadzić do blokowania, zrywania się papieru ściernego lub odrzutu.

DODATKOWE WSKAZÓWKI BEZPIECZEŃSTWA DOTYCZĄCE PRAC Z UŻYCIEM SZCZOTEK DRUCIANYCH

Szczególne wskazówki bezpieczeństwa dotyczące prac z użyciem szczotek drucianych:

- **Proszę pamiętać, że szczotki druciane tracą odłamki drutu także podczas zwykłego użycia. Nie przeciążać drutów przez zbyt mocny docisk narzędzia.** Odrzucane odłamki drutu mogą bardzo łatwo przebić cienką odzież i/lub skórę.
- **Jeśli zalecane jest użycie osłony ochronnej, należy zapobiegać zetknięciu się osłony ze szczotką drucianą.** Szczotki talerzowe i garnkowe w wyniku docisku i działania sił odśrodkowych mogą zwiększać swoją średnicę.



Uwaga! Przestrzegaj wskazówek bezpieczeństwa podanych w instrukcji obsługi akumulatora serii DELTAFOX 20V Li-Ion

Wskazówki dotyczące wykonywania pracy



UWAGA!
Z dostarczoną osłoną ochronną urządzenie może być użytkowane tylko z następującymi tarczami:
TYP 27 - odsadzona tarcza szlifierska
TYP 28 - odsadzona tarcza szlifierska - kształt dzwonu
TYP 29 - tarcze lamelkowe

Cięcie za pomocą tego urządzenia jest dopuszczalne tylko po zainstalowaniu opcjonalnie dostępnej, zamkniętej osłony ochronnej (patrz rozdział Części zamienne / akcesoria).

Szlifowanie zgrubne:

Nigdy nie używać tarcz do cięcia do zgrubnej obróbki ściernej !

Nie dociskać zbyt mocno narzędzia do obrabianego elementu. Urządzenie prowadzić równomiernie tam i z powrotem.

Najlepsze efekty podczas szlifowania zgrubnego zapewnia kąt roboczy od 30° do 40°.

Przecieranie ściernicą:

Tarcz do zgrubnego szlifowania nigdy nie używać do cięcia !

Stosować wyłącznie atestowane, zbrojone włóknem tarcze do cięcia lub szlifowania.

Narzędzie prowadzić powoli. Nie dociskać zbyt mocno narzędzia do obrabianego elementu.

Narzędzie prowadzić zawsze w kierunku przeciwnym do kierunku obrotów tarczy. Dzięki temu unikniemy niekontrolowanego wyrzucenia urządzenia z nacięcia.

Cięcie materiałów kamiennych:

- Do cięcia materiałów kamiennych najlepiej stosować diamentowe tarcze do cięcia. Należy zawsze zwracać uwagę na rodzaj przeznaczenia i oznakowanie tarczy tnącej, odpowiadający celom jej wykorzystania.
- Podczas cięcia materiałów kamiennych należy zadbać o odpowiednie odpylanie.
- Nosić maskę przeciwpyłową.
- Urządzenie może być używane tylko do cięcia / szlifowania na sucho.

Informacje dotyczące statyki:

Dla szczelin w ścianach nośnych obowiązuje norma DIN 1053 część 1 lub przepisy krajowe. Należy koniecznie przestrzegać te przepisy. Przed rozpoczęciem pracy należy zasięgnąć rady właściwego specjalisty od statyki, architekta lub kierownika budowy.

Montaż

Uwaga! Niebezpieczeństwo obrażeń ciała!

- Należy pamiętać o zapewnieniu sobie wystarczającej ilości miejsca do pracy i o niestwarzaniu zagrożeń dla innych osób.
- Przed uruchomieniem urządzenia muszą być prawidłowo zamontowane wszystkie osłony i elementy zabezpieczające.
- Przed dokonaniem jakichkolwiek regulacji urządzenia wyjmij akumulator.

Montaż i regulacja osłony ochronnej

Osłonę ochronną ustawić w taki sposób, aby iskry lub oddzielone części nie mogły trafić w użytkownika lub osoby znajdujące się w pobliżu.

Osłona ochronna powinna być także ustawiona w taki sposób, aby iskry nie spowodowały zapłonu palnych materiałów, także tych znajdujących się wokół miejsca pracy.

Urządzenie można używać tylko z zamontowaną osłoną ochronną.

Zwróć uwagę na prawidłową osłonę ochronną! Cięcie za pomocą tego urządzenia jest dopuszczalne tylko po zainstalowaniu opcjonalnie dostępnej, zamkniętej osłony ochronnej (patrz rozdział Części zamienne / akcesoria).

B

1. Otworzyć dźwignię mocującą (10).
2. Założyć osłonę ochronną (12) na wnęki pozycjonowania.
3. Obrócić osłonę ochronną (12) na pozycję roboczą. Zamknięta strona osłony ochronnej musi być zawsze zwrócona do operatora.
4. Zamknąć ponownie dźwignię mocującą (10). Osłona ochronna nie może się już pozwalać obracać.

W razie potrzeby, siłę mocującą można wyregulować za pomocą nakrętki korekcyjnej (16).

Montaż uchwyt dodatkowy

Urządzenie można używać wyłącznie z zamontowaną rękojeścią.

C

Przykręcić uchwyt dodatkowy (1) w zależności od sposobu pracy do gwintu uchwytu (3) z lewej lub z prawej strony lub na górze urządzenia.

Montaż i wymiana tarczy

Przed każdym włączeniem sprawdź, czy nakrętka mocująca (19) jest dobrze dokręcona.

Jeżeli na tarczy oznaczony jest kierunek obrotu, podczas montażu zwróć uwagę, czy jest on zgodny z kierunkiem obrotu szlifierki kątowej. Kierunek podany jest na urządzeniu obok przycisku blokady wrzeciona (2).

D

1. Wcisnąć przycisk blokady wrzeciona (2).
2. Odkręcić nakrętkę mocującą (19) za pomocą klucza (20).
3. Założyć żądaną tarczę na kołnierz montażowy (18).Napisy na tarczy powinny być skierowane do urządzenia.
4. Ponownie założyć nakrętkę mocującą (19) na wrzeciono montażowe (17). Płaska strona nakrętki mocującej powinna być skierowana do narzędzia końcowego.
5. Wcisnąć przycisk blokady wrzeciona (2) ponownie dokręcić nakrętkę mocującą (19) kluczem (20).

Obsługa

Uwaga! Niebezpieczeństwo obrażeń ciała!

- Przed przystąpieniem do jakichkolwiek prac przy urządzeniu wyjmij akumulator.
- Stosować tylko tarcze szlifierskie i akcesoria zalecane przez producenta. Użycie innych narzędzi końcowych i innych

akcesoriów może stwarzać niebezpieczeństwo urazu.
- Stosować tylko narzędzia szlifierskie, na których podano dane producenta, rodzaj spoiwa, wymiary i dopuszczalną liczbę obrotów.
- Stosować tylko tarcze szlifierskie, na których nadrukowana jest prędkość obrotowa co najmniej taka jak prędkość podana na tabliczce znamionowej urządzenia.
- Nie stosować tarcz szlifierskich, które są złamane, pęknięte lub uszkodzone w inny sposób.
- Nigdy nie używać urządzenia bez elementów zabezpieczających.
- **Płyty lub elementy obrabiane dobrze podeprzeć, aby zmniejszyć ryzyko odrzutu w wyniku zablokowania się tarczy tnącej.** Duże elementy obrabiane mogą się uginać pod wpływem ich własnego ciężaru. Obrabiany element musi być dobrze podparty po obydwu stronach tarczy, zarówno w pobliżu tarczy tnącej jak i przy krawędzi.



W czasie pracy urządzenia dłonie należy trzymać z dala od tarczy. Niebezpieczeństwo zranienia.



Uwagi dotyczące wymiany:
- Nigdy nie używaj urządzenia bez odpowiednich urządzeń ochronnych. Aby móc użyć urządzenia do cięcia, potrzebna jest dostępna opcjonalnie, zamknięta osłona ochronna.
- Upewnić się, czy prędkość obrotowa podana na tarczy szlifierskiej jest równa lub większa niż nominalna prędkość obrotowa urządzenia bez obciążenia.
- Upewnić się, czy wymiary tarczy szlifierskiej pasują do urządzenia.
- Używać tylko tarcz szlifierskich w dobrym stanie (próba akustyczna: przy uderzaniu młotkiem plastikowym uzyskujemy czysty dźwięk).
- Nie poszerzać zbyt małego otworu mocowania tarczy szlifierskiej.
- Nie stosować żadnych oddzielnych tulei redukcyjnych ani adapterów, aby dopasować tarcze szlifierskie ze zbyt dużym otworem.
- Nie używać pił.
- Do mocowania narzędzi szlifierskich można używać tylko dostarczonych kołnierzy mocujących. Podkładki między kołnierzem mocującym i narzędziami szlifierskimi muszą być wykonane z elastycznego materiału np. gumy, miękkiej tektury itp.
- Po wymianie tarczy szlifierskiej ponownie całkowicie zmontować urządzenie.



Przed rozpoczęciem jakichkolwiek prac wyłącz urządzenie i wyjmij z niego akumulator.



Podczas wymiany tarczy szlifierskiej nosić rękawice ochronne, aby uniknąć skaleczenia.



Nakrętki tarczy szlifierskiej nie wolno dokręcać zbyt mocno, by uniknąć pęknięcia tarczy i nakrętki.

Sprawdzanie stanu naładowania akumulatora

Wskaźnik naładowania (A 9) pokazuje stan naładowania akumulatora (A 7).

- Stan naładowania akumulatora jest sygnalizowany przez zaświecenie odpowiedniej diody LED, gdy urządzenie jest w trybie pracy. W tym celu naciśnij i przytrzymaj przycisk wskaźnika poziomu naładowania (A 8) na akumulatorze (A 7).

czerwono-żółto-zielona =>
Akumulator w pełni naładowany.
czerwono-żółta =>
Akumulatora naładowany w ok. połowie.
czerwona =>
Należy naładować akumulator.

Wyjmowanie i wkładanie akumulatora

E
1. Aby wyjąć akumulator (7) z urządzenia, naciśnij zwalniacz (6) akumulatora i wyciągnij akumulator z urządzenia.
2. Aby włożyć akumulator (7) do urządzenia, wsuń akumulator do urządzenia po prowadnicy. Musi się on słyszalnie zablokować.



Włóż akumulator dopiero po całkowitym zmontowaniu urządzenia. Niebezpieczeństwo zranienia!

Załączanie i wyłączanie

F
1. Aby włączyć, wciśnij włącznik / wyłącznik (4) najpierw w prawo, a następnie do przodu. Włącznik / wyłącznik zatrzaskuje się słyszalnie w tej pozycji.
2. Aby wyłączyć, odciągnij wyłącznik (4) prosto do tyłu. Włącznik / wyłącznik (4) przesuwa się do pozycji wyjściowej. Urządzenie wyłącza się.

Po załączeniu urządzenia odczekać, aż osiągnie ono swoją maks. prędkość obrotową. Dopiero wówczas można rozpocząć pracę.



Po wyłączeniu urządzenia tarcza obraca się jeszcze ruchem bezwładnym. Niebezpieczeństwo zranienia.

Bieg próbny:
Przed wykonaniem pierwszych prac i po każdej wymianie tarczy należy wykonać bieg próbny bez obciążenia. Urządzenie natychmiast wyłączyć, jeśli bieg tarczy szlifierskiej jest niesymetryczny, jeśli występują znaczne drgania lub dziwne dźwięki.

Oczyszczani i konserwacja



Prace naprawcze i serwisowe, które nie zostały opisane w tej instrukcji obsługi, należy zlecać naszemu Centrum Serwisowemu. Stosuj tylko oryginalne części. Niebezpieczeństwo zranienia!



Przed rozpoczęciem jakichkolwiek prac wyłącz urządzenie i wyjmij z niego akumulator.

Regularnie wykonywać opisane poniżej zabiegi czyszczenia i konserwacji. Zapewni to długie i niezawodne użytkowanie urządzenia.

Przed każdym użyciem urządzenie sprawdzić na występowanie widocznych usterek jak luźne, zużyte lub uszkodzone części,

prawidłowe osadzenie śrub lub innych części. W szczególności należy sprawdzić tarczę szlifierską. Uszkodzone części wymienić.

Czyszczenie

Nie stosować żadnych środków myjących ani rozpuszczalników. Substancje chemiczne mogą oddziaływać agresywnie na elementy wykonane z tworzywa sztucznego. Nigdy nie czyścić urządzenia pod bieżącą wodą.

- Urządzenie oczyścić dokładnie po każdym użyciu.
- Otwory wentylacyjne i powierzchnie urządzenia czyścić miękką szczotką, pędzlem lub ściereczką.

Przechowywanie urządzenia

- Przechowuj urządzenie w suchym, zabezpieczonym przed pyłem i niedostępnym dla dzieci miejscu.
- Podczas przechowywania unikaj ekstremalnego zimna lub gorąca, aby nie dopuścić do redukcji sprawności akumulatora.
- Przed dłuższym okresem nieużywania urządzeniem wyjmij akumulator z urządzenia i całkowicie go naładuj.
- Tarcze szlifierskie przechowywać w stanie suchym, ustawione pionowo. Tarcz nie wolno układać w stos.

Usuwanie i ochrona środowiska

Wyjmij akumulator z urządzenia i przekaż urządzenie, jego akcesoria i opakowanie do zgodnej z przepisami o ochronie środowiska naturalnego utylizacji.



Urządzeń elektrycznych nie należy wyrzucać razem z odpadami domowymi

- Przed utylizacją urządzenia wyjąć z urządzenia akumulator.
- Utylizację przesłanych nam uszkodzonych urządzeń przeprowadzamy bezpłatnie.

Gwarancja

- Na urządzenie i ładowarkę udzielamy 24-miesięcznej gwarancji. Na akumulator udzielamy 6-miesięcznej gwarancji. W przypadku użytkowania komercyjnego wygasają prawa z tytułu gwarancji.
- Szkody wywołane przez naturalne zużycie, przeciążenie lub nieprawidłową obsługę są wykluczone z zakresu gwarancji. Niektóre części konstrukcyjne ulegają normalnemu zużyciu i są wykluczone z zakresu gwarancji.
- Warunkiem skorzystania z uprawnień gwarancyjnych jest ponadto przestrzeganie wskazówek dotyczących oczyszczania i konserwacji urządzenia.
- Naprawa lub wymiana produktu nie rozpoczyna nowego okresu gwarancji.
- Szkody wywołane wadami materiałowymi lub produkcyjnymi zostaną bezpłatnie usunięte przez dostarczenie zastępczego urządzenia bądź przez naprawę.
  Warunkiem skorzystania ze świadczenia gwarancyjnego jest przekazanie nierozmontowanego urządzenia wraz z dowodem zakupu i gwarancji naszemu Centrum Serwisowemu.

Serwis naprawczy

- Naprawy nie objęte gwarancją można zlecać odpłatnie naszemu centrum serwisowemu. Nasze Centrum Serwisowe chętnie sporządzi kosztorys naprawy.
  Przyjmujemy tylko urządzenia, które zostały nam przysłane w odpowiednim opakowaniu z opłaceniem pełnego kosztu przesyłki.
- **Uwaga:** W przypadku reklamacji gwarancyjnej lub zlecenia naprawy użytkownik powinien dostarczyć oczyszczone urządzenie wraz z informacją o usterce pod adres naszego punktu serwisowego.
  Przesyłki nadane bez uiszczenia wystarczającej opłaty pocztowej, w charakterze przesyłki o nietypowych wymiarach, ekspresem lub inną przesyłką specjalną nie będą przyjmowane.
- Utylizację przesłanych nam uszkodzonych urządzeń przeprowadzamy bezpłatnie.

Części zamienne/Akcesoria

Części zamienne i akcesoria można zakupić na www.service-deltafox.de

Jeżeli nie masz dostępu do Internetu, skontaktuj się telefonicznie z Centrum Serwisowym (patrz strona 183 „Service-Center”).

Akumulator DP-CBP2040, 4,0 Ah 80001147
Ładowarka DP-CQC2020..... 80001333
Osłona ochronna, zamknięta..... 91105553

PL

Poszukiwanie błędów

W razie wypadku lub usterki natychmiast wyjmij akumulator z urządzenia! Nieprzestrzeganie grozi obrażeniami ciała.

Problem	Możliwa przyczyna	Sposób usunięcia problemu
Urządzenie nie uruchamia się	Rozładowany akumulator (A 7)	Naładuj akumulator (A 7) (należy postępować zgodnie z oddzielną instrukcją obsługi akumulatora i ładowarki)
	W urządzeniu nie ma akumulatora (A 7)	Włóż akumulator (A 7) (należy postępować zgodnie z oddzielną instrukcją obsługi akumulatora i ładowarki)
	Włącznik/wyłącznik (A 4) jest uszkodzony	Naprawa realizowana przez serwis
	Uszkodzony silnik	
Narzędzie szlifierskie nie porusza się, mimo że silnik pracujet	Obluzowana nakrętka tarczy szlifierskiej	Dokręcić nakrętkę tarczy szlifierskiej (patrz „Wymiana tarczy szlifierskiej“)
	Obrabiany element, jego pozostałości lub pozostałości narzędzi szlifierskich blokują napęd	Usunąć blokady
Silnik pracuje wolniej i zatrzymuje się	Urządzenie jest przeciążone przez obrabiany element	Zmniejszyć docisk na narzędzie szlifierskie
		Obrabiany element jest niewłaściwy
Tarcza szlifierska pracuje nierówno, nieprawidłowy hałas	Obluzowana nakrętka tarczy szlifierskiej	Dokręcić nakrętkę tarczy szlifierskiej (patrz „Wymiana tarczy szlifierskiej“)
	Tarcza szlifierska jest uszkodzona	Wymienić tarczę szlifierską

Turinys

Ivadas 137
Naudojimas pagal paskirtį.....137
Bendrasis aprašymas.....138
Pristatomas komplektas 138
Veikimo aprašymas..... 138
Apžvalga 138
Technische Daten 139
Saugos nurodymai.....139
Paveikslėliai /simboliai 139
Bendrieji saugos nurodymai naudojant elektrinius įrankius 140
Sicherheitshinweise für alle Anwendungen..... 143
Papildomi saugos nurodymai 144
Visiems naudojimo būdams taikomi papildomi saugos nurodymai..... 145
Darbo nurodymai.....148
Surinkimas 148
Apsauginio gaubto surinkimas / nustatymas 149
Papildomos rankenos surinkimas .. 149
Disko surinkimas ir keitimas 149
Akumuliatoriaus įkrovos lygio patikra 151
Išimti / įstatyti akumuliatorių 151
Įjungimas ir išjungimas..... 151
Valymas ir techninė priežiūra 151
Valymas..... 152
Laikymas 152
Utilizavimas/aplinkos apsauga 152
Atsarginės dalys/Priedai.....153
Garantija.....153
Remonto paslaugos 153
Gedimų diagnostika 154
Vertimas iš originalių EB atitikties deklaracija.....180
Trimatis vaizdas 182
Service-Center.....183

Ivadas

Dėkojame, kad pirkote naują įrenginį. Apsisprendėte įsigyti aukštos kokybės prietaisą. Gamybos metu atlikta šio prietaiso kokybės kontrolė bei jo galutinis patikrinimas. Tai užtikrina Jūsų prietaiso nepriekaištingą veikimą.



Naudojimo instrukcija yra šios produkto dalis. Joje pateikiami svarbūs saugos, naudojimo ir utilizavimo nurodymai. Prieš naudodami produktą, susipažinkite su visais naudojimo naudojimo ir saugos nurodymais. Naudokite produktą, kaip aprašyta, ir tik nurodytiems naudojimo tikslams.
Laikykite instrukciją saugioje vietoje ir perduodami produktą tretiesiems asmenims, perduokite jiems ir visus dokumentus.

Naudojimas pagal paskirtį



DĖMESIO!
Uždėjus kartu tiekiamą apsauginį gaubtą, įrankį galima naudoti tik su toliau nurodytais diskais:
27 FORMOS lenktu šlifavimo disku
28 FORMOS lenktu šlifavimo disku, platėjančiu
29 FORMOS vėduokliniais šlifavimo diskais



Šiuo įrankiu galima pjauti tik uždėjus pasirinktinai įsigyjamą uždarą apsauginį gaubtą (žr. skyrių „Atsarginės dalys / priedai“).

Uždėjus uždarą apsauginį gaubtą, kampiniu šlifuokliu galima pjaustyti metalą, betoną ar plyteles nenaudojant vandens. Šis įrenginys neskirtas naudoti kitiems tikslams (pavyzdžiui, pjauti / šlifuoti su aušinimo skysčiu ar sveikatai pavojingoms medžiagoms, pavyzdžiui, asbestui, pjauti / šlifuoti).
Su kartu tiekiamu atviru apsauginiu gaubtu įrankį galima naudoti tik sausojo ir rupiojo šlifavimo darbams.
Prietaisas pritaikytas naudoti tik namų srityje. Šis prietaisas nepritaikytas profesionaliam nuolatiniam naudojimui.
Prietaisą gali naudoti tik suaugusieji.
Vyresni nei 16 metų jaunuoliai įrankį gali naudoti tik prižiūrimi.
Gamintojas neatsako už žalą, atsiradusią dėl naudojimo ne pagal paskirtį arba netinkamo valdymo.

Bendrasis aprašymas

Paveikslėlius rasite puslapiuose nuo 2 iki 3.

Pristatomas komplektas

Prietaisą atsargiai išimkite iš pakuotės ir patikrinkite, ar yra visos toliau nurodytos dalys. Pakuotę utilizuokite pagal nurodymus.

- Akumuliatorinis kampinis šlifuoklis
- Įkroviklis
- Akumuliatorius
- Papildoma rankena
- Apsauginis gaubtas
- Priveržimo raktas
- Lagaminas
- Eksploatavimo instrukcija Akumuliatorius/ Įkroviklis
- Eksploatavimo instrukcija

Veikimo aprašymas

Kampiniu šlifuokliu galima pjaustyti ir rupiai apdirbti metalą. Konkrečiai naudojimo paskirčiai numatyti specialūs diskai ir apsauginiai gaubtai. Atkreipkite dėmesį į diskų gamintojų nurodytą informaciją. Informacijos apie valdymo elementų veikimą rasite tolesniuose aprašymuose.

Apžvalga

A
1 Papildoma rankena
2 Suklio fiksatorius
3 Sriegis papildomai rankenai
4 Įjungiklis / išjungiklis
5 Rankena
6 Akumuliatoriaus atlaisvinimo mygtukas
7 Akumuliatorius
8 Įkrovos lygio indikatoriaus mygtukas
9 Akumuliatoriaus įkrovos lygio indikatorius
10 Apsauginio gaubto veržiamoji svirtis
11 Šlifavimo diskas (tiekiamame rinkinyje nėra)
12 Apsauginis gaubtas sausojo šlifavimo darbams
13 Lagaminas
14 Įkroviklis
15 Įkrovos lygio indikatorius

B
16 Reguliavimo veržlė

D
17 Suklys
18 Atraminė jungė
19 Tvirtinimo veržlė
20 Priveržimo raktas

Technische Daten

Akumuliatorinis kampinis šlifuoklis... ...
DP-CAG 2015

Variklio įtampa .....20 V⎓
Vardinis sukimosi greitis (n) 8000 min-1
Pjovimo / šlifavimo disko
matmenys.....Ø 115 x 22,2 mm
Svoris (su priedais) .....2,0 kg
Maks. pjovimo / šlifavimo
disko storis .....max. 6 mm
Suklio sriegis M14
Suklio sriegio ilgis.....max. 12 mm
Apsaugos laipsnis IPX0
Garso slėgio lygis
(LpA) ..... 75,7 dB(A); KpA= 3 dB
Garso galingumo lygis (LWA)
išmatuota..... 86,7 dB(A); KWA= 3 dB
Vibracija (ah) .....5,642 m/s^2; K= 1,5 m/s^2

Atsižvelgiant į naudojamus priedus, faktinės vibracijų vertės gali skirtis. Vibracijos vertėms įtakos turi ir naudotojo elgesys su įrankiu.
Triukšmo ir vibracijos reikšmės buvo apskaičiuotos remiantis atitikties deklaracijoje nurodytais standartais ir nuostatomis.
Nuolat toliau tobulinant gaminius galimi techniniai ir optiniai pakeitimai, apie kuriuos iš anksto neįspėjama. Dėl šios priežasties neužtikriname, kad atitiks visi šioje eksploatavimo instrukcijoje pateikti matmenys, nurodymai ir duomenys. Dėl to mes nepriimame teisinių pretenzijų dėl eksploatavimo instrukcijoje pateikiamų duomenų.
Nurodyta vibracijos emisijos vertė buvo išmatuota pagal standartuose patvirtintus patikros metodus ir gali būti taikoma kitam panašiam elektriniam įrankiui. Nurodyta vibracijos emisijos vertė gali būti taikoma pradiniam poveikiui įvertinti.



Įspėjimas:
naudojant elektrinį įrankį tikroji vibracijos emisijos vertė gali skirtis nuo nurodytosios, nes ji priklauso nuo elektrinio įrankio naudojimo būdo.
Stenkitės kuo labiau sumažinti vibracinį poveikį. Vibracinį poveikį galima sumažinti, pavyzdžiui, mūvint pirštines, kai dirbate su įrankiu, ir ribojant darbo laiko trukmę. Taip pat būtina atsižvelgti į visas įrankio naudojimo ciklo dalis (pvz., laikotarpius, kai elektrinis įrankis yra išjungtas, ir laikotarpius, kai įrankis įjungtas, tačiau veikia nenaudojamas).

Saugos nurodymai



DĖMESIO!
Siekiant apsisaugoti nuo elektros smūgio, sužeidimo ar gaisro pavojaus, dirbant su elektriniais įrankiais turi būti laikomasi šių pagrindinių saugos priemonių.Prieš naudodami šį elektrinį įrankį perskaitykite visus šiuos nurodymus; saugos nurodymus būtinai išsaugokite.

Paveikslėliai /simboliai

Paveikslėliai ant prietaiso:



Įspėjimas!



Perskaityti naudojimo instrukciją.



Besisukančios įrankio dalys kelia pavojų susižeisti! Laikykite atokiai rankas.



Prieš kaip nors tvarkydami įrankį išimkite iš jo akumuliatorių.



Dėvėkite apsauginius akinius



Naudokite klausos apsaugos priemones



Dėvėkite kvėpavimo takų apsaugos priemones



Pavojus susižeisti įsipjovus! Mūvėkite atsparias įpjovimams pirštines



Elektros prietaisų negalima išmesti kartu su buitinėmis atliekomis

Instrukcijoje naudojami simboliai:



Pavojaus ženklas su duomenimis, kaip išvengti žalos žmonėms ir materialiniam turtui.



Pavojaus ženklas su informacija, padedančia apsisaugoti nuo sužalojimų elektros smūgiu.



Privalomasis ženklas su duomenimis, kaip išvengti žalos materialiniam turtui.



Informacinis ženklas, kuriame pateikiama informacijos, kaip geriau naudoti prietaisą.

Bendrieji saugos nurodymai naudojant elektrinius įrankius



DĖMESIO! PERSKAITYKITE VISUS SAUGOS NURODYMUS IR INSTRUKCIJAS. Jei nepaisysite tam tikrų saugos nurodymų ir instrukcijų, galite patirti elektros šoką, gali kilti gaisras ir (arba) sunkiai susižalosite.

Saugokite visus saugos nurodymus ir instrukcijas, kad galėtumėte pasinaudoti ir vėliau.
Saugos nurodymuose naudojama sąvoka ,,Elektrinis įrankis" apibūdinami prie elektros tinklo jungiami elektriniai įrankiai (su maitinimo laidu) ir elektriniai įrankiai su akumuliatoriais (be elektros laido).

SAUGA DARBO VIETOJE

a) **Jūsų darbo vieta turi būti švari ir tinkamai apšviesta.** Netvarkingoje arba neapšviestoje darbo vietoje gali įvykti nelaimingų atsitikimų.
b) **Elektrinių įrankių nenaudokite potencialiai sprogioje aplinkoje, kurioje laikomi degūs skysčiai, kaupiasi dujos arba dulkės.**
Elektriniai įrankiai kibirkščiuoja, todėl gali užsidegti dulkės arba garai.
c) **Naudodami elektrinius įrankius neleiskite būti arti vaikams ir kitiems asmenims.** Jei Jūsų dėmesys nukryps, galite nebesuvaldyti prietaiso.

ELEKTROS SAUGA:



Atsargiai: toliau nurodyta, kaip išvengti nelaimingų atsitikimų ir sužeidimų dėl elektros šoko:

a) **Elektrinio įrankio prijungimo kištukas turi tikti kištukiniam lizdui. Draudžiama keisti kištuko konstrukciją. Įžemintiems elektriniams įrankiams nenaudokite kištukų su adapteriais.** Nepakeistos konstrukcijos kištukai ir tinkami kištukiniai lizdai sumažina elektros šoko riziką.
b) **Stenkitės kūno dalimis neliesti įžemintų paviršių, pavyzdžiui, vamzdžių. šildymo sistemų, viryklių ir šaldytuvų.** Kyla didelė elektros šoko rizika, jei Jūsų kūnas yra įžemintas.

c) **Elektrinių įrankių nepalikite lyjant lietui ir drėgmėje.** Į elektrinį prietaisą prasiskverbusi drėgmę didina elektros šoko riziką.
d) **Elektrinio įrankio niekada neneškite paėmę už kabelio, nekabinkite ant kabelio ir paėmę už jo netraukite iš kištukinio lizdo. Laikykite kabelį atokiai nuo karščio šaltinio, alyvos, aštrių kraštų ir judančių prietaiso dalių.** Pažeisti arba susivynioję kabeliai didina elektros šoko riziką.
e) **Jei elektrinį įrankį naudojate lauke, junkite tik prie lauke pritaikyto naudoti ilgintuvo.** Jungiant prie lauke naudoti pritaikyto ilgintuvo mažėja elektros šoko rizika.
f) **Jei elektrinį įrankį neišvengiamai privalote naudoti drėgnoje aplinkoje, junkite prie RCD (Residual Current Device).** Naudojant RCD (Residual Current Device) sumažėja elektros šoko rizika.

ASMENŲ SAUGA:



Atsargiai! taip išvengsite nelaimingų atsitikimų ir sužalojimų:

a) **Būkite atidūs, stebėkite, ką darote ir su elektriniu įrankiu dirbkite sumaniai. Nedirbkite su elektriniais įrankiais, jei esate pavargę arba vartojate narkotikus, alkoholį ar medikamentus.** Dėl vieno neatsargaus poelgio naudojant elektrinį įrankį galima sunkiai susižaloti.
b) **Naudokite asmenines apsaugos priemones ir visada užsidėkite apsauginius akinius.** Priklausomai nuo elektrinio įrankio modelio ir naudojimo būdo naudojamos asmeninės apsaugos priemonės, pavyzdžiui, respiratorius, apsauginiai batai neslidžiu padu, apsauginis šalmas ar klausos organų apsauga sumažina riziką susižaloti.
c) **Stebėkite, kad įrankis netikėtai neįsijungtų savaime. Įsitikinkite, kad elektrinis įrankis išjungtas ir tik tada junkite prie elektros srovės tiekimo tinklo, dėkite į dėklą ar neškite.** Jei nešdami elektrinį įrankį pirštą laikote ant jungiklio arba įjungtą prietaisą jungiate prie elektros srovės tiekimo tinklo, gali įvykti nelaimingas atsitikimas.
d) **Prieš įjungdami elektrinį įrankį nuimkite nustatymo įrankius arba veržliaraktį.** Ant besisukančios prietaiso dalies likęs įrankis arba veržliaraktis gali sužaloti.
e) **Stenkitės išlaikyti normalią kūno padėtį. Stovėkite ant stabilaus pagrindo ir bet kurioje situacijoje išlaikykite pusiausvyrą.** Taip elektrinį įrankį galėsite tinkamai kontroliuoti netikėtose situacijose.
f) **Dėvėkite tinkamus drabužius. Nedėvėkite plačių drabužių ar papuošalų. Plaukais, drabužiais ir pirštinėmis nelieskite besisukančių dalių.** Besisukančios dalys gali sugriebti laisvus drabužius, papuošalus arba ilgus plaukus.
g) **Jei galite įmontuoti dulkių siurbimo ir ištraukimo prietaisus, įsitikinkite, kad jie prijungti ir tinkamai naudojami.** Naudojant dulkių siurbimo prietaisą sumažinama dulkių keliama grėsmė.

SAUGUS ELGESYS SU ELEKTRINIAIS ĮRANKIAIS IR JŲ NAUDOJIMAS

a) **Prietaiso apkrova negali būti per didelė. Naudokite numatytam darbui skirtą elektrinį įrankį.** Tinkamu elektriniu įrankiu geriau ir saugiau dirbti nurodytame galios diapazone.

b) **Nenaudokite elektrinio įrankio, kurio jungiklis yra sugedęs.** Jei elektrinio įrankio nepavyksta įjungti arba išjungti, jis kelia pavojų, todėl būtina jį suremontuoti.
c) **Ištraukite kištuką iš kištukinio lizdo ir ir tik tada keiskite prietaiso nuostatus, priedus arba prietaisą padėkite.** Šios atsargumo priemonės padeda išvengti netyčinio elektrinio įrankio paleidimo.
d) **Nenaudojamus elektrinius įrankius laikykite vaikams nepasiekiamoje vietoje. Asmenims, nemokantiems naudoti prietaiso arba neperskaičiusiems šios instrukcijos, neleiskite naudoti prietaiso.** Elektriniai įrankiai kelia pavojų, jei juos naudoja nepatyrę asmenys.
e) **Rūpestingai prižiūrėkite elektrinį įrankį. Patikrinkite, ar judančios dalys tinkamai veikia, ar jos neužstringa, ar nesulūžo ir nėra pažeistos, nes tai turi neigiamos įtakos elektrinio įrankio veikimui. Prieš pradėdami naudoti prietaisą suremontuokite pažeistas dalis.** Daug nelaimingų atsitikimų įvyksta, jei netinkamai atliekami elektrinių įrankių techninės priežiūros darbai.
f) **Pjovimo įrankiai turi būti aštrūs ir švarūs.** Rūpestingai prižiūrimi pjovimo įrankiai su pagaląstomis pjovimo briaunomis rečiau užstringa ir juos daug lengviau valdyti
g) **Elektrinį įrankį, priedus, naudojamuosius įrankius ir kt. naudokite pagal šią instrukciją. Atkreipkite dėmesį į darbo sąlygas ir atliekamą darbą.** Elektrinius įrankius naudojant kitiems tikslams nei numatyta, gali susidaryti pavojingų situacijų.

SAUGUS ELGESYS SU AKUMULIATORINIAIS ĮRANKIAIS IR JŲ NAUDOJIMAS

a) **Akumuliatorius įkraukite tik 20 V DELTAFOX serijos akumuliatorių sistemos krovikliais.** Jei nurodyta, kad krovikliu galima krauti tik tam tikro tipo akumuliatorius, kraunant kito tipo akumuliatorius kyla pavojus, kad kils gaisras.
b) **Elektriniams įrankiams naudokite tik jiems skirtus akumuliatorius.** Naudojant kitokius akumuliatorius galima susižaloti ir gali kilti gaisras.
c) **Nenaudojamą akumuliatorių laikykite atokiai nuo biuro sąvaržėlių, monetų, raktų, vinių, varžtų ar kitų mažų metalinių daiktų, dėl kurių gali būti šuntuoti kontaktai**. Įvykus trumpajam jungimui tarp akumuliatoriaus kontaktų galite nudegti arba jis gali užsidegti.
d) **Jei akumuliatorius naudojamas neteisingai, iš jo gali prasiskverbti skysčio. Stenkitės jo nepaliesti. Jei vis dėlto paliestumėte, kruopščiai nuplaukite vandeniu. Jei skysčio patektų į akis, kreipkitės pagalbos į gydytoją.** Prasiskverbęs akumuliatoriaus skystis gali sudirginti arba nudeginti odą.

TECHNINĖ PRIEŽIŪRA

a) **Savo elektrinį įrankį patikėkite remontuoti tik kvalifikuotam personalui, kuris naudoja originalias atsargines dalis.** Taip užtikrina, kad prietaisas ir toliau bus eksploatuojamas saugiai.

Sicherheitshinweise für alle Anwendungen

Šlifavimui, šlifavimui švitriniu popieriumi, šveitimui vieliniais šepečiais ir abrazyviniam pjovimui taikomi bendrieji saugos nurodymai:

- **Šį elektrinį įrankį galima naudoti šlifavimo, šlifavimo švitriniu popieriumi, šveitimo vieliniais šepečiais ir abrazyvinio pjovimo darbams. Vadovaukitės visais saugos ir kitais nurodymais, paveikslėliais ir duomenimis, pateiktais su šiuo įrankiu.** Nesilaikant tolesnių nurodymų, galima patirti elektros smūgį, sukelti gaisrą ir (arba) sunkiai susižaloti.
- **Šio elektrinio įrankio negalima naudoti su taurės formos šepečiais.** Elektrinį įrankį naudojant nenumatytiems tikslams gali būti pavojinga ir galima susižaloti.
- **Šio elektrinio įrankio negalima naudoti su šlifavimo taurėmis, šlifavimo akmenėliais ar šlifavimo kūgiais.** Elektrinį įrankį naudojant nenumatytiems tikslams gali būti pavojinga ir galima susižaloti.
- **Šiuo elektriniu įrankiu negalima poliruoti.** Elektrinį įrankį naudojant nenumatytiems tikslams gali būti pavojinga ir galima susižaloti.
- **Nenaudokite jokių priedų, kurių gamintojas šiam elektriniam įrankiui nėra specialiai numatęs ar nerekomenduoja.** Net jei priedus galima pritvirtinti prie elektrinio įrankio, tai nereiškia, kad naudojamas elektrinis įrankis bus saugus.
- **Papildomo darbo įrankio leistinas sukimosi greitis turi būti ne mažesnis nei ant elektrinio įrankio nurodytas didžiausias sukimosi greitis.** Greičiau nei leistinu greičiu besisukantys priedai gali lūžti arba nuskrieti.
- **Papildomo darbo įrankio išorinis skersmuo ir storis turi atitikti Jūsų elektrinio įrankio matmenis.** Netinkamo dydžio papildomų darbo įrankių negalima tinkamai uždengti arba kontroliuoti.
- **Papildomi darbo įrankiai su srieginiu įdėklu turi tiksliai atitikti suklio sriegį. Naudojant junge pritvirtinamus papildomus darbo įrankius, papildomo darbo įrankio skylės skersmuo turi atitikti jungės laikiklio skersmenį.** Papildomi darbo įrankiai, kurių negalima tiksliai pritvirtinti prie elektrinio įrankio, sukasi netolygiai, labai vibruoja ir gali tapti nevaldomi.
- **Nenaudokite apgadintų darbo įrankių. Prieš naudodami visada patikrinkite papildomus darbo įrankius, pvz., ar šlifavimo diskai be atplaišų, neįtrūkę, ar atraminės lėkštelės neįtrūkusios, nenudilusios, visiškai nenusidėvėjusios. Jei elektrinis įrenginys arba darbo įrankis nukrito, patikrinkite, ar jis nepažeistas arba naudokite nepažeistą darbo įrankį. Jei darbo įrankį patikrinote ir naudojate, pasirūpinkite, kad Jūs ir netoliese esantys žmonės nebūtų besisukančio darbo įrankio erdvėje ir leiskite šiam įrankiui apie 1 minutę suktis didžiausiu greičiu.** Pažeisti darbo įrankiai per šį laiką dažniausiai sulūžta.
- **Dėvėkite asmenines apsaugos priemones. Atsižvelgiant į tai, kam įrankį naudojate, naudokite visą veidą dengiančias apsaugos priemones, akių apsaugos priemones arba apsauginius akinius. Jei reikia, dėvėkite kaukę nuo dulkių, klausos apsaugos priemones, apsaugines pirštines ar**

specialią prijuostę, apsaugosiančias Jus nuo smulkių šlifavimo dulkių ir medžiagų dalelių. Apsaugokite akis nuo naudojant įrankį skraidančių svetimkūnių. Kaukė nuo dulkių arba respiratorius sulaiko naudojant įrankį susidarančias dulkes. Ilgesnį laiką būnant labai triukšmingoje aplinkoje, gali susilpnėti klausa.

- **Užtikrinkite, kad kiti asmenys būtų saugiu atstumu iki Jūsų darbo zonos. Visi darbo zonoje esantys asmenys privalo naudoti asmenines apsaugos priemones.** Ruošinio arba sulūžusių papildomų darbo įrankių nuolaužos gali nuskrieti ir sužaloti netgi ne tiesioginėje darbo zonoje esančius asmenis.
- **Elektrinį įrankį laikykite tik už izoliuotų rankenų, jei dirbant papildomas darbo įrankis gali užkliudyti paslėptus elektros laidus arba paties elektrinio įrankio maitinimo laidą.** Prisilietus prie laido, kuriame yra įtampa, įtampa gali persiduoti metalinėms įrankio dalims ir sukelti elektros smūgį.
- **Niekada nepadėkite į šalį elektrinio įrankio, kol papildomas darbo įrankis visiškai nesustojo.** Besisukančiam papildomam įrankiui prisilietus prie paviršiaus, ant kurio jį dedate, elektrinis įrankis gali tapti nevaldomas.
- **Neneškite veikiančio elektrinio įrankio. Besisukantis papildomas darbo įrankis gali sugriebti atsitiktinai su juo susilietusius Jūsų drabužius ir įsigręžti į Jūsų kūną.**
- **Reguliariai valykite savo elektrinio įrankio vėdinimo angas.** Variklio ventiliatorius įtraukia dulkes į korpusą, o didelės metalo dulkių sankaupos gali kelti su elektra susijusių pavojų.
- **Nenaudokite elektrinio įrankio šalia degių medžiagų.** Kibirkštys gali uždegti šias medžiagas.
- **Nenaudokite papildomų darbo įrankių, kuriems reikia skysto aušinimo skysčio.** Naudojant vandenį ar kitus skystus aušinimo skysčius, galima patirti elektros smūgį.

Papildomi saugos nurodymai

- Kad išvengtumėte pavojų, įrankio kištuką arba jo prijungimo laidą gali pakeisti tik elektrinio įrankio gamintojas arba gamintojo klientų aptarnavimo tarnyba.
- Naudokite tik tuos šlifavimo diskus, ant kurių nurodytas sukimosi greitis yra ne mažesnis nei įrankio duomenų lentelėje nurodytas sukimosi greitis.
- Prieš naudodami apžiūrėkite šlifavimo diską. Nenaudokite pažeistų ar deformuotų šlifavimo diskų. Pakeiskite susidėvėjusį šlifavimo diską.
- Užtikrinkite, kad šlifuojant įskeliamos kibirkštys nekeltų pavojaus, pvz., nepataikytų į žmones ir neuždegtų degių medžiagų.
- Šlifuodami, šveisdami šepečiu ar pjaudami visada dėvėkite apsauginius akinius, apsaugines pirštines, kvėpavimo takų ir klausos apsaugos priemones.
- Niekada nelaikykite pirštų tarp šlifavimo disko ir apsaugos nuo kibirkščių ekrano ar šalia apsauginių gaubtų. Kyla pavojus prisispausti.
- Įrankio paskirtis neleidžia uždengti besisukančių įrankio dalių. Todėl būkite atsargūs ir gerai įtvirtinkite ruošinį, kad jis nenuslystų ir Jūs rankomis neprisiliestumėte prie šlifavimo disko.
- Šlifuojamas ruošinys įkaista. Nelieskite apdirbamo paviršiaus – palaukite, kol jis atvės. Kyla pavojus nusideginti. Nenaudokite aušinimo skysčio ar panašių priemonių.

- Nedirbkite su įrankiu, jei jaučiate nuovargį arba vartojote alkoholio ar vaistų. Laiku darykite darbo pertraukas.
- Prieš pradėdami techninės priežiūros darbus, išjunkite įrenginį ir išimkite iš jo akumuliatorių.

LIEKAMOJI RIZIKA

Net jei šis elektrinis įrankis naudojamas pagal nurodymus visada galima tikėtis liekamosios rizikos. Dėl šio elektrinio įrankio modelio ir konstrukcijos gali kilti toliau nurodyti pavojai:

a) pavojus įsipjauti;
b) pavojus pažeisti klausos organus, jei nenaudojama klausos organų apsauga;
c) kyla pavojus sveikatai dėl rankos ir plaštakos siūbuojamųjų judesių, jei prietaisas naudojamas ilgai arba naudojamas netinkamai ir neatliekami techninės priežiūros darbai.

Įspėjimas! Naudojant šį elektrinį įrankį susidaro elektromagnetinis laukas. Tam tikromis aplinkybėmis šis laukas gali turėti neigiamos įtakos aktyviems arba pasyviems medicininiams implantams. Kad būtų galima sumažinti sudėtingų arba mirtinų sužalojimų pavojų, asmenims, turintiems medicininius implantus, prieš pradedant naudoti prietaisą rekomenduojame pasitarti su savo gydytoju arba medicininių implantų gamintoju.

Visiems naudojimo būdams taikomi papildomi saugos nurodymai

Atatranka ir su ja susiję saugos nurodymai

Atatranka yra staigi reakcija, įvykstanti įstrigus arba užsiblokavus besisukančiam papildomam darbo įrankiui, pvz., šlifavimo diskui, atraminei lėkštelei, vieliniam šepečiui ir t. t. Įstrigęs ar užsiblokavęs besisukantis papildomas darbo įrankis staiga sustoja. Dėl to nevaldomu tapęs elektrinis įrankis užsiblokavimo vietoje sviedžiamas papildomo darbo įrankio sukimosi krypčiai priešinga kryptimi. Pvz., šlifavimo diskui įstrigus arba užsiblokavus ruošinyje, pjūvio plyšyje esantis šlifavimo disko kraštas gali įstrigti; jam įstrigus, šlifavimo diskas gali iššokti arba gali įvykti atatranka. Tokiu atveju šlifavimo diskas juda link dirbančiojo arba nuo jo, atsižvelgiant į disko sukimosi kryptį užsiblokavimo vietoje. Šlifavimo diskas gali ir lūžti. Atatranka – tai netinkamo arba klaidingo elektrinio įrankio naudojimo pasekmė. Jos išvengiama imantis tinkamų toliau aprašytų atsargumo priemonių.

a) **Tvirtai laikykite elektrinį įrankį, o rankos ir kūnas turi būti tokioje padėtyje, kuri leistų pasipriešinti atatrankos jėgai. Jei yra, visada naudokite papildomą rankeną, kad įrankiui veikiant dideliu greičiu geriau galėtumėte suvaldyti atatrankos jėgas arba reakcijas.** Tinkamomis atsargumo priemonėmis dirbantysis gali suvaldyti atatrankos ir reakcijos jėgas.
b) **Niekada nelaikykite rankų arti besisukančių papildomų darbo**

įrankių. Įvykus atatrankai, papildomas darbo įrankis gali kliudyti Jūsų ranką.

c) **Nestovėkite zonoje, į kurią elektrinis įrankis judės įvykus atatrankai.** Atatranka sviedžia elektrinį įrankį priešinga kryptimi, nei šlifavimo disko sukimosi kryptis užsiblokavimo vietoje.

d) **Todėl ypač būkite atsargūs dirbdami prie kampų, aštrių briaunų ir t. t. Užtikrinkite, kad papildomi darbo įrankiai nuo ruošinio neatšoktų ir jame neįstrigtų. Ties kampais, aštriomis briaunomis arba atšokęs besisukantis papildomas darbo įrankis dažnai įstringa.** Dėl to jis tampa nevaldomas arba įvyksta atatranka.

e) **Nenaudokite grandininių arba dantytųjų pjovimo diskų.** Tokie papildomi darbo įrankiai dažnai sukelia atatranką arba elektrinis įrankis tampa nevaldomas.

Šlifavimui ir abrazyviniam pjovimui taikomi specialieji saugos nurodymai

a) **Naudokite tik Jūsų elektriniam įrankiui leidžiamus naudoti šlifavimo diskus ir jiems numatytą apsauginį gaubtą.** Jūsų elektriniam įrankiui netinkamų šlifavimo diskų negalima tinkamai uždengti, todėl jie yra nesaugūs.

b) **Išlenktus šlifavimo diskus reikia pritvirtinti taip, kad jų šlifuojamasis paviršius neišsikištų už apsauginio gaubto krašto plokštumos.** Netinkamai pritvirtinto, už apsauginio gaubto krašto plokštumos išsikišančio šlifavimo disko negalima tinkamai uždengti.

c) **Apsauginį gaubtą būtina saugiai pritvirtinti prie elektrinio įrankio ir siekiant užtikrinti didžiausią saugumą nustatyti taip, kad į dirbantįjį būtų nukreipta kuo mažesnė neuždengto šlifavimo disko dalis.** Apsauginis gaubtas turi apsaugoti dirbantįjį nuo nuolaužų, atsitiktinio prisilietimo prie šlifavimo disko bei drabužius galinčių uždegti kibirkščių.

d) **Šlifavimo diskus galima naudoti tik rekomenduojamai naudojimo paskirčiai. Pavyzdžiui, niekada nešlifuokite pjovimo disko šoniniu paviršiumi.** Pjovimo diskai skirti medžiagai pjauti disko briauna. Šiuos diskus veikiančios šoninės jėgos gali juos sulaužyti.

e) **Parinktą šlifavimo diską visada tvirtinkite nepažeista, tinkamo dydžio ir tinkamos formos tvirtinimo junge.** Tinkamos jungės apsaugo šlifavimo diską, todėl diskas rečiau sulūžta. Pjovimo diskų jungės gali skirtis nuo kitokių šlifavimo diskų jungių.

f) **Nenaudokite didesnių elektrinių įrankių nusidėvėjusių šlifavimo diskų.** Didesnių elektrinių įrankių šlifavimo diskai netinka didesniu greičiu besisukantiems mažesniems elektriniams įrankiams ir gali lūžti.

Kiti specialieji abrazyviniam pjovimui taikomi saugos nurodymai

a) **Stenkitės, kad pjovimo diskas neužsiblokuotų, jo per stipriai nespauskite. Nepjaukite pernelyg giliai.** Perkrova padidina pjovimo diskui tenkančias apkrovas ir diskas gali greičiau persikreipti arba užsiblokuoti, todėl padidėja atatrankos arba šlifavimo disko lūžimo tikimybė.

b) **Nestovėkite priešais besisukantį pjovimo diską ar už jo.** Jei pjovimo diską ruošinyje stumsite tolyn nuo savęs, įvykus atatrankai elektrinis

įrankis su besisukančiu disku gali būti nusviestas tiesiai į jus.

c) **Jei pjovimo diskas įsispraudęs ar jūs nutraukėte darbą, įrankį išjunkite ir ramiai laikykite, kol diskas nustos suktis. Niekada nebandykite iš pjūvio vietos traukti dar besisukančio pjovimo disko, kad neįvyktų atatranka.** Nustatykite ir pašalinkite įsispraudimo priežastį.
d) **Kol elektrinis įrankis yra ruošinyje, jo iš naujo neįjunkite. Prieš atsargiai pjaudami toliau palaukite, kol pjovimo diskas ims suktis didžiausiu greičiu.** Priešingu atveju diskas gali įstrigti, iššokti iš ruošinio arba sukelti atatranką.
e) **Paremkite plokštes arba ruošinius, kad sumažėtų įstrigusio pjovimo disko keliamas atatrankos pavojus.** Dideli ruošiniai gali įlinkti nuo savo pačių svorio. Ruošinį būtina paremti abiejose disko pusėse, tiek šalia pjovimo disko, tiek prie krašto.
f) **Būkite ypač atsargūs darydami įleistinius pjūvius sienose arba kitose nepermatomose vietose.** Besiskverbdamas pjovimo diskas užkliudęs dujų arba vandentiekio vamzdžius, elektros laidus ar kitus daiktus gali sukelti atatranką.

ŠLIFAVIMUI ŠVITRINIU POPIERIUMI TAIKOMI PAPILDOMI SAUGOS NURODYMAI

Šlifavimui švitriniu popieriumi taikomi specialieji saugos nurodymai:

- **Nenaudokite per didelių šlifavimo popieriaus lapų, naudokite gamintojo nurodyto dydžio šlifavimo popierių.** Už šlifavimo disko išsikišę šlifavimo popieriaus lapai gali sužaloti, įstrigti, suplyšti arba sukelti atatranką.

DARBUI SU VIELINIAIS ŠEPEČIAIS TAIKOMI PAPILDOMI SAUGOS NURODYMAI

Darbui su vieliniais šepečiais taikomi specialieji saugos nurodymai:

- **Atminkite, kad ir įprastai naudojant vielinį šepetį iš jo išbyra vielos gabalėlių. Vielos per stipriai nespauskite, kad apkrova netaptų per didelė.** Nuskriejantys vielos gabalėliai gali labai lengvai prakirsti plonus drabužius ir (arba) odą.
- **Jei rekomenduojama uždėti apsauginį gaubtą, užtikrinkite, kad apsauginis gaubtas ir vielinis šepetys nesiliestų.** Lėkštės ir taurės formos šepečių skersmuo juos prispaudus bei dėl išcentrinių jėgų gali padidėti.



Dėmesio! Laikykitės DELTAFOX 20V Li-Ion akumuliatorių naudojimo instrukcijose pateiktų saugos instrukcijų.

LT

Darbo nurodymai

DĖMESIO!
Uždėjus kartu tiekiamą apsauginį gaubtą, įrankį galima naudoti tik su toliau nurodytais diskais:
27 FORMOS lenktu šlifavimo disku
28 FORMOS lenktu šlifavimo disku, platėjančiu
29 FORMOS vėduokliniais šlifavimo diskais

Šiuo įrankiu galima pjauti tik uždėjus pasirinktinai įsigyjamą uždarą apsauginį gaubtą (žr. skyrių „Atsarginės dalys / priedai“).

Rupusis šlifavimas:

Niekada rupiai nešlifuokite paviršiaus pjovimo diskais!

Diską prie ruošinio spauskite vidutine jėga. Įrankį tolygiai vedžiokite pirmyn ir atgal.

Rupiojo šlifavimo rezultatas geriausias, kai įrankis dirbant laikomas 30°–40° kampu.

Abrazyvinis pjovimas:

Niekada nepjaukite rupiojo šlifavimo disku!

Galima naudoti tik išbandytus, pluoštu sustiprintus pjovimo arba šlifavimo diskus.
Dirbant pastūmos greitis turi būti nedidelis. Diską prie ruošinio spauskite vidutine jėga.
Įrankį visada stumkite priešinga kryptimi, nei sukasi diskas. Taip dirbant įrankis nevaldomai neiššoks iš pjūvio vietos.

Akmens ir mūro pjaustymas :

- Akmenį ir mūrą rekomenduojame pjaustyti deimantiniu pjovimo disku. Visada įsitikinkite, ar pjovimo diskas tinka numatytajam naudojimui ir atkreipkite dėmesį į informacinius užrašus ant jo.
- Pjaustydami akmenį ir mūrą pasirūpinkite, kad dulkės būtų tinkamai susiurbiamos.
- Dėvėkite kaukę nuo dulkių.
- Įrankį galima naudoti tik sausajam pjovimui / sausajam šlifavimui.

Nurodymai dėl statikos:

Laikančiųjų sienų išpjovoms taikoma DIN 1053 standarto 1 dalis arba šalyje nustatyti reikalavimai. Būtina laikyti šių nuostatų. Prieš pradėdami dirbti pasikonsultuokite su atsakinguoju statikos specialistu, architektu arba su kompetentingais statybų vadovais.

Surinkimas

Dėmesio! Pavojus susižaloti!
- Įsitikinkite, kad pakanka vietos dirbti ir nekeliamas pavojus kitiems žmonėms.
- Prieš pradedant naudoti įrankį būtina tinkamai surinkti visus gaubtus ir apsauginius įtaisus.
- Prieš reguliuodami įrankį išimkite iš jo akumuliatorių.

Apsauginio gaubto surinkimas / nustatymas

Apsauginį gaubtą nustatykite taip, kad skraidančios kibirkštys arba atsilaisvinusios dalys nepataikytų į įrankio naudotoją arba netoliese esančius žmones.

Be to, apsauginis gaubtas turi būti nustatytas taip, kad skraidančios kibirkštys neužsidegtų degių, taip pat ir aplinkui esančių, daiktų.

Šlifuoti galima tik uždėjus prietaiso apsauginį gaubtą.

Pasirinkite tinkamą apsauginį gaubtą! Šiuo įrankiu galima pjauti tik uždėjus pasirinktinai įsigyjamą uždarą apsauginį gaubtą (žr. skyrių „Atsarginės dalys / priedai“).

B

1. Pakelkite veržiamąją svirtį (10).
2. Apsauginį gaubtą (12) įdėkite jam skirtuose tarpuose.
3. Apsauginį gaubtą (12) pasukite į darbinę padėtį. Apsauginio gaubto uždaroji pusė visada turi būti nukreipta į dirbantįjį.
4. Vėl nuleiskite veržiamąją svirtį (10). Dabar apsauginio gaubto turi būti neįmanoma pasukti.

Prireikus, priveržimo jėgą galima pareguliuoti reguliavimo veržle (16).

Papildomos rankenos surinkimas

Įrankį galima naudoti tik surinkus papildomą rankeną

C

Atsižvelgiant į darbo pobūdį, papildomą rankeną (1) įsukite į sriegį papildomai rankenai (3) įrankio kairėje, dešinėje ar viršuje..

Disko surinkimas ir keitimas

Kas kartą prieš naudodami patikrinkite, ar tvirtinimo veržlė (19) tvirtai prisukta.

Jei ant disko pažymėta sukimosi kryptis, uždėdami įsitikinkite, ar ji sutampa su kampinio šlifuoklio sukimosi kryptimi. Ji nurodyta ant įrankio šalia suklio fiksavimo mygtuko (2).

D

1. Paspauskite suklio fiksatorių (2).
2. Priveržimo raktu (20) atsukite tvirtinimo veržlę (19).
3. Uždėkite norimą diską ant atraminės jungės (18). Užrašai ant disko (11) paprastai būna įrankio pusėje.
4. Tvirtinimo veržlę (19) vėl užmaukite ant suklio (17). Tvirtinimo veržlės plokščioji pusė paprastai būna papildomo darbo įrankio pusėje.
5. Paspauskite suklio fiksatorių (2) ir priveržimo raktu (20) vėl priveržkite tvirtinimo veržlę (19).

LT

Naudojimas



Prieš visus elektros įrankio priežiūros darbus išimkite iš jo akumuliatorių.



Įspėjimas! Pavojus susižaloti!

- Prieš pradėdami visus darbus iš prietaiso ištraukite tinklo kištuką.
- Naudokite tik gamintojo rekomenduojamus šlifavimo diskus ir priedus. Naudodami neoriginalius papildomus darbo įrankius ar kitus priedus galite susižeisti.
- Naudokite tik tuos šlifavimo įrankius, ant kurių nurodytas jų gamintojas, rišiklio rūšis, matmenys ir leistinas sukimosi greitis.
- Naudokite tik tuos šlifavimo diskus, ant kurių nurodytas sukimosi greitis yra ne mažesnis nei įrankio duomenų lentelėje nurodytas sukimosi greitis.
- Nenaudokite aplūžusių, įtrūkusių ar kitaip apgadintų šlifavimo diskų.
- Niekada nenaudokite įrankio be apsauginių įtaisų.
- **Paremkite plokštes arba ruošinius, kad sumažėtų įstrigusio pjovimo disko keliamas atatrankos pavojus.** Dideli ruošiniai gali įlinkti nuo savo pačių svorio. Ruošinį būtina paremti abiejose disko pusėse, tiek šalia pjovimo disko, tiek prie krašto



Įrankiui veikiant nelaikykite rankų prie disko. Kyla pavojus susižeisti.



Keitimo nurodymai:

- Niekada nenaudokite įrankio be tinkamų apsauginių įtaisų. Jei įrankiu norite pjauti, jums prireiks papildomai įsigyjamo uždaro apsauginio gaubto.
- Įsitikinkite, kad ant šlifavimo disko nurodytas sukimosi greitis yra toks pats arba didesnis nei įrankio vardinis tuščiosios veiksenos sukimosi greitis.
- Įsitikinkite, kad šlifavimo disko matmenys tinka įrankiui.
- Naudokite tik nepriekaištingos būklės šlifavimo diskus (akustinis bandymas: stuktelėję plastikiniu plaktuku, turite girdėti aiškų skambesį).
- Neplatinkite šlifavimo disko tvirtinimo skylės, jei ši per maža.
- Nenaudokite atskirų tarpinių įvorių ar adapterių šlifavimo diskams su didele skyle pritaikyti.
- Nenaudokite pjovimo diskų.
- Šlifavimo įrankius galima pritvirtinti tik rinkinyje esančiomis tvirtinimo jungėmis. Tarpikliai tarp tvirtinimo jungės ir šlifavimo įrankių turi būti iš elastingų medžiagų, pvz., gumos, minkšto kartono ir t.t.
- Pakeitę šlifavimo diską, vėl visiškai surinkite įrankį.



Prieš pradėdami techninės priežiūros darbus, išjunkite įrenginį ir išimkite iš jo akumuliatorių.



Keisdami pjovimo / šlifavimo diską mūvėkite apsaugines pirštines, kad apsisaugotumėte nuo įsipjovimų.



Neprisukite priveržimo varžto per stipriai, kad pjovimo / šlifavimo diskas nelūžtų.

Akumuliatoriaus įkrovos lygio patikra

Įkrovos lygio indikatorius (A 9) rodo akumuliatoriaus (A 7) įkrovos lygį.

- Veikiančio įrankio akumuliatoriaus įkrovos lygį rodo atitinkamai šviečiantis šviesadiodis. Norėdami sužinoti įkrovos lygį, spauskite akumuliatoriaus (A 8) įkrovos lygio indikatoriaus mygtuką (A 9).

raudonas–geltonas–žalias =>
akumuliatorius visiškai įkrautas
raudonas–geltonas =>
akumuliatorius maždaug pusiau įkrautas
raudonas => akumuliatorių reikia įkrauti

Išimti / įstatyti akumuliatorių

A

1. Norėdami išimti akumuliatorių (7) iš prietaiso, paspauskite atlaisvinimo mygtukus (6) ant akumuliatoriaus ir ištraukite akumuliatorių.
2. Norėdami įstatyti akumuliatorių (7), stumkite akumuliatorių kreipiančiosiomis juostelėmis į prietaisą. Akumuliatorius garsiai užsifiksuoja.

Įjungimas ir išjungimas

F

1. Kai įrankį norite įjungti, įjungiklį / išjungiklį (4)pirmiausia pastumkite į dešinę, o paskui į priekį. Įjungiklis / išjungiklis šioje padėtyje girdimai užsifiksuoja.
2. Kai įrankį norite išjungti, įjungiklį / išjungiklį (4) tiesiai patraukite atgal. Įjungiklis / išjungiklis (4) grįžta į savo pradinę padėtį. Įrankis išsijungia.

Įjungę palaukite, kol įrankis ims suktis savo didžiausiu greičiu. Tik tada pradėkite dirbti.

Išjungus prietaisą, diskas dar kurį laiką sukasi. Kyla pavojus susižeisti.

Išbandymas:

Prieš pradėdami dirbti ir kiekvieną kartą pakeitę diską išbandykite įrankį tuščiąja veiksena. Jei šlifavimo diskas sukasi netolygiai, juntamos didelės vibracijos ar girdimi neįprasti garsai, įrankį iškart išjunkite.

Valymas ir techninė priežiūra

Šioje instrukcijoje neaprašytus remonto ir techninės priežiūros darbus paveskite mūsų klientų aptarnavimo tarnybai. Naudokite tik originalias dalis.

Prieš pradėdami techninės priežiūros darbus, išjunkite įrenginį ir išimkite iš jo akumuliatorių.

Reguliariai atlikite toliau nurodytus valymo ir techninės priežiūros darbus. Taip užtikrinamas ilgas ir patikimas naudojimas.

Kas kartą prieš naudodami patikrinkite, ar nėra akivaizdžių įrankio trūkumų, pavyzdžiui, ar neatsilaisvino, nenusidėvėjo ir ar nepažeistos jo dalys, ar tinkamai prisukti varžtai ir pritvirtintos kitos įrankio dalys. Ypač atidžiai patikrinkite šlifavimo diską.Prireikus juos pakeiskite.

Valymas

Nenaudokite stiprių valiklių ar tirpiklių. Cheminės medžiagos gali pažeisti plastikines įrankio dalis. Niekada neplaukite įrankio tekančiu vandeniu.

- Pasinaudoję įrankiu, jį kas kartą rūpestingai išvalykite.
- Įrankio vėdinimo angas ir paviršių valykite minkštu šepetėliu, teptuku arba šluoste.

Laikymas

- Prietaisą laikykite sausoje vietoje, kurioje nesikaupia dulkės ir kur jo negali pasiekti vaikai.
- Nelaikykite įrankio labai šaltoje ar karštoje vietoje, kad nesumažėtų akumuliatoriaus galia.
- Prieš ilgesnį sandėliavimą išimkite iš prietaiso akumuliatorių ir jį visiškai įkraukite.
- Šlifavimo diskus reikia laikyti sausoje vietoje pastačius ant briaunos, jų negalima krauti vieno ant kito.

Utilizavimas/aplinkos apsauga

Prietaisą, priedus ir pakuotę perduokite utilizuoti aplinkos apsaugos atliekų utilizavimo įstaigai.



Kroviklių negalima išmesti kartu su buitinėmis atliekomis.

- Prietaisą utilizuokite prieš tai iškrovę akumuliatorių. Nebandykite atidaryti akumuliatoriaus.
- Prietaisą utilizuokite pagal vietoje galiojančius potvarkius. Prietaisą nuvežkite į naudotų akumuliatorių surinkimo vietą, kur jis bus perduotas aplinką tausojančiai atliekų utilizavimo įstaigai. Apie tai teiraukitės vietos atliekų išvežimo įmonėje arba mūsų techninės priežiūros centre.
- Jei mums atsiųsite savo sugedusį prietaisą, mes jį utilizuosime nemokamai.

Garantija

- Įrankiui ir krovikliui suteikiama 24 mėnesių garantija. Akumuliatoriui suteikiama 6 mėnesių garantija. Juos naudojant komerciniams tikslams, garantija negalioja.
- Garantija netaikoma pažeidimams, atsiradusiems įrankiui įprastai nusidėvėjus, dėl įrankio perkrovų ar įrankį netinkamai naudojant. Kai kurios dalys priskiriamos prie nusidėvinčių dalių kategorijos ir garantija joms netaikoma.
- Garantija galima pasinaudoti tik tada, jei laikomasi valymo ir techninės priežiūros nurodymų.
- Pataisius arba pakeitus gaminį, garantijos teikimo laikotarpis nepratęsiamas.
- Dėl medžiagų ar gamybos trūkumų patirti nuostoliai atlyginami nemokamai pristatant kitą gaminį arba sutaisant gaminį su trūkumais. Tokiu atveju neišardytą gaminį būtina grąžinti pardavėjui pridėjus pirkimo ir garantinį dokumentą.

Remonto paslaugos

Remonto, kuriam garantija netaikoma, darbus gali už užmokestį atlikti mūsų techninės priežiūros centras. Centras jums parengtų išlaidų sąmatą.
Galime pasirūpinti tik tinkamai supakuotais prietaisais, kurių persiuntimo paštu išlaidos yra apmokėtos.
Dėmesio: Prašome savo prietaisą mūsų techninės priežiūros centrui siųsti išvalytą ir pridėjus defekto aprašymą.
Prietaisai, kurių persiuntimo paštu išlaidos neapmokėtos, taip pat prietaisai, siunčiami skubos paštu, didelių gabaritų kroviniams ar kitiems specialios paskirties kroviniams skirtais būdais, nepriimami. Jūsų atsiųstus sugedusius prietaisus mes pašalinsime nemokamai.

Atsarginės dalys/Priedai

Atsargines dalis ir priedus galite įsigyti interneto svetainėje www.service-deltafox.de

Jei kiltų problemų užsakymo proceso metu, naudokite kontaktinę formą.
Dėl tolesnių klausimų kreipkitės į aptarnavimo centrą (žr. 183 puslapį).

Akumuliatorius DP-CBP2040, 4,0 Ah 80001147
Kroviklis DP-CQC2020 80001333
Uždarą apsauginį gaubtą 91105553

Gedimų diagnostika

Įvykus nelaimingam atsitikimui arba sutrikus įrankio veikimui, nedelsdami išimkite akumuliatorių iš įrankio! Nesilaikant šio nurodymo galima įsipjauti.

Problema	Galima priežastis	Gedimų šalinimas
	Išsikrovė akumuliatorius (A 7)	Įkraukite akumuliatorių (A 7) (žr. atskirą akumuliatoriaus ir kroviklio naudojimo instrukciją)
	Akumuliatorius (A 7) neįdėtas	Įdėkite akumuliatorių (A 7) (žr. „Naudojimo pradžia“)
Įrankis neįsijungia	Sugedo įjungimo / išjungimo jungiklis (A 4)	Paveskite klientų aptarnavimo tarnybai sutaisyti
	Sugedo variklis	
Šlifavimo įrankis nejuda, nors variklis veikia	Atsilaisvino šlifavimo disko veržlė (D 19)	Priveržkite šlifavimo disko veržlę (D 19) (žr. „Disko keitimas“)
	Ruošinys, ruošinio ar šlifavimo įrankių likučiai užblokavo pavarą	Pašalinkite blokuojančias medžiagas
Variklis vis lėtėja ir sustoja	Per didelė įrankio apkrova apdirbant ruošinį	Mažiau spauskite šlifavimo įrankį
		Netinkamas ruošinys
Šlifavimo diskas sukasi netolygiai, girdimi neįprasti garsai	Atsilaisvino šlifavimo disko veržlė (D 19)	Priveržkite šlifavimo disko veržlę (D 19) (žr. „Disko keitimas“)
	Šlifavimo diskas apgadintas	Pakeiskite šlifavimo diską

Obsah

Úvod **155**
Účel použití **155**
Obecný popis **156**
Rozsah dodávky 156
Popis funkce 156
Přehled 156
Technické údaje **157**
Bezpečnostní pokyny **157**
Symboly a piktogramy 157
Všeobecné bezpečnostní pokyny: elektrické nástroje 158
Bezpečnostní pokyny pro všechny aplikace 160
Další bezpečnostní informace 162
Další bezpečnostní pokyny 163
Pracovní pokyny **165**
Montáž **166**
Montáž a nastavení ochranného krytu 166
Montáž přídavná rukojeti 167
Montáž či výměna kotouče 167
Obsluha **167**
Kontrola stavu nabití akumulátoru 168
Vyjmutí / Vložení akumulátoru 168
Zapnutí a vypnutí 169
Čištění a údržba **169**
Čištění 169
Skladování **169**
Odklízení a ochrana okolí **169**
Náhradní díly / Příslušenství **170**
Záruka **170**
Opravna **170**
Hledání chyb **171**
Překlad originálního prohlášení o shodě CE **181**
Výkres sestavení **182**
Service Center **183**

Úvod

Blahopřejeme vám ke koupi vašeho nového přístroje. Rozhodli jste se pro vysoce kvalitní výrobek.
Kvalita tohoto přístroje byla kontrolována během výroby a byla provedena také závěrečná kontrola. Tím je zaručena funkčnost přístroje



Návod k obsluze je součástí tohoto výrobku. Obsahuje důležité pokyny týkající se bezpečnosti, používání a likvidace. Před použitím výrobku se seznamte se všemi pokyny k obsluze a bezpečnosti. Výrobek používejte jen k popsaným účelům a v rámci uvedených oblastí použití. Návod dobře uschovejte a při předávání výrobku třetímu předejte i všechny podklady.

Účel použití



POZOR!
S dodaným ochranným krytem lze přístroj provozovat pouze s následujícími kotouči:
FORM 27 - zahnutý výstředný brusný kotouč
FORM 28 - zahnutý výstředný brusný kotouč - ve tvaru zvonu
FORM 29 - vějířové kotouče



Odpojení s tímto přístrojem je dovoleno pouze pomocí volitelně dostupného uzavřeného ochranného krytu (viz kapitola náhradní díly/ příslušenství).

Při použití se zavřeným ochranným krytem je úhlová bruska přístroj pro řezání kovu, betonu nebo dlaždic bez použití vody.

Přístroj není vhodný pro veškeré ostatní druhy použití (například broušení s nevhodnými brusnými nástroji (kotouči), broušení s chladící kapalinou či broušení nebo řezání materiálů ohrožujících zdraví, např. azbest).
Při použití dodaného otevřeného ochranného krytu je možné pouze suché broušení a hrubování.
Přístroj je určen pro použití domácími kutily. Není určen pro nepřetržité komerční využívání.
Přístroj je určen pro použití dospělými. Osoby nad 16 let smějí přístroj používat pouze pod dohledem.
Výrobce neručí za škody způsobené nesprávným použitím nebo nesprávnou obsluhou.

Obecný popis

Obrázky týkající se ovládání přístroje najdete na straně 2-3.

Rozsah dodávky

Přístroj vybaltej a zkontrolujte, je-li kompletní. Obalový materiál řádně zlikvidujte.

- **Úhlová bruska**
- Nabíječka
- Akumulátor
- Přídavná rukojeť
- Ochranný kryt
- Upínací klíč
- Úložný kufřík
- Návod k obsluze nabíječka a akumulátor
- Návod k obsluze

Popis funkce

Úhlová bruska je vhodná k řezání nebo hrubování kovu. Pro každé jednotlivé použití jsou k dispozici příslušné speciální kotouče a ochranné kryty.
Přečtěte si informace o výrobci kotouče.
Funkce ovládacích prvků naleznete v následujících popisech.

Přehled

A
1 Přídavná rukojeť
2 aretovací tlačítko vřetene
3 závit pro přídavná rukojeť
4 zapínač/vypínač
5 rukojeť
6 Tlačítko pro odblokování akumulátoru (není vidět)
7 Akumulátor
8 Spouštěcí tlačítko Indikátor stavu nabití
9 Indikace stavu nabíjení akumulátoru
10 Napínací páka ochranný kryt
11 Brusný kotouč (není součástí rozsahu dodávky)
12 Ochranný kryt k broušení za sucha
13 Úložný kufřík
14 Nabíječka
15 Ukazatel stavu nabití

B
16 Seřizovací matice

D
17 Upínací vřeteno
18 Upínací příruba
19 Upínací matice
20 Upínací klíč

Technické údaje

Úhlová bruska DP-CAG 2015:
Jmenovité vstupní napětí ..... 20 V⎓
Přenosová rychlost (n).....8000 min^{-1}
Rozměry rozbrušovacího/hrubovacího kotouče .....Ø 115 x 22,2 mm
Hmotnost (vč. Příslušenství)..... 2,0 kg
Tloušťka rozbrušovacího/hrubovacího kotouče..... max. 6 mm
Závit vřetena brousicího kotouče M14
Délka závitu vřetene brousicího kotouče ..... max. 12 mm
Druh ochrany.....IPX0
Hladina zvukového tlaku (L_{pA}).....75,7 dB(A); K_{pA}= 3 dB
Úroveň akustického výkonu (L_{wA}) měřená..... 86,7 dB(A); K_{wA}= 3 dB
Vibrace (a_h) ..... 5,642 m/s^2 ; K= 1,5 m/s^2

Skutečné vibrace hodnoty se mohou lišit v závislosti na použité příslušenství.Hodnoty vibrací jsou stále ohroženy zpracování pro uživatele.

Hladina hluku a vibrací byla stanovena dle norem a předpisů uvedených v prohlášení o shodě.
Technické a vizuální změny mohou být provedeny v průběhu dalšího vývoje bez předchozího upozornění. Veškeré rozměry, upozornění a údaje jsou proto poskytovány bez záruky. Kvůli návodu proto nelze uplatňovat žádné právní nároky.

Deklarovaná úroveň vibrací byla měřena pomocí standardizovaných zkušebních metod a lze ji použít k porovnání s jiným elektrickým nářadím.
Deklarovaná úroveň vibrací může být také použita k předběžnému stanovení doby expozice přístroje.



Výstraha:
Úroveň vibrací se může od udávané hodnoty lišit při skutečném používání elektrického nářadí v závislosti na způsobu, jakým je elektrické nářadí používáno. Je nutné stanovit bezpečnostní opatření na ochranu obsluhujících osob dle odhadu expozice při podmínkách skutečného používání (za tímto účelem je nutné vzít v úvahu veškeré části pracovního cyklu, jako je doba, kdy je elektrický přístroj vypnutý, a doba, kdy je přístroj sice zapnutý, ale běží bez zátěže)

Bezpečnostní pokyny



Pozor! Při používání elektrických nástrojů je třeba pro ochranu proti elektrickému úderu, nebezpečí poranění a požáru, dbát na následující zásadní bezpečnostná opatření.
Před používáním tohoto elektrického přístroje si přečtěte tyto pokyny.
Bezpečnostním pokyny uchovávejte na vhodném místě.

Symboly a piktogramy

Symboly na přístroji:



Pozor!



Nebezpečí poranění otáčejícím se nástrojem! Udržujte ruce v dostatečné vzdálenosti



Pozor! Nebezpečí úrazu elektrickým proudem! Před prováděním veškerých prací na přístroji vytáhněte zástrčku ze sítě

CZ


Přečtěte si návod k použití!


Používejte a sluchu


Používejte ochrany očí


Chraňte si dýchací orgány vhodnou ochranou


Nebezpečí poranění pořezáním! Noste rukavice, které jsou bezpečné proti pořezání


Elektrické přístroje nepatří do domovního odpadu

Symboly v návodu


Výstražné značky s údaji pro zabránění škodám na zdraví anebo věcným škodám.


Označení nebezpečí s informacemi o zabránění zranění osob v důsledku zasažení elektrickým proudem.


Příkazové značky (namísto výkřičníku je vysvětlován příkaz) s údaji pro prevenci škod.


Informační značky s informacemi pro lepší zacházení s nástrojem.

Všeobecné bezpečnostní pokyny: elektrické nástroje


VAROVÁNÍ! Přečtěte si všechny bezpečnostní pokyny a instrukce. Opomenutí při dodržování bezpečnostních pokynů a instrukcí mohou způsobit úder elektrickým proudem, požár a/nebo těžká zranění.

Všechny bezpečnostní pokyny a instrukce uchovejte pro budoucnost.
Pojem „elektrický nástroj" používaný v bezpečnostních pokynech se vztahuje na elektrické nástroje napájené ze sítě (se síťovým kabelem) a na elektrické nástroje napájené akumulátorem (bez síťového kabelu).

BEZPEČNOST PRACOVIŠTĚ

- **Udržujte svůj pracovní úsek čistý a dobře osvětlený.** Nepořádek anebo neosvětlené pracovní oblasti mohou vést k nehodám.
- **Nepracujte s elektrickým nástrojem v okolí ohroženém výbuchem, v kterém se nachází hořlavé tekutiny, plyny anebo prachy.** Elektrické nástroje vytváří jiskry, které mohou zapálit prach anebo páry.
- **Během používání elektrického nástroje udržujte děti a jiné osoby vzdáleně od sebe.** Při nepozornosti můžete ztratit kontrolu nad nástrojem.

ELEKTRICKÁ BEZPEČNOST


Pozor: Takto se vyvarujete nehodám a poraněním skrz elektrický úder:

- **Přípojná zástrčka elektrického nástroje se musí hodit do zásuvky. Zástrčka se nesmí žádným způsobem změnit. Nepoužívejte žádné adaptérové zástrčky ve spojení elektrickými nástroji s ochranným uzemněním.** Nezměněné zástrčky a vhodné zásuvky zmenšují riziko elektrického úderu.
- **Vyvarujte se tělesnému kontaktu se zemněnými povrchy jako jsou roury, topná tělesa, sporáky a ledničky.** Existuje zvýšené riziko skrze elektrický úder, když je Vaše tělo zemněné.

- **Nevystavujte elektrický nástroj dešti anebo mokru.** Vniknutí vody do elektrického nástroje zvyšuje riziko elektrického úderu.
- **Nepoužívejte kabel k jinému účelu, jako je nošení nebo zavěšení elektrického nástroje anebo vytažení zástrčky ze zásuvky. Udržujte kabel vzdáleně od žáru, od oleje, od ostrých hran anebo od pohybujících se částí nástrojů.** Poškozené anebo zamotané kabely zvyšují riziko elektrického úderu.
- **Když pracujete s elektrickým nástrojem pod širým nebem, pak používejte pouze prodlužovací kabely, které jsou vhodné i pro venkovní oblast.** Použití prodlužovacího kabelu vhodného pro venkovní oblast, zmenšuje riziko elektrického úderu.
- **Když nejde vyhnout se provozu elektrického nástroje ve vlhkém prostředí, používejte RCD (Residual Current Device).** Používání RCD (Residual Current Device) snižuje riziko elektrického úderu.

BEZPEČNOST OSOB:



Pozor: Takto se vyvarujete nehodám a poraněním:

- **Buďte pozorní, dbejte na to, co děláte a pusťte se s elektrickým nástrojem rozumně do práce.** Nepoužívejte elektrický nástroj, když jste unaveni anebo pod vlivem drog, alkoholu anebo léků. Jediný okamžik nepozornosti při používání elektrického nástroje může vést k vážným poraněním.
- **Noste osobní ochrannou výstroj a vždy ochranné brýle.** Nošení osobní ochranné výstroje, jako je protiskluzová bezpečnostní obuv, ochranná přilba a ochrana sluchu, snižuje riziko poranění.

c) **Vyvarujte se nezáměrnému uvedení do provozu.** Přesvědčte se o tom, že je elektrický nástroj vypnutý předtím, než ho připojíte na napájení elektrickým proudem, než ho zvednete anebo nesete.

- **Když při nošení elektrického nástroje držíte prst na spínači anebo když tento nástroj v zapnutém stavu připojíte na napájení elektrickým proudem,** pak toto může vést k nehodám.
- **Odstraňte nastavovací nářadí anebo šroubováky předtím, než elektrický nástroj zapnete.** Nářadí anebo klíč, který se nachází v otáčející se části nástroje, může vést k poraněním.
- **Vyvarujte se abnormálnímu držení těla. Postarejte se o bezpečný postoj a udržujte vždy rovnováhu.** Tímto můžete v neočekávaných situacích lépe kontrolovat elektrický nástroj.
- **Noste vhodný oděv. Nenoste žádné volné oblečení anebo šperky.** Udržujte vlasy, oděv a rukavice vzdáleně od pohybujících se částí. Volné oblečení, šperky anebo dlouhé vlasy mohou být zachycené pohybujícími se částmi.

POUŽÍVÁNÍ A OŠETŘOVÁNÍ ELEKTRICKÉHO NÁSTROJE:

- Nepřetěžujte tento nástroj. Použijte pro svoji práci elektrické nářadí, určené pro tento účel. S vhodným elektrickým nástrojem pracujete v udaném výkonovém rozsahu lépe a bezpečněji.
- Nepoužívejte žádné elektrické nářadí, jehož spínač je defektní. Elektrické nářadí, které se již nedá za- anebo vypnout, je nebezpečné a musí být opravené.
- Vytáhněte zástrčku ze zásuvky předtím, než provedete nastavování na nástroji, než vyměníte části příslušenství anebo než nástroj odložíte. Toto preventivní

bezpečnostní opatření zabrání neúmyslnému startu elektrického nástroje.
- Uložte nepoužívaný elektrický nástroj mimo dosahu dětí. Nepřenechávejte používání tohoto nástroje osobám, které s tímto nástrojem nejsou obeznámené anebo tyto pokyny nečetly. Elektrické nástroje jsou nebezpečné, když je používají nezkušené osoby.
- Ošetřujte pečlivě tento elektrický nástroj. Kontrolujte, jestli pohyblivé díly bezvadně fungují a neváznou, jestli jsou části zlomené anebo natolik poškozené, že je funkce elektrického nástroje narušena. Nechte poškozené části před použitím nástroje opravit. Příčiny mnohých nehod tkví ve špatně udržovaných elektrických nástrojích.
- Udržujte řezné nástroje ostré a čisté. Pečlivě ošetřované řezné nástroje s ostrými řeznými hranami se méně zasekNou a lépe se vedou.
- Používejte tento elektrický nástroj, jeho příslušenství, vložné nástroje atd. v souladu s těmito instrukcemi. Zohledněte přitom pracovní podmínky a činnost, která se má vykonávat. Používání elektrického nástroje pro jiné účely, než pro které je určený, může vést k nebezpečným situacím.

PEČLIVÉ ZACHÁZENÍ S AKUMULÁTOROVÝMI NÁSTROJI A JEJICH POUŽÍVÁNÍ

- **Nabíjejte akumulátory pouze v nabíjecích přístrojích, které jsou výrobcem doporučené.** U nabíjecího přístroje, který je vhodný pro určitý druh akumulátorů, existuje nebezpečí požáru, když se používá s jinými akumulátory.
- **V elektrických nástrojích používejte pouze pro ně určené akumulátory.** Použití jiných akumulátorů může vést k poraněním a k nebezpečí požáru.
- **Udržujte nepoužívané akumulátory vzdáleně od kancelářských sponek, mincí, klíčů, hřebíků, šroubů anebo jiných malých kovových předmětů, které by mohly zapříčinit přemostění kontaktů.** Zkrat mezi kontakty akumulátoru může mít za následek popáleniny anebo oheň.
- **Při nesprávném používání může z akumulátoru unikat tekutina. Vyvarujte se kontaktu s ní. Při náhodném kontaktu opláchněte vodou. Když se tato tekutina dostane do očí, přídavně vyhledejte lékařskou pomoc.** Uniknutá tekutina může vést k podráždění pokožky anebo k popáleninám.

SERVIS

Svoje elektrické nářadí nechte opravit pouze kvalifikovaným odborným personálem a jenom pomocí originálních náhradních dílů. Tímto se zajistí to, že bezpečnost elektrického nářadí zůstává zachována.

Bezpečnostní pokyny pro všechny aplikace

Společné bezpečnostní pokyny pro broušení, broušení brusným papírem, pracemi s drátěnými kartáči a řeznými kotouči:

- Toto nářadí je určeno k používání jako bruska, bruska s brusným papírem, drátěným kartáčem a jako rozbruska. Dodržujte všechna bezpečnostní varování, pokyny, ilustrace a údaje, které jste obdrželi spolu s přístrojem. Při nedodržování těchto pokynů muže dojít

k úrazu elektrickým proudem, požáru či vážnému zranění.
- Toto elektrické nářadí není vhodné ke kartáčování hrncovými kotouči. Při používání, pro které nebyl elektrický nástroj zamýšlen, může dojít k nebezpečí a zranění.
- Tento elektrický nástroje není vhodný pro hrncové brusné kotouče, brousicí tělíska ani brusné kužele. Při používání, pro které nebyl elektrický nástroj zamýšlen, může dojít k nebezpečí a zranění.
- Toto elektrické nářadí není vhodné k leštění. Při používání, pro které nebyl elektrický nástroj zamýšlen, může dojít k nebezpečí a zranění.
- Nepoužívejte žádné příslušenství, které není výrobcem výslovně určeno a doporučeno pro toto elektrické nářadí. Bezpečné používání není zaručeno jen proto, že příslušenství lze k nářadí připevnit.
- Maximální přípustné otáčky používaného nářadí musí odpovídat alespoň hodnotě maximálních otáček udávaných na elektrickém nářadí. Příslušenství otáčející se rychlostí, která překračuje povolené otáčky, se může zlomit a odlétnout pryč.
- Vnější průměr a tloušťka upínacího nástroje musí odpovídat rozměrovým údajům elektrického nářadí. Nesprávně dimenzované upínací nástroje nelze řádně zakrýt ani kontrolovat.
- Upínací nástroje se závitovou vložkou musí přesně pasovat na závit brusného vřetene. U upínacích nástrojů montovaných pomocí příruby musí průměr otvoru upínacího nástroje pasovat na upínací průměr příruby. Upínací nástroje, které nejsou na elektrickém nářadí přesně namontovány, se otáčí nerovnoměrně, silně vibrují a mohou způsobit ztrátu kontroly.
- Nepoužívejte poškozené upínací nástroje. Před každým použitím upínacích nástrojů zkontrolujte u brusných kotoučů případné odštěpky a praskliny, u brusných talířů pak trhliny nebo známky nadměrného opotřebení, u drátěných kartáčů uvolněné a zlomené dráty. Upadne-li elektrické nářadí nebo upínací nástroj na zem, zkontrolujte, zda nedošlo k jejich poškození a případně použijte nepoškozený upínací nástroj. Jakmile upínací nástroj zkontrolujete a upnete, odstupte spolu s osobami nacházejícími se v blízkosti mimo úroveň otáčejícího se upínacího nástroje, přičemž přístroj ponechte běžet ve vysokých otáčkách po dobu 1 minuty. Poškozené upínací nástroje se během této zkušební doby obvykle zlomí.
- Používejte osobní ochranné pomůcky. V závislosti na prováděné práci používejte obličejový štít, ochranu zraku nebo ochranné brýle. Podle potřeby používejte protiprachovou masku, ochranu sluchu, rukavice nebo speciální zástěru chránící před drobnými částicemi vznikajícími při broušení materiálu. Oči je nutné chránit před odletujícími úlomky, které vznikají při různých aplikacích. Protiprachová maska nebo respirátor musí odfiltrovat prach vznikající při aplikaci. Při delší expozici vysoké úrovni hluku může dojít ke ztrátě sluchu.
- Dbejte, aby se ostatní osoby nacházely v bezpečné vzdálenosti od pracovního prostoru. Každá osoba vstupující do této pracovní oblasti musí nosit osobní ochranné pomůcky. Úlomky obrobku nebo zlomené upínací nástroje mohou odlétnout a způsobit zranění i mimo bezprostřední prostor prováděných prací.

- Při práci držte zařízení pouze za izolované úchopné plochy, může-li dojít k tomu, že upínací nástroj zasáhne skrytá napěťová vedení. Při kontaktu s napěťovým vedením mohou být kovové součásti zařízení vystaveny elektrickému proudu, a může proto dojít k úrazu el.
- Udržujte napájecí kabel v bezpečné vzdálenosti od rotujících upínacích nástrojů. Pokud nad zařízením ztratíte kontrolu, může dojít k přeříznutí napájecího kabelu či jeho zaseknutí, přičemž se vaše ruka nebo paže ocitnou v rotujícím upínacím nástroji.
- Elektrické nářadí nikdy neodkládejte, dokud se upínací nástroj zcela nezastaví. Upínací rotující nástroj může přijít do styku s odkládací plochou, čím můžete ztratit kontrolu nad elektrickým nářadím.
- Elektrické nářadí neponechávejte běžet při přenášení. Vaše oblečení se může při nahodilém kontaktu s rotujícím upínacím nástrojem zachytit, a upínaný nástroj se tak může zaříznout do vašeho těla.
- Pravidelně čistěte větrací otvory elektrického nářadí. Ventilátor motoru vtahuje do krytu zařízení prach, což může vést k silnému hromadění kovového prachu a nebezpečí úrazu elektrickým proudem.
- Nepoužívejte elektrické nářadí v blízkosti hořlavých materiálů. Může dojít k zapálení materiálu jiskrami.
- Nepoužívejte upínací nástroje vyžadující použití chladicích kapalin. Při používání vody nebo jiných kapalných chladiv může dojít k úrazu elektrickým proudem.

Další bezpečnostní informace

- Používejte pouze brusné kotouče, jejichž otáčky (vytištěné na kotouči) dosahují alespoň hodnoty uvedené na typovém štítku přístroje.
- Před použitím brusný kotouč vizuálně zkontrolujte. Nepoužívejte poškozené nebo zdeformované brusné kotouče. Opotřebovaný brusný kotouč vyměňte.
- Upozorňujeme, že jiskry vznikající při broušení mohou představovat riziko – například mohou zasáhnout osoby nebo zapálit hořlavé látky.
- Při broušení, kartáčování a oddělování noste vždy ochranné brýle, ochranné rukavice, ochranu dýchacích cest a ochranu sluchu.
- Do prostoru mezi brusným kotoučem a chráničem proti jiskrám nebo do blízkosti ochranných krytů nikdy nezasahujte prsty. Hrozí nebezpečí zhmoždění.
- Otáčející se součástí přístroje nelze z provozních důvodů zakrýt. Při práci proto postupujte obezřetně a obrobek dobře přidržujte, aby nesklouzl, protože byste se tak mohli dotknout rukama brusného kotouče.
- Obrobek se při broušení zahřívá. Nedotýkejte se opracovaného místa, nechce jej nejdříve ochladit. Hrozí nebezpečí popálení. Používejte chladicí prostředek nebo podobný způsob zchlazení.
- S přístrojem nepracujete, cítíte-li se unaveni nebo jste pod vlivem alkoholu či léků. Práci vždy prokládejte pravidelnými přestávkami.
- Přístroj vypněte a před prováděním veškerých prací vyjměte akumulátor z přístroje.

ZBÝVAJÍCÍ RIZIKA

I když toto elektrické nářadí obsluhujete v souladu s předpisy, stále existují zbývající rizika. V souvislosti s technologií a konstrukcí tohoto elektrického nářadí se mohou vyskytovat následující rizika:

a) zranění pořezáním
b) poškození sluchu, pokud není nasazena vhodná ochrana sluchu.
c) poškození zdraví plynoucí z vibrací ruky a paže, pokud se přístroj používá delší dobu nebo není náležitě veden a udržován.
d) Újmy na zdraví, k nimž dochází v důsledku vibrací ruky a paže při delším používání zařízení, nebo není-li zařízení správně vedeno a udržováno.



Varování! Toto elektrické nářadí vytváří během provozu elektromagnetické pole. Toto pole může za určitých okolností omezovat aktivní nebo pasivní lékařské implantáty. Pro snížení nebezpečí vážného nebo smrtelného zranění doporučujeme osobám s lékařskými implantáty před obsluhou stroje konzultovat implantát se svým lékařem a výrobcem.

Další bezpečnostní pokyny

Zpětný ráz

Zpětný ráz je náhlá reakce na zaseknutí či zablokování rotujícího upínacího nástroje, jako je brusný kotouč, brusný talíř, drátěný kartáč atd. Zaseknutí či zablokování vede k náhlému zastavení rotujícího upínaného nástroje. Tím se elektrické nářadí nekontrolovaně urychlí proti směru otáčení upínaného nástroje v místě, kde došlo k zaseknutí nástroje. Například v případě zaseknutí nebo zablokování brusného kotouče v obrobku se může hrana brusného kotouče zajíždějící do obrobku zachytit a zaseknout, čímž následně dojde k vylomení brusného kotouče nebo zpětnému rázu. Brusný kotouč pak pohybuje směrem k nebo od obsluhující osoby v závislosti na směru otáčení kotouče v místě zaseknutí. Tím může dojít také ke zlomení brusných kotoučů. Ke zpětnému rázu dochází v důsledku nesprávného nebo chybného použití elektrického nářadí. Zpětnému rázu lze předcházet vhodnými opatřeními, viz níže.

a) **Elektrické nářadí řádně přidržujte a své tělo a paže uveďte do polohy, v níž zachytíte sílu zpětného rázu**. Vždy používejte přídavnou rukojeť, je-li k dispozici, abyste nad zpětnými rázy či rekreačními momenty při rozběhu nářadí měli maximální kontrolu. Obsluhující osoba může získat nad zpětným rázem či reakčními silami kontrolu na základě vhodných preventivních opatření.
b) **Nikdy nesahejte rukama do blízkosti rotujícího upínacího nástroje.** Upínací nástroj může při zpětném rázu odskočit zpět přes ruku.
c) **Udržujte své tělo mimo oblast, do níž se může dostat elektrické nářadí v případě zpětného rázu**. Při zpětném rázu je elektrické nářadí vymrštěno ve směru opačném k pohybu brusného kotouče v místě zaseknutí.
d) **Buďte obzvláště opatrní v místech rohů, ostrých hran apod.** Zabraňte, aby upínané nástroje odskakovaly nebo uvázly v obrobku. Rotující upínací nástroj má tendenci v místech rohů, ostrých hran nebo při odskakování uvíznout. Tím dojde ke ztrátě kontroly nebo zpětnému rázu.
e) **Nepoužívejte řetězy ani ozubený**

pilový list. U těchto upínacích nástrojů dochází často ke zpětnému rázu nebo ztrátě kontroly nad elektrickým nářadím.

Zvláštní bezpečnostní opatření pro broušení a rozbrušování

a) Používejte výhradně brusné nástroje schválené pro vaše elektrické nářadí a kryty kotouče určené pro tyto brusné nástroje. Brusné nástroje, které nejsou určeny pro toto elektrické nářadí, nemusí být dostatečně zakryty, a jsou proto nebezpečné.
b) Zalomené brusné kotouče musí být předem namontovány tak, aby jejich brusné plochy nepřečnívaly přes okraj ochranného krytu. U nesprávně namontovaného brusného kotouče přesahujícího přes okraj ochranného krytu není zajištěna dostatečná ochrana.
c) Ochranný kryt musí být bezpečně připevněn k nářadí a musí být nastaven tak, aby bylo dosaženo maximální bezpečnosti, tj. z pohledu obsluhující osoby je odkryta co nejmenší část brusného kotouče. Kryt pomáhá chránit obsluhující osobu před odletujícími úlomky kotouče a před náhodným kontaktem s kotoučem.
d) Brusné kotouče musí být používány pouze pro doporučené aplikace. Například: Nikdy neprovádějte broušení pomocí postranní plochy řezného kotouče. Řezné kotouče jsou určeny k odstraňování materiálu pomocí hrany kotouče. Při bočním působení sil na tyto kotouče může dojít k jejich zlomení.
e) Vždy používejte nepoškozené upínací příruby o správné velikosti a tvaru, který odpovídá zvolenému brusnému kotouči. Správné příruby poskytují brusnému kotouči oporu, čímž omezují riziko zlomení brusného kotouče. Příruby pro řezné kotouče se mohou lišit od přírub pro jiné brusné kotouče.
f) Nepoužívejte opotřebené kotouče z větších elektrických nářadí. Kotouče určené pro větší elektronářadí nejsou konstruovány pro vyšší otáčky menšího nářadí, a může tak dojít k jejich zlomení.

Další specifické bezpečnostní pokyny pro rozbrušování

a) Vyhýbejte se zablokování řezného kotouče nebo příliš vysokému přítlačnému tlaku. Neprovádějte nadměrně hluboké řezy. Při přetížení řezného kotouče dochází ke zvýšení zatížení a náchylnosti ke kroucení nebo zaseknutí a souvisejícímu zpětného rázu nebo zlomení brusného kotouče.
b) Nezdržujte se v oblasti před a za rotujícím řezným kotoučem. Pokud kotoučem přejíždíte v obrobku směrem od sebe, může v případě zpětného rázu dojít k vymrštění rotujícího kotouče z elektrického nástroje přímo na vás.
c) Dojde-li k uvíznutí řezného kotouče, nebo pokud přerušíte práci, zařízení vypněte a držte jej v klidu, dokud se kotouč nezastaví. Nikdy se nepokoušejte vytáhnout z řezu ještě rotující řezný kotouč – může dojít ke zpětnému rázu. Zjistěte a odstraňte příčinu uvíznutí.
d) Elektrické nářadí znovu nezapínejte, dokud se nachází v obrobku. Nechte kotouč nejdříve dosáhnout plné rychlosti a teprve poté opatrně pokračujte v řezání. V opačném případě se může kotouč zaseknout, odskočit z obrobku nebo způsobit zpětný ráz.
e) Desky nebo obrobky podepřete, abyste omezili riziko zpětného rázu kvůli uvízlému řeznému kotouči. Velké obrobky mají

tendenci se pod vlastní vahou prohýbat. Obrobek je nutné podepřít po obou stranách kotouče, a to jak v blízkosti řezného kotouče, tak i na okraji.

f) Buďte zvláště opatrní při „vyřezávání kapes“ do stávajících stěn nebo jiných uzavřených prostor. U zanořujícího se řezného kotouče může dojít k proříznutí plynového nebo vodovodního potrubí, elektrického vedení nebo jiných objektů a souvisejícímu zpětnému rázu.

Další bezpečnostní pokyny k broušení brusným papírem

Zvláštní bezpečnostní pokyny k broušení brusným papírem:

- **Nepoužívejte příliš velké brusné listy – dodržujte pokyny výrobce týkající se rozměrů různých listů.** Při používání brusných listů přesahujících rozměr brusného talíře může dojít ke zranění či zablokování, roztržení brusných listů či ke zpětnému rázu.

Další bezpečnostní pokyny pro práci s drátěnými kartáči

Zvláštní bezpečnostní pokyny pro práci s drátěnými kartáči:

- **Upozorňujeme, že u drátěných kartáčů dochází ke ztrátě kousků drátu i během běžného používání. Dráty příliš nezatěžujte přílišným přítlakem.** Odletující kousky drátů mohou snadno proniknout tenkým oblečením či pokožkou.
- **Je-li doporučeno používání ochranné masky, zabraňte dotyku ochranné masky a drátěného kartáče.** Talířové a hrncové kartáče mohou pod přítlačným tlakem a v důsledku odstředivých sil zvětšit průměr.

Pozor! Dodržujte bezpečnostní pokyny uvedené v návodu k obsluze vašeho akumulátoru řady DELTAFOX 20 V Li-Ion.

Pracovní pokyny

POZOR!
S dodaným ochranným krytem lze přístroj provozovat pouze s následujícími kotouči:
FORM 27 - zahnutý výstředný brusný kotouč
FORM 28 - zahnutý výstředný brusný kotouč - ve tvaru zvonu
FORM 29 - vějířové kotouče

Odpojení s tímto přístrojem je dovoleno pouze pomocí volitelně dostupného uzavřeného ochranného krytu (viz kapitola náhradní díly/ příslušenství).

Hrubování:

Řezný kotouč nikdy nepoužívejte k hrubování !

Na obrobek vyvíjejte pouze mírný tlak. Posunujte nástrojem rovnoměrně tam a zpět.

Nejlepšího výsledku dosáhnete při hrubování pod pracovním úhlem 30° až 40°.

Rozbrušování:

Hrubovací kotouče nikdy nepoužívejte k řezání !

Je dovoleno používat pouze testované řezné nebo brusné kotouče vyztužené vláknitým materiálem.

V zásadě pracujte pouze s nízkou rych-

lostí posuvu. Na obrobek vyvíjejte pouze mírný tlak.

Vždy pracuje v protipohybu. Nedojde tak k nekontrolovanému vytlačení přístroje z řezu.

Řezání kamenných materiálů:

- Při řezání kamenných materiálů je nejvhodnější použít diamantové rozbrušovací kotouče. V každém případě dbejte u dané aplikace na vhodnost a označení rozbrušovacího kotouče.
- Při řezání kamenných materiálů zajistěte dostatečné odsávání prachu.
- Noste ochrannou protiprachovou masku.
- Zařízení lze používat pouze k suchému řezání/broušení.

Pokyny ke statice:

Na štěrbiny v nosných zdech se vztahuje norma DIN 1053, část 1 nebo ustanovení platná v dané zemi. Tyto předpisy je nutné bezpodmínečně dodržet. Před zahájením prací se obraťte na zodpovědného statika, architekta nebo příslušnou stavební správu.

Montáž

Pozor! Nebezpečí poranění!
- Dbejte na to, abyste měli dostatek místa pro práci a neohrozili ostatní osoby.
- Před uvedením do provozu musí být řádně namontovány všechny kryty a ochranná zařízení.
- Než začnete přístroj nastavovat, vyjměte akumulátor..

Montáž a nastavení ochranného krytu

Ochranný kryt nastavte tak, aby jiskry či uvolněné součásti nemohly zasáhnout uživatele ani kolemstojící osoby.

Ochranný kryt je nutné nastavit tak, aby odletující jiskry nezasáhly hořlavé součásti, včetně těch ležících kolem.

Přístroj smí být provozován pouze s namontovaným ochranným krytem.

Dbejte na správný ochranný kryt! Odpojení s tímto přístrojem je dovoleno pouze pomocí volitelně dostupného uzavřeného ochranného krytu (viz kapitola náhradní díly/ příslušenství).

B
1. Otevřete upínací páku (10).
2. Nasaďte ochranný kryt (12) na polohovací mezeru.
3. Otočte ochranný kryt (12) do pracovní polohy. Uzavřená strana ochranného krytu musí vždy ukazovat směrem k obsluhující osobě.
4. Opětovně zavřete upínací páku (10). S ochranným krytem již nesmí být možné otáčet.

V případě potřeby lze upínací sílu nastavit pomocí nastavovací matice (16).

Montáž přídavná rukojeti

Přístroj smí být provozován pouze s namontovanou rukojetí.

C Našroubujte přídavná rukojeť (1) v závislosti na pracovním postupu na závit pro rukojeť (3) vlevo, vpravo nebo nahoru na přístroj.

Montáž či výměna kotouče

Před každým uvedením do provozu zkontrolujte upevnění upínací matice (19).

Pokud je na Vašem kotouči označen směr otáčení, dbejte během montáže na to, aby tento odpovídal směru chodu úhlové brusky. Tento je uveden na přístroji vedle aretovací tlačítka vřetena (2).

D
1. Stiskněte startovací tlačítko vřetene (2).
2. Povolte upínací matici (19) pomocí upínacího klíče (1).
3. Nasaďte požadovaný kotouč na upínací přírubu (18). Štítek na kotouči je vždy orientován směrem k přístroji.
4. Opětovně nasaďte upínací matici (19) na upínací vřeteno (17). Plochá strana upínací matice vždy ukazuje směrem k upínacímu nástroji.
5. Stiskněte aretační tlačítko vřetene (2) a opět utáhněte upínací matici (19) pomocí upínacího klíče (20).

Obsluha

Pozor! Nebezpečí poranění!
- Před jakoukoliv prací na přístroji vytáhněte akumulátor.
- Používejte pouze výrobcem doporučené brusné kotouče a příslušenství. Při používání jiných upínacích nástrojů a jiného příslušenství může docházet k nebezpečí zranění.
- Používejte pouze brusné nástroje, na nichž jsou uvedeny údaje o výrobci, druhu pojiva, rozměrech a přípustných otáčkách.
- Používejte pouze brusné kotouče, jejichž otáčky (vytištěné na kotouči) dosahují alespoň hodnoty uvedené na typovém štítku přístroje.
- Nepoužívejte odštípnuté, popraskané nebo jinak poškozené kotouče.
- Přístroj nikdy neprovozujte bez ochranných zařízení.
- **Desky nebo obrobky podepřete, abyste omezili riziko zpětného rázu kvůli uvízlému řeznému kotouči.** Velké obrobky mají tendenci se pod vlastní vahou prohýbat. Obrobek je nutné podepřít po obou stranách kotouče, a to jak v blízkosti řezného kotouče, tak i na okraji.

Je-li přístroj v provozu, nedotýkejte se rukama brusného kotouče. Hrozí nebezpečí poranění.

Upozornění k výměně:

- Přístroj nikdy neprovozujte bez správných ochranných zařízení. Pro odpojovací použití potřebujete volitelně dostupný, uzavřený ochranný kryt.
- Ujistěte se, zda se počet otáček, uvedený na brusném kotouči, rovná nebo je větší, než jsou jmenovité otáčky volnoběhu přístroje.
- Přesvědčte se, zda jsou rozměry brusného kotouče vhodné pro přístroj.
- Používejte pouze brusné kotouče v bezvadném stavu (zvuková zkouška: při úderu plastovým kladívkem se ozve jasný zvuk).
- Při montování brusného kotouče nezvětšujte montážní otvor jeho dodatečným dovyvrtáváním.
- Nepoužívejte samostatné redukční zdířky ani adaptéry pro přizpůsobení brusných kotoučů s větším otvorem.
- Nepoužívejte pilové kotouče.
- Pro upnutí brusných nástrojů lze používat pouze dodávané upínací příruby. Vložky mezi upínací přírubou a brusnými nástroji musí sestávat z elastických materiálů, například z pryže, měkké lepenky apod.
- Po výměně brusného kotouče přístroj opět kompletně smontujte.

Přístroj vypněte a před prováděním veškerých prací vyjměte akumulátor z přístroje.

Při výměně brusného kotouče noste ochranné rukavice, abyste se nepořezali.

Matice brusného kotouče nesmí být příliš dotažena, aby nedošlo ke zlomení kotouče a matice.

Kontrola stavu nabití akumulátoru

Indikátor stavu nabití (A 9) signalizuje stav nabití akumulátoru (A 7).

- Stav nabití akumulátoru se zobrazí rozsvícením příslušné LED kontrolky, když je přístroj v provozu. K tomu účelu stiskněte a podržte stisknutý ukazatel stavu nabití (A 8) na akumulátoru (A 9).

červená-žlutá-zelená =>
Akumulátor je zcela nabitý
červená-žlutá =>
Akumulátor je nabitý asi do poloviny
červená =>
Akumulátor je nutné dobít

Vyjmutí / Vložení akumulátoru

E

1. Pro vyjmutí akumulátoru (7) z přístroje stiskněte tlačítko pro odblokování (6) na akumulátoru a akumulátor vytáhněte.
2. Pro vložení akumulátoru (7) vsunujte akumulátor po vodicí kolejnici do přístroje. Akumulátor slyšitelně zacvakne.

Vložte akumulátor pouze tehdy, jestliže je přístroj zcela smontovaný. Hrozí nebezpečí poranění!

Zapnutí a vypnutí

F
1. K zapnutí přesuňte zapínač/vypínač (4) nejprve doprava a poté dopředu. Zapínač/vypínač slyšitelně v této pozici zaskočí.
2. K vypnutí zatáhněte zapínač/vypínač (4) přímo dozadu. Zapínač/vypínač sklouzne do své výchozí polohy. Přístroj se vypne.

Po zapnutí vyčkejte, než přístroj dosáhne maximálních otáček. Teprve poté začněte s prací.

Po vypnutí přístroje kotouč ještě dobíhá. Hrozí nebezpečí poranění.

Zkušební chod:
Před první prací a po každé výměně kotouče proveďte zkušební chod bez zatížení. Přístroj okamžitě vypněte, jakmile se brusný kotouč netočí rovnoměrně, dojde ke značným vibracím nebo je slyšet abnormální hluk.

Čištění a údržba

Zajistěte provádění oprav a údržby, které nejsou popsány v tomto návodě, naším servisním střediskem. Používejte pouze originální díly. Nebezpečí poranění!

Přístroj vypněte a před prováděním veškerých prací vyjměte akumulátor z přístroje.

Před každým použitím přístroje zkontrolujte případné zjevné vady, jako jsou uvolněné, opotřebované nebo poškozené součásti, a také správné usazení šroubů nebo jiných součástí. Zvláštní pozornost věnujte kontrole brusného kotouče. Poškozené díly vyměňte.

Čištění

Nepoužívejte čisticí prostředky ani rozpouštědla. Chemické látky mohou poškodit plastové části přístroje. Přístroj nikdy nečistěte pod tekoucí vodou.

- Spotřebič řádně vyčistěte po každém použití.
- Vyčistěte větrací otvory a povrch přístroje měkkým kartáčkem, štětcem nebo hadříkem.

Skladování

- Přístroj uchovávejte na suchém místě chráněném proti prachu, a mimo dosah dětí.
- Během skladování zabraňte extrémním nízkým nebo vysokým teplotám, aby akumulátor neztrácel výkon.
- Před delším skladováním vyjměte akumulátor z přístroje a plně ho nabijte.
- Brusné kotouče je nutné skladovat v suchu a ve vzpřímené poloze, není dovoleno je stohovat.

Odklízení a ochrana okolí

Vyjměte akumulátor z nástroje a přiveďte nástroj, akumulátor, příslušenství a obal k recyklaci odpovídající životnímu prostředí.



Přístroje nepatří do domovního odpadu.

- Před likvidací přístroje vyjměte akumulátor z přístroje.

- Přístroj odevzdejte do střediska recyklace odpadů. Použité umělohmotné a kovové díly se mohou roztřídit podle druhů a tak se mohou recyklovat. Informujte se v našem servisním středisku.
- Likvidaci vašich zaslaných poškozených přístrojů provádíme bezplatně.

Záruka

- Na přístroj a nabíječku poskytujeme 24 měsíční záruku. Na akumulátor poskytujeme 6 měsíční záruku. Při komerčním použití záruka zanikne.
- Škody, které byly způsobeny přirozeným opotřebením, přetížením anebo neodbornou obsluhou, jsou ze záruky vyloučeny. Určité konstrukční části podléhají jejich běžnému opotřebení a jsou proto ze záruky vyloučeny. Patří k nim především: akumulátor
- Předpokladem pro poskytnutí záručního plnění je kromě toho, že byly dodrženy pokyny pro čištění a údržbu.
- S opravou nebo výměnou výrobku nezačne plynout nová záruční doba.
- Škody, které vznikly v důsledku závad materiálu anebo chyb výrobce, budou bezplatně odstraněny náhradní dodávkou anebo opravou. Předpokladem je vrácení nerozmontovaného přístroje prodejci spolu s kupním a záručním dokladem.

Opravna

Opravy, **které nespadají do záruky**, můžete nechat udělat v našem servisu oproti zúčtování. Rádi vám připravíme předběžný odhad nákladů.
Můžeme zpracovávat jen ty přístroje, které byly dostatečně zabalené a odeslány vyplaceně.
Pozor: Prosím, přístroj zašlete našemu autorizovanému servisu vyčištěný a s upozorněním na závadu.
Nepřijmeme přístroje zaslané nevyplaceně jako nadměrné zboží, expres nebo jiný, zvláštní druh zásilky.
Likvidaci vašich poškozených zaslaných přístrojů provedeme bezplatně.

Náhradní díly / Příslušenství

Náhradní díly a příslušenství obdržíte na stránkách www.service-deltafox.de

Pokud máte problémy při objednávání, použijte prosím kontaktní formulář. V případě jakýchkoliv dalších dotazů se obraťte na servisní středisko / „Service-Center“ (viz strana 183).

Akumulátor DP-CBP2040, 4,0 Ah 80001147
Nabíjecí přístroj DP-CQC2020 80001333
Uzavřený ochranný kryt 91105553

Hledání chyb

Přístroj vypněte a před prováděním veškerých prací vyjměte akumulátor z přístroje.

Problém	Možná příčina	Odstranění chyb
Zařízení se nerozběhne	Vybitý akumulátor (A 7)	Nabijte akumulátor (viz „Proces nabíjení“)
	Akumulátor (A 7) není vložený	Vložte akumulátor (viz „Obsluha“)
	Zapínač/vypínač (A 4) je vadný	Oprava prostřednictvím zákaznického servisu
	Závada motoru	
Brusný nástroj se nepohybuje, přestože motor běží	Matice brusného kotouče je uvolněná (D 19)	Dotáhněte matici brusného kotouče (viz část „Výměna brusného kotouče“)
	Obrobek, zbytky obrobku nebo zbytky brusného nástroje blokují pohon	Odstraňte blokující předměty
Motor se zpomalí a zastaví	Přístroj je přetížen obrobkem	Snižte tlak vyvíjený na brusný nástroj
		Obrobek je nevhodný
Běh brusného pásu je neokrouhlý, ozývají se abnormální ruchy	Matice brusného kotouče je uvolněná (D 19)	Dotáhněte matici brusného kotouče (viz část „Výměna brusného kotouče“)
	Vadný brusný kotouč	Výměna brusného kotouče

DE

Original-EG-Konformitätserklärung

Hiermit bestätigen wir, dass der
Akku-Winkelschleifer
Baureihe DP-CAG 2015

Lot-Nummer: B-44683

folgenden einschlägigen EU-Richtlinien in ihrer jeweils gültigen Fassung entspricht:

2006/42/EG • 2014/30/EU • 2011/65/EU*

Um die Übereinstimmung zu gewährleisten, wurden folgende harmonisierte Normen sowie nationale Normen und Bestimmungen angewendet:

EN 60745-2-3:2011+A2:2013+A11:2014+A12:2014+A13:2015
EN 60745-1:2009+A11:2010 • EN 62321-1:2013
EN 55014-1:2017 • EN 55014-2:2015

Die alleinige Verantwortung für die Ausstellung dieser Konformitätserklärung trägt der Hersteller:

CE

Grizzly Tools GmbH & Co. KG
Stockstädter Straße 20
63762 Großostheim
Germany
25.07.2019



Christian Frank
Dokumentationsbevollmächtigter

** Der oben beschriebene Gegenstand der Erklärung erfüllt die Vorschriften der Richtlinie 2011/65/EU des Europäischen Parlaments und des Rates vom 8. Juni 2011 zur Beschränkung der Verwendung bestimmter gefährlicher Stoffe in Elektro- und Elektronikgeräten.*

GB

Translation of the original EC declaration of conformity

We hereby confirm that the
Cordless angle grinder
DP-CAG 2015 series

Batch number: B-44683

conforms with the following applicable relevant version of the EU guidelines:

2006/42/EC • 2014/30/EU • 2011/65/EU*

In order to guarantee consistency, the following harmonised standards as well as national standards and stipulations have been applied:

EN 60745-2-3:2011+A2:2013+A11:2014+A12:2014+A13:2015
EN 60745-1:2009+A11:2010 • EN 62321-1:2013
EN 55014-1:2017 • EN 55014-2:2015

This declaration of conformity is issued under the sole responsibility of the manufacturer:

CE

Grizzly Tools GmbH & Co. KG
Stockstädter Straße 20
63762 Großostheim
Germany
25.07.2019

Christian Frank
Documentation Representative

** The object of the declaration described above satisfies the provisions of Directive 2011/65/EU of the European Parliament and the Council of 8 June 2011 on limiting the use of certain harmful substances in electrical and electronic appliances.*

NL

Vertaling van de originele CE-conformiteitsverklaring

Hiermede bevestigen wij dat de
Accu-hoekslijper
bouwserie DP-CAG 2015

Lot-nummer: B-44683

is overeenkomstig met de hierna volgende, van toepassing zijnde EU-richtlijnen:

2006/42/EC • 2014/30/EU • 2011/65/EU*

Om de overeenstemming te waarborgen, werden de hierna volgende, in overeenstemming gebrachte normen en nationale normen en bepalingen toegepast:

EN 60745-2-3:2011+A2:2013+A11:2014+A12:2014+A13:2015
EN 60745-1:2009+A11:2010 • EN 62321-1:2013
EN 55014-1:2017 • EN 55014-2:2015

De exclusieve verantwoordelijkheid voor de uitgifte van deze conformiteitsverklaring wordt gedragen door de fabrikant:

CE

Grizzly Tools GmbH & Co. KG
Stockstädter Straße 20
63762 Großostheim
Germany
25.07.2019

Christian Frank
Documentatiegelastigde

** Het hierboven beschreven voorwerp van de verklaring voldoet aan de voorschriften van de richtlijn 2011/65/EU van het Europese Parlement en van de Raad van 8 juni 2011 inzake beperking van het gebruik van bepaalde gevaarlijke stoffen in elektrische en elektronische apparaten.*

FR

Traduction de la déclaration de conformité CE originale

Nous certifions par la présente que le
Meuleuse d'angle sans fil
de construction DP-CAG 2015

Numéro de lot: B-44683

est conforme aux directives UE actuellement en vigueur :

2006/42/EC • 2014/30/EU • 2011/65/EU*

En vue de garantir la conformité les normes harmonisées ainsi que les normes et décisions nationales suivantes ont été appliquées :

EN 60745-2-3:2011+A2:2013+A11:2014+A12:2014+A13:2015
EN 60745-1:2009+A11:2010 • EN 62321-1:2013
EN 55014-1:2017 • EN 55014-2:2015

Le fabricant assume seul la responsabilité d'établir la présente déclaration de conformité :

CE

Grizzly Tools GmbH & Co. KG
Stockstädter Straße 20
63762 Großostheim
Germany
25.07.2019

Christian Frank
Chargé de documentation

**L'objet de la déclaration décrit ci-dessus est conforme aux dispositions de la directive 2011/65/UE du Parlement Européen et du Conseil du 8 juin 2011 sur la limitation de l'utilisation de certaines substances dangereuses dans les équipements électriques et électroniques*

(IT)

Traduzione della dichiarazione di conformità CE originale

Con la presente dichiariamo che
Smerigliatrice angolare a batteria
serie di costruzione DP-CAG 2015

Numero lotto: B-44683

corrisponde alle seguenti direttive UE in materia nella rispettiva versione valida:

2006/42/EC • 2014/30/EU • 2011/65/EU*

Per garantire la conformità sono state applicate le seguenti norme armonizzate e anche le norme e disposizioni nazionali che seguono:

EN 60745-2-3:2011+A2:2013+A11:2014+A12:2014+A13:2015
EN 60745-1:2009+A11:2010 • EN 62321-1:2013
EN 55014-1:2017 • EN 55014-2:2015

Il produttore è il solo responsabile della stesura della presente dichiarazione di conformità :

CE

Grizzly Tools GmbH & Co. KG
Stockstädter Straße 20
63762 Großostheim
Germany
25.07.2019

Christian Frank
Responsabile documentazione tecnica

** L'oggetto descritto sopra è conforme alle prescrizioni della Direttiva 2011/65/EU del Parlamento Europeo e del Consiglio dell'8 giugno 2011 sulla restrizione dell'uso di determinate sostanze pericolose nelle apparecchiature elettriche ed elettroniche.*

ES

Traducción de la Declaración de conformidad CE original

Mediante la presente declaramos que
Amoladora angular a batería
de la serie DP-CAG 2015

Número de lote: B-44683

corresponde a las siguientes Directivas de la UE corrientes en su respectiva versión vigente:

2006/42/EC • 2014/30/EU • 2011/65/EU*

Para garantizar la conformidad, se aplicaron las siguientes normas armonizadas, así como las normas y regulaciones nacionales:

EN 60745-2-3:2011+A2:2013+A11:2014+A12:2014+A13:2015
EN 60745-1:2009+A11:2010 • EN 62321-1:2013
EN 55014-1:2017 • EN 55014-2:2015

El fabricante es el único responsable de expedir esta Declaración de Conformidad:

CE

Grizzly Tools GmbH & Co. KG
Stockstädter Straße 20
63762 Großostheim
Germany
25.07.2019

Christian Frank
Apoderado de documentación

** El objeto de la declaración arriba descrito cumple con las directrices de la Directiva 2011/65/UE del Parlamento Europeo y del Consejo de 8 de junio de 2011 sobre restricciones a la utilización de determinadas sustancias peligrosas en aparatos eléctricos y electrónicos.*

(PL)

Tłumaczenie oryginalnej deklaracji zgodności WE

Niniejszym oświadczamy, że konstrukcja
Akumulatorowa szlifierka kątowa
Seriia produkcyjna DP-CAG 2015

Numer partii: B-44683

spełnia wymogi odpowiednich Dyrektyw UE w ich aktualnie obowiązującym brzmieniu:

2006/42/EC • 2014/30/EU • 2011/65/EU*

W celu zapewnienia zgodności z powyższymi dyrektywami zastosowano następujące normy harmonizujące oraz normy i przepisy krajowe:

EN 60745-2-3:2011+A2:2013+A11:2014+A12:2014+A13:2015
EN 60745-1:2009+A11:2010 • EN 62321-1:2013
EN 55014-1:2017 • EN 55014-2:2015

Wyłączną odpowiedzialność za wystawienie tej deklaracji zgodności ponosi producent:

CE

Grizzly Tools GmbH & Co. KG
Stockstädter Straße 20
63762 Großostheim,
Germany,
25.07.2019

Christian Frank
Osoba upoważniona do sporządzania dokumentacji technicznej

** Wyżej opisany przedmiot deklaracji spełnia wymogi dyrektywy 2011/65/UE Parlamentu Europejskiego i Rady z dnia 8 czerwca 2011r. w sprawie ograniczenia stosowania niektórych niebezpiecznych substancji w sprzęcie elektrycznym i elektronicznym.*

LT

Originalios EB atitikties deklaracijos vertimas

Šiuo dokumentu mes patvirtiname, kad
Akumuliatorinis kampinis šlifuoklis
serija DP-CAG 2015

Partijos numeris: B-44683

atitinka toliau nurodytų numatytųjų ES direktyvų galiojantį leidimą

2006/42/EC • 2014/30/EU • 2011/65/EU*

Kad būtų galima užtikrinti atitiktį, taikyti šie darnieji standartai ir nacionaliniai standartai bei nuostatos:

EN 60745-2-3:2011+A2:2013+A11:2014+A12:2014+A13:2015
EN 60745-1:2009+A11:2010 • EN 62321-1:2013
EN 55014-1:2017 • EN 55014-2:2015

Tiktai gamintojas yra atsakingas už šio atitikties pareiškimo parengimą:

CE

Grizzly Tools GmbH & Co. KG
Stockstädter Straße 20
63762 Großostheim
Germany
25.07.2019

Christian Frank
Asmuo, įgaliotas sudaryti dokumentaciją

** Pirmiau aprašytas deklaracijos objektas atitinka 2011 m. birželio 8 d. Europos Parlamento ir Tarybos Direktyvos 2011/65/ES dėl tam tikrų pavojingų medžiagų naudojimo elektros ir elektroninėje įrangoje apribojimo reikalavimus.*

CZ

Překlad originálního prohlášení o shodě CE

Potvrzujeme tímto, že konstrukce
Akumulátorová ruční úhlová bruska
konstrukční řady DP-CAG 2015

Číslo šarže: B-44683

odpovídá následujícím příslušným směrnicím EÚ v jejich právě platném znění:

2006/42/EC • 2014/30/EU • 2011/65/EU*

Aby byl zaručen souhlas, byly použity následující harmonizované normy, národní normy a ustanovení:

EN 60745-2-3:2011+A2:2013+A11:2014+A12:2014+A13:2015
EN 60745-1:2009+A11:2010 • EN 62321-1:2013
EN 55014-1:2017 • EN 55014-2:2015

Výhradní odpovědnost za vystavení tohoto prohlášení o shodě nese výrobce:

CE

Grizzly Tools GmbH & Co. KG
Stockstädter Straße 20
63762 Großostheim
Germany
25.07.2019



Christian Frank
Osoba zplnomocněná
k sestavení dokumentace

* *Výše popsaný předmět prohlášení splňuje předpisy směrnice 2011/65/EU Evropského parlamentu a Rady z 8. června 2011 o omezení používání některých nebezpečných látek v elektrických a elektronických zařízeních.*

Explosionszeichnung • Exploded Drawing • Explosietekening
Vue éclatée • Disegno esploso • Plano de explosión
Rysunek samorozwijający • Trimatis vaizdas • Výkres sestavení

DP-CAG 2015

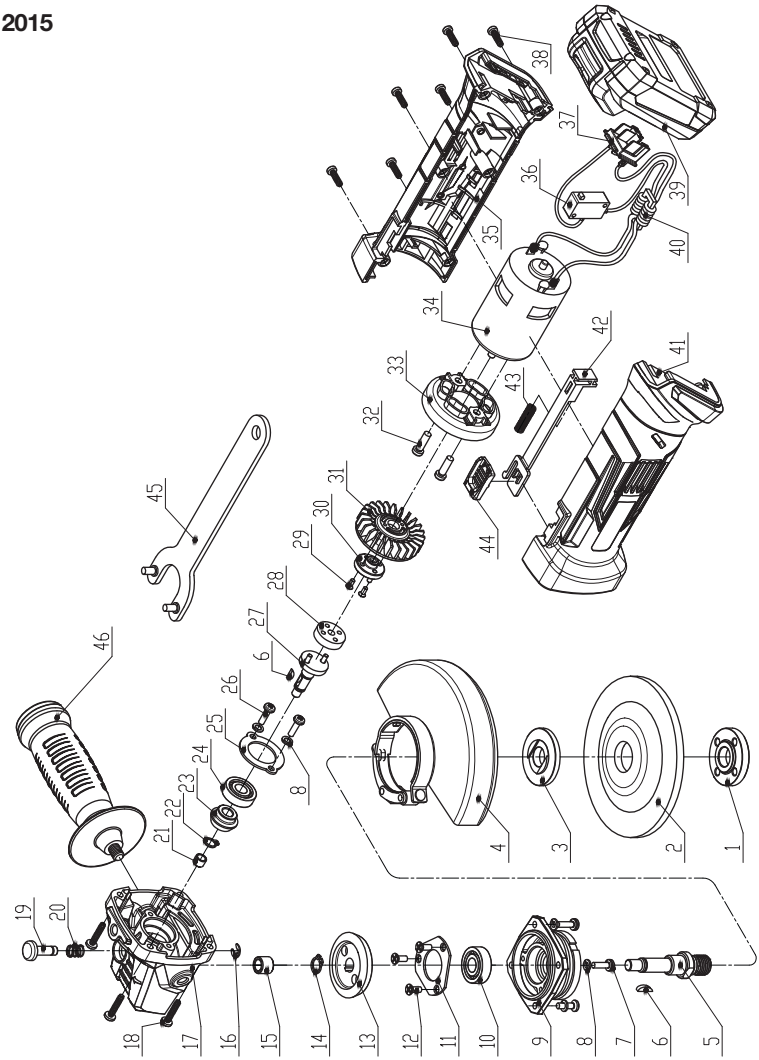

informativ, informative, informatif, informatief, informativo, pouczający, informatyvus, informační

Deltafox Service-Center

(DE) **Grizzly Tools**
GmbH & CO KG
Kundenservice
Stockstädter Straße 20
63762 Großostheim
Tel.: 06026 9914 441
Fax: 06026 9914 499
E-Mail:
service-baumarkt@grizzly.biz
Homepage: www.grizzly.biz

(GB) **Novo CSV Ltd.**
Unit 3, Beldray Park
Beldray Road, Mount Pleasant
Bilston, West Midlands WV14 7NH
Tel.: 0845 683 2672
e-mail: care@novoserv.co.uk

(NL) **I.T.S. Winschoten bv**
Bezoekadres: Papierbaan 55
9672 BG Winschoten
Postadres: Antwoordnummer 300
9670 WB Winschoten
Tel.: 0900 8724357
0597 413753
Fax: 0597 420632
e-mail: itsw@planet.nl

(BE) **ITSw bv BE**
Tel.: 03 54 13760
Fax: 03 54 15651
e-mail: forteam.esther@skynet.be

(FR) **SA V03**
ZA de la verrerie
03210 Souvigny
Tel.: 04 70 48 13 20
Fax.: 09 72 43 63 96
e-mail: contact@sav03.fr
Homepage: www.sav03.fr
Boutique en ligne:
www.sav03.fr/boutique

(IT) **Garden Italia SPA**
Via Zaccarini, 8
29010 San Nicolò a Trebbia (PC)
Tel.: 0523 764811
Fax: 0523 768689
e-mail: info@gardenitalia.it

(ES) **92, S.A.**
c/ Bristol, 32-34
Parque Empresarial Europolis
28232 Las Rozas (Madrid)
Tel.: 91 6409 950
Fax: 91 6407 135
e-mail: comercial@92sa.com

(PL) **Krysiak Sp. z o.o.**
ul. Rolna 6
62-081 Baranowo
Tel.: 061 650 75 30
Fax: 061 650 75 32
e-mail: krysiak@krysiak.pl
Homepage: www.krysiak.pl

(CZ) **HECHT MOTORS s.r.o.**
U Mototechny 131
251 62 Mukařov-Tehovec
Tel.: 323 661 347 linka 27
Fax: 323 661 348
e-mail: prijemoprav@hecht.cz
Homepage: www.hecht.cz

(LT) **LTU**
U A B Garden Baltic
Daugiau informacijos puslapyje:
www.grizzlybaltic.com

DELTAFOX