Grizzly®

Elektrorasenmäher (DE)
Electric Lawnmower (GB)
Elektrische grasmaaier (NL)
Tondeuse électrique (FR)
Tosaerba elettrico (IT)
Kosiarka elektryczna (PL)
Elektrická travní sekačka (CZ)
Elektrinė vejapjovė (LT)



ERM 1743-20

Originalbetriebsanleitung
Translation of the original instructions for use
Vertaling van de originele gebruiksaanwijzing
Traduction de la notice d'utilisation originale
Traduzione delle istruzioni per l'uso in originale
Tłumaczenie oryginalnej instrukcji obsługi
Překlad originálního návodu k obsluze
Vertimas iš originalių eksploatavimo instrukcijoje

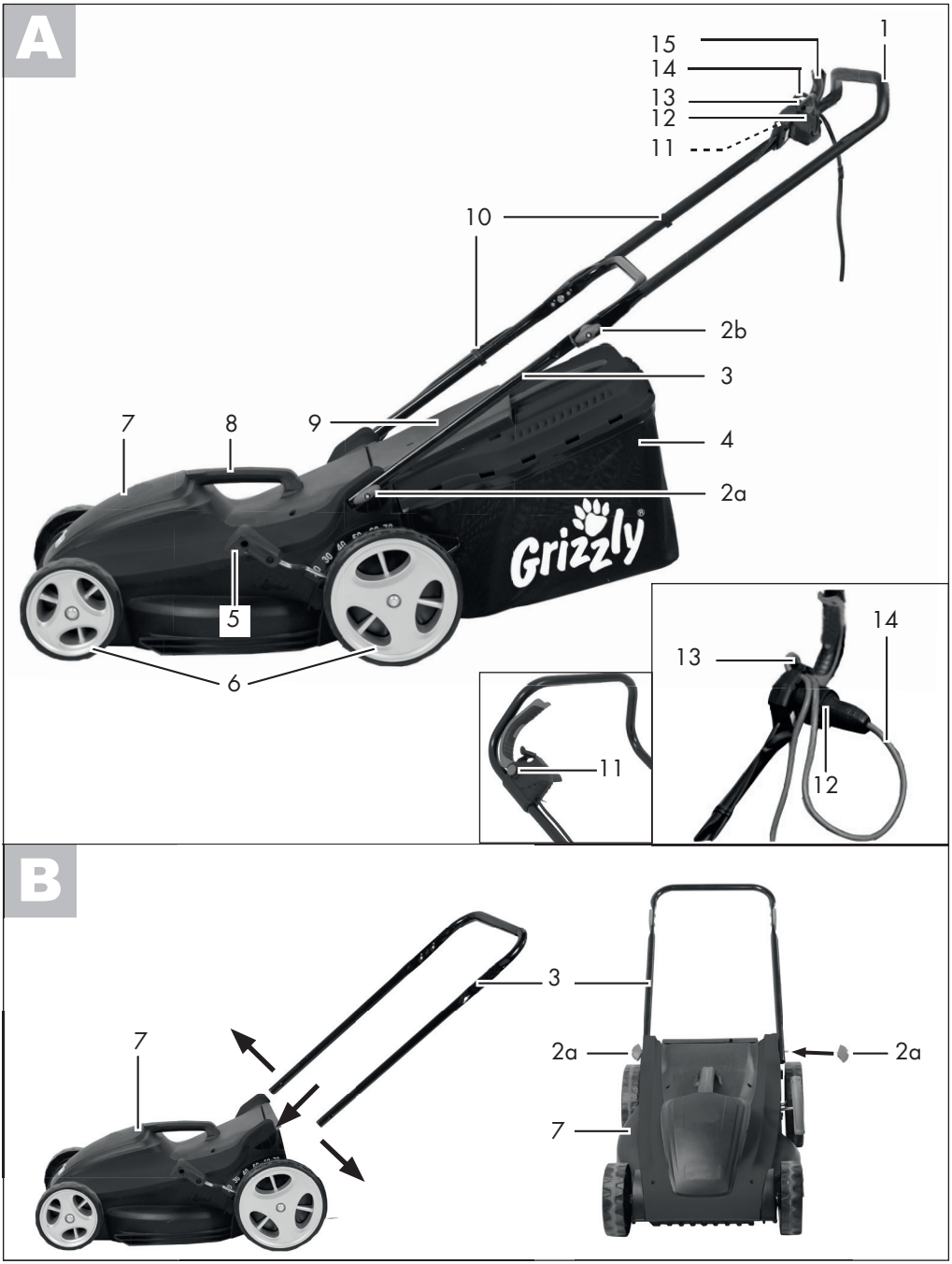
A
15
14
13
12
11
1
10
2b
3
4
2a
7
8
9
5
6
Grizzly
11
13
14
12
B
3
7
2a
2a
7

C



D



E

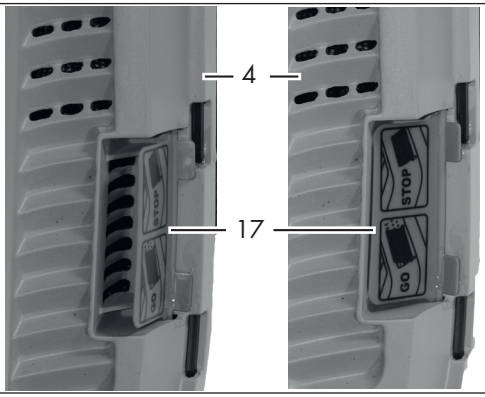

F

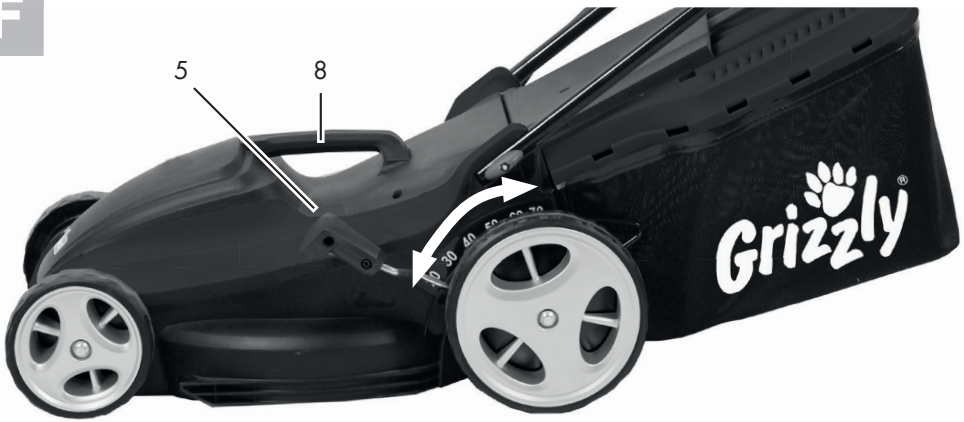

G

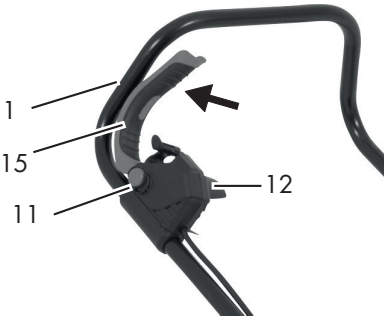

H



I

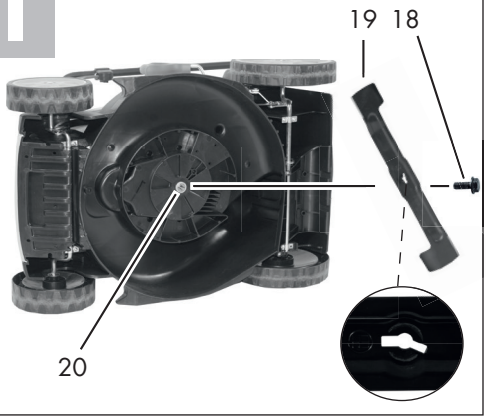



(DE) **Originalbetriebsanleitung 6**

(GB) **Translation of the original instructions for use 21**

(NL) **Vertaling van de originele gebruiksaanwijzing 35**

(FR) **Traduction de la notice d'utilisation originale 50**

(IT) **Traduzione delle istruzioni per l'uso in originale ...66**

(PL) **Tłumaczenie oryginalnej instrukcji obsługi 81**

(CZ) **Překlad originálního návodu k obsluze 96**

(LT) **Vertimas iš originalių eksploatavimo instrukcijoje ... 110**

DE AT CH

Inhalt

Einleitung 6
Bestimmungsgemäße Verwendung 6
Allgemeine Beschreibung 7
Lieferumfang 7
Funktionsbeschreibung 7
Übersicht 7
Technische Daten 7
Sicherheitshinweise 8
Bildzeichen auf dem Gerät 8
Bildzeichen in der Anleitung 9
Allgemeine Sicherheitshinweise 9
Restrisiken 14
Montage 15
Bügelgriff montieren 15
Bedienung 15
Grasfangsack einhängen/abnehmen 15
E **Füllstandsanzeige 16**
Grasfangsack entleeren 16
Schnitthöhe einstellen 16
Ein- und Ausschalten 16
Arbeiten mit dem Gerät 17
Reinigung/Wartung/Lagerung 17
Allgemeine Reinigungs- und Wartungsarbeiten 17
Messer austauschen 18
Lagerung 18
Entsorgung/Umweltschutz 18
Garantie 19
Reparatur-Service 19
Ersatzteile / Zubehör 19
Fehlersuche 20
Original EG-Konformitätserklärung 130
Explosionszeichnung 132
Grizzly Service-Center 133

Einleitung

Herzlichen Glückwunsch zum Kauf Ihres neuen Gerätes. Sie haben sich damit für ein hochwertiges Gerät entschieden. Dieses Gerät wurde während der Produktion auf Qualität geprüft und einer Endkontrolle unterzogen. Die Funktionsfähigkeit Ihres Gerätes ist somit sichergestellt. Es ist nicht auszuschließen, dass sich in Einzelfällen am oder im Gerät Restmengen von Schmierstoffen befinden. Dies ist kein Mangel oder Defekt und kein Grund zur Besorgnis.



Die Betriebsanleitung ist Bestandteil dieses Gerätes. Sie enthält wichtige Hinweise für Sicherheit, Gebrauch und Entsorgung. Machen Sie sich vor der Benutzung des Gerätes mit allen Bedien- und Sicherheitshinweisen vertraut. Benutzen Sie das Gerät nur wie beschrieben und für die angegebenen Einsatzbereiche.
Bewahren Sie die Betriebsanleitung gut auf und händigen Sie alle Unterlagen bei Weitergabe des Gerätes an Dritte mit aus.

Bestimmungsgemäße Verwendung

Das Gerät ist nur für das Mähen von Rasen- und Grasflächen im häuslichen Bereich bestimmt.
Jede andere Verwendung, die in dieser Betriebsanleitung nicht ausdrücklich zugelassen wird, kann zu Schäden am Gerät führen und eine ernsthafte Gefahr für den Benutzer darstellen.
Das Gerät ist zum Gebrauch durch Erwachsene bestimmt. Kinder sowie Per-

sonen, die mit dieser Betriebsanleitung nicht vertraut sind, dürfen das Gerät nicht benutzen.
Die Benutzung des Gerätes bei Regen oder feuchter Umgebung ist verboten.
Der Hersteller haftet nicht für Schäden, die durch bestimmungswidrigen Gebrauch oder falsche Bedienung verursacht wurden. Dieses Gerät ist nicht zur gewerblichen Nutzung geeignet. Bei gewerblichem Einsatz erlischt die Garantie.

Allgemeine Beschreibung

Lieferumfang

Nehmen Sie das Gerät vorsichtig aus der Packung und prüfen Sie, ob die nachfolgenden Teile vollständig sind:

- Elektro-Rasenmäher und Bügelgriff mit Anschlussleitung
- Unterer Holm
- Grasfangsack
- 4 Flügelmuttern zur Holm-/Bügelgriffbefestigung
- 2 Halter zur Anschlussleitungsbefestigung
- Betriebsanleitung

Funktionsbeschreibung

Der Elektro-Rasenmäher besitzt ein parallel zur Schnittebene sich drehendes Schneidwerkzeug. Er ist mit einem leistungsstarken Elektromotor, einem robusten Kunststoffgehäuse, einem Entriegelungsknopf, einem Prallschutz und einem Grasfangsack ausgestattet. Zusätzlich ist das Gerät 6-fach höhenverstellbar und hat leichtgängige Räder.
Die Funktion der Bedienteile entnehmen Sie bitte den nachfolgenden Beschreibungen.

Übersicht

A
1 Bügelgriff
2a Flügelmuttern zur Holmbefestigung
2b Flügelmuttern zur Holmbefestigung mit Unterlegscheibe
3 Unterer Holm
4 Grasfangsack
5 Schnitthöhenverstellhebel
6 Räder
7 Rasenmähergehäuse
8 Handgriff
9 Prallschutz
10 Netzkabelhalter
11 Entriegelungsknopf
12 Steckdose für Netzkabel
13 Netzkabel-Zugentlastung
14 Netzkabel (nicht im Lieferumfang)
15 Starthebel

C
16 Schrauben

E
17 Füllstandsanzeige

I
18 Messerschraube
19 Messer
20 Motorspindel

Technische Daten

Elektro-Rasenmäher.....ERM 1743-20
Aufnahmeleistung des Motors..... 1700 W
Netzspannung .....230 V~, 50 Hz
Leerlaufdrehzahl.....3250 min^{-1}
Messerbreite..... 430 mm
Schnitthöhe.....20 - 70 mm
Schutzklasse .....⧈ II
Schutzart IPX4
Gewicht.....16,57 kg
Volumen Grasfangsack, netto .....52 l
Schalldruckpegel (L_{pA}) 85 dB(A); K_{pA}=3 dB

Schallleistungspegel
gemessen (L_{WA})94,5 dB(A); K_{WA}= 1,8 dB
garantiert.....96 dB(A)
Vibration am Handgriff
(a_h)..... 2,5 m/s²; K=1,5 m/s²

Dieses Gerät ist für den Betrieb an einem Stromversorgungsnetz mit einer Systemimpedanz (Innenwiderstand des Netzes) Zmax am Übergabepunkt (Hausanschluss) von maximal 0,354 Ohm vorgesehen. Der Anwender hat sicherzustellen, dass das Gerät nur an einem Stromversorgungsnetz betrieben wird, das die Anforderungen erfüllt. Wenn nötig, kann die Systemimpedanz beim lokalen Energieversorgungsunternehmen erfragt werden.

Der angegebene Schwingungsemissionswert ist nach einem genormten Prüfverfahren gemessen worden und kann zum Vergleich eines Elektrowerkzeugs mit einem anderen verwendet werden.
Der angegebene Schwingungsemissionswert kann auch zu einer einleitenden Einschätzung der Aussetzung verwendet werden.

Warnung:
Der Schwingungsemissionswert kann sich während der tatsächlichen Benutzung des Elektrowerkzeugs von dem Angabewert unterscheiden, abhängig von der Art und Weise, in der das Elektrowerkzeug verwendet wird. Versuchen Sie, die Belastung durch Vibrationen so gering wie möglich zu halten. Beispielhafte Maßnahmen zur Verringerung der Vibrationsbelastung sind das Tragen von Handschuhen beim Gebrauch des Werkzeugs und die Begrenzung der Arbeitszeit. Dabei sind alle Anteile des Betriebszyklus sind zu berücksichtigen (beispielsweise Zeiten, in denen das Elektrowerkzeug abgeschaltet ist, und solche, in denen es zwar eingeschaltet ist, aber ohne Belastung läuft).

Lärm- und Vibrationswerte wurden entsprechend den in der Konformitätserklärung genannten Normen und Bestimmungen ermittelt.

Sicherheitshinweise

Dieser Abschnitt behandelt die grundlegenden Sicherheitsvorschriften bei der Arbeit mit dem Elektro-Rasenmäher.

Bildzeichen auf dem Gerät


Achtung!
Lesen Sie die Betriebsanleitung aufmerksam durch.


Tragen Sie Augen- und Gehörschutz.


Setzen Sie das Gerät nicht der Feuchtigkeit aus. Arbeiten Sie nicht bei Regen und schneiden Sie kein nasses Gras.


Verletzungsgefahr durch weggeschleuderte Teile. Umstehende Personen vom Elektro-Rasenmäher fernhalten.



Vorsicht - Scharfe Messer!
Füße und Hände fernhalten.
Verletzungsgefahr!
Motor ausschalten und Netzstecker ziehen vor Einstellungs- oder Reinigungsarbeiten oder wenn sich das Netzkabel verfangen hat oder beschädigt ist.



Gefahr durch beschädigtes Netzkabel.
Netzkabel von dem Gerät und dem Messer fernhalten!



Achtung!
Nachlauf des Messers.



Skala Schnitthöhe



Angabe des Schallleistungspegels L_{WA} in dB.



Schutzklasse II
(Doppelisolierung)



Elektrogeräte gehören nicht in den Hausmüll.

Füllstandsanzeige am Grasfangkorb:



Füllstandsanzeige geöffnet: Grasfangkorb leer



Füllstandsanzeige geschlossen: Grasfangkorb gefüllt

Bildzeichen in der Anleitung



Gefahrenzeichen mit Angaben zur Verhütung von Personen- oder Sachschäden.



Gebotszeichen mit Angaben zur Verhütung von Schäden.



Ziehen Sie den Netzstecker.



Tragen Sie beim Umgang mit dem Messer Handschuhe.



Hinweiszeichen mit Informationen zum besseren Umgang mit dem Gerät.

Allgemeine Sicherheitshinweise



Dieses Gerät kann bei unsachgemäßem Gebrauch ernsthafte Verletzungen verursachen. Um Personen- und Sachschäden zu vermeiden, lesen und beachten Sie unbedingt die folgenden Sicherheitshinweise und machen Sie sich mit allen Bedienteilen gut vertraut.

Vorbereitung:

- Dieses Gerät kann von Personen mit verringerten physischen, sensorischen oder mentalen Fähigkeiten oder Mangel an Erfahrung und Wissen benutzt werden, wenn sie beaufsichtigt oder bezüglich des sicheren Gebrauchs des

Gerätes unterwiesen wurden und die daraus resultierenden Gefahren verstehen.

- Lesen Sie die Gebrauchsanweisung sorgfältig. Machen Sie sich mit den Stellteilen und dem richtigen Gebrauch der Maschine vertraut.
- Vor dem Gebrauch sind immer Anschlussleitung und Verlängerungsleitung auf Anzeichen von Beschädigung oder Abnutzung zu untersuchen. Falls die Leitung im Gebrauch beschädigt wird, muss sie sofort vom Versorgungsnetz getrennt werden. **BERÜHREN SIE DIE LEITUNG NICHT, BEVOR SIE GETRENNT IST.** Benutzen Sie die Maschine nicht, wenn die Leitung abgenutzt oder beschädigt ist. Beschädigte Netzanschlussleitungen erhöhen das Risiko eines elektrischen Schlages.
- Lassen Sie den Motor abkühlen, bevor Sie die Maschine einlagern. Verbrennungsgefahr!
- Kinder sollen beaufsichtigt werden, um sicherzustellen, dass sie nicht mit dem Gerät spielen.
  Reinigung und Benutzer-Wartung dürfen nicht von Kindern durchgeführt werden.
- Erlauben Sie niemals Kindern oder anderen Personen, die die Betriebsanleitung nicht kennen, das Gerät zu benutzen. Örtliche Bestimmungen können das Mindestalter der Bedienungsperson festlegen.
- Setzen Sie das Gerät niemals ein, während Personen, besonders Kinder und Haustiere, in der Nähe sind.
- Der Bediener oder Nutzer ist für Unfälle oder Schäden an anderen Menschen oder deren Eigentum verantwortlich.
- Überprüfen Sie das Gelände, auf dem das Gerät eingesetzt wird und entfernen Sie Steine, Stöcke, Drähte oder andere Fremdkörper, die erfasst und weggeschleudert werden können. Dies kann zu schweren Verletzungen führen.
- Tragen Sie geeignete Arbeitskleidung wie festes Schuhwerk mit rutschfester Sohle und eine robuste, lange Hose. Benutzen Sie das Gerät nicht, wenn Sie barfuß gehen oder offene Sandalen tragen. Vermeiden Sie das Tragen loser Kleidung oder Kleidung mit hängenden Schnüren oder Gürteln.
  Es besteht Verletzungsgefahr!
- Führen Sie vor jeder Benutzung eine Sichtprüfung des Gerätes durch. Benutzen Sie das Gerät nicht, wenn Schutzeinrichtungen (z. B. Prallschutz oder Grasfangsack), Teile der Schneideinrichtung oder Bolzen fehlen, abgenutzt oder beschädigt sind. Zur Vermeidung einer Unwucht dürfen beschädigte Werkzeuge und Bolzen nur satzweise ausgetauscht werden.
  Damit wird sichergestellt, dass die Sicherheit des Gerätes erhalten bleibt.

- Seien Sie vorsichtig bei Geräten mit mehreren Schneidwerkzeugen, da die Bewegung eines Messers zur Rotation der übrigen Messer führen kann.
- Benutzen Sie nur Ersatz- und Zubehörteile, die vom Hersteller geliefert und empfohlen werden. Der Einsatz von Fremdteilen führt zum sofortigen Verlust des Garantieanspruches.

Arbeiten mit dem Gerät:



Führen Sie Füße und Hände beim Arbeiten nicht in die Nähe oder unter rotierende Teile. Es besteht Verletzungsgefahr!



Beachten Sie den Lärmschutz und örtliche Vorschriften.

- Schalten Sie den Motor nach Anweisung ein und nur dann, wenn Ihre Füße in sicherem Abstand von den Schneidwerkzeugen sind. Gefahr durch Schnittverletzungen.
- Benutzen Sie das Gerät nicht bei Regen, bei schlechter Witterung, in feuchter Umgebung oder auf nassem Rasen.
  Das Eindringen von Wasser in das Gerät erhöht das Risiko eines elektrischen Schlages.
  Arbeiten Sie nur bei Tageslicht oder guter Beleuchtung.
  Es besteht Unfallgefahr!
- Arbeiten Sie mit dem Gerät nicht, wenn Sie müde oder unkonzentriert sind oder nach der Einnahme von Alkohol oder Tabletten. Legen Sie immer rechtzeitig eine Arbeitspause ein. Gehen Sie mit Vernunft an die Arbeit.
  Ein Moment der Unachtsamkeit beim Gebrauch des Gerätes kann zu ernsthaften Verletzungen führen.
- Achten Sie beim Arbeiten auf einen sicheren Stand, insbesondere an Hängen.
  Dadurch können Sie das Gerät in unerwarteten Situationen besser kontrollieren.
  Arbeiten Sie immer quer zum Hang, niemals auf- oder abwärts. Seien Sie besonders vorsichtig, wenn Sie die Fahrtrichtung am Hang ändern. Arbeiten Sie nicht an übermäßig steilen Hängen.
- Führen Sie das Gerät nur im Schritttempo. Seien Sie besonders vorsichtig, bevor Sie das Gerät umkehren, zu sich heranziehen oder rückwärts gehen.
  Es besteht die Gefahr von Personenschäden.
- Schalten Sie das Gerät mit Vorsicht entsprechend den Anweisungen in dieser Betriebsanleitung ein. Achten Sie auf ausreichenden Abstand der Füße zu rotierenden Messern. Der Kontakt mit der Schneideinrichtung kann zu Verletzungen führen.
- Kippen Sie das Gerät nicht beim Starten, außer wenn dies beim Anlaufen in hohem Gras erforderlich ist. In diesem Fall kippen Sie das Gerät durch Drücken des Bügelgriffs so,

dass die Vorderräder des Geräts leicht angehoben werden. Überprüfen Sie immer, dass sich beide Hände in Arbeitsstellung befinden, bevor das Gerät wieder auf den Boden zurückgestellt wird.
- Arbeiten Sie nie ohne Grasfangsack oder Prallschutz. Halten Sie sich immer entfernt von der Auswurföffnung.
- Starten Sie den Motor nicht, wenn Sie vor dem Auswurfkanal stehen.



Achtung Gefahr! Messer läuft nach. Es besteht Verletzungsgefahr.

- Das Gerät darf nicht angehoben oder transportiert werden, solange der Motor läuft. Schalten Sie das Gerät ab, wenn es zum Transport gekippt werden muss, wenn andere Flächen als Rasen überquert werden und wenn das Gerät zu und von den zu mähenden Flächen gebracht wird.
- Halten Sie die Grasauswurföffnung stets sauber und frei. Entfernen Sie Schnittgut nur im Stillstand des Gerätes.
- Hinterlassen Sie das Gerät nie unbeaufsichtigt am Arbeitsplatz.
- Arbeiten Sie nicht mit einem beschädigten, unvollständigen oder ohne die Zustimmung des Herstellers umgebauten Gerät. Verwenden Sie das Gerät nie mit beschädigten Schutzeinrichtungen oder Abschirmungen oder fehlenden Sicherheitseinrichtungen wie Ablenk- und/oder Grasfangeinrichtungen.
- Überlasten Sie Ihr Gerät nicht. Arbeiten Sie nur im angegebenen Leistungsbereich und ändern Sie nicht die Reglereinstellungen am Motor. Verwenden Sie keine leistungsschwachen Maschinen für schwere Arbeiten. Benutzen Sie Ihr Gerät nicht für Zwecke, für die es nicht bestimmt ist.
- Benutzen Sie das Gerät nicht in der Nähe von entzündbaren Flüssigkeiten oder Gasen. Bei Nichtbeachtung besteht Brand- oder Explosionsgefahr.
- Niemals das Gerät aufheben oder wegtragen, wenn der Motor läuft. Gefahr durch Schnittverletzungen.
- Schalten Sie das Gerät aus und ziehen Sie den Netzstecker. Vergewissern Sie sich, dass alle sich bewegenden Teile zum vollständigen Stillstand gekommen sind:
  - immer, wenn Sie die Maschine verlassen,
  - bevor Sie die Auswurföffnung reinigen oder Blockierungen beseitigen,
  - wenn das Gerät nicht verwendet wird,
  - bevor Sie das Gerät überprüfen, reinigen oder daran arbeiten,
  - wenn das Netzkabel beschädigt oder verheddert ist,
  - wenn ein Fremdkörper getroffen wurde. Suchen Sie nach Beschädigungen am Rasenmäher und führen Sie die erforderlichen Reparaturen

durch, bevor Sie erneut starten und mit dem Rasenmäher arbeiten.

Falls der Rasenmäher anfängt, ungewöhnlich stark zu vibrieren, ist eine sofortige Überprüfung erforderlich.

- suchen Sie nach Beschädigungen;
- führen Sie die erforderlichen Reparaturen beschädigter Teile durch;
- sorgen Sie dafür, dass alle Muttern, Bolzen und Schrauben fest angezogen sind.

- Bringen Sie Hände oder Füße niemals in die Nähe oder unter rotierende Teile. Stellen Sie sich nie vor die Grasauswurföffnung.

Wartung und Lagerung:

- Sorgen Sie dafür, dass alle Muttern, Bolzen und Schrauben fest angezogen sind und das Gerät in einem sicheren Arbeitszustand ist.
- Versuchen Sie nicht, das Gerät selbst zu reparieren, es sei denn, Sie besitzen hierfür eine Ausbildung. Sämtliche Arbeiten, die nicht in dieser Betriebsanleitung angegeben werden, dürfen nur von uns ermächtigten Kundendienststellen ausgeführt werden.
- Bewahren Sie das Gerät an einem trockenen Ort und außerhalb der Reichweite von Kindern auf.
- Behandeln Sie Ihr Gerät mit Sorgfalt. Halten Sie die Werkzeuge scharf und sauber, um besser und sicherer arbeiten zu können. Befolgen Sie die Wartungsvorschriften.
- Tragen Sie Schutzhandschuhe, wenn Sie die Schneideinrichtung wechseln.
- Überprüfen Sie die Grasfangeinrichtung regelmäßig auf Verschleiß und Verformungen. Ersetzen Sie aus Sicherheitsgründen verschlissene oder beschädigte Teile. Seien Sie beim Einstellen der Messer besonders vorsichtig, damit Ihre Finger nicht zwischen den rotierenden Messern und fest stehenden Teilen der Maschine eingeklemmt werden. Viele Unfälle haben ihre Ursache in schlecht gewarteten Geräten.
- Überprüfen Sie, dass nur Ersatzschneidwerkzeuge verwendet werden, die vom Hersteller zugelassen sind.
- Achten Sie beim Warten der Schneidmesser darauf, dass selbst dann, wenn die Spannungsquelle abgeschaltet ist, die Schneidmesser bewegt werden können.
- Abgenutzte oder beschädigte Hinweisschilder müssen ersetzt werden.
- Ersetzen Sie aus Sicherheitsgründen abgenutzte oder beschädigte Teile. Verwenden Sie ausschließlich Original-Ersatzteile und -Zubehör.

Elektrische Sicherheit:

- Achten Sie darauf, dass die Netzspannung mit den Angaben des Typenschildes übereinstimmt.

- Schließen Sie das Gerät nur an eine Steckdose mit Fehlerstrom-Schutzeinrichtung (FI-Schalter / RCD) mit einem Auslösestrom von nicht mehr als 30 mA an.
- Vermeiden Sie Körperberührungen mit geerdeten Teilen (z. B. Metallzäune, Metallpfosten).
  Es besteht ein erhöhtes Risiko durch elektrischen Schlag, wenn Ihr Körper geerdet ist.
- Verwenden Sie nur zugelassene Netzkabel der Bauart H05RN-F, die höchstens 75 m lang und für den Gebrauch im Freien bestimmt sind. Der Litzenquerschnitt des Netzkabels muss mindestens 2,5 mm^2 betragen. Rollen Sie eine Kabeltrommel vor Gebrauch immer ganz ab. Überprüfen Sie das Netzkabel auf Schäden.
- Verwenden Sie für die Anbringung des Netzkabels die dafür vorgesehene Netzkabelaufhängung.
- Halten Sie das Netzkabel beim Arbeiten von dem Schneidwerkzeug fern. Die Messer können das Netzkabel beschädigen und zum Berühren spannungsführender Teile führen. Führen Sie das Netzkabel grundsätzlich hinter der Bedienungsperson. Die Verlängerungsleitung kann versehentlich durchtrennt werden. Gefahr durch elektrischen Schlag.
- Benutzen Sie das Netzkabel nicht, um den Netzstecker aus der Steckdose zu ziehen. Schützen Sie das Netzkabel vor Hitze, Öl und scharfen Kanten.
- Schalten Sie das Gerät aus und ziehen Sie den Netzstecker aus der Steckdose, wenn das Netzkabel beschädigt ist. Wenn die Anschlussleitung dieses Gerätes beschädigt wird, muss sie durch den Hersteller oder seinen Kundendienst oder eine ähnliche qualifizierte Person ersetzt werden, um Gefährdungen zu vermeiden.
- Verbinden Sie kein beschädigtes Netzkabel mit dem Stromnetz. Berühren Sie kein beschädigtes Netzkabel, solange es mit dem Stromnetz verbunden ist. Ein beschädigtes Netzkabel kann zum Berühren spannungsführender Teile führen.

Restrisiken

Auch wenn Sie dieses Elektrowerkzeug vorschriftsmäßig bedienen, bleiben immer Restrisiken bestehen. Folgende Gefahren können im Zusammenhang mit der Bauweise und Ausführung dieses Elektrowerkzeugs auftreten:

a) Gehörschäden, falls kein geeigneter Gehörschutz getragen wird.
b) Augenschäden, falls kein geeigneter Augenschutz getragen wird.
c) Schnittverletzungen
d) Gesundheitsschäden, die aus Hand-Arm-Schwingungen resultieren, falls das Gerät über einen längeren Zeitraum verwendet wird oder nicht ordnungsgemäß geführt und gewartet wird.

Warnung! Dieses Elektrowerkzeug erzeugt während des Betriebs ein elektromagnetisches Feld. Dieses Feld kann unter bestimmten Umständen aktive oder passive medizinische Implantate beeinträchtigen. Um die Gefahr von ernsthaften oder tödlichen Verletzungen zu verringern, empfehlen wir Personen mit medizinischen Implantaten ihren Arzt und den Hersteller vom medizinischen Implantat zu konsultieren, bevor die Maschine bedient wird.

Montage

Ziehen Sie vor allen Arbeiten an dem Gerät den Netzstecker. Es besteht die Gefahr von Personenschäden.

Bügelgriff montieren

Für eine einfache Holmmontage wählen Sie Schnitthöhenposition 20 mm (siehe „Schnitthöhe einstellen“).

B

1. Entfernen Sie die beiden vormontierten Flügelmuttern (2a). Setzen Sie den unteren Holm (3) in die Aufnahme des Rasenmähergehäuses (7) ein.
2. Befestigen Sie den unteren Holm (3) an den beiden Schrauben mit den Flügelmuttern (2a).

C

3. Befestigen Sie den Bügelgriff (1) mit den beiliegenden Schrauben (16) und zwei Flügelmuttern mit Unterlegscheibe (2b) am unteren Holm (3).
4. Klipsen Sie die Netzkabelhalter (10) am unteren Holm (3) und am Bügelgriff (1) ein und fixieren Sie damit die Anschlussleitung. Die Netzkabelhalter sind an den dünne Stellen des Holms einzufädeln.

Wenn Sie die beiden Flügelmuttern (2b) zur Holmbefestigung lösen, können Sie den Bügelgriff zur Aufbewahrung des Gerätes nach unten klappen. Darauf achten, dass das Netzkabel nicht eingeklemmt ist.

Bedienung

Grasfangsack einhängen/ abnehmen

D

1. Zum Einhängen des Grasfangsacks (4) heben Sie den Prallschutz (9) an und hängen den Grasfangsack (4) ein. Klappen Sie den Prallschutz (9) auf den Grasfangsack (4). Er hält den Grasfangsack an richtiger Position.
2. Zum Abnehmen des Grasfangsacks (4) heben Sie den Prallschutz (9) an und hängen den Grasfangsack (4) aus. Klappen Sie den Prallschutz (9) an das Mähergehäuse zurück.

Mit dem Elektro-Rasenmäher darf nicht ohne Prallschutz oder Grasfangsack gearbeitet werden. Es besteht Verletzungsgefahr.

E Füllstandsanzeige

Seitlich am Grasfangsack (4) ist eine Füllstandsanzeige (17) angebracht.



Füllstandsanzeige (17) geöffnet: Grasfangsack (4) leer



Füllstandsanzeige (17) geschlossen: Grasfangsack (4) gefüllt

Die Füllstandsanzeige (17) funktioniert nur, wenn das Gerät in Betrieb ist.

Grasfangsack entleeren

Nehmen Sie auch den unteren Griff am Grasfangsack (4) zur Hilfe, um den Grasfangsack auszuschütteln.

Schnitthöhe einstellen



Schalten Sie das Gerät aus, ziehen Sie den Netzstecker und warten Sie den Stillstand des Messers ab. Es besteht die Gefahr von Personenschäden.

F
1. Greifen Sie den Schnitthöhenverstellhebel (5) und führen Sie ihn an der Rastierung vorbei auf die gewünschte Einstellung der Schnitthöhe.
2. Sie können den Handgriff (8) zur Hilfe nehmen, damit der Elektro-Rasenmäher nicht wegrollt.

Die richtige Schnitthöhe beträgt bei einem Zierrasen etwa 25 - 40 mm, bei einem Nutzrasen etwa 30 - 60 mm.

Für den ersten Schnitt in der Saison sollte eine hohe Schnitthöhe gewählt werden.

Beachten Sie den Lärmschutz und örtliche Vorschriften.

Ein- und Ausschalten

G
1. Stecken Sie den Netzstecker des Netzkabels in die Steckdose (12) am Bügelgriff (1).
2. Zur Zugentlastung formen Sie aus dem Ende des Netzkabels (A 14) eine Schlaufe und hängen diese in die Netzkabel-Zugentlastung (13) ein. Vergleichen Sie mit der Abbildung A (Detailbild).
3. Schließen Sie das Gerät an die Netzspannung an.
4. Achten Sie vor dem Einschalten darauf, dass das Gerät keine Gegenstände berührt.
5. Zum Einschalten drücken Sie den Entriegelungsknopf (11) am Handgriff und halten gleichzeitig den Starthebel (15) gedrückt. Lassen Sie den Entriegelungsknopf (11) los.
6. Zum Ausschalten lassen Sie den Starthebel (15) los.

Nach dem Ausschalten des Gerätes dreht sich das Messer noch für einige Sekunden. Berühren Sie das laufende Messer nicht. Es besteht die Gefahr von Personenschäden.

Arbeiten mit dem Gerät

Regelmäßiges Mähen regt die Graspflanze zu einer verstärkten Blattbildung an, lässt aber gleichzeitig Unkrautpflanzen absterben. Daher wird der Rasen nach jedem Mähvorgang dichter und es entsteht ein gleichmäßig belastbarer Rasen.

Der erste Schnitt erfolgt ab etwa April bei einer Aufwuchshöhe von 70 - 80 mm.
In der Hauptvegetationszeit wird der Rasen mindestens einmal pro Woche gemäht.

- Beginnen Sie mit dem Mähen in der Nähe der Steckdose und arbeiten Sie von der Steckdose weg.
- Führen Sie das Netzkabel immer hinter sich und bringen Sie es nach dem Wenden auf die schon gemähte Seite.
- Führen Sie das Gerät im Schritttempo in möglichst geraden Bahnen. Für ein lückenloses Mähen sollten sich die Bahnen immer um wenige Zentimeter überlappen.
- Stellen Sie die Schnitttiefe so ein, dass das Gerät nicht überlastet wird. Andernfalls kann der Motor beschädigt werden.
- Arbeiten Sie an Hängen immer quer zum Hang. Seien Sie besonders vorsichtig beim Rückwärtsgehen und Ziehen des Gerätes.
- Reinigen Sie das Gerät nach jedem Einsatz wie im Kapitel „Reinigung, Wartung, Lagerung“ beschrieben.



Schalten Sie nach der Arbeit und zum Transport das Gerät aus, ziehen Sie den Netzstecker und warten Sie den Stillstand des Messers ab. Es besteht die Gefahr von Personenschäden.

Reinigung/Wartung/ Lagerung



Lassen Sie Arbeiten, die nicht in dieser Betriebsanleitung beschrieben sind, von einer von uns ermächtigten Kundendienststelle durchführen. Verwenden Sie nur Originalteile.



Tragen Sie beim Umgang mit dem Messer Handschuhe.



Schalten Sie vor allen Wartungs- und Reinigungsarbeiten das Gerät aus, ziehen Sie den Netzstecker und warten Sie den Stillstand des Messers ab. Es besteht die Gefahr von Personenschäden.

Allgemeine Reinigungs- und Wartungsarbeiten



Spritzen Sie den Elektro-Rasenmäher nicht mit Wasser ab. Es besteht die Gefahr eines elektrischen Schlages.

- Halten Sie das Gerät stets sauber. Verwenden Sie zum Reinigen eine Bürste oder ein Tuch, aber keine Reinigungs- bzw. Lösungsmittel.
- Entfernen Sie nach dem Mähen anhaftende Pflanzenreste mit einem Holz- oder Plastikstück von den Rädern, den Lüftungsöffnungen, der Auswurföffnung und dem Messerbereich. Verwenden Sie keine harten oder spitzen Gegenstände, Sie könnten das Gerät beschädigen.
- Ölen Sie von Zeit zu Zeit die Achsen der Räder.
- Kontrollieren Sie den Elektro-Rasenmäher vor jedem Gebrauch auf offensichtliche Mängel wie lose, abge-

nutzte oder beschädigte Teile. Prüfen Sie den festen Sitz aller Muttern, Bolzen und Schrauben.
- Überprüfen Sie Abdeckungen und Schutzeinrichtungen auf Beschädigungen und korrekten Sitz. Tauschen Sie diese gegebenenfalls aus.

Messer austauschen

Ist das Messer stumpf, so kann es von einer Fachwerkstätte nachgeschliffen werden. Ist das Messer beschädigt oder zeigt eine Unwucht, so muss es ausgewechselt werden (siehe Kapitel Ersatzteile).

I

1. Ziehen Sie den Netzstecker und warten Sie den Stillstand des Messers ab.
2. Drehen Sie das Gerät um.
3. Benutzen Sie feste Handschuhe und halten Sie das Messer (19) fest. Drehen Sie die Messerschraube (18) gegen den Uhrzeigersinn mit Hilfe eines Schraubenschlüssels (Schlüsselweite 13) von der Motorspindel (20).
4. Bauen Sie das neue Messer in umgekehrter Reihenfolge wieder ein. Achten Sie darauf, dass das Messer richtig positioniert ist und die Schraube fest angezogen ist.

Lagerung

- Bewahren Sie das Gerät trocken und außerhalb der Reichweite von Kindern auf. Lösen Sie die Feststellhebel zur Holmbefestigung und klappen Sie den Bügelgriff zusammen, damit das Gerät weniger Platz beansprucht. Vergleichen Sie mit der Abbildung H.

  Die Netzkabel dürfen dabei nicht eingeklemmt werden.
- Lassen Sie den Motor abkühlen, bevor Sie das Gerät in geschlossenen Räumen abstellen.
- Umhüllen Sie das Gerät nicht mit Nylonsäcken, da sich Feuchtigkeit bilden könnte.

Wir haften nicht für durch unsere Geräte hervorgerufene Schäden, sofern diese durch unsachgemäße Reparatur oder den Einsatz von Nicht-Originalteilen bzw. durch nicht bestimmungsgemäßen Gebrauch verursacht werden.

Entsorgung/Umweltschutz

Führen Sie Gerät, Zubehör und Verpackung einer umweltgerechten Wiederverwertung zu.



Das Gerät darf nicht mit dem Haus- oder Sperrmüll entsorgt werden.

- Geben Sie das Gerät an einer Verwertungsstelle ab. Die verwendeten Kunststoff- und Metallteile können sortenrein getrennt werden und so einer Wiederverwertung zugeführt werden. Fragen Sie hierzu unser Service-Center.
- Informationen zu Sammelplätzen oder Abholungsterminen erfahren Sie über Ihre Gemeindeverwaltung oder über Ihr örtliches Entsorgungsunternehmen.
- Werfen Sie geschnittenes Gras nicht in die Mülltonne, sondern führen Sie es der Kompostierung zu oder verteilen Sie es als Mulchschicht unter Sträuchern und Bäumen.

Garantie

- Für dieses Gerät leisten wir 24 Monate Garantie. Bei gewerblichem Einsatz erlischt die Garantie.
- Schäden, die auf natürliche Abnutzung, Überlastung oder unsachgemäße Bedienung zurückzuführen sind, bleiben von der Garantie ausgeschlossen. Bestimmte Bauteile unterliegen einem normalen Verschleiß und sind von der Garantie ausgeschlossen (z. B. Messer und Schalter).
- Voraussetzung für Garantieleistungen ist zudem die Einhaltung der Hinweise zur Reinigung und Wartung.
- Schäden, die durch Material- oder Herstellerfehler entstanden sind, werden unentgeltlich durch Ersatzlieferung oder Reparatur beseitigt. Voraussetzung ist, dass das Gerät unzerlegt und mit Kauf- und Garantienachweis an den Händler zurückgegeben wird.
- Bei Vorliegen eines berechtigten Garantiefalles bitten wir um telefonische Kontaktaufnahme mit unserem Service-Center. Dort erhalten Sie weitere Informationen über die Reklamationsbearbeitung.

Reparatur-Service

- Sie können Reparaturen, die nicht der Garantie unterliegen, gegen Berechnung von unserem Service-Center durchführen lassen. Unser Service-Center erstellt Ihnen gerne einen Kostenvoranschlag.
  Wir können nur Geräte bearbeiten, die ausreichend verpackt und frankiert eingesandt wurden.
- **Achtung**: Bitte liefern Sie Ihr Gerät im Reklamations- oder Servicefall gereinigt und mit einem Hinweis auf den Defekt an unsere Service-Adresse. Nicht angenommen werden unfrei - per Sperrgut, Express oder mit sonstiger Sonderfracht - eingeschickte Geräte.
- Die Entsorgung Ihrer defekten eingesendeten Geräte führen wir kostenlos durch.

Ersatzteile / Zubehör

Ersatzteile und Zubehör erhalten Sie unter
www.grizzly-service.eu

Sollten Sie kein Internet haben, so wenden Sie sich bitte telefonisch an das Service-Center. Halten Sie die unten genannten Bestellnummern bereit.

Position Betriebsanleitung	Position Explosionszeichnung	Bezeichnung	Bestell-Nr.
A 4	26	Grasfangsack	91103875
I 19	11	Ersatzmesser (Hersteller Bez.: GL01BX.00.06 SKB)	13700303

DE AT CH

Fehlersuche

Problem	Mögliche Ursache	Fehlerbehebung
Gerät startet nicht	Netzspannung fehlt	Steckdose, Netzkabel, Leitung, Netzstecker prüfen, ggf. Reparatur durch Elektrofachmann
	Starthebel (A 15) defekt	Reparatur durch Kundendienst
	Kohlebürsten abgenutzt	
	Motor defekt	
	Gras zu lang	Größere Schnitthöhe einstellen. Durch Drücken des Bügelgriffs die Vorderräder leicht anheben.
Motor setzt aus	Blockierung durch Fremdkörper	Fremdkörper entfernen
Arbeitsergebnis nicht zufriedenstellend oder Motor arbeitet schwer	Schnitthöhe zu niedrig	Größere Schnitthöhe einstellen
	Messer (I 19) stumpf	Messer (I 19) schleifen lassen oder austauschen
	Messerbereich verstopft	Gerät reinigen
	Messer (I 19) falsch montiert	Messer (I 19) korrekt einbauen
Messer (I 19) rotiert nicht	Messer (I 19) durch Gras blockiert	Gras entfernen
	Messerschraube (I 18) locker	Messerschraube (I 18) festziehen
Abnorme Geräusche, Klappern oder Vibrationen	Messerschraube (I 18) locker	Messerschraube (I 18) festziehen
	Messer (I 19) beschädigt	Messer (I 19) austauschen
Füllstandsanzeige (E 17) funktioniert nicht	Verschmutzung	Reinigung mit weicher Bürste. Die Füllstandsanzeige muss aus eigener Kraft zufallen, wenn sie geöffnet wurde.

Contents

Introduction..... 21
Intended purpose 21
General Description 22
Scope of Delivery 22
Function Description 22
Overview 22
Technical specifications 22
Pictorial Diagrams on the Equipment 23
General safety information 24
Assembly..... 29
Assembling the Curved Handle..... 29
Operation..... 29
Hanging On/Removing the Grass Bag 29
Level gauge..... 29
Emptying the Grass Bag 29
Adjusting the Cut Height 30
Switching On and Off 30
Working with the Lawnmower 30
Cleaning, Maintenance and Storage..... 31
General Cleaning and Maintenance Work 31
Changing the Blade..... 31
Storage..... 31
Waste disposal and environmental protection 32
Replacement parts / Accessories 32
Trouble Shooting..... 33
Guarantee..... 34
Repair Service..... 34
Translation of the original EC declaration of conformity 128
Exploded Drawing 132
Grizzly Service-Center 133

Introduction

Congratulations on the purchase of your new device. With it, you have chosen a high quality product.
During production, this equipment has been checked for quality and subjected to a final inspection. The functionality of your equipment is therefore guaranteed.
It cannot be ruled out that residual quantities of lubricants will remain on or in the equipment in isolated cases. This is not a fault or defect and it represents no cause for concern.



The operating instructions constitute part of this product. They contain important information on safety, use and disposal.
Before using the product, familiarise yourself with all of the operating and safety instructions. Use the product only as described and for the applications specified.
Keep this manual safely and in the event that the product is passed on, hand over all documents to the third party.

Intended purpose

The equipment is designed only for mowing domestic lawns and grass areas.
Any other use that is not expressly permitted in these instructions may result in damage to the equipment and represent a serious risk to the user.
The equipment is intended for use by adults. It is not to be used by children or people who are unfamiliar with these instructions. The use of the equipment is prohibited in the rain or a damp environment.

The manufacturer will not be liable for damages caused by use other than for the intended purpose or by incorrect operation.

General Description

Scope of Delivery

Carefully remove the equipment from the packaging and check whether the following parts are complete:

- Lawnmower and curved handle with connection cable
- Lower bar
- Lawn bag
- 4 butterfly nuts for attaching the curved handle
- 2 holders to attach the connection cable
- Instruction Manual

Function Description

The electric lawnmower has a cutting tool, which turns parallel to the cutting level. It is equipped with a high performance electric motor, robust plastic housing, release button, collision guard, and grass bag. Additionally, the equipment is height adjustable to six levels and has smooth-running wheels.
For the function of the operating parts, please refer to the descriptions below.

Overview



1 Curved handle
2a Butterfly nuts for beam attachment
2b Butterfly nuts for beam attachment with washer
3 Lower bar
4 Grass bag
5 Cut height adjusting lever
6 Wheels
7 Lawnmower housing
8 Handle
9 Collision guard
10 Cable holder
11 Release button
12 Power cable outlet
13 Cable strain relief
14 Power cable (sold separately)
15 Start lever



16 Screws



17 Level gauge



18 Blade screw
19 Blade
20 Motor spindle

Technical specifications

Electric Lawnmower.....ERM 1743-20
Motor input power..... 1700 W
Mains voltage .....230 V~, 50 Hz
Idling speed .....3250 min^{-1}
Blade width .....430 mm
Cut height .....20 – 70 mm
Protection class ..... ⧈ II
Protection type.....IPX4
Weight .....16,57 kg
Lawn bag volume, net .....52 l
Sound pressure specification
(L_{pA}) .....85 dB(A); K_{pA}=3 dB

Noise level specification
measured (L_{WA}) .. 94.5 dB(A); K_{WA}=1.8 dB
guaranteed .....96 dB (A)
Vibration on the handle
(a_h)..... 2.5 m/s²; K= 1.5 m/s²

This device is designed for operation on a power supply network with a system impedance (Internal resistance of the mains) Zmax at the transfer point (domestic connection) of a maximum of 0.354 Ohms.
The user must ensure that the device is operated only on a power supply network that fulfils this requirement.
If necessary, the local power supply company can be asked for the system impedance.

The stated vibration emission value was measured in accordance with a standard testing procedure and may be used to compare one power tool to another.
The stated vibration emission value may also be used for a preliminary exposure assessment.

Warning: The vibration emission value may differ during actual use of the power tool from the stated value depending on the manner in which the power tool is used.
Try to keep the exposure to vibrations as low as possible. Examples of measures to reduce vibration exposure are the wearing of gloves when using the tool and limiting the working hours. For this purpose all parts of the operating cycle have to be considered (for example, times when the electric tool is switched off and times when it is switched on but running without any load).

The noise and vibration values have been determined in accordance with the standards and regulations specified in the declaration of conformity.

Safety information

This section covers the basic safety regulations when working with the electric lawnmower.

Pictorial Diagrams on the Equipment



Caution!
Read the operating instructions carefully.



Wear eye and ear protection.



Risk of injury from parts being thrown up.
Keep nearby people away from the mower.



Do not expose the equipment to the damp. Do not work in the rain and do not cut wet grass.



Caution – sharp cutting blade! Keep feet and hands away. Risk of injury!
Switch off the motor and disconnect the plug before adjustment or repair work or if the power cable is caught or damaged.



Danger of damaged power cable.
Keep the power cable away from the cutting blade!

GB IE NI



Caution!
The lawnmower blade continues to run after switching off.



Scale cutting height



Noise level specification L_{WA} in dB.



Protection class II
(Double insulation)



Do not dispose of electrical equipment in domestic waste.

Level gauge on grass catcher:



Flap open:
grass catcher empty



Flap closed:
grass catcher full

Symbols in the manual



Warning symbols with information on damage and injury prevention.



Instruction symbols with information on preventing damage.



Pull out the mains plug.



Wear hand protection.



Help symbols with information on improving tool handling.

General safety information



This equipment may cause serious injury in the case of improper use. In order to avoid injury to people and damage to property, the following safety information must be observed and users must familiarise themselves with all operating parts.

Preparation:

- This device can be used by individuals with reduced physical, sensory or mental capabilities or a lack of experience or knowledge if they are supervised or have been instructed in how to use the device safely and understand the associated dangers.
- Before using the unit, carefully read through the instruction manual and familiarise yourself with all of its controls.
- Prior to use, always check the connecting cable and extension cable for signs of damage or wear and tear. If the cable gets damaged during use, it must be disconnected from the supply network immediately. DO NOT TOUCH THE CABLE BEFORE IT HAS BEEN DISCONNECTED. Do not use the machine, if the cable is worn or damaged. Damaged mains power cables increase the risk of electric shock.
- Allow the motor to cool down before you put the machine

into storage. Risk of burns!
- Do not allow the use of this equipment by children or others who are unfamiliar with these operating instructions. Local regulations may specify the minimum age of the operator.
- Do not use the equipment when people and particularly children or pets are nearby.
- Children should be supervised to ensure that they do not play with the appliance. Cleaning and user maintenance must not be carried out by children.
- The operator or user is responsible for accidents, injuries to other people or damage to the property of others.
- Check the terrain on which the equipment is to be used and remove stones, sticks, wires and other foreign objects that could become caught and thrown up. This can result in serious injury.
- Wear suitable work clothing such as stable shoes with non-slip soles and robust, long trousers. Do not use the equipment when barefoot or when wearing open sandals. Avoid wearing loose clothing with hanging laces or belts. There is a risk of injury!
- Before each use, carry out a visual inspection of the equipment. Do not use the equipment if protective devices (e.g. collision guard or grass bag), parts of the cutting device or bolts are missing, worn or damaged. To avoid imbalance, damaged tools and bolts are to be replaced only in sets. This ensures that the equipment remains safe.
- Take care with equipment that has several cutting tools, as the movement of one blade may result in the rotation of the other blades.
- Use only spare parts and accessories supplied and recommended by the manufacturer. The use of non-original parts will immediately invalidate the guarantee.

Working with the Equipment:



Do not place feet or hands near or under rotating parts when working. Risk of injury!



Observe the noise protection and local regulations.

- Switch on the motor according to the instructions and only when your feet are at a safe distance from the cutting tools. Risk of injury from cuts.
- Do not use the equipment in the rain, in poor weather, in a damp environment, or on wet grass. Water entry into the equipment increases the risk of electric shock. Work only in daylight or with good lighting. Accident hazard!
- Do not work with the equipment when tired, lacking concentration or under the influence of alcohol or drugs. Always take breaks in good time.

Take a sensible approach to the work.
A moment of carelessness when using the equipment can result in serious injury.

- When working, ensure a firm stance, particularly on slopes. This enables you to control the equipment better in unexpected situations.
  Always work across the slope, never upwards or downwards. Take particular care when changing the direction of travel on the slope. Do not work on excessively steep slopes.
- Run the equipment only at a walking pace. Take particular care when turning the equipment around, pulling it towards you or going backwards.
  There is a risk of personal injury.
- Switch on the equipment carefully and in accordance with the directions in these instructions. Ensure sufficient distance between feet and the rotating blades. Contact with the cutter can result in injury.
- Do not tilt the equipment when starting other than if it is necessary to do so when starting up in long grass. In this case, tilt the equipment by pressing down the handle bar such that the front wheels of the equipment are raised. Always check that both hands are in the working position before returning the equipment to the ground.
- Do not work without the grass bag or collision guard. Keep away from the ejection hole at all times.
- Do not start the motor when standing in front of the emission duct.



Caution! Danger! The blade continues to run after switching off. There is a risk of injury.

- The equipment is not to be lifted or transported while the motor is running. Switch off the equipment if it has to be tilted in transit, when crossing surfaces other than grass, and when the equipment is being transported to and from the surfaces to be mowed.
- Always keep the grass ejection hole clean and clear. Remove cut material only when the equipment is stopped.
- Do not leave the equipment unattended in the workplace.
- Do not work with equipment that is damaged, incomplete, or has been modified without the authorisation of the manufacturer. Do not use the equipment with damaged safety devices or screens or with missing safety equipment such as deflection and/or grass collection devices.
- Do not overload the equipment. Work only within the specified power range and do not change the regulator settings on the motor. Do not use low-powered machines for heavy work. Do not use your equipment for purposes other than those for which it is designed.
- Do not use the equipment near

inflammable liquids or gases. Non-observance will result in a risk of fire or explosion.
- Do not lift or carry the equipment when the motor is running. Risk of injury from cuts.
- Switch off the equipment and disconnect the plug. Make sure that all moving parts have come to a complete stop:
  - Whenever you leave the machine,
  - Before cleaning the ejection hole or removing blockages,
  - When the equipment is out of use,
  - Before checking, cleaning or working on the equipment,
  - If the power cable is damaged or frayed,
  - if a foreign object has been hit by the device. Check for damage to the lawnmower and carry out the necessary repairs before switching on again and working with the lawnmower.

  If the lawnmower starts to vibrate abnormally, an immediate check must be carried out.
  - carry out a search for damage;
  - perform the necessary repairs of damaged parts;
  - make sure that all nuts, bolts and screws are properly tightened.
- Do not place feet or hands near or under rotating parts. Do not stand in front of the grass ejection hole during mowing.

Maintenance and Storage:

- Ensure that all nuts, bolts and screws are tightened firmly and the equipment is in safe working condition.
- Do not attempt to repair the equipment yourself unless you have been trained to do so. Any work not specified in these instructions is to be carried out only by customer service centres that we have authorised.
- Keep the equipment in a dry location and out of reach of children.
- Handle the equipment with care. Keep tools sharp and clean, in order to facilitate better and safer work. Follow the maintenance instructions.
- Wear protective gloves when changing the cutting device.
- Regularly check the grass collection device for wear and strains. For safety reasons, replace worn or damaged parts. When adjusting the blades, take particular care to avoid fingers being trapped between the rotating blades and fixed parts of the machine. Many accidents are caused by poorly maintained equipment.
- Check that only replacement tools authorised by the manufacturer are used.
- During maintenance of the cutting blades, be aware that they can be brought into motion even when the power supply is switched off.
- Worn or damaged information signs must be replaced.

- Replace worn or damaged parts for safety reasons. Use only original spare parts and accessories.

Electrical Safety:

- Ensure that the mains voltage matches the specifications on the rating plate.
- Connect the equipment only to a socket that has a residual current operated device (RCD switch) with a trip current of no more than 30 mA.
- Avoid bodily contact with earthed parts (e.g. metal fences, metal posts). There is an increased risk of electric shock if your body is earthed.
- Use only authorised power cables of H05RN-F, which are no more than 75 m long and suitable for outdoor use. The power cable wire cross section must be at least 2.5 mm^2. Always completely unroll cable drums before use. Check the cable for damage.
- To fix on the power cable, use the cable suspension intended for the purpose.
- Keep the power cable away from the cutting tool when working. The cutting blades may damage the power cable and result in contact with live parts. Always run the power cable behind the operator. The extension cable can be accidentally severed. Risk of electric shock!
- Do not use the power cable to pull the plug from the socket. Protect the power cable from heat, oil and sharp edges.
- Switch off the equipment and disconnect the plug from the socket if the power cable is damaged. If the power cable is damaged, it must be replaced by the manufacturer, the customer services of the same, or a qualified person, in order to avoid hazards.
- Do not connect a damaged power cable to the mains. Do not touch a damaged power cable when it is connected to the mains. A damaged power cable may result in contact with live parts.

Residual risks

Even if properly operating and handling this electric tool, some residual risks will remain. Due to its construction and build, this electric tool may present the following hazards:

a) Injuries caused by moving parts;
b) Ear damage if working without ear protection;
c) Lung damage, if suitable respiratory protection is not worn;
d) Damage to your health caused by swinging your hands and arms when operating the appliance for longer periods of time or if the unit is not held or maintained properly.



Warning! During operation, this electric tool generates an electromagnetic field which, under certain circumstances, may impair the functionality of active or passive medical implants. To reduce the risk of serious or lethal injuries, we recommend that persons with medical implants consult their doctor and the manufacturer of their medical implant before operating the machine.

Assembly



Disconnect the plug before any work on the equipment. There is a risk of injury.

Assembling the Curved Handle

For a simple holmm installation, select cutting height 20 mm (see „Adjusting the cutting height“).

B

1. Remove the two pre-installed butterfly nuts (2a) from the lawnmower housing (7). Insert the lower bar (3) into the slot on the lawnmower housing (7).
2. Fix the bottom bar (3) using the two screws and butterfly nuts (2a).

C

3. Fix the curved handle (1) using the enclosed screws (16) and the wing nuts (2b) on the lower bar (3). There are two possible positions.
4. Clip the cable hooks (10) into the bar (3) and the handle (1) to fasten the cable.

When both wing nuts are loosened, the curved handle can be folded down for storing the equipment. Ensure that the power cable is not caught.

Operation

Hanging On/Removing the Grass Bag

D

1. To hang on the grass bag (4), lift the collision guard (9) and hang on the grass bag. Fold the collision guard (9) onto the grass bag (4). It holds the grass bag in the correct position.
2. To remove the grass bag (4), lift the collision guard (9) and detach the grass bag. Fold the collision guard (9) back onto the mower housing.

Do not work with the lawnmower without the collision guard or lawn box. There is a risk of injury.

E Level gauge

The level gauge (17) is located on the side of the grass catcher (4).



Flap (17) open:
grass catcher (4) empty



Flap (17) closed:
grass catcher (4) full

The level indicator (17) works when the device is in operation.

Emptying the Grass Bag

To empty the grass collection bag, also use the bottom bag handle (4).

Adjusting the Cut Height

Switch off the equipment, disconnect the plug and wait for the blade to stop. There is a risk of injury.

F

1. Hold the cut height adjusting lever (5) and guide it past the indent to the desired cut height setting.
2. The handle (8) may be used to help, in order to prevent to mower rolling away.

The correct height is around 25 – 40 mm for a decorative lawn and around 30 – 60 mm for a used lawn.

A higher cut height should be selected for the first cut of the season.

Observe the noise protection and local regulations.

Switching On and Off

G

1. Insert the power cable plug into the socket (12) on the curved handle (1).
2. To relieve the strain, form a loop with the end of the power cable (A 14) and hang this into the strain relief (13). See the diagramm A (Detail screen).
3. Connect the equipment to the power supply.
4. Before switching on, ensure that the equipment is not in contact with any objects.
5. To switch on, press the release button (11) on the handle at the same time as pressing the start lever. Release the release button (11).
6. To switch off, release the start lever (15).

After switching off the equipment, the blade continues to turn for several seconds. Do not touch the moving blade. There is a risk of injury.

Working with the Lawnmower

Regular mowing encourages increased foliation of the grass and kills off weeds at the same time. Therefore, not only does each mowing increase the density of the lawn, it also produces an evenly resilient lawn.
The first cut is to be made in around April, at a growth height of 70 – 80 mm. In the main vegetation period, the lawn is to be mowed at least once a week.

- Start mowing near the socket and work away from the socket.
- Always keep the extension cable behind you and when you turn, move it to the side that has already been mowed.
- Run the equipment at a walking pace, in tracks that are as even as possible. For gap-free mowing, the tracks should always overlap by a few centimetres.
- Adjust the cut height so the equipment is not overloaded. Otherwise, the motor may be damaged.
- On slopes, always work across the slope. Take particular care when going backwards and pulling the equipment.
- Clean the equipment after each use, as described in the chapter on “Cleaning, Maintenance and Storage”.



Switch off the equipment after work and in order to transport it, disconnect the plug and wait until the blade stops. There is a risk of injury.

Cleaning, Maintenance and Storage



Have work that is not described in these instructions carried out by a customer service centre that we have authorised. Use only original parts.



Wear gloves when handling the blade.



Switch off the equipment before all maintenance and cleaning work, disconnect the plug and wait until the blade stops. There is a risk of injury.

General Cleaning and Maintenance Work



Do not hose down the lawnmower with water.

- Always keep the equipment clean. To clean, use a brush or cloth but no detergent or solvent.
- After mowing, use a piece of wood or plastic to remove adherent plant remains from the wheels, ventilation holes, ejection hole and blade area. Do not use hard or pointed objects, as these may damage the blade.
- Oil the wheels from time to time.
- Before each use, check the lawnmower for obvious defects such as loose, worn or damaged parts. Check that all nuts, bolts and screws are sitting firmly.
- Check the covers and protective devices for damage and check that they are sitting correctly. Replace them if necessary.

Changing the Blade

If the blade is blunt, it can be sharpened by a specialist workshop. If the blade is damaged or showing signs of imbalance, it must be replaced (see chapter on “Spare Parts”).

I

1. Switch off the equipment, disconnect the plug and wait until the blade stops.
2. Turn the equipment over.
3. Use sturdy gloves and hold the blade firmly (19). Turn the blade screw (18) anticlockwise off of the motor spindle (20) using a screwdriver (AF 13 mm).
4. Install the new blade in the reverse order. Ensure that the blade is positioned correctly and the screw tightened firmly.

Storage

- Keep the equipment dry and out of reach of children. Loosen the wing nuts and fold down the handle bar so the equipment takes up less space. See the diagramm H. Ensure that the cable is not caught.
- Allow the motor to cool before storing the equipment in a confined space.
- Do not cover the equipment with nylon bags as moisture could build up.

GB IE NI

We will not be liable for damages caused by our equipment where these are caused by improper repair or the use of non-original parts or by use other than for the intended purpose.

Waste disposal and environmental protection

Be environmentally friendly. Return the tool, accessories and packaging to a recycling centre when you have finished with them.



The apparatus can not be disposed of with regular household or bulk waste.

- Hand over the device at an utilization location. The plastic and metal parts employed can be separated out and thus recycled use can be implemented. Ask our Service-Center for details.
- You can find out more about waste collection sites and times through your local administration office or waste disposal company.
- Throw the cut grass on the compost. Do not throw it in the normal household waste.

Replacement parts / Accessories

Spare parts and accessories can be obtained at www.grizzly-service.eu

If you do not have internet access, please contact the Service Centre via telephone. Please have the order number mentioned below ready.

Item Instruction Manual	Item Exploded Drawing	Description	Order number
A 4	26	Grass bag	91103875
I 19	11	Spare blade (manufacturer's designation: GL01BX.00.06 SKB)	13700303

Trouble Shooting

Problem	Possible Cause	Fault Fixing
Equipment does not start	Power is off	Check the socket, cable, wire and plug and have any repairs carried out by an electrician
	Defective start lever (A 15)	Repair by customer services
	Worn carbon brushes	
	Defective motor	
	Grass too long	Set a greater cut height. Lift the front wheels slightly by pressing down on the handle bar.
Motor stops	Blockage by foreign object	Remove the foreign object
Result unsatisfactory or motor labours	Cut height too low	Set a higher cut height
	Blade (I 19) blunt	Have the blade (I 19) sharpened or replace it
	Blade (I 19) area blocked	Clean the equipment
	Blade (I 19) assembled incorrectly	Install the blade (I 19) correctly
Blade (I 19) fails to turn	Blade (I 19) blocked by grass	Remove the grass
	Blade screw (I 18) loose	Tighten the blade screw (I 18)
Strange noises, rattling or vibrations	Blade screw (I 18) loose	Tighten the blade screw (I 18)
	Blade (I 19) damaged	Replace the blade (I 19)
Level indicator (E 17) does not work	Contamination	Cleaning with a soft brush. The level indicator must close by itself, if it was opened.

GB IE NI

Guarantee

- This appliance has a 24-month guarantee. Commercial use will invalidate the guarantee.
- Damages, which can be attributed to natural wear, overloading or inappropriate use, are excluded from the guarantee. Certain component parts are subject to a normal wear and are excluded from the guarantee. In particular, these include: blade.
- Furthermore, the prerequisite for guarantee services is that the references indicated in the operating instructions regarding cleaning and maintenance have been adhered to.
- Damage, which has been caused from material or manufacturing faults, will be made good free of charge, by replacement delivery or repair.
  This requires that the appliance is returned to the merchant undismantled and with proof of purchase and guarantee.

Repair Service

- Repairs, which are not covered by the guarantee, can be carried out for charge by our service center. Our service center will be glad to provide you with a cost estimate. We can only process devices which have been packaged sufficiently and which have been dispatched with correct stamping.
- **Note:** In case of complaint or service, please deliver your device cleaned, and with an indication of the defect, to our service address.
  Devices sent in freight collect - by bulk freight, express or with other special freight - are not accepted.
- Defective units returned to us will be disposed of for free.

Inhoud

Inleiding **35**
Gebruik **35**
Algemene beschrijving **36**
Omvang van de levering 36
Functiebeschrijving 36
Overzicht 36
Technische gegevens **36**
Veiligheidsvoorschiften **37**
Symbolen op het apparaat 37
Algemene veiligheidsinstructies 38
Restrisico's 43
Montage **43**
Beugelhandgreep monteren 44
Bediening **44**
Grasvangzak vasthaken/afnemen ... 44
E Niveau-indicator 44
Grasvangzak ledigen 44
Snoeihoogte instellen 44
In- en uitschakelen 45
Werken met de grasmaaier 45
Reiniging/onderhoud/opslag **46**
Algemene reinigings- en onderhoudswerkzaamheden 46
Mes uitwisselen 46
Opslag 46
Reserveonderdelen/Accessoires **47**
Berging en milieu **47**
Opsporing van fouten **48**
Vertaling van de originele CE-conformiteitsverklaring **125**
Explosietekening **132**
Grizzly Service-Center **133**

Inleiding

Hartelijk gefeliciteerd met de aankoop van uw nieuw apparaat. Daarmee hebt u voor een hoogwaardig product gekozen.
Dit apparaat werd tijdens de productie op kwaliteit gecontroleerd en aan een eindcontrole onderworpen. De functionaliteit van uw apparaat is bijgevolg verzekerd.
Er kan niet uitgesloten worden dat er zich in specifieke gevallen aan of in het apparaat resp. in slangleidingen resthoeveelheden smeerstoffen bevinden. Dit duidt niet op een gebrek of defect en is geen reden tot bezorgdheid.



De gebruiksaanwijzing vormt een bestanddeel van dit product. Ze omvat belangrijke aanwijzingen voor veiligheid, gebruik en afvalverwijdering. Maak u vóór het gebruik van het product met alle bedienings- en veiligheidsinstructies vertrouwd. Gebruik het product uitsluitend zoals beschreven en voor de aangegeven toepassingsgebieden.
Bewaar de handleiding goed en overhandig alle documenten bij het doorgeven van het product mee aan derden.

Gebruik

Het apparaat is voor het maaien van gazons en grasvlakten in huishoudelijke kring bestemd.
Iedere andere toepassing, die in deze handleiding niet uitdrukkelijk toegestaan wordt, kan tot beschadigingen leiden en een ernstig gevaar voor de gebruiker vormen.
Het apparaat is voor het gebruik door volwassenen bestemd. Kinderen alsook personen, die met deze handleiding niet

vertrouwd zijn, mogen het apparaat niet gebruiken. Het gebruik van het apparaat bij regen of een vochtige omgeving is verboden.
De fabrikant is niet aansprakelijk voor beschadigingen, die door een niet-doelmatig gebruik of een foutieve bediening veroorzaakt werden.

Algemene beschrijving

Omvang van de levering

Neem het apparaat voorzichtig uit de verpakking en kijk na, of de hierna volgende onderdelen volledig zijn:

- Grasmaaier en beugelhandgreep met netsnoer
- Onderste hoofdligger
- Grasvangzak
- 4 vleugelmoeren en schroeven voor de
  bevestiging van de beugelhandgreep
- 2 houders voor de bevestiging van het netsnoer
- Gebruiksaanwijzing

Functiebeschrijving

De elektrische grasmaaier bezit een parallel met het snoeiniveau draaiend snoeiwerktuig. Het is met een krachtige elektrische motor, een robuuste behuizing van kunststof, een ontgrendelknop, een stootbescherming en een grasvangzak uitgerust.
Bovendien is het apparaat 6-voudig in de hoogte verstelbaar en heeft het gemakkelijk te bedienen wielen.
Gelieve voor de werking van de bedieningsonderdelen de hierna volgende beschrijvingen te raadplegen.

Overzicht



1 Beugelhandgreep
2a Vleugelmoeren voor de stangbevestiging
2b Vleugelmoer voor de stangbevestiging met onderlegring
3 Onderste hoofdligger
4 Grasvangzak
5 Hefboom voor de aanpassing van de snoeihoogte
6 Wielen
7 Behuizing van de grasmaaier
8 Handgreep
9 Stootbescherming
10 Snoerhouder
11 Ontgrendelknop
12 Stopcontact voor netsnoer
13 Trekontlasting van het snoer
14 Netsnoer (niet in het leveringspakket inbegrepen)
15 Starthefboom



16 Schroef



17 Niveau-indicator



18 Messchroef
19 Mes vast
20 Motorspil

Technische gegevens

Elektrische
grasmaaier ..... ERM 1743-20
Opnamevermogen van de motor... 1700 W
Netspanning ..... 230 V~, 50 Hz
Onbelast toerental .....3250 min^{-1}
Mesbreedte..... 430 mm
Snoeihoogte ..... 20 - 70 mm
Beschermingsklasse.....⧈ II
Veiligheidsklasse IPX4

Gewicht.....16,57 kg
Volume grasvangmand, netto.....52 l
Geluidsdrukniveau (L_{pA}) 85 dB(A); K_{pA}= 3 dB
Geluidsniveau
gemeten (L_{WA}) ...94,5 dB(A); K_{WA} =1,8 dB
gegarandeerd..... 96 dB(A)
Trilling aan de handgreep
(a_h).....2,5 m/s²; K=1,5 m/s²

Dit apparaat is voor de werking aan een stroomnet met een systeemimpedantie Zmax (interne weerstand van het net) op het overdrachtpunt (huisaansluiting) van maximaal 0,354 ohm voorzien.
De gebruiker dient ervoor te zorgen dat het apparaat uitsluitend bediend wordt aan een stroomnet, dat aan deze eis voldoet. Zo nodig, kan de systeemimpedantie bij het lokale energiebedrijf opgevraagd worden.

De aangegeven trillingemissiewaarde werd volgens een genormaliseerd testmethode gemeten en kan ter vergelijking van een stuk elektrisch gereedschap met een ander gebruikt worden.
De aangegeven trillingemissiewaarde kan ook voor een inleidende inschatting van de blootstelling benut worden.

Waarschuwing:
Afhankelijk van de manier, waarop het elektrische gereedschap gebruikt wordt, kan de trilingemissiewaarde tijdens het effectieve gebruik van het elektrische gereedschap van de aangegeven waarde verschillen.
Probeer de belasting door trillingen zo gering mogelijk te houden. Voorbeeldmaatregelen voor de reductie van trillingsbelasting zijn het dragen van handschoenen bij het gebruik van het gereedschap en de beperking van de werktijd. Daarbij moeten alle delen van de bedrijfscyclus in acht worden genomen w(bij voorbeeld tijden, waarop het elektrische werktuig is uitgeschakeld en tijden waarin het weliswaar is ingeschakeld, maar zonder belasting draait).

Lawaai- en trilwaarden werden in overeenstemming met de in de verklaring van overeenstemming vermelde normen en bepalingen opgespoord.

Veiligheidsvoorschiften

Deze paragraaf behandelt de fundamentele veiligheidsinstructies bij het werk met de elektrische grasmaaier.

Symbolen op het apparaat


Opgelet!
Neem de gebruiksaanwijzing aandachtig door.


Draag oog- en gehoorbescherming.


Stel het apparaat niet aan de vochtigheid bloot. Werk niet bij regen en snoei geen nat gras.


Gevaar voor verwondingen door weggeslingerde onderdelen.
Omstanders op een veilige afstand tot de maaier houden.

NL BE



Opgepast – scherpe snoeimessen! Voeten en handen op een veilige afstand houden. Gevaar voor verwondingen!
Motor uitschakelen en netstekker uittrekken vóór instellings- of reinigingswerkzaamheden of als het netsnoer vastgeraakt of beschadigd is.



Gevaar door beschadigd netsnoer.
Netsnoer op een veilige afstand tot het apparaat en van het snoeimes houden!



Opgelet! Naloop van het mes van de grasmaaier.



Schaal snijhoogte



Vermelding van het geluidsniveau L_{WA} in dB.



Beschermingsklasse II (Dubbele isolatie)



Elektrische apparaten horen niet thuis bij huisvuil.

Niveau-indicator, grasvangmand:



Klep geopend:
Grasvangmand leeg



Klep gesloten:
Grasvangmand vol

Symbolen in de gebruiksaanwijzing



Gevaarsymbool met informatie over de preventie van personen- of zaakschade.



Gebodsteken met informatie over de preventie van schade.



Stekker uit het stopcontact trekken.



Draag handschoenen bij het hanteren van het mes.



Aanduidingsteken met informatie over hoe u het apparaat beter kunt gebruiken.

Algemene veiligheidsinstructies



Dit apparaat kan bij een onoordeelkundig gebruik ernstige verwondingen veroorzaken. Om lichamelijke letsels en materiële schade te vermijden, leest u de onvoorwaardelijk volgende veiligheidsinstructies en neemt u ze in acht en maakt u zich goed met alle bedieningsonderdelen vertrouwd.

Voorbereiding:

- Dit toestel mag worden gebruikt door personen met fysieke, zintuiglijke of psychische beperkingen of met een gebrek aan ervaring

of kennis, mits zij daarbij onder toezicht staan of geinstrueerd zijn in het veilige gebruik van het apparaat en de gevaren begrijpen die van het apparaat uit kunnen gaan.

- Alvorens u met het toestel werkt, leest u alstublieft zorgvuldig de gebruiksaanwijzing en maakt u zich met alle bedienelementen goed bekend.
- Vóór gebruik moeten aansluitkabel en verlengkabel steeds worden onderzocht op tekenen van beschadiging of slijtage. Als de kabel bij gebruik beschadigd wordt, moet hij onmiddellijk worden afgekoppeld van het stroomnet. RAAK DE KABEL NIET AAN, VÓÓR HIJ LOSGEKOPPELD IS. Gebruik de machine niet als de kabel versleten of beschadigd is. Beschadigde netaansluitingssnoeren verhogen het risico op een elektrische schok.
- Laat de motor afkoelen, voordat u de machine opbergt. Risico op brandwonden!
- Geef nooit toestemming aan kinderen of andere personen, die de gebruiksaanwijzing niet kennen, het apparaat te gebruiken. Schoonmaak en onderhoud van de gebruiker mogen niet door kinderen worden uitgevoerd.
- Maak nooit gebruik van het apparaat terwijl andere mensen, in het bijzonder kinderen, en huisdieren in de buurt zijn.
- De operator of gebruiker is enkel voor ongevallen of schade aan andere mensen of aan hun eigendom verantwoordelijk.
- Controleer het terrein, waarop het apparaat gebruikt wordt, en verwijder stenen, stokken, draden of andere vreemde voorwerpen, die vastgegrepen en weggeslingerd kunnen worden. Dit kan tot ernstige verwondingen leiden.
- Draag geschikte werkkledij zoals vast schoeisel met slijpvrije zool en een robuuste, lange broek. Gebruik het apparaat niet als u blootsvoets stapt of open sandalen draagt. Vermijd het dragen van loszittende kleding of kleding met loshangende snoeren of riemen. Gevaar voor verwondingen!
- Voer telkens vóór gebruik een visuele controle van het apparaat door. Gebruik het apparaat niet als beschermingsinrichtingen (bijvoorbeeld stootbescherming of grasvangzak), onderdelen van de snoei-inrichting of bouten ontbreken, versleten of beschadigd zijn. Ter preventie van een onbalans mogen beschadigde werktuigen en bouten slechts per set uitgewisseld worden. Daarmee wordt ervoor gezorgd dat de veiligheid van het apparaat gehandhaafd blijft.
- Wees voorzichtig bij apparaten met meerdere snoeiwerktuigen, omdat de beweging van een mes tot een rotatie van de overige messen kan leiden.
- Gebruik enkel reserveonderdelen en toebehoren, die door de fabrikant geleverd en aanbevolen worden. Het gebruik van vreemde onderdelen leidt tot

het onmiddellijke verlies van de garantieclaim.

Werken met het apparaat:



Breng voeten en handen bij het werken niet in de nabijheid van of onder roterende onderdelen. Er bestaat gevaar voor verwondingen!



Neem de bescherming tegen lawaaihinder en lokale voorschriften in acht.

- Schakel de motor volgens instructies in en slechts dan, wanneer uw voeten zich op een veilige afstand tot de snoeiwerktuigen bevinden. Er bestaat gevaar voor verwondingen door snijdwonden.
- Gebruik het apparaat niet bij regen, bij slechte weersomstandigheden, in een vochtige omgeving of op een nat gazon. Het binnendringen van water in het apparaat verhoogt het risico op een elektrische schok. Werk uitsluitend bij daglicht of bij een goede verlichting. Er bestaat een risico op ongelukken!
- Werk niet met het apparaat als u moe of ongeconcentreerd bent of na het innemen van alcohol of tabletten. Las altijd tijdig een werkpauze in. Ga met verstand aan het werk. Eén moment van onoplettendheid bij het gebruik van het apparaat kan tot ernstige verwondingen leiden.
- Let bij het werken op een veilige stand, in het bijzonder op hellingen. Daardoor kunt u het apparaat in onverwachte situaties beter controleren. Werk altijd dwars op de helling, nooit op- of neerwaarts. Wees uiterst voorzichtig wanneer u de rijdrichting op de helling wijzigt. Werk niet op overdreven steile hellingen.
- Bedien het apparaat slechts stapvoets. Wees uiterst voorzichtig wanneer u het apparaat omkeert, het naar u toe trekt of achteruit stapt. Er bestaat een risico op lichamelijk letsel.
- Schakel het apparaat voorzichtig in overeenstemming met de in deze handleiding vermelde instructies in. Let op voldoende afstand tot de voeten tot roterende messen. Het contact met de snijdinrichting kan tot verwondingen leiden.
- Kantel het apparaat niet bij het starten, behalve als dit bij het starten op hoog gras noodzakelijk is. In dit geval kantelt u het apparaat door zodanig op de hoofdligger van de handgreep te duwen, dat de voorwielen van het apparaat gemakkelijk opgetild worden. Controleer altijd dat beide handen zich in de werkstand bevinden voordat het apparaat weer op de grond neergezet wordt.
- Werk nooit zonder grasvangzak of stootbescherming. Houd u altijd op een veilige afstand tot de uitwerpopening.
- Start de motor niet, wanneer u voor het uitworpkanaal staat.

⚠ Opgelet: gevaar! Mes loopt na. Er bestaat gevaar voor verwondingen.

- Het apparaat mag niet opgetild of getransporteerd worden zolang de motor draait. Schakel het apparaat uit als het voor het transport gekanteld moet worden als andere oppervlakten dan gazons overgestoken moeten worden en wanneer het apparaat naar en weg van de te maaien oppervlakten gebracht wordt.
- Houd de grasuitwerpopening steeds netjes en vrij. Verwijder snoeiafval enkel bij stilstand van het apparaat.
- Laat het apparaat nooit zonder toezicht op het werkterrein achter.
- Werk niet met een beschadigd, onvolledig of zonder de toestemming van de fabrikant omgebouwd apparaat. Gebruik het apparaat nooit met beschadigde beschermingsinrichtingen, afschermingen of ontbrekende veiligheidsmechanismen, zoals richtingwijzigende of grasvanginrichtingen.
- Overbelast uw apparaat niet. Werk uitsluitend in het aangegeven vermogensgebied en wijzig de regelaarinstellingen aan de motor niet. Gebruik geen machines meteen laag prestatievermogen voor zware werken. Gebruik uw apparaat niet voor doeleinden, waarvoor het niet bestemd is.
- Gebruik het apparaat niet in de nabijheid van ontvlambare vloeistoffen of gassen. Bij veronachtzaming bestaat er brand- of explosiegevaar.
- Nooit het apparaat optillen of wegdragen wanneer de motor draait. Er bestaat gevaar voor verwondingen door snijdwonden.
- Schakel het apparaat uit en trek de netstekker uit. Verzeker u ervan dat alle bewegende delen volledig tot stilstand zijn gekomen:
  - altijd, wanneer u de machine verlaat,
  - voordat u de uitwerpopening reinigt of blokkeringen verhelpt,
  - wanneer het apparaat niet gebruikt wordt,
  - voordat u het apparaat controleert, reinigt of eraan werkt,
  - wanneer het netsnoer beschadigd of verstrikt geraakt is,
  - -- wanneer een vreemd voorwerp geraakt werd. Zoek naar beschadigingen aan de grasmaaier en verricht de noodzakelijke reparaties, voordat u de grasmaaier opnieuw start en ermee werkt.

  Indien de grasmaaier ongewoon sterk begint te vibreren, is een onmiddellijke controle nodig.
  - zoek naar beschadigingen;
  - verricht de noodzakelijke reparaties;
  - zorg ervoor dat alle moeren, bouten en schroeven stevig aangedraaid zijn.
- Breng handen en voeten nooit in de nabijheid van of onder roterende onderdelen. Bij cirkelmaaiers mag men nooit vóór

de grasuitwerpopening gaan staan.

Onderhoud en opslag:
- Zorg ervoor dat alle moeren, bouten en schroeven vast aangedraaid zijn en dat het apparaat zich in een veilige toestand voor het werk bevindt.
- Tracht niet het apparaat zelf te repareren, tenzij u hiervoor opgeleid bent. Al de werkzaamheden, die niet in deze handleiding vermeld worden, mogen uitsluitend door ons gemachtigde klantenserviceafdelingen uitgevoerd worden.
- Bewaar het apparaat op een droge plaats en buiten het bereik van kinderen.
- Behandel uw apparaat met zorg. Houd de werktuigen scherp en netjes om beter en veiliger te kunnen werken. Volg de onderhoudsvoorschriften op.
- Draag beschermende handschoenen wanneer u de snoei-inrichting wisselt.
- Controleer de grasvanginrichting regelmatig op slijtage en vervormingen. Vervang omwille van de veiligheid versleten of beschadigde onderdelen. Wees bij de instelling van de messen uiterst voorzichtig, opdat uw vingers niet tussen de roterende messen en vaststaande onderdelen van de machine gekneld worden. Tal van ongevallen zijn te wijten aan slecht onderhouden apparaten.
- Controleer, dat er uitsluitend reservesnoeiwerktuigen gebruikt worden, die door de fabrikant toegestaan zijn.
- Let er bij het onderhoud van de snijmessen op dat deze bewogen kunnen worden, zelfs wanneer de spanningsbron uitgeschakeld is.
- Versleten of beschadigde aanwijzingsborden moeten worden vervangen.
- Vervang om veiligheidsredenen versleten of beschadigde onderdelen. Gebruik uitsluitend originele onderdelen en toebehoren.

Elektrische veiligheid:
- Let erop dat de netspanning met de op het typeaanduidingplaatje vermelde gegevens overeenstemt.
- Sluit het apparaat uitsluitend op een stopcontact met aardlekschakelaar (FI-schakelaar / RCD) met een uitschakelstroom van niet meer dan 30 mA aan.
- Vermijd lichamelijk contact met geaarde onderdelen (bijvoorbeeld metalen omheiningen, metalen palen). Er bestaat een verhoogd risico door een elektrische schok als uw lichaam geaard is.
- Gebruik uitsluitend toegestane netsnoeren van het type H05RN-F, die hoogstens 75 m lang en voor het gebruik in de open lucht bestemd zijn. De draaddwarsdoorsnede van het netsnoer moet minstens

2,5 mm^2 bedragen. Rol een kabeltrommel vóór gebruik altijd helemaal af. Controleer het snoer op beschadigingen.
- Gebruik om het netsnoer aan te brengen de daarvoor voorziene snoerophanging.
- Houd het netsnoer tijdens het werken op een veilige afstand tot het snoeiwerktuig. De snoeimessen kunnen het netsnoer beschadigen en tot contact met spanningvoerende onderdelen leiden. Leid het netsnoer in principe achter de persoon, die het apparaat bedient.
  De verlengkabel kan per vergissing doorgeknipt worden.
- Gebruik het netsnoer niet om de stekker uit het stopcontact te trekken. Bescherm het netsnoer tegen hitte, olie en scherpe kanten.
- Schakel het apparaat uit en trek het netsnoer uit het stopcontact als het netsnoer beschadigd is. Als het netsnoer beschadigd wordt, moet het door de fabrikant, door zijn klantenserviceafdeling of door een gekwalificeerde persoon vervangen worden om gevaren te vermijden.
- Verbind geen beschadigd netsnoer met het stroomnet. Raak geen beschadigd netsnoer aan zolang het met het stroomnet verbonden is. Een beschadigd netsnoer kan tot contact met spanningvoerende onderdelen leiden.

Restrisico's

Ook als u dit elektrische gereedschap zoals voorgeschreven bedient, blijven er altijd restrisico's bestaan. Volgende gevaren kunnen zich in verband met de constructiewijze en uitvoering van dit elektrische gereedschap voordoen:

a) schade aan de longen, indien geen geschikt stofmasker wordt gedragen.
b) gehoorschade indien geen passende gehoorbescherming wordt gedragen.
c) schade aan de gezondheid door
   - aanraking van de slijpwerktuigen in de niet afgedekte zone;
   - wegslingeren van delen van werkstukken of beschadigde slijpschijven.
d) Schade aan de gezondheid, die van hand-/armtrillingen het gevolg zijn indien het apparaat gedurende een langere periode gebruikt wordt of niet zoals reglementair voorgeschreven beheerd en onderhouden wordt.



Waarschuwing! Dit elektrische gereedschap produceert tijdens de werking een elektromagnetisch veld. Dit veld kan in bepaalde omstandigheden actieve of passieve medische implantaten in negatieve zin beïnvloeden. Om het gevaar voor ernstige of dodelijke verwondingen te verminderen, adviseren wij personen met medische implantaten, hun arts en de fabrikant van het medische implantaat te raadplegen voordat de machine bediend wordt.

Montage



Trek vóór alle werkzaamheden aan het apparaat de netstekker uit. Er bestaat gevaar voor lichamelijke letsels.

Beugelhandgreep monteren

Voor een eenvoudige holmm montage selecteert u de snijhoogtepositie 20 mm (zie ‚Snijhoogte instellen').

B

1. Verwijder de beide voorgemonteerde vleugelmoeren (2a) met hun schroeven aan de behuizing (7) van de grasmaaier. Breng de onderste hoofdligger (3) in de opname van de behuizing (7) van de grasmaaier.
2. Bevestig de onderste hoofdligger (3) met de beide schroeven en vleugelmoeren (2a).

C

3. Bevestig de beugelhandgreep (1) met de bijgevoegde schroeven (2b) en de vleugelmoeren (2a) aan de onderste hoofdligger (3).
   Er zijn twee posities mogelijk.
4. Klik de snoerhouders (10) aan de hoofdligger (3) en aan de beugelhandgreep (1) vast en bevestig daarmee het snoer.

Als u de beide vleugelmoeren losdraait, kunt u de beugelhandgreep naar beneden klappen om hetapparaat te bewaren. Let erop dat het netsnoer niet gekneld is.

Bediening

Grasvangzak vasthaken/ afnemen

D

1. Om de grasvangzak (4) vast te haken, tilt u de stootbescherming (9) op en haakt u de grasvangzak (4) vast. Klap de stootbescherming (9) op de grasvangzak (4). Hij houdt de grasvangzak in de juiste positie.
2. Om de grasvangzak (4) af te nemen, tilt u de stootbescherming (9) op en haakt u de grasvangzak (4) uit. Klap de stootbescherming (9) aan de behuizing van de maaier achteruit.

Met de grasmaaier mag er niet zonder stootbescherming of grasvangmand gewerkt worden. Er bestaat gevaar voor verwondingen.

E Niveau-indicator

Aan de zijkant van de grasvangmand (4) is een niveau-indicator (17) aangebracht.



Klep (17) geopend:
Grasvangmand (4) leeg



Klep(17) gesloten:
Grasvangmand (4) vol

De niveau-indicator (17) werken wanneer het apparaat in gebruik is.

Grasvangzak ledigen

Maak ook gebruik van de onderste handgreep aan de grasvangzak om de grasvangzak uit te schudden.

Snoeihoogte instellen

Schakel het apparaat uit, trek het netsnoer uit en wacht de stilstand van het mes af. Er bestaat gevaar voor lichamelijke letsels.

F

1. Grijp de hefboom (5) voor een aanpassing van de snoeihoogte vast en breng hem langs de vergrendeling op de gewenste instelling van de snoeihoogte.

2. U kunt van de handgreep (8) gebruik maken, opdat de maaier niet wegrolt.

De correcte snoeihoogte bedraagt bij een siergazon ongeveer 25 - 40 mm, bij een nuttig gazon ongeveer 30 - 60 mm.

Voor de eerste snoeibeurt van het seizoen dient er een hoge snoeihoogte gekozen te worden.

Neem de bescherming tegen lawaaihinder en lokale voorschriften in acht.

In- en uitschakelen

G

1. Steek de stekker van het netsnoer in het stopcontact (12) aan de beugelhandgreep (1).
2. Voor de trekontlasting vormt u uit het uiteinde van het netsnoer (A 14) een lus en haakt u deze in de trekontlasting (13) vast. Maak een vergelijking met de afbeelding A (detail foto).
3. Sluit het apparaat op de netspanning aan.
4. Let er vóór het inschakelen op dat het apparaat geen voorwerpen raakt.
5. Om in te schakelen, drukt u de ontgrendelknop (11) aan de handgreep in en houdt u gelijktijdig de starthefboom (15) ingedrukt. Laat de ontgrendelknop (11) los.
6. Om uit te schakelen, laat u de starthefboom (15) los.

Na het uitschakelen van het apparaat draait het mes nog enkele seconden lang. Raak het draaiende mes niet aan. Er bestaat gevaar voor lichamelijke letsels.

Werken met de grasmaaier

Het regelmatige maaien zet de grasplant tot een versterkte bladvorming aan, maar laat tegelijkertijd onkruidplanten afsterven. Daarom wordt het gazon telkens nadat er gemaaid werd dichter en ontstaat er een gelijkmatig belastbaar gazon. De eerste snoeibeurt vindt plaats ongeveer vanaf april bij een groeihoogte van 70 - 80 mm. In de hoofdvegetatietijd wordt het gazon minstens één keer per week gemaaid.

- Begin met het maaien in de nabijheid van het stopcontact en werk van het stopcontact weg.
- Leid het verlengsnoer altijd achter u en breng het na het keren tot aan de reeds gemaaide zijde.
- Leid het apparaat stapvoets in zo recht mogelijke banen. Om volledig te maaien, dienen de banen zich altijd enkele centimeters te overlappen.
- Stel de snoeidiepte zodanig in, dat het apparaat niet overbelast wordt. In het andere geval kan de motor beschadigd worden.
- Werk op hellingen altijd dwars op de helling. Wees uiterst voorzichtig wanneer u achteruitstapt en het apparaat voorttrekt.
- Reinig het apparaat telkens na gebruik zoals in hoofdstuk „Reiniging, onderhoud, opslag“ beschreven.

Schakel na het werk en voor het transport het apparaat uit, trek de netstekker uit en wacht de stilstand van het mes af. Er bestaat gevaar voor lichamelijke letsels.

Reiniging/onderhoud/ opslag

Laat werkzaamheden, die niet in deze handleiding beschreven zijn, door een door ons gemachtigde klantenserviceafdeling doorvoeren. Gebruik uitsluitend originele onderdelen.



Draag bij de omgang met het mes handschoenen.



Schakel vóór alle onderhouds- en reinigingswerkzaamheden het apparaat uit, trek de netstekker uit en wacht de stilstand van het mes af. Er bestaat gevaar voor lichamelijke letsels.

Algemene reinigings- en onderhoudswerkzaamheden

Spuit de grasmaaier niet met water schoon.

- Houd het apparaat steeds netjes. Gebruik voor de reiniging een vorstel of een doek, maar geen reinigings- c.q. oplosmiddelen.
- Verwijder na het maaien vastklevende plantenresten met een stuk hout of plastic van de wielen, de ventilatieopeningen, de uitwerpopening en het bereik van de messen. Gebruik geen harde of puntige voorwerpen, ze ouden het apparaat kunnen beschadigen.
- Smeer van tijd tot tijd de wielen met olie in.
- Controleer de grasmaaier telkens vóór gebruik op klaarblijkelijke tekortkomingen, zoals losse, versleten of beschadigde onderdelen. Ga de vaste zitting van alle moeren, bouten en schroeven na.
- Controleer afdekkingen en beschermingsinrichtingen op beschadigingen en een correcte zitting. Wissel deze eventueel uit.

Mes uitwisselen

Als het mes stomp is, kan het door een gespecialiseerde werkplaats bijgeslepen worden. Als het mes beschadigd is of een onbalans vertoont, moet het gewisseld worden (zie hoofdstuk “Reserveonderdelen”).

I

1. Schakel vóór alle onderhouds- en reinigingswerkzaamheden het apparaat uit, trek de netstekker uit en wacht de stilstand van het mes af.
2. Draai het apparaat om.
3. Gebruik vaste handschoenen en houd het mes vast (19). Draai de messchroef (18) tegen de richting van de wijzers van de klok in me behulp van een schroefsleutel (SW 13) van de motorspil (20).
4. Monteer het nieuwe mes weer in omgekeerde volgorde. Let erop dat het mes correct gepositioneerd en dat de schroef vast aangedraaid is.

Opslag

- Bewaar het apparaat droog en buiten het bereik van kinderen. Draai de vleugelmoeren los en vouw de hoofdligger van de handgreep samen, opdat het apparaat minder plaats in beslag neemt. Maak een vergelijking met de afbeelding A. De snoeren mogen daarbij niet gekneld raken.

- Laat de motor afkoelen voordat u het apparaat in gesloten ruimten wegzet.
- Omhul het apparaat niet met nylonzakken, omdat er vochtigheid zou kunnen ontstaan.

Wij zijn niet aansprakelijk voor door onze apparaten teweeggebrachte beschadigingen, voor zover deze door een onoordeelkundige reparatie of door het gebruik van niet-originele onderdelen c.q. door een niet-doelmatig gebruik veroorzaakt worden.

Berging en milieu

Breng het apparaat, de toebehoren en de verpakking naar een geschikt recyclagepunt.



Het apparaat mag niet met het huisvuil of het grofvuil worden meegegeven.

- Geef het apparaat in een recyclagepark af. De gebruikte onderdelen van kunststof en metaal kunnen per categorie gescheiden worden en zodoende gerecycleerd worden. Raadpleeg hiervoor ons servicecenter.
- Voor informatie over inzamelpunten en afhaaldata kunt u terecht bij de milieuafdeling van uw gemeente of een lokaal afvalverwerkingsbedrijf.
- Breng snoeiafval naar een recyclingpark en werp het niet in de vuilnisbak.

Reserveonderdelen/Accessoires

Reserveonderdelen en accessoires verkrijgt u op www.grizzly-service.eu

Indien u geen Internet hebt, neem dan telefonisch contact op met het Service-Center. Hou de onderstaande bestelnummers klaar.

Pos. Gebruiksaanwijzing	Pos. Explosietekening	Benaming	Bestelnummers
A 4	26	Grasvangzak	91103875
I 19	11	Reservemes (Identificatie van de fabrikant: GL01BX.00.06 SKB)	13700303

NL BE

Opsporing van fouten

Probleem	Mogelijke oorzaak	Oplossing van de fout
Apparaat start niet	Netspanning ontbreekt	Stopcontact, snoer, leiding, stekker nakijken, eventueel reparatie door vakkundig geschoold elektricien
	Starthefboom (A 15) defect	Reparatie door klantenserviceafdeling
	Koolborstels versleten	
	Motor defect	
	Gras te lang	Grotere snoeihoogte instellen. Door te duwen op de hoofdligger van de handgreep de voorwielen lichtjes optillen.
Motor valt stil	Blokkering door vreemd voorwerp	Vreemd voorwerp verwijderen
Werkresultaat niet bevredigend of motor werkt moeilijk	Snoeihoogte te laag	Snoeihoogte instellen
	Mes (I 19)stomp	Mes (I 19) laten slijpen of uitwisselen
	Mesbereik verstopt	Apparaat reinigen
	Mes (I 19) foutief gemonteerd	Mes (I 19) correct monteren
Mes roteert niet	Mes (I 19) door gras geblokkeerd	Gras verwijderen
	Messchroef (I 18) los	Messchroef (I 18) vast aandraaien
Abnormale geluiden, gerammel of trillingen	Messchroef (I 18) los	Messchroef (I 18) vast aandraaien
	Mes (I 19) beschadigd	Mes (I 19) uitwisselen
Niveau-indicator (E 17) werkt niet.	Vervuiling	Reinigen met een zachte borstel. De niveau-indicator moet na openen uit zichzelf sluiten

Garantie

- Wij geven 24 maanden garantie op dit product. Bij commercieel gebruik vervalt de garantie.
- Deze garantiebepaling is niet van toepassing op beschadigingen die het gevolg zijn van natuurlijke slijtage, onreglementair gebruik of overbelasting. Bepaalde onderdelen van de pomp worden blootgesteld aan natuurlijke slijtage. Deze onderdelen vallen niet onder de garantiebepaling. Hieronder vallen in het bijzonder:messen, accu en transmissiewiel.
- De vereiste voorwaarde voor garantievergoedingen is bovendien dat de in de gebruiksaanwijzing verstrekte instructies voor de reiniging en het onderhoud in acht genomen werden.
- Beschadigingen, die door materiaal- of fabricagefouten ontstaan zijn, worden gratis door schadeloosstelling of door een herstelling verholpen. De vereiste voorwaarde is, dat het niet-gedemonteerde apparaat met aankoopbewijs en garantiekaart bij de handelaar gereclameerd wordt.

Reparatieservice

- Herstellingen, die niet onder de garantie ressorteren, kunt u tegen facturatie door ons servicecenter laten doorvoeren. Ons servicecenter maakt graag voor u een bestek op.
  Wij kunnen apparaten slechts behandelen indien ze voldoende verpakt en gefrankeerd toegezonden werden.
- **Opgelet:** In geval van klachten of service dient u uw apparaat in een gereinigde toestand en met een vermelding van het defect naar het adres van ons servicecenter te zenden.
  Ongefrankeerd – als oningepakt vrachtgoed, als expresgoed of met een andere speciale vracht – ingezonden apparaten worden niet aangenomen.
- De afvalverwijdering van uw defecte ingezonden apparaten voeren wij gratis door.

FR

Sommaire

Introduction 50
Fins d'utilisation 50
Description générale 51
Volume de la livraison 51
Description du fonctionnement 51
Aperçu 51
Données techniques 52
Consignes de sécurité 52
Pictogrammes sur l'appareil 52
Consignes générales de sécurité .. 53
Montage 59
Monter la poignée en arceau 59
Utilisation 60
Accrocher/retirer le sac de ramassage d'herbe 60
E Niveau de remplissage 60
Vider le sac de ramassage d'herbe 60
Régler la hauteur de coupe 60
Mettre sous et hors tension 61
Travailler avec la tondeuse à gazon 61
Nettoyage/Maintenance/Stockage 62
Travaux généraux de maintenance et de nettoyage 62
Changer la lame 62
Stockage 63
Elimination et écologie 63
Pièces de rechange/Accessoires 63
Recherche des pannes 64
Traduction de la déclaration de conformité CE originale 129
Vue éclatée 132
Grizzly Service-Center 133

Introduction

Toutes nos félicitations pour l'achat de votre nouvel appareil. Vous avez ainsi choisi un produit de qualité supérieure. La qualité de l'appareil a été vérifiée pendant la production et il a été soumis à un contrôle final. Le fonctionnement de votre appareil est donc ainsi garanti. Il n'est pas à exclure que dans certains cas isolés, il demeure dans l'appareil des quantités résiduelles de lubrifiants industriels. Ceci n'est pas un défaut ou un vice et on ne doit pas s'inquiéter à ce sujet.

La notice d'utilisation fait partie de ce produit. Elle contient des instructions importantes pour la sécurité, l'utilisation et l'élimination des déchets. Avant d'utiliser ce produit, lisez attentivement les consignes d'emploi et de sécurité. N'utilisez le produit que tel que décrit et uniquement pour les domaines d'emploi indiqués. Conservez cette notice et remettez-la avec tous les documents si vous cédez le produit à un tiers.

Fins d'utilisation

L'appareil est uniquement conçu pour couper le gazon et l'herbe des pelouses dans le domaine familial.
Toute autre application qui n'est pas catégoriquement autorisée dans ce mode d'emploi peut entraîner des dommages sur l'appareil et présenter un grave danger pour l'utilisateur.
L'appareil a été conçu pour être utilisé par des adultes. Les enfants ainsi que les personnes qui ne connaissent pas ce mode

d'emploi ne doivent pas utiliser l'appareil. L'utilisation de l'appareil est interdite en cas de pluie ou dans un environnement humide.
Le fabricant n'est pas responsable des dommages qui seraient causés par un usage contraire aux prescriptions ou par une manipulation non conforme

Description générale

Volume de la livraison

Retirez l'appareil prudemment de l'emballage et vérifiez si les parties suivantes sont complètes :

- Tondeuse à gazon et poignée en arceau avec ligne de raccordement
- Barre inférieure
- Panier de ramassage d'herbe
- 4 écrous d'aile et vis à pour la fixation de la poignée en arceau
- 2 supports pour la fixation de la ligne de raccordement
- Notice d'utilisation

Description du fonctionnement

La tondeuse à gazon électrique est équipée d'un outil tranchant tournant parallèlement au niveau de coupe. Elle est munie d'un électromoteur à haute performance, d'un solide boîtier synthétique, d'un bouton de déverrouillage, d'une protection anti-chocs et d'un sac de ramassage. De plus l'appareil est réglable en hauteur sur 6 postions et ses roues sont manoeuvrables.
Les descriptions suivantes vous indiquent le fonctionnement des dispositifs de commande.

Aperçu



1 Poignée en arceau
2a Ecrous d'aile pour la fixation de la barre
2b Ecrous d'aile pour la fixation de la barre avec rondelle
3 Barre inférieure
4 Sac de ramassage
5 Commande de réglage de hauteur de coupe
6 Roues
7 Boîtier de la tondeuse à gazon
8 Poignée
9 Protection anti-chocs
10 Support de câble
11 Bouton de déverrouillage
12 Prise de courant pour câble d'alimentation
13 La décharge de traction de câble
14 Câble d'alimentation secteur (ne fait pas partie du volume de la livraison)
15 Levier de démarrage



16 Vis



17 Affichage du niveau de remplissage



18 Vis de la lame
19 Solidement la lame
20 Rapport à l'axe du moteur

Données techniques

Tondeuse à gazon électrique.....ERM 1743-20
Puissance absorbée du moteur.... 1700 W
Tension de réseau ..... 230 V ~, 50 Hz
Régime de ralenti ..... 3250 min^{-1} (tr/mn)
Largeur de la lame.....430 mm
Hauteur de coupe ..... 20 - 70 mm
Classe de protection.....⧈ II
Type de protection IPX4
Poids.....16,57 kg
Volumes du panier
de ramassage d'herbe, net.....52 l
Niveau de pression acoustique
(L_{pA})..... 85 dB(A); K_{pA} = 3 dB
Niveau de puissance acoustique
mesuré (L_{WA})... 94,5 dB(A); K_{WA} = 1,8 dB
garanti .....96 dB(A)
Vibration à la poignée
(a_h)..... 2,5 m/s^2; K=1,5 m/s^2

Cet appareil est prévu pour l'exploitation sur un réseau d'alimentation en courant avec une impédance de système Zmax (résistance intérieure du filet) au point de transfert (branchement d'abonné) avec un maximum de 0,354 ohms.
L'utilisateur doit s'assurer que l'appareil est exploité uniquement avec un réseau d'alimentation en courant qui remplit cette demande.
Si nécessaire, l'impédance du système peut être demandée à l'entreprise locale d'alimentation en énergie.

La valeur totale de vibrations déclarée a été mesurée conformément à une méthode d'essai normalisée et peut être utilisée pour comparer un outil à un autre.
L'indication du fait que la valeur totale de vibrations déclarée peut également être utilisée pour une évaluation préliminaire de l'exposition.



Avertissement :
L'émission de vibration au cours de l'utilisation réelle de l'outil électrique peut différer de la valeur totale déclarée, selon les méthodes d'utilisation de l'outil. Essayez de maintenir aussi faible que possible la contrainte que constituent les vibrations. Mesures à titre d'exemple pour réduire la contrainte que constituent les vibrations : porter des gants lors de l'utilisation de l'outil et limiter le temps de travail. Il faut à ce titre tenir compte de toutes les parties du cycle d'exploitation (par exemple les temps au cours desquels l'outil électroportatif est éteint, et ceux au cours desquels il est certes allumé mais fonctionne hors charge).

Les valeurs acoustiques et de vibration ont été calculées sur la base des normes et pre-scriptions contenues dans la déclaration de conformité.

Consignes de sécurité

Cette section traite des principales normes de sécurité lors du travail avec l'appareil.

Pictogrammes sur l'appareil



Attention !
Lisez attentivement le mode d'emploi.



Portez des protections oculaires et auriculaires.



N’exposez pas l’appareil à l’humidité. Ne travaillez pas sous la pluie et ne coupez pas d’herbe mouillée.



Risque de blessure par les particules éjectées de la coupe
Tenir les personnes à distance du faucheur.



Attention - Lames de coupe acérées ! Tenir à distance les pieds et les mains. Risque de blessure!
Avant tout réglage ou travail de nettoyage ou si le câble d’alimentation secteur est bloqué ou est endommagé, arrêter le moteur et retirer la fiche de secteur



Danger en cas de câble d’alimentation secteur endommagé.
Tenir le câble d’alimentation secteur à distance de l’appareil et de la lame de coupe !



Attention ! Après arrêt, la lame de la tondeuse continue de tourner pendant quelques instants.



Hauteur d’échelle



Indication du niveau sonore L_{WA} en dB.



Classe de protection II (Double isolation)



Ne pas jeter l’appareil électrique avec les ordures ménagères.

Affichage du niveau de remplissage:



Clapet ouvert : Panier collecteur d‘herbe vide



Clapet fermé : Panier collecteur d‘herbe plein

Symboles utilisés dans le mode d’emploi



Symbole de danger et indications relatives à la prévention de dommages corporels ou matériels.



Symbole d’interdiction et indications relatives à la prévention de dommages.



Débrancher la fiche secteur.



Porter des gants de protection.



Symboles de remarque et informations permettant une meilleure utilisation de l‘appareil.

Consignes générales de sécurité



En cas d’usage non conforme, cet appareil peut causer des blessures graves. Pour éviter des

dommages personnels et des dégâts matériels, lisez et faites respecter impérativement les consignes de sécurité suivantes, connaissez parfaitement les dispositifs de commande.

Préparatifs :

- Cet appareil peut être utilisé par des personnes dont les capacités physiques, sensorielles ou mentales sont réduites ou qui manquent d'expérience et de connaissance si elles sont surveillées ou si elles ont pu bénéficier d'instructions préalables concernant l'utilisation de l'appareil et comprennent les risques qui en résultent.
- Avant de travailler avec l'appareil, veuillez lire attentivement le mode d'emploi et vous familiariser avec toutes les composantes du coupe-bordures/ tailles-haies à accu.
- Avant toute utilisation, vérifier si le câble de raccordement et la rallonge ont des signes de détérioration ou d'usure. Si le câble est endommagé en cours d'utilisation, il doit être immédiatement débranché. NE TOUCHEZ PAS LE CÂBLE AVANT QU'IL NE SOIT DÉBRANCHÉ. Ne pas utiliser la machine si le câble est usé ou endommagé.
  Les câbles de jonction de réseau endommagés augmentent le risque d'une décharge électrique.
- Laissez refroidir le moteur avant de stocker la machine. Risque de brûlure !
- Il convient de surveiller les enfants pour s'assurer qu'ils ne jouent pas avec l'appareil. Entretien nettoyage et utilisateur ne doit pas être transporté par les enfants.
- Ne permettez jamais à des enfants ou à d'autres personnes qui ne connaissent pas le mode d'emploi d'utiliser l'appareil. Les prescriptions locales peuvent fixer l'âge minimum de l'opérateur.
- N'utilisez jamais l'appareil lorsque des personnes, en particulier des enfants et des animaux domestiques se tiennent à proximité.
- L'opérateur ou l'utilisateur est responsable des accidents ou dégâts sur les autre personnes ou sur leurs propriétés.
- Inspectez le terrain sur lequel l'appareil sera employé et retirez les pierres, les branches, les fils ou autres corps hétérogènes qui pourraient être happés puis éjectés par la lame. Ceci peut entraîner de graves blessures
- Portez des vêtements de travail appropriés, tels que chaussures de sécurité avec semelles antidérapantes et un pantalon long et épais. N'utilisez pas l'appareil, si vous êtes pieds nus ou portez des sandalettes. Évitez de porter des vêtements amples ou des vêtements avec des lanières ou des ceintures.

Vous risquez de vous blesser.
- Avant chaque utilisation, effectuez un examen visuel de l'appareil. N'utilisez pas la tondeuse si certains appareillages de protection (par exemple la protection anti-chocs ou le sac de ramassage), des parties du dispositif de coupe ou des boulons manquent, sont usés ou sont endommagés. Pour éviter un déséquilibre, les outils endommagés et les boulons ne peuvent être échangés que partiellement.
  Il est ainsi garanti que la sécurité de l'appareil sera maintenue.
- Soyez prudent avec les appareils comportant plusieurs outils de coupe, puisque le mouvement d'une lame peut entraîner la rotation des lames restantes.
- Utilisez seulement des pièces de rechange et des accessoires qui ont été fournis et sont recommandés par le fabricant. L'utilisation de pièces étrangères entraîne une annulation immédiate du droit de garantie

Travailler avec l'appareil :



Pendant le travail, ne placez pas les pieds et les mains à proximité ou sous les pièces rotatives. Vous risquez de vous blesser !



Faites attention à la protection contre le bruit et aux instructions locales. L'utilisation de l'appareil peut être limitée à certaines heures précises ou même interdite (par exemple, le dimanche et les jours fériés), pendant certaines heures du jour déterminées (heures du déjeuner, repos nocturne) ou dans certaines zones particulières (par exemple, lieux de cure, cliniques, etc.).

- Allumez le moteur après avoir lu les instructions et seulement si vos pieds sont à distance de sécurité des outils tranchants. Il y a un risque de blessure par coupure.
- N'utilisez pas l'appareil sous la pluie, par mauvais temps, dans un environnement humide ou sur du gazon mouillé. La pénétration de l'eau dans l'appareil augmente le risque d'une décharge électrique.
  Travaillez seulement à la lumière du jour ou avec un bon système d'éclairage. Vous risquez un accident !
- Ne travaillez pas avec l'appareil jusqu'à épuisement, si vous êtes fatigué ou déconcentré ou après avoir bu de l'alcool ou pris des médicaments. Faites toujours une pause de temps en temps. Respectez des temps de travail raisonnables. Un moment d'inattention pendant l'utilisation de l'appareil peut entraîner de graves blessures.
- Pendant le travail, faites attention à avoir une position stable, en particulier sur des terrains

en pente. Vous pouvez ainsi mieux contrôler l'appareil dans des situations inattendues. Tondre transversalement sur les pentes, mais jamais en montant ou en descendant. Soyez particulièrement prudent si vous changez le sens de déplacement sur une pente. Ne travaillez pas sur des pentes excessivement raides.

- Dirigez l'appareil seulement à la vitesse du pas. Soyez particulièrement prudent si vous faites faire demi-tour à l'appareil, en vous approchant de lui ou si vous vous déplacez en arrière.
  Danger des accidents sur les personnes !
- Mettez l'appareil en marche avec prudence, conformément aux instructions de ce guide d'utilisation. Faites attention à respecter une distance suffisante entre les pieds et les lames.
  Le contact avec le dispositif de coupe peut causer des blessures.
- Ne basculez pas l'appareil lors de la mise en marche à moins que cela ne ce soit nécessaire en étant arrêté dans de hautes herbes. Dans ce cas, basculez l'appareil en appuyant sur la barre de poignée de telle sorte que les roues avant de l'appareil se soulèvent légèrement. Contrôlez toujours que les deux mains se trouvent en position de travail avant que l'appareil ne soit reposé à nouveau sur le sol.
- Ne travaillez jamais sans le sac de ramassage ou la protection anti-chocs. Tenez-vous toujours à distance de l'ouverture d'éjection.
- Ne démarrez pas le moteur lorsque vous vous trouvez devant le canal de déversement.



Attention ! Après arrêt, la lame de la tondeuse continue de tourner pendant quelques instants.
Risque de blessure !

- L'appareil ne doit pas être soulevé ou être transporté tant que le moteur fonctionne. Mettez l'appareil hors tension, s'il doit être basculé afin d'être transporté, afin de traverser des surfaces autre que gazonnées pour le déplacer jusqu'à d'autres emplacements à tondre.
- Conservez toujours propre et libre d'accès l'ouverture d'éjection de l'herbe. Retirez les déchets de coupe uniquement après l'arrêt de l'appareil.
- Ne laissez jamais l'appareil sans surveillance sur le lieu de travail.
- Ne travaillez pas avec un appareil endommagé, incomplet ou modifié sans le consentement du fabricant de l'appareil. N'utilisez jamais l'appareil avec des appareillages de protection endommagés ou les dispositifs de protection ou des installations de sécurité manquantes, tel que dispositif de projection et / ou de ramassage d'herbe.
- Ne surchargez pas votre ap-

pareil. Travaillez seulement dans la gamme de puissance indiquée et ne changez pas les réglages du moteur. N'utilisez aucune machine d'un rendement faible pour de lourds travaux. N'utilisez pas votre tondeuse pour des buts pour lesquels elle n'a pas été conçue.

- N'utilisez pas l'appareil à proximité de liquides inflammables ou de gaz. En cas d'inobservation de cette consigne, il existe un risque d'incendie ou d'explosion.
- Ne soulevez jamais l'appareil, ne le transportez pas lorsque le moteur tourne
  Il y a un risque de blessure par coupure.
- Mettez l'appareil hors tension et retirez la fiche de secteur et s'assurer que toutes les parties mobiles sont à l'arrêt complet. Assurez-vous que toutes les pièces en mouvement sont à l'arrêt complet :
  - toujours, quand vous quittez la machine,
  - avant que vous nettoyiez l'ouverture d'éjection ou éliminiez la cause des blocages,
  - si l'appareil n'est pas utilisé,
  - avant de contrôler, nettoyer l'appareil ou de travailler sur celui-ci,
  - Si le câble d'alimentation secteur est endommagé ou s'il s'est enchevêtré,
  - si un corps étranger a été heurté. Vérifiez la présence de dégâts sur la tondeuse et effectuez les réparations nécessaires avant de la faire redémarrer et de travailler avec la tondeuse.

  Si la tondeuse commence à vibrer de manière inhabituellement forte, il faut la vérifier immédiatement.
  - recherchez des détériorations ;
  - effectuez les réparations nécessaires ;
  - vérifiez que tous les écrous, boulons et vis sont serrés à fond.
- N'approchez jamais les mains ou les pieds à proximité des pièces mobiles. Lors des travaux de fauchage, ne jamais les mettre devant l'ouverture d'éjection de l'herbe.
- Ne pas mettre en route le moteur lorsqu'on est face à la goulotte d'éjection

Maintenance et stockage :

- Faites en sorte que tous les écrous, les boulons et les vis soient solidement serrés et que l'appareil soit en état de travailler en sécurité
- N'essayez pas de réparer vous-même l'appareil à moins que vous ne possédiez pour cela la formation correspondante. Tous les travaux qui ne sont pas mentionnés dans ce mode d'emploi ne peuvent être exécutés que dans les ateliers de service après-vente autorisés.
- Conservez l'appareil dans un endroit sec et hors de la portée des enfants.
- Manipulez votre appareil avec

soin. Conservez les lames de coupe acérées et propres afin de pouvoir travailler mieux et plus vite. Respectez les règlements d'entretien.
- Si vous changez le dispositif de coupe, portez des gants de protection.
- Contrôlez régulièrement le dispositif de collecte de l'herbe afin de détecter usure et déformations. Pour des raisons de sécurité, remplacez les pièces usées ou endommagées. Soyez particulièrement prudent afin de ne pas coincer vos doigts entre les lames rotatives et les parties fixes de la machine.
  De nombreux accidents sont dus à des appareils mal entretenus.
- Vérifiez que vous n'utilisez que des lames de recharge autorisées par le fabricant.
- Lors de la maintenance des lames, veillez à ce qu'elles puissent bouger même lorsque la source de tension est éteinte.
- Il faut remplacer les panneaux usés ou endommagés.
- Pour des raisons de sécurité, remplacez les pièces usées ou endommagées. N'utilisez que des pièces de rechange et accessoires d'origine.

Sécurité électrique :
- Faites attention à ce que la tension de réseau corresponde aux indications de la plaque signalétique.
- Connectez l'appareil uniquement à une prise de courant avec un dispositif de protection par courant de défaut (commutateur FI / RCD) avec un courant de déclenchement inférieur à 30 mA.
- Evitez les contacts avec les corps ayant des parties enterrées (par exemple, des clôtures métalliques, des poteaux en métal). Si votre corps est mis à la terre, le risque de décharge électrique augmente.
- Utilisez seulement les câbles d'alimentation secteur admis du type de construction H05RN-F qui sont conçus pour un usage en plein air et avec une longueur maximale de 75 m. La coupe transversale de cordon du câble d'alimentation secteur doit faire au moins 2,5 mm². Avant utilisation, déroulez toujours le câble dans sa totalité et vérifiez que celui-ci n'est pas endommagé.
- Utilisez pour la fixation du câble d'alimentation secteur la suspension à câble prévue à cet effet.
- Pendant les travaux de coupe, maintenez le câble d'alimentation secteur à distance de la lame de coupe. Les lames de coupe peuvent endommager le câble d'alimentation secteur et venir au contact de pièces sous tension. Dirigez le câble d'alimentation secteur toujours derrière l'utilisateur.
  La ligne de prolongation peut être coupée par inadvertance.
- N'utilisez pas le câble d'alimentation secteur pour tirer sur la

fiche de la prise de courant. Protégez le câble d'alimentation secteur de la chaleur, de l'huile et de tout contact avec des bords aiguisés.
- Si les câbles d'alimentation secteur sont endommagés, mettez l'appareil hors tension et retirez la fiche de secteur de la prise de courant. Si le câble d'alimentation est endommagé, il doit être remplacé par le fabricant, son service après vente ou des personnes de qualification similaire afin d'éviter un danger.
- Ne connectez aucun câble d'alimentation secteur endommagé au réseau électrique. Ne touchez aucun câble d'alimentation secteur endommagé tant que celui-ci est connecté au réseau électrique. Un câble d'alimentation secteur endommagé peut être en contact avec des parties sous tension.
- Ne pas toucher la tondeuse si les câbles sont endommagés ou usés.

Autres risques

Même si vous utilisez cet outil électrique de manière conforme, il existe malgré tout d'autres risques. Les dangers suivants peuvent se produire en fonction de la méthode de construction et du modèle de cet outil électrique :

a) Blessures causées par les pièces amovibles ;
b) Dommages affectant l'ouïe si aucune protection d'ouïe appropriée n'est portée ;
c) Dégâts aux poumons, si aucune protection respiratoire appropriée n'est portée ;
d) Ennuis de santé engendrés par les vibrations affectant les bras et les mains si l'appareil est utilisé pendant une longue période ou s'il n'est pas employé de manière conforme ou correctement entretenu.

Avertissement ! Pendant son fonctionnement cet outil électrique produit un champ électromagnétique qui, dans certaines circonstances, peut perturber des implants médicaux actifs ou passifs. Pour diminuer le risque de blessures graves ou mortelles, nous recommandons aux personnes portant des implants médicaux de consulter leur médecin et le fabricant de l'implant médical avant d'utiliser cette machine.

Montage

Avant d'exécuter un quelconque travail sur l'appareil, retirez la fiche de secteur. Il existe un risque pour le personnel.

Monter la poignée en arceau

Longeron, vous choisissez pour une hauteur de coupe simple 20 mm (voir „Réglage de la hauteur de coupe“).

B

1. Retirez les deux écrous d'aile (2a) prémontés avec leurs vis du carter de la tondeuse à gazon (7). Insérez la barre inférieure (3) dans le logement du boîtier de la tondeuse à gazon (7).

2. Fixez la barre inférieure (3) avec les deux vis et les écrous d'aile (2a).

C

3. Fixez à la barre inférieure (3) la poignée en arceau (1) avec les vis jointes (16) et les écrous d'aile (2b).
4. Clipsez les fixations de câble (10) à la barre (3) et à la poignée en arceau (1) afin de fixer ainsi le câble.

Si vous desserrez les deux écrous d'aile, vous pouvez rabattre la poignée en arceau lorsque vous stockez l'appareil. Faites attention à ce que le câble de prolongation ne soit pas soumis à pression.

Utilisation

Accrocher/retirer le sac de ramassage d'herbe

D

1. Pour accrocher le sac de ramassage (4) soulevez la protection anti-chocs (9) et accrochez le sac de ramassage (4). Rabattez la protection anti-chocs (9) sur le sac de ramassage (4). Celle-ci maintient le sac de ramassage à la position correcte.
2. Pour retirer le sac de ramassage (4) soulevez la protection anti-chocs (9) et décrochez le sac de ramassage (4). Rabattez en arrière la protection anti-chocs (9) sur le boîtier de la tondeuse.

Il est interdit d'utiliser la tondeuse à gazon sans la protection anti-chocs ou le panier de ramassage d'herbe. Il existe alors un risque de blessure.

E Niveau de remplissage

Un affichage du niveau de remplissage (17) est situé sur le côté latéral du panier collecteur d'herbe (4).



Clapet (17) ouvert : Panier collecteur d'herbe (4) vide



Clapet (17) fermé : Panier collecteur d'herbe (4) pleine

Les oeuvres (17) de l'indicateur de niveau lorsque l'appareil est en marche.

Vider le sac de ramassage d'herbe

Saisissez aussi la poignée inférieure au sac de ramassage (4) afin de pouvoir secouer le sac de ramassage.

Régler la hauteur de coupe

Mettez l'appareil hors tension, retirez la fiche de secteur et attendez l'arrêt complet de la lame. Il existe un risque de dommage sur le personnel.

F

1. Saisissez la commande de réglage de hauteur de coupe (5) et dirigez la le long de l'indexage pour obtenir le réglage souhaité de la hauteur de coupe.
2. Vous pouvez maintenir la poignée (8) afin que la tondeuse ne bouge pas

La hauteur de coupe correcte pour un gazon d'ornement est environ 25 - 40 mm, pour un gazon utilitaire d'environ 30 -60 mm.

Pour la première coupe en début de saison, nous conseillons de choisir une haute hauteur de coupe.

Faites attention à la protection contre le bruit et aux instructions locales.

Mettre sous et hors tension

G

1. Insérez la fiche du câble d'alimentation secteur dans la prise de courant (12) de la poignée en arceau (1).
2. Pour le délestage de la traction, formez une boucle avec le câble d'alimentation secteur (A 14) et accrochez celui-ci dans le délestage de traction (13). Observez l'illustration H pour plus de détails.
   Comparer avec la figure A (Écran de détails)
3. Connectez l'appareil à la tension de réseau.
4. Avant la mise sous tension faite attention à ce que l'appareil ne touche aucun objet.
5. Pour la mise sous tension, appuyez sur le bouton de déverrouillage (11) de la poignée et simultanément, gardez enfoncé le levier de démarrage (15). Relâchez le bouton de déverrouillage (11).
6. Pour mettre hors tension, relâchez le levier de démarrage (15).

Après la mise hors tension de l'appareil, la lame tourne encore pendant quelques secondes. Ne touchez pas la lame en rotation. Vous pourriez vous blesser.

Travailler avec la tondeuse à gazon

Un fauchage à intervalles réguliers contribue au renforcement de la pousse de l'herbe mais fait cependant simultanément dépérir les mauvaises herbes. C'est pourquoi après chaque coupe, le gazon devient plus dense et que coupé régulièrement, il résiste mieux à la charge.
La première coupe s'effectue partir du mois d'avril quand la hauteur de l'herbe est de 70 - 80 mm. Pendant la période de pousse principale, le gazon est fauché au moins une fois par semaine.

- Commencer la tonte en partant de la prise et travailler en vous éloignant de la prise.
- Dirigez le câble de prolongation toujours derrière vous puis disposez le sur la partie de la pelouse déjà tondue.
- Poussez la tondeuse à la vitesse d'un marcheur en essayant de tondre en ligne droite. Pour obtenir une belle tonte, les chemins parcourus doivent toujours se chevaucher de quelques centimètres.
- Réglez la profondeur de coupe de telle sorte que l'appareil ne soit pas surchargé. Dans le cas contraire, le moteur peut être endommagé.
- En cas de terrain en pente, travaillez toujours transversalement. Soyez particulièrement prudent lorsque vous reculez avec l'appareil ou que vous le tirez
- Nettoyez l'appareil après chaque utilisation tel que décrit dans le chapitre : « Nettoyage, maintenance, stockage ».



Une fois le travail terminé et pour le transport de l'appareil, retirez la fiche de secteur et attendez l'arrêt complet de la lame. Vous risqueriez sinon de vous blesser.

Nettoyage/Maintenance/ Stockage



Faites exécuter les travaux qui ne sont pas décrits dans ce mode d'emploi, par le technicien d'un service après-vente disposant de notre autorisation. Utilisez seulement des pièces d'origine.



Si vous manipulez la lame, portez des gants.



Avant toutes les opérations de maintenance et les travaux de nettoyage, mettez l'appareil hors tension, retirez la fiche de secteur et attendez l'arrêt complet de la lame. Il existe un risque de blessure.

Travaux généraux de maintenance et de nettoyage



N'aspergez jamais la tondeuse à gazon avec l'eau.

- Conservez l'appareil toujours propre. Pour le nettoyage, utilisez une brosse ou un chiffon mais aucun produit de nettoyage ou de solvant.
- Une fois la tonte terminée, avec une spatule en bois ou en matière plastique, éliminez les restes de plantes qui adhèrent aux parois et aux roues, aux buses d'aération, dans l'ouverture d'éjection et autour de la lame. N'utilisez aucun objet dur ou acéré, vous pourriez endommager l'appareil.
- Graissez en temps en temps les roues.
- Avant chaque utilisation, contrôlez la tondeuse à gazon pour détecter les manques évidents, les pièces usées ou endommagées. Vérifiez que tous les écrous, boulons et vis tiennent bien.
- Contrôlez les couvercles et les appareillages de protection pour vérifier leur bonne tenue et détecter des dommages éventuels Echangez ceux-ci s'il y a lieu.

Changer la lame

Si est la lame est émoussée, il est possible de la faire aiguiser dans un atelier spécialisé. Si la lame est endommagée ou présente un déséquilibre, elle doit être échangée (voir le chapitre des pièces de rechange).

1. Avant toutes les opérations de maintenance et les travaux de nettoyage, mettez l'appareil hors tension, retirez la fiche de secteur et attendez l'arrêt complet de la lame.
2. Retournez l'appareil.
3. Utilisez des gants épais et maintenez solidement la lame (19). A l'aide d'une clé à écrous (largeur de clé 13), tournez la vis de la lame (18) dans le sens inverse des aiguilles d'une montre par rapport à l'axe du moteur (20).
4. Montez une nouvelle lame en sens inverse. Faites attention à ce que la lame soit positionnée correctement et que la vis soit solidement vissée.

Stockage

- Conservez l'appareil au sec et en hors de la portée des enfants. Desserrez les écrous d'aile et repliez la barre de poignée pour que l'appareil prenne moins de place. Comparer avec la figure H. Pour cela les câbles ne doivent pas être serrés.
- Faites refroidir le moteur avant que vous ne déposiez l'appareil dans un local fermé
- N'entourez l'appareil avec un sac de nylon car de l'humidité pourrait se former.

Nous ne sommes pas responsable des dégâts provoqués par nos appareils, si de tels dommages sont dus à une réparation incorrecte ou l'utilisation de pièces non d'origine ou par un usage non conforme aux prescriptions

Elimination et écologie

Respectez la réglementation relative à la protection de l'environnement (recyclage) pour l'élimination de l'appareil, des accessoires et de l'emballage.



L'appareil ne doit pas être jeté avec les déchets ménagers ni avec les déchets volumineux.

- Portez l'appareil à un point de recyclage. Les différents composants en plastique et en métal peuvent être séparés selon leur nature et subir un recyclage. Demandez conseil sur ce point à notre centre de services.
- L'administration de votre commune ou votre entreprise locale d'élimination vous fournira toutes les informations sur les points de collecte ou les rendez-vous d'enlèvement.
- Jetez les déchets de coupe dans le composte et non pas dans les ordures ménagères.

Pièces de rechange/Accessoires

Vous obtiendrez des pièces de rechange et des accessoires à l'adresse www.grizzly-service.eu

Si vous ne disposez d'aucun accès Internet, veuillez téléphoner au centre de SAV. Veuillez tenir prêts les numéros de commande indiqués ci-dessous.

Position Notice d'utilisation	Position Vue éclatée	Désignation	Numéros de commande
A 4	26	Sac de ramassage	91103875
I 19	11	Lame de rechange (Identification du fabricant: GL01BX.00.06 SKB)	13700303

Recherche des pannes

Problème	Cause possible	Résolution des pannes
L‘appareil ne démarre pas	Pas de tension de éseau	Contrôler la prise de courant, les câbles, la commande, la prise, si nécessaire, faire réparer par un électricien de métier
	Levier de démarrage (A 15) défectueux	Réparation par le service après-vente
	Balais de charbon usés	
	Moteur défectueux	
	Herbe trop haute	Régler sur une hauteur de coupe plus haute. Exercer une poussée sur la Barre de poignée afin d’alléger la pression sur les roues avant.
Le moteur s‘arrête	Blocage par corps étranger	Retirer le corps étranger
Les résultats de la coupe ne sont pas satisfaisants ou le moteur ne tourne pas correctement	Hauteur de coupe trop basse	Régler la hauteur de coupe
	Lame (I 19) émoussée	Faire aiguiser la lame (I 19) ou la changer
	Zone autour de la lame bouchée	Nettoyer l‘appareil
	Lame (I 19) mal montée	Monter la lame (I 19) correctement
La lame (I 19) ne tourne pas	Lame (I 19) bloquée par de l’herbe	Retirer l’herbe
	Vis de la lame (I 18) desserrée	Serrer à fond la vis de la lame (I 18) de coupe
Bruits anormaux, Bruits de ferraille ou vibrations	Vis de la lame (I 18) desserrée	Serrer à fond la vis de la lame (I 18) de coupe
	Lame (I 19) endommagée	Echanger la lame (I 19)
Indicateur de niveau (E 17) ne fonctionne pas.	Salissures	Nettoyage avec une brosse douce. L‘indicateur de niveau doit se refermer par ses propres moyens, quand il est ouvert.

Garantie

- Nous accordons 24 mois de garantie pour cet appareil. Toute utilisation commerciale met fin à la garantie.
- Les dommages dus à l'usure normale, la surcharge ou le maniement incorrect sont exclus des droits de garantie. Certaines pièces sont soumises à une usure normale et sont exclues des droits de garantie. En particulier: la lame.
- En outre, les droits de garantie sont valables à condition que les intervalles d'entretien indiqués dans le mode d'emploi et les consignes de nettoyage et d'entretien aient été respectés.
- Les dommages dus à un défaut de matériel ou à un vice de fabrication seront éliminés gratuitement soit par un remplacement, soit par une réparation. La condition préalable est de rapporter au détaillant l'appareil dans son intégrité avec le justificatif d'achat et de garantie.

Service de réparation

- Vous pouvez faire exécuter les réparations qui ne sont pas soumises à la garantie par notre centre de services contre facturation. Nous vous établissons volontiers un devis. Nous ne pouvons traiter que les appareils qui sont correctement emballés et suffisamment affranchis.
- **Condition** : l'appareil ne devra pas avoir été démonté, et devra être accompagné d'une preuve d'achat et de garantie lorsque vous l'adresserez à notre centre de service.
- **Les appareils expédiés en port dû, en colis encombrant, en express ou par frêt spécial ne seront pas acceptés.**
- Nous exécutons gratuitement l'élimination des déchets de vos appareils renvoyés défectueux.

IT MT

Indice

Introduzione 66
Utilizzo 66
Descrizione generale..... 67
Contenuto della confezione 67
Descrizione del funzionamento 67
Sommario 67
Dati tecnici 67
Consigli di sicurezza 68
Simboli sull'apparecchio 68
Consigli di sicurezza generali 69
Montaggio 74
Montaggio Impugnatura 74
Comando 75
Inserimento/rimozione cesto raccoglierba 75
E Indicatore di livello 75
Svuotamento cesto raccoglierba ... 75
Regolazione dell'altezza del taglio 75
Accensione e spegnimento 76
Lavorare con il tagliaerba 76
Pulizia/manutenzione/stoccaggio 77
Lavori di pulizia e manutenzione generali 77
Sostituzione lama 77
Stoccaggio 77
Smaltimento/Tutela dell'ambiente..... 78
Pezzi di ricambio/Accessori 78
Ricerca guasti 79
Garanzia 80
Servizio di riparazione 80
Traduzione della dichiarazione di conformità CE originale..... 127
Vista esplosa..... 132
Grizzly Service-Center 133

Introduzione

Congratulazioni per l'acquisto del Suo nuovo apparecchio. Ha scelto un prodotto altamente pregiato.
Questo apparecchio è stato sottoposto a un controllo di qualità durante la produzione e quindi sottoposto a un controllo finale. Quindi è garantito il funzionamento del vostro apparecchio. Non si esclude tuttavia che in casi singoli possano trovarsi nell'apparecchio residui di lubrificanti. Questo non rappresenta un vizio o difetto e neanche un motivo di preoccupazione.



Le istruzioni per l'uso costituiscono parte integrante di questo prodotto. Contengono indicazioni importanti per la sicurezza, l'uso e lo smaltimento. Prima dell'uso del prodotto, si raccomanda di familiarizzare con tutte le indicazioni di comando e di sicurezza. Usare il prodotto solo come descritto e per i campi d'impiego specificati. Conservare le istruzioni in un luogo sicuro e consegnare la documentazione in caso di cessione del prodotto a terzi.

Utilizzo

L'apparecchio è concepito esclusivamente per tagliare il prato e le superfici erbose nel settore domestico.
Qualsiasi altro utilizzo non espressamente autorizzato nelle presenti istruzioni , può causare danni all'apparecchio e rappresentare un serio pericolo per l'utilizzatore.
L'apparecchio è destinato all'uso da parte di adulti. Bambini e persone che non hanno familiarizzato con le presenti istruzioni non devono usare l'apparecchio. L'uso dell'apparecchio in presenza di pioggia o in ambienti umidi è vietato.

Il produttore declina ogni responsabilità per danni causati da un uso improprio o un comando errato.

Descrizione generale

Contenuto della confezione

Rimuovere delicatamente l'apparecchio dall'imballaggio e controllare se i seguenti componenti sono completi:

- Tagliaerba e manico con conduttura di allacciamento
- Braccio inferiore
- Cesto raccoglierba
- 2 viti per il fissaggio del braccio
- 2 dadi ad alette e viti per il fissaggio dell'impugnatura
- 2 supporti per il fissaggio della conduttura di allacciamento
- Istruzioni per l'uso

Descrizione del funzionamento

Il tagliaerba elettrico possiede un utensile da taglio che gira parallelamente al livello di taglio. E' dotato di un elettromotore di potenza, un alloggiamento di plastica resistente, un pulsante di sbloccaggio, una protezione antiurto e un cesto raccoglierba. Inoltre l'apparecchio è regolabile in altezza a 6 livelli ed è dotato di ruote facili da manovrare.
Il funzionamento dei componenti è riportato nelle seguenti descrizioni.

Sommario

A	1	Manico
	2a	Dadi ad alette per il fissaggio del braccio
	2b	Dado a galletto
	3	Braccio inferiore
	4	Cesto raccoglierba
	5	Leva di regolazione dell'altezza di taglio
	6	Ruote
	7	Alloggiamento tagliaerba
	8	Impugnatura
	9	Protezione antiurto
	10	Serracavo
	11	Pulsante di sbloccaggio
	12	Presa per cavo di rete
	13	Scarico tensione cavo
	14	Cavo di rete (non compresa nel volume di fornitura)
	15	Leva di avviamento
C	16	Vite
E	17	Indicatore di livello
I	18	Bullone lama
	19	Coltello
	20	Motore mandrino

Dati tecnici

Tosaerba elettrico.....ERM 1743-20
Potenza assorbita del motore ..... 1700 W
Tensione nominale .....230 V~, 50 Hz
Numero di giri al minimo.....3250 min^{-1}
Larghezza lama .....430 mm
Altezza taglio .....20 - 70 mm
Classe di protezione.....⧈ II
Tipo di protezione.....IPX4
Peso .....16,57 kg
Volume cesto raccoglierba, netto .....52 l

Livello di potenza sonora
misurata (L_{WA})... 94,5 dB(A), K_{WA} = 1,8 dB
garantito .....96 dB(A)
Livello di pressione acustica
(L_{pA})..... 85 dB(A), K_{pA} = 3 dB
Vibrazione sull'impugnatura
(a_h) .....2,5 m/s² ; K= 1,5 m/s²

Il presente apparecchio è progettato per il funzionamento con una rete di distribuzione dell'energia elettrica con un'impedenza di sistema Zmax (resistenza interna della rete) al punto di trasferimento (collegamento domestico) paria a 0,354 Ohm al massimo.
L'utente è tenuto ad accertare che l'apparecchio venga messo in funzione esclusivamente con una rete di distribuzione dell'energia elettrica che rispetti detto requisito.
Se necessario, le aziende di fornitura di energia elettrica locali sono in grado di fornire l'impedenza del sistema.

Il valore di emissione delle oscillazioni specificato è stato misurato secondo un metodo di prova standardizzato e può essere usato per il confronto di un elettrodomestico con un altro.
Il valore di emissione delle oscillazioni specificato può anche essere usato per una valutazione introduttiva dell'interruzione.



Avvertenza:
Il valore di emissione delle oscillazioni può variare dal valore specificato durante l'uso effettivo dell'elettrodomestico, a seconda del tipo e del modo di utilizzo dell'elettrodomestico.

Cercare di limitare il più possibile l'esposizione alle vibrazioni. Per attenuare l'esposizione alle vibrazioni si possono ad esempio indossare guanti durante l'utilizzo dell'utensile e limitare l'orario di lavoro. In tal senso occorre tenere conto di tutte le componenti del ciclo operativo (ad esempio i momenti in cui l'apparecchio elettrico è spento e quelli in cui è accesso, ma opera senza carico).

I valori di rumore e vibrazione sono stati rilevati conformemente alle norme e le disposizioni specificate nella dichiarazione di conformità.

Consigli di sicurezza

Questa sezione tratta le indicazioni di sicurezza fondamentali durante il lavoro con il tagliaerba elettrico.

Simboli sull'apparecchio



Attenzione!
Leggere attentamente le istruzioni d'uso.



Indossare una protezione per gli occhi e per l'udito.



Non esporre l'apparecchio all'umidità. Non lavorare in presenza di pioggia e non tagliare erba bagnata.



Pericolo di lesioni a causa di parti catapultate.
Tenere lontane le persone dal tosaerba.



Attenzione – Lame da taglio affilate! Tenere lontani piedi e mani. Pericolo di lesioni! Spegnere il motore e staccare la spina elettrica prima di eseguire i lavori di regolazione o di pulizia oppure se il cavo di rete è inceppato o danneggiato.



Pericolo a causa del cavo di rete danneggiato.
Tenere il cavo di rete lontano dall'apparecchio e dalla lama da taglio!



Attenzione! Scia della lama del tagliaerba.



Altezza di taglio della scala



Indicazione del livello di rumore L_{WA} in dB.



Classe di protezione II (Doppio isolamento)



Gli apparecchi elettrici non devono essere smaltiti insieme ai rifiuti domestici.

Indicatore del livello di riempimento:



Sportello aperto:
Cesto raccoglierba vuoto



Sportello chiuso:
Cesto raccoglierba pieno

Simboli riportati nelle istruzioni



Simboli di pericolo con indicazioni relative alla prevenzione di danni a cose e persone.



Simboli di divieto con indicazioni relative alla prevenzione di danni.



Staccare la spina.



Indossare guanti durante la movimentazione del coltello.



Simboli di avvertenza con informazioni relative ad un uso corretto dell'apparecchio.

Consigli di sicurezza generali



In caso in uso improprio questo apparecchio può causare lesioni gravi. Per evitare danni a persone e cose, leggere e osservare tassativamente le seguenti indicazioni di sicurezza e familiarizzare con tutti i componenti di comando.

Preparazione:

- È ammesso l'utilizzo del presente apparecchio da parte di persone con capacità fisiche, sensoriali o intellettive limitate oppure con carente esperienza e/o conoscenza,

se queste vengono sorvegliate o istruite sull'uso sicuro dell'apparecchio e comprendano i pericoli che ne derivano.
- Prima dell'utilizzo verificare la presenza di danni o usura lungo la conduttura di collegamento e la prolunga. Se la conduttura si danneggia durante l'utilizzo, scollegarla immediatamente dalla rete di alimentazione. NON TOCCARE LA CONDUTTURA PRIMA DI AVERLA SCOLLEGATA. Non utilizzare la macchina quando la conduttura è usurata o danneggiata. Condutture elettriche danneggiate aumentano il rischio di una scossa elettrica.
- Lasciare raffreddare il motore prima di riporre la macchina.
- Non permettere mai a bambini o ad altre persone, che non conoscono le istruzioni d'uso, di usare l'apparecchio. La pulizia e la manutenzione dell'utente non devono essere eseguiti da bambini.
- Non usare mai l'apparecchio quando si trovano nelle vicinanze persone, in particolare bambini e animali domestici.
- Bambini devono essere sorvegliati, per garantire che non giochino con l'apparecchio.
- L'operatore o utilizzatore è responsabile per infortuni o danni ad altre persone o alla proprietà delle stesse.
- Controllare l'area nella quale viene impiegato l'apparecchio e rimuovere pietre, bastoni, fili metallici o altri corpi estranei che possono essere catturati e catapultati. Questo può provocare lesioni gravi.
- Indossare apposito abbigliamento da lavoro come scarpe chiuse con suola antiscivolo e un pantalone lungo resistente. Non usare l'apparecchio scalzi o con i sandali. Evitare di portare indumenti lenti o con cordoncini o cinture pendenti. Pericolo di lesioni!
- Prima di ogni uso, eseguire un controllo visivo dell'apparecchio. Non usare l'apparecchio in caso di dispositivi di sicurezza (p. es. protezione antiurto o cesto raccoglierba), componenti del dispositivo di taglio o bulloni mancanti, usurati o danneggiati. Per evitare uno sbilanciamento, gli utensili e bulloni danneggiati devono essere sostituiti nel set.
  In questo modo si garantisce che l'apparecchio sia sempre in condizioni di sicurezza perfette.
- Prestare particolare attenzione quando si usano apparecchio con più utensili da taglio, in quando il movimento della lama può provocare la rotazione delle restanti lame.
- Usare solo ricambi e accessori forniti e consigliati dal produttore. L'impiego di corpi estranei comporta l'immediata esclusione del diritto di garanzia.

Lavorare con l'apparecchio:



Non tenere i piedi e le mani vicino o sotto alle parti ro-

tanti durante il lavoro. Pericolo di lesioni!

Osservare la protezione antirumore e le disposizioni locali.

- Accendere il motore secondo le istruzioni e solo, quando i piedi sono posizionati ad una distanza sicura dagli utensili da taglio. Pericolo di lesioni a causa di ferite da taglio.
- Non usare l'apparecchio in presenza di pioggia o maltempo, in ambienti umidi o sul prato bagnato. L'infiltrazione di acqua nell'apparecchio aumenta il rischio di scosse elettriche. Lavorare solo con la luce diurna o con una buona illuminazione.
  Pericolo di incidente!
- Non lavorare con l'apparecchio, se si è stanchi o poco concentrati o dopo l'assunzione di alcol o farmaci. Fare una pausa ad intervalli regolari. Lavorare con raziocinio.
  Un momento di distrazione durante l'uso dell'apparecchio può provocare lesioni gravi.
- Durante il lavoro, prestare attenzione ad una posizione stabile, in particolare sui pendii. In questo modo è possibile controllare meglio l'apparecchio in situazioni inaspettate.
  Lavorare sempre trasversalmente al pendio, mai su è giù. Prestare particolare attenzione, quando si cambia la direzione di marcia sui pendii. Non lavorare su pendii eccessivamente ripidi.
- Condurre l'apparecchio a passo d'uomo. Prestare particolare attenzione, quando si gira o tira verso di se l'apparecchio o si cammina all'indietro. Pericolo di lesioni.
- Accendere l'apparecchio con cautela secondo le indicazioni contenute nelle presenti istruzioni. Prestare attenzione ad una sufficiente distanza dei piedi dalle lame rotanti .
  Il contatto con il dispositivo di taglio può provocare lesioni.
- Non ribaltare l'apparecchio durante l'avviamento, salvo nei casi in cui sia necessario per la partenza nell'erba alta. In questo caso, ribaltare l'apparecchio premendo l'impugnatura in modo tale che le ruote anteriori dell'apparecchio vengano leggermente sollevate. Controllare sempre che le due mani si trovano in posizione di lavoro, prima di riappoggiare l'apparecchio sul terreno.
- Non lavorare mai senza cesto raccoglierba o protezione antiurto. Tenersi sempre lontani dall'apertura di espulsione dell'erba.
- Non avviare il motore se ci si trova davanti al canale di scarico.

Attenzione pericolo! La lama continua a ruotare.
Pericolo di lesioni.

- L'apparecchio non deve essere sollevato o trasportato, fin tanto che il motore gira. Spegnere l'apparecchio nel caso in cui

debba essere ribaltato per il trasporto, si debbano attraversare superfici diverse dal prato e l'apparecchio venga condotto verso le e lontano dalle superfici da tagliare.
- Tenere l'apertura di espulsione dell'erba sempre pulita e libera. Rimuovere l'erba tagliata solo quando l'apparecchio è fermo.
- Non lasciare mai l'apparecchio incustodito sul posto di lavoro.
- Non lavorare con l'apparecchio danneggiato, incompleto o trasformato senza il consenso del produttore. Non usare mai l'apparecchio con dispositivi di sicurezza o schermature danneggiati oppure senza i dispositivi di sicurezza come i dispositivi di deviazione e/o di raccolta dell'erba.
- Non sovraccaricare l'apparecchio. Lavorare solo nel campo di potenza specificato e non modificare le impostazioni di regolazione del motore. Non usare apparecchi a bassa potenza per lavori pesanti. Non usare l'apparecchio per scopi diversi da quelli per cui è stato concepito .
- Non usare l'apparecchio nelle vicinanze di liquidi o gas infiammabili. La mancata osservanza di questa indicazione comporta rischi di incendio o di esplosione.
- Non sollevare o trasportare mai l'apparecchio mentre il motore gira. Pericolo di lesioni a causa di ferite da taglio.
- Spegnere l'apparecchio e staccare la spina elettrica. Assicurarsi che tutte le parti mobili siano completamente ferme:
  - sempre quando si abbandona la macchina,
  - prima di pulire l'apertura di espulsione dell'erba o di rimuovere i bloccaggi,
  - quando l'apparecchio non viene usato,
  - prima di controllare o pulire l'apparecchio oppure effettuare lavori sul medesimo,
  - quando il cavo di rete è danneggiato o aggrovigliato,
  - - se è stato individuato un corpo estraneo. Verificare la presenza di danni al tosaerba ed eventualmente eseguire le riparazioni necessarie prima di riavviarlo e di impiegarlo nuovamente.

  Se il tosaerba inizia a emettere forti vibrazioni in modo anomalo, sottoporlo a un'immediata verifica.
  - individuare il danno;
  - eseguire le necessarie riparazioni;
  - verificare che tutti i dadi, perni e viti siano stretti bene.
- Non posizionare mai le mani o i piedi vicino o sotto le parti rotanti. In caso di tosatura con la falce, non posizionarsi mai davanti all'apertura di espulsione dell'erba .

Manutenzione e stoccaggio:
- Assicurarsi che tutti i dadi, viti e bulloni siano ben stretti e l'apparecchio sia in condizioni di lavoro sicure.

- Non tentare di riparare autonomamente l'apparecchio, salvo nel caso in cui si è adeguatamente istruiti. Tutti i lavori non specificati nelle presenti istruzioni d'uso devono essere effettuati esclusivamente dai centri di assistenza clienti da noi autorizzati.
- Conservare l'apparecchio in un luogo asciutto e fuori dalla portata di bambini.
- Trattare l'apparecchio con cura. Tenere gli utensili affilati e puliti, in modo tale da garantire condizioni di lavoro migliori e più sicure. Seguire le disposizioni di manutenzione.
- Indossare guanti di protezione , quando si sostituisce il dispositivo da taglio.
- Controllare regolarmente il dispositivo raccoglierba per verificare l'eventuale presenza di usura e deformazioni. Per motivi di sicurezza, sostituire le parti usurate o danneggiate. Prestare particolare attenzione durante la regolazione delle lame, in modo tale da evitare che le dita non vengano schiacciate tra le lame rotanti e le parti fisse della macchina. Molti incidenti sono causati da una cattiva manutenzione degli apparecchi.
- Assicurarsi che vengano usati solo utensili da taglio di ricambio autorizzati dal produttore.
- Durante la manutenzione delle lame tenere presente che queste possono mettersi in movimento anche quando la fonte di tensione è disinserita.
- I cartelli di avviso usurati o danneggiati devono essere sostituiti.
- Per ragioni di sicurezza sostituire gli elementi usurati o danneggiati. Utilizzare solo pezzi di ricambio e accessori originali.

Sicurezza elettrica:

- Prestare attenzione che la tensione di rete corrisponda alle indicazioni riportate sulla targhetta dell'apparecchio.
- Collegare l'apparecchio solo a una presa con dispositivo di protezione per correnti di guasto (interruttore FI/ RCD) con una corrente di intervento di massimo 30 mA an.
- Evitare il contatto del corpo con le parti messe a terra (p. es. recinzioni o pali metallici). Il rischio di scosse elettriche aumenta quando il corpo è collegato a terra.
- Usare solo cavi di rete ammessi del tipo H05RN-F, con una lunghezza massima di 75 m e concepiti per l'uso all'esterno. Il diametro del cavo di rete deve corrispondere minimo a 2,5 mm^2. Prima dell'uso, srotolare sempre completamente la bobina del cavo. Controllare il cavo per verificare la presenza di eventuali danneggiamenti.
- Per il fissaggio del cavo di rete usare la spira del cavo prevista.

- Durante il lavoro, tenere il cavo di rete lontano dall'utensile da taglio. Le lame da taglio possono danneggiare il cavo di rete e provocare il contatto con le parti conduttive. In generale, condurre il cavo di rete dietro l'utilizzatore.
  La prolunga può essere tranciata involontariamente. Pericolo di schock elettrico!
- Non usare il cavo di rete per staccare la spina dalla presa. Proteggere il cavo di rete dal calore, dall'olio e da spigoli vivi.
- Spegnere l'apparecchio e staccare la spina elettrica dalla presa, se il cavo di rete è danneggiato. Se il cavo di rete viene danneggiato, deve essere sostituito dal produttore, dal suo centro di assistenza clienti oppure da una persona qualificata, al fine di evitare pericoli.
- Non collegare un cavo di rete danneggiato alla rete di alimentazione. Non toccare un cavo di rete danneggiato, fin tanto che è collegato alla rete di alimentazione. Un cavo di rete danneggiato può provocare il contatto con le parti conduttive.

Rischi residui

Anche se questo utensile elettrico viene usato conformemente alle disposizioni, rimangono sempre rischi residui. I seguenti pericoli possono verificarsi in relazione alla tipologia costruttiva e al tipo di esecuzione di questo elettrodomestico:

a) Danni ai polmoni, in caso di mancato utilizzo di un apposito dispositivo di protezione delle vie respiratorie.
b) Danni all'udito, in caso di mancato utilizzo di un'apposita protezione acustica.
c) Danni alla salute dovuti a
   - il contatto con gli utensili di levigatura in un'area non coperta;
   - la proiezione di parti del pezzo in lavorazione o di una mola danneggiata.
d) Danni alla salute risultanti dalle oscillazioni.mano-braccio, quando l'apparecchio viene usato per un periodo prolungato o non viene condotto o manutenuto conformemente alle disposizioni.



Avvertenza! Questo.utensile elettrico genera un campo magnetico durante il funzionamento. In determinate condizioni questo. campo può compromettere gli impianti medici attivi o passivi. Per ridurre il pericolo di lesioni gravi o letali, consigliamo alle persone con impianti medici.di consultare il medico e il produttore dell'impianto medico prima di azionare la macchina.

Montaggio



Prima di effettuare qualsiasi lavoro all'apparecchio, staccare la spina elettrica. Rischio di danni a persone.

Montaggio Impugnatura



Per un semplice asse di montaggio, selezionare l'altezza di taglio 20 mm

(vedere ‚Regolazione dell "altezza di taglio").

B
1. Rimuovere i due dadi ad aletta (2a) premontati con le relative viti dall'alloggiamento del tagliaerba (7). Inserire il braccio inferiore (3) nella sede dell'alloggiamento del tagliaerba (7).
2. Fissare il montante inferiore (3) con le due viti e i dadi ad aletta (2a).

C
3. Fissare l'impugnatura ad archetto (1) con le viti fornite (16) e i dadi ad aletta (2b) sul manico inferiore (3).
4. Agganciare la fascetta serracavo (10) sul braccio (3) e fissarvi il cavo.

Allentando i due dadi ad aletta è possibile ribaltare l'impugnatura ad archetto verso il basso per lo stoccaggio dell'apparecchio. Prestare attenzione che il cavo di rete non venga schiacciato.

Comando

Inserimento/rimozione cesto raccoglierba

D
1. Per inserire il cesto raccoglierba (4), sollevare la protezione antiurto (9) e appendere il cesto raccoglierba (4). Ribaltare la protezione antiurto (9) sul cesto raccoglierba (4). Tiene il cesto raccoglierba nella posizione corretta.
2. Per rimuovere il cesto raccoglierba (4) , sollevare la protezione antiurto (9) e rimuovere il cesto raccoglierba (4). Ribaltare indietro la protezione antiurto (9) nell'alloggiamento del tagliaerba.

E' vietato lavorare con il tagliaerba senza protezione antiurto o cesto raccoglierba. Pericolo di lesioni.

E Indicatore di livello

Lateralmente sul cesto raccoglierba è collocato (4) un indicatore del livello di riempimento (17).



Sportello (17) aperto:
Cesto raccoglierba (4) vuoto



Sportello (17) chiuso:
Cesto raccoglierba (4) pieno

L'indicatore di livello (17) funziona quando il dispositivo è in funzione.

Svuotamento cesto raccoglierba

Il cesto raccoglierba (4) è composto da due parti, per facilitare lo svuotamento dello stesso.

Regolazione dell'altezza del taglio



Spegnere l'apparecchio, staccare la spina elettrica e attendere l'arresto della lama. Rischio di danni a persone.

F
1. Afferrare la leva di regolazione dell'altezza del taglio (5) e metterlo nella posizione dell'altezza desiderata superando lo scatto.
2. Per evitare che il tagliaerba sci-

voli via è possibile usare come ausilio l'impugnatura (8).

L'altezza di taglio corretta per un prato decorativo corrisponde a circa 25 - 40 mm, per un prato calpestabile a circa 30- 60 mm.

Per il primo taglio della stagione si consiglia di scegliere un'altezza di taglio elevata.

Osservare la protezione antirumore e le disposizioni locali.

Accensione e spegnimento

G

1. Inserire la spina del cavo di rete nella presa di corrente (12) sul manico (1).
2. Per lo scarico della trazione formare con l'estremità del cavo di rete (A 14) un cappio e appenderlo nel dispositivo di scarico della trazione (13).
   Vedi figura A (schermata di dettaglio).
3. Allacciare l'apparecchio alla tensione di rete.
4. Prima di procedere all'accensione, prestare attenzione che l'apparecchio non tocchi oggetti.
5. Per accendere l'apparecchio, premere il pulsante di sbloccaggio (11) sull'impugnatura e contemporaneamente tenere premuta la leva di avviamento (15). Rilasciare il pulsante di sbloccaggio (11).
6. Per spegnere l'apparecchio, rilasciare la leva di avviamento (15).

Dopo lo spegnimento dell'apparecchio la lama continua a girare per alcuni secondi. Non toccare la lama in movimento. Rischio di danni a persone.

Lavorare con il tagliaerba

Una tosatura regolare stimola la formazione rafforzata delle foglie e al contempo provoca la distruzione dell'erbaccia. Per questo motivo, dopo ogni intervento di tosatura il prato diventa più fitto e omogeneo.
Il primo taglio avviene circa a partire da aprile con un'altezza di crescita di 70 - 80 mm. Nella stagione vegetativa principale il prato deve essere tosato minimo una volta a settimana.

- Iniziare a tosare nelle vicinanze della presa e proseguire allontanandosi dalla stessa .
- Condurre la prolunga sempre dietro di se e, dopo l'inversione, condurla sul lato già tosato.
- Condurre l'apparecchio a passo d'uomo eseguendo traiettoria più dritte possibili. Per una tosatura perfetta, le traiettorie dovrebbero sovrapporsi di alcuni centimetri.
- Regolare la profondità del taglio in modo tale che l'apparecchio non venga sovraccaricato. In caso contrario si rischia di danneggiare il motore.
- Sui pendii lavorare sempre trasversalmente. Prestare particolare attenzione durante le manovre di retromarcia e quando si tira l'apparecchio.
- Pulire l'apparecchio dopo ogni impiego come descritto nel capitolo „Pulizia, manutenzione, stoccaggio".

Dopo il lavoro e per il trasporto, spegnere l'apparecchio, staccare la spina di rete e attendere l'arresto della lama. Rischio di danni a persone .

Pulizia/manutenzione/ stoccaggio

Fare effettuare i lavori non descritti nelle presenti istruzioni d'uso da un centro di assistenza clienti da noi autorizzato. Usare solo ricambi originali

.

Indossare guanti quando si maneggia la lama.

Prima di effettuare qualsiasi lavoro di manutenzione o pulizia, spegnere l'apparecchio, staccare la spina di rete e attendere l'arresto della lama. Rischio di danni a persone.

Lavori di pulizia e manutenzione generali

Non spruzzare il tosaerba con acqua.

- Tenere l'apparecchio sempre pulito. Per la pulizia, usare una spazzola o un panno senza detergenti o solventi.
- Rimuovere eventuali residui di piante rimaste attaccate dopo la tosatura con un pezzo di legno o di plastica dalle ruote, dalle aperture di ventilazione, all'apertura di espulsione dell'erba e dalla zona della lama. Non usare oggetti duri o appuntivi, possono danneggiare l'apparecchio.
- Lubrificare di tanto in tanto le ruote.
- Controllare il tosaerba prima di ogni uso per verificare la presenza di eventuali difetti evidenti, come parti allentate, usurate o danneggiate. Controllare la corrette sede di tutti i dadi, bulloni e viti.
- Controllare le coperture e i dispositivi di sicurezza per verificare l'eventuale presenza di danneggiamenti e la corretta sede. Eventualmente, provvedere alla sostituzione.

Sostituzione lama

Se la lama è smussato, può essere affilata da un'officina specializzata. Se la lama è danneggiata o presenta uno sbilanciamento, deve essere sostituita (vedi capitolo ricambi).

I

1. Spegnere l'apparecchio, staccare la spina di rete e attendere l'arresto della lama.
2. Capovolgere l'apparecchio.
3. Usare guanti resistenti e tenere ferma la lama (19). Svitare la vite della lama (18) in senso antiorario mediante un cacciavite (chiave da 13 mm) dal mandrino motore (20).
4. Rimontare la nuova lama nella sequenza invertita. Prestare attenzione che la lama sia posizionata correttamente e la vite sia ben stretta.

Stoccaggio

- Conservare l'apparecchio in un luogo asciutto e fuori dalla portata di bambini. Allentare i dadi ad alette e ribaltare il manico, in modo tale che l'apparecchio occupi meno spazio. Vedi figura H).Assicurarsi che i cavi non siano schiacciati.

- Lasciare raffreddare il motore, prima di riporre l'apparecchio in un ambiente chiuso.
- Non avvolgere l'apparecchio nei sacchi di nylon, in quanto potrebbe formarsi umidità.

Decliniamo ogni responsabilità per danni causati dai nostri apparecchi, qualora tali danni siano dovuti ad una riparazione non conforme o dall'impiego di ricambi non originali o da un uso improprio dell'apparecchio.

Smaltimento/Tutela dell'ambiente

Effettuare lo smaltimento dell'apparecchio, degli accessori e della confezione nel rispetto dell'ambiente presso un punto di raccolta per riciclaggio.



Non smaltire l'apparecchio con i rifiuti domestici o ingombranti.

- Consegnare l'apparecchio presso un centro di raccolte e ricupero. Le parti plastiche e di metallo usate potranno essere selezionate e avviate al ricupero. Chiedere informazioni a riguardo al nostro centro assistenza clienti.
- Informazioni sui luoghi di raccolta e su date e orari di ritiro vengono fornite a livello locale dall'amministrazione comunale o dalle aziende incaricate dello smaltimento rifiuti.
- Introdurre il materiale tagliano nel compostaggio e non gettarlo nel secchio della spazzatura.

Pezzi di ricambio/Accessori

È possibile ordinare pezzi di ricambio e accessori all'indirizzo www.grizzly-service.eu

Se non si dispone di una connessione Internet, contattare telefonicamente il centro di assistenza. Tenere a portata di mano i numeri d'ordine riportati in basso.

Position Istruzioni per l'uso	Position Disegno esploso	Denominazione	Numeri d'ordine
A 4	26	Cesto raccoglierba	91103875
I 19	11	Lama (Identificazione del fabbricante: GL01BX.00.06 SKB)	13700303

Ricerca guasti

Problema	Possibile causa	Rimedio
L‘apparecchio non si accende	Tensione di rete mancante	Controllare la presa, il cavo, la conduttura, la spina ed eventualmente fare riparare da un elettricista esperto
	Leva di avviamento (A 15) difettoso	Riparazione da parte del centro di assistenza clienti
	Spazzola di carbone consumata	
	Motore difettoso	
	Erba troppo alta	Impostare un‘altezza di taglio superiore. Sollevare leggermente le ruote anteriori premendo l‘impugnatura.
Il motore si spegne	Bloccaccio da parte di corpi estranei	Rimuovere il corpo estraneo
Il risultato del lavoro non è soddisfacente oppure il motore è lento	Altezza di taglio troppo bassa	Impostare un‘altezza di taglio inferiore
	Lama (I 19) smussata	Fare arrotare o sostituire la lama (I 19)
	Zona lama intasata	Pulire l‘apparecchio
	Lama (I 19) montata in modo errato	Montare correttamente la lama (I 19)
La lama (I 19) non ruota	Lama (I 19) bloccata dall‘erba	Rimuovere l‘erba
	Vite della lama (I 18) allentata	Stringere la vite della lama (I 18)
Rumori anormali, battito o vibrazioni	Vite della lama (I 18) allentata	Stringere la vite della lama (I 18)
	Lama (I 19)danneggiata	Sostituire la lama (I 19)
L‘indicatore di livello (E 17) non funziona	Sporcizia	Pulizia con spazzola morbida. L‘indicatore di livello deve chiudersi automaticamente se è stato aperto

Garanzia

- Per questo apparecchio forniamo 24 mesi di garanzia. In caso di un impiego per uso commerciale decade la garanzia.
- I danni riconducibili ad usura, sovraccarico o utilizzo improprio non sono coperti da garanzia. Alcune parti sono soggette a normale usura e non sono coperte da garanzia. Si tratta in particolare di: lame, batterie, ruote di ingranaggi.
- Requisito essenziale per le prestazioni in garanzia è inoltre che le indicazioni riportate alla voce Pulizia e Manutenzione siano state rispettate.
- I danni che siano risultati da difetti del materiale o errori di costruzione verranno eliminati senza alcun costo, tramite sostituzione del prodotto o la riparazione dello stesso.
  Per usufruire della garanzia è necessario che l'apparecchio sia spedito - smontato - al rivenditore unitamente alla prova d'acquisto e al tagliando di garanzia.

Servizio di riparazione

- Le riparazioni che non siano coperte da garanzia potranno essere eseguite a pagamento dal nostro Centro di Assistenza tecnico. Il nostro Centro di Assistenza tecnico vi farà volentieri un preventivo. Potremo accettare solo quelle apparecchiature che siano state adeguatamente imballate e sufficientemente affrancate.
- **Attenzione:** Si prega di consegnare l'apparecchiatura, in caso di reclamo o di riparazione, pulita e con l'indicazione del difetto, all'indirizzo del nostro Servizio di Assistenza tecnica.
  Le apparecchiature inviate non affrancate - come merce voluminosa, per espresso o con altra spedizione speciale - non potranno essere accettate.
- Lo smaltimento degli apparecchio difettosi consegnati viene effettuato gratuitamente.

Spis tresci

Wstęp **81**
Przeznaczenie **81**
Opis ogólny **82**
Zakres dostawy **82**
Opis działania 82
Przegląd 82
Dane techniczne **82**
Zasady bezpieczeństwa **83**
Symbole na urządzeniu 83
Ogólne wskazówki bezpieczeństwa 84
Zagrożenia ogólne 89
Montaż **89**
Montaż uchwytu pałąkowego 89
Obsługa 90
Zawieszenie/ zdjęcie worka do zbierania/trawy 90
E Wskaźnik poziomu **90**
Opróżnienie worka do zbierania skoszonej trawy 90
Ustawienie wysokości koszenia 90
Włączenie i wyłączenie 91
Praca przy użyciu kosiarki do trawy 91
Czyszczenie/ konserwacja/ przechowywanie **92**
Ogólne czyszczenie i prace konserwacyjne 92
Wymiana noża 92
Części zamienne / Akcesoria **93**
Przechowywanie 93
Utylizacja/ ochrona środowiska **93**
Wykrywanie błędów **94**
Gwarancja **95**
Serwis naprawczy **95**
Tłumaczenie oryginalnej deklaracji zgodności WE **124**
Rysunek samorozwijający **132**
Grizzly Service-Center **133**

Wstęp

Gratulujemy zakupu nowego urządzenia. Zdecydowali się Państwo na zakup wartościowego produktu. Niniejsze urządzenie sprawdzono w trakcie produkcji pod kątem jakości, a także dokonano jego kontroli ostatecznej. W ten sposób zapewniona jest jego sprawność. Nie da się wykluczyć tego, że w pojedynczych przypadkach w urządzeniu lub przy nim wzgl. w wężach mogą się znaleźć pozostałości wody lub smaru. Nie jest to brakiem ani uszkodzeniem, czy powodem do troski o urządzenie.



Instrukcja obsługi jest częścią składową produktu. Zawiera ona ważne wskazówki dotyczące bezpieczeństwa, eksploatacji i utylizacji. Przed rozpoczęciem użytkowania produktu należy się zapoznać ze wszystkimi wskazówkami dotyczącymi obsługi i bezpieczeństwa. Produkt należy użytkować tylko zgodnie z opisem i podanym przeznaczeniem. Instrukcję należy przechowywać starannie, a w przypadku przekazania produktu osobom trzecim należy dostarczyć nabywcy kompletną dokumentację.

Przeznaczenie

Urządzenie jest przeznaczone wyłącznie do koszenia trawy na powierzchniach zieleni w obszarze domowym.
Każde inne zastosowanie, które nie zostało dozwolone w jednoznaczny sposób, może prowadzić do uszkodzeń urządzenia i stanowić poważne zagrożenie dla użytkownika.
Urządzenie jest przeznaczone wyłącznie do użytku przez osoby dorosłe. Dzieciom oraz osobom, które się nie zaznajomiły z niniejszą instrukcją, urządzenia nie wolno

eksploatować. Eksploatacja urządzenia w deszczu i wilgotnym otoczeniu jest zabroniona.
Producent nie ponosi odpowiedzialności cywilnej za szkody, które są powodowane ze względu na użycie niezgodne z przeznaczeniem i nieprawidłową obsługę.

Opis ogólny

Zakres dostawy

Proszę ostrożnie wyciągnąć urządzenie z opakowania i sprawdzić, czy dostarczone zostały wszystkie poniższe części:

- kosiarka do trawy i uchwyt pałąkowy z przewodem przyłączowym
- dolny pałąk
- zasobnik do zbierania skoszonej trawy (trzyczęściowy)
- 4 nakrętki motylkowe i śruby do zamocowania uchwytu pałąkowego
- 2 uchwyty do zamocowania przewodu łączącego
- Instrukcja obsługi

Opis działania

Kosiarka elektryczna posiada narzędzie obracające się równolegle do płaszczyzny cięcia. Jest ona wyposażona w silnik elektryczny o dużej mocy, wytrzymałą obudowę z tworzywa sztucznego, przycisk odryglowujący, osłonę odbojową i worek do zbierania skoszonej trawy. Dodatkowo urządzenie można przestawiać na 6 różnych wysokości i jest ono wyposażone w lekkobieżne kółka.
Sposób działania części obsługi proszę zaczerpnąć z poniższych opisów.

Przegląd



1 Uchwyt pałąkowy
2a Nakrętki motylkowe
2b Nakrętki motylkowe
3 Dolny trzonek
4 Worek do zbierania skoszonej trawy
5 Dźwignia do przestawiania wysokości koszenia
6 Kółka
7 Obudowa kosiarki do trawy
8 Rękojeść
9 Osłona odbojowa
10 Uchwyt do kabla
11 Przycisk odryglowujący
12 Gniazdo wtykowe do kabla sieciowego
13 Uchwyt kablowy odciążający
14 Kabel sieciowy
15 Dźwignia włączająca



16 Śruba
17 klapa



18 ruchu zegara
19 przytrzymać nóż
20 wrzeciona silnika

Dane techniczne

Elektryczna kosiarka do trawy
.....ERM 1743-20
Moc pobierana przez silnik..... 1700 W
Napięcie sieciowe.....230 V~, 50 Hz
Prędkość obrotowa biegu jałowego
..... 3 250 min-1
Szerokość noża.....430 mm
Wysokość koszenia.....20 - 70 mm
Klasa ochrony..... ⧈ II
Rodzaj ochrony.....IPX4
Ciężar .....16,57 kg

Pojemność kosza do zbierania trawy ..52 l
Poziom ciśnienia akustycznego (L_{pA})85 dB(A); K_{pA} = 3 dB(A)
poziom mocy akustycznej (L_{WA}) .....94,5 dB(A); K_{WA} = 1,8 dB(A)
gwarantowany poziom mocy akustycznej.....96 dB(A)
Wibracja (a_h).....2,5 m/s^2 ; K = 1,5 m/s^2

Urządzenie przeznaczone jest do pracy w sieci zasilającej o impedancji systemowej Zmax w punkcie zdawczo-odbiorczym (przyłącze domowe) maks. 0,354 omów. Użytkownik musi zapewnić, że urządzenie będzie eksploatowane tylko w sieci spełniającej te wymagania.
W razie potrzeby informacji o impedancji systemowej można zasięgnąć w lokalnym zakładzie energetycznym.

Podana wartość emisji drgań została zmierzona metodą znormalizowaną i może być wykorzystywana do porównań urządzenia elektrycznego z innymi urządzeniami.
Podana wartość emisji drgań może też służyć do szacunkowej oceny stopnia ekspozycji użytkownika na drgania.
Ostrzeżenie:
Wartość emisji drgań może się różnić w czasie korzystania z urządzenia od podanej wartości, jest to zależne od sposobu używania urządzenia.
Proszę spróbować maksymalnie ograniczyć narażenie na wibracje.
Przykładowymi sposobami zmniejszenia narażenia na wibracje jest noszenie rękawic w trakcie pracy z narzędziem i ograniczenie czasu pracy. Należy przy tym uwzględnić wszystkie elementy cyklu eksploatacji (na przykład czas, w którym elektronarzędzie jest wyłączone, oraz czas, w których jest ono wprawdzie włączone, ale pracuje bez obciążenia). Wartości hałasu i wibracji zostały ustalone zgodnie z normami i postanowieniami wymienionymi w deklaracji.

Zasady bezpieczeństwa

W niniejszym ustępie zajęto się podstawowymi przepisami bezpieczeństwa w trakcie pracy przy użyciu elektrycznej kosiarki do trawy.

Symbole na urządzeniu



Uwaga!
Proszę uważnie przeczytać niniejszą instrukcję obsługi.



Konieczne jest noszenie ochrony oczu i słuchu.



Proszę nie narażać urządzenia na działanie wilgoci. Proszę nie pracować w deszczu i nie ścinać mokrej trawy.



Niebezpieczeństwo urazów ze względu na wyrzucane części.
Trzymać z daleka od tej kosiarki osoby stojące w pobliżu.



Ostrożnie - ostre noże! Trzymać z daleka ręce i nogi.
Niebezpieczeństwo doznania obrażeń ciała!
Przed wykonaniem prac nastawczych i czyszczenia, lub gdy kabel sieciowy się poplątał, albo jest uszkodzony, wyłączyć silnik i wyciągnąć wtyczkę sieciową.

PL



Niebezpieczeństwo ze względu uszkodzony kabel. Kabel sieciowy trzymać z daleka od urządzenia i noża tnącego!



Uwaga!
Wybieg noża tnącego.



Wysokość cięcia



Informacje odnośnie poziomu mocy akustycznej L_{WA} w dB.



Poziom ochrony II (podwójna izolacja)



Urządzeń elektrycznych nie należy wyrzucać wraz z odpadami i śmieciami z gospodarstw domowych.

Wskaźnik poziomu:



Klapa otwarta:
Kosz pusty



Klapa zamknięta:
Kosz pełny

Symbole w instrukcji obsługi



Symbol niebezpieczeństwa z informacjami na temat ochrony osób i zapobiegania szkodom materialnym.



Znak nakazu z informacjami na temat zapobiegania szkodom..



Wyjąć wtyk sieciowy.
Proszę przed wykonaniem prac konserwacyjnych i czy.



Znak informacyjny ze wskazówkami ułatwiającymi posługiwanie się urządzeniem..

Ogólne wskazówki bezpieczeństwa



W przypadku nieprawidłowej eksploatacji urządzenie może spowodować poważne urazy. W celu uniknięcia szkód osobowych i rzeczowych, proszę koniecznie przeczytać i przestrzegać następujących wskazówek bezpieczeństwa ię dobrze zaznajomić ze wszystkimi częściami obsługi.

Przygotowanie:

- Przed pierwszym uruchomieniem urządzenia uważnie przeczytaj tę instrukcję obsługi.
- Przed użyciem urządzenia należy zawsze sprawdzić przewód przyłączeniowy i kabel przedłużający pod kątem śladów uszkodzeń lub oznak zużycia. Jeśli podczas użycia urządzenia uszkodzony zostanie kabel, należy go natychmiast odłączyć od sieci zasilającej. Przed odłączeniem kabla nie wolno dotykać. Nie używać maszyny, jeśli kabel jest zużyty lub uszkodzony.
- Przed wyłączeniem maszyny odczekać do czasu schłodzenia silnika.
- Urządzenie nie jest przeznaczo-

ne do użytku przez osoby (łącznie z dziećmi), które posiadają ograniczone zdolności fizyczne, psychiczne lub sensoryczne, lub które nie posiadają doświadczenia lub/i wiedzy, chyba, że będą one we właściwy sposób nadzorowane lub poinstruowane w zakresie obsługi urządzenia przez upoważnioną osobę.

- Proszę nigdy nie pozwalać dzieciom i innym osobom, które nie znają niniejszej instrukcji obsługi, eksploatować tego urządzenia. Lokalne postanowienia mogą ustalać minimalny wiek osób obsługujących urządzenie.
- Proszę nigdy nie stosować urządzenia w czasie, w którym w pobliżu są osoby, a szczególnie dzieci, oraz zwierzęta domowe.
- Dzieci należy nadzorować, aby wykluczyć zabawę urządzeniem.
- Osoba obsługująca lub użytkownik są odpowiedzialni za wypadki i urazy innych osób oraz ich mienia.
- Proszę sprawdzić teren, w którym eksploatowane jest urządzenie, i usunąć kamienie, kije, druty oraz inne ciała obce, które mogą zostać uchwycone i wyrzucone.
- Proszę zawsze nosić odpowiednią odzień roboczą i stabilne obuwie z przeciwpoślizgową podeszwą oraz wytrzymałe, długie spodnie. Urządzenia nie należy używać, gdy chodzą Państwo boso lub noszą niezapinane sandały.
- Przed każdym użyciem należy przeprowadzić kontrolę wzrokową urządzenia. Proszę nie eksploatować urządzenia, gdy brak jest urządzeń ochronnych (np. osłony odbojowej lub worka do zbierania skoszonej trawy), części urządzenia tnącego, lub trzpienie są zużyte lub uszkodzone. W celu uniknięcia niewyważenia, uszkodzone narzędzia i trzpienie można wymieniać jedynie jako zestawy.
- W przypadku urządzeń z wieloma narzędziami tnącymi zachować ostrożność, gdyż ruch jednego noża może prowadzić do rotacji pozostałych noży.
- Proszę używać wyłącznie części zamiennych i części wyposażenia, które zostały dostarczone i są zalecane przez producenta. Użycie obcych części zamiennych prowadzi do utraty roszczeń z tytułu gwarancji.

Praca przy użyciu urządzenia



Proszę w trakcie pracy nie przystawiać nóg i rąk w pobliże obracających się części lub pod te części. Istnieje niebezpieczeństwo doznania obrażeń!



Przestrzegać przepisów dotyczących ochrony przed hałasem i przepisów lokalnych. Eksploatacja urządzenia w określone dni (np. w niedziele i w dni świąteczne), w określonych porach

dnia (w porze obiadowej, w czasie ciszy nocnej) oraz w określonych obszarach (np. kurortach lub w klinikach itd.) jest ograniczona lub zabroniona.

- Proszę wyłączyć silnik zgodnie z instrukcją i jedynie w przypadku, gdy Państwa nogi stoją się w bezpiecznej odległości od narzędzi tnących.
- Proszę nie stosować urządzenia w deszczu, w złych warunkach atmosferycznych, w wilgotnym otoczeniu lub na mokrej trawy. Pracę należy wykonywać przy dziennym świetle lub przy dobrym oświetleniu.
- Pracy przy użyciu urządzenia nie należy wykonywać w przypadku zmęczenia lub braku koncentracji, lub po spożyciu alkoholu wzgl. tabletek. Należy zawsze w odpowiednim czasie robić przerwę. Do pracy należy podchodzić z rozsądkiem.
- W trakcie pracy proszę zwrócić uwagę na stabilną pozycję, a szczególnie na pochyłościach. Pracę należy zawsze wykonywać w poprzek pochyłości, nigdy do góry lub w dół. Proszę zachować szczególną ostrożność, gdy zmieniają Państwo na pochyłości kierunek jazdy. Pracy nie należy wykonywać na zbyt dużych pochyłościach.
- Urządzenie prowadzić wyłącznie w tempie kroku pieszego. Proszę zachować szczególną ostrożność, gdy odwracają Państwo urządzenie, przyciągają je do siebie, lub też, gdy poruszają się Państwo do tyłu.
- Proszę ostrożnie włączyć urządzenie zgodnie z instrukcjami z niniejszej instrukcji obsługi. Proszę zwrócić uwagę na odpowiednią odległość nóg do obracających się noży.
- Nie przechylać urządzenia w trakcie uruchomienia z wyjątkiem, gdy jest to konieczne w trakcie rozruchu w wysokiej trawie. W tym przypadku proszę przechylić urządzenie poprzez naciśnięcie pałąka chwytowego tak, aby przednie koła urządzenia zostały lekko podniesione. Proszę przed ponownym odstawieniem urządzenia na podłożu zawsze sprawdzać, czy obydwie ręce znajdują się pozycji roboczej.
- Nigdy nie należy wykonywać pracy bez worka do zbierania skoszonej trawy lub osłony odbojowej. Proszę zawsze trzymać się z dale od otworu wylotowego.



Uwaga, niebezpieczeństwo! Nóż obraca się jeszcze przez pewien czas. Istnieje niebezpieczeństwo obrażeń.

- Urządzenia nie wolno podnosić lub transportować w czasie, w którym silnik pracuje. Urządzenie należy wyłączać, gdy jest koniecznie jego przewrócenie w celu wykonania transportu, przekroczenia powierzchni innych niż trawa, lub w przypadku, gdy urządzenie jest

umieszczane lub odbierane z powierzchni przeznaczonych do koszenia.
- Otwór wylotowy trawy musi być stale czysty i wolny. Ścięty materiał należy usuwać jedynie przy zatrzymanym urządzeniu.
- Nigdy nie zostawiać urządzenia w miejscu pracy bez nadzoru.
- Nie należy pracować przy użyciu urządzenia, które jest uszkodzone, niekompletne, lub które zostało przebudowane bez zgody producenta. Nigdy nie używać urządzenia z uszkodzonymi urządzeniami zabezpieczającymi lub osłonami, lub też w przypadku braku urządzeń zabezpieczających, takich jak urządzeń odchylających i/lub urządzeń do zbierania skoszonej trawy.
- Nie przeciążać urządzenia. Należy pracować tylko w podanym przedziale mocy, nie należy zmieniać ustawień regulatora przy silniku. Do cięższych pracy nie stosować maszyn o niższej mocy. Proszę nie stosować urządzenia do celów, do których nie jest ono przeznaczone.
- Nie eksploatować urządzenia w pobliżu palnych cieczy i gazów. W przypadku nieprzestrzegania tych zaleceń istnieje niebezpieczeństwo pożaru lub wybuchu.
- Nigdy nie podnosić lub odnosić urządzenia w przypadku pracującego silnika.
- Urządzenie należy wyłączyć i wyciągnąć kabel sieciowy:
  - zawsze, gdy oddalają się Państwo od maszyny,
  - przed czyszczeniem otworu wylotowego lub usunięciem blokad,
  - jeżeli urządzenie nie jest używane,
  - przed sprawdzeniem, czyszczeniem i pracy przy użyciu urządzenia,
  - jeżeli kabel sieciowy jest uszkodzony lub poplątany,
  - jeżeli w trakcie pracy urządzenie natrafia na ciało obce lub pojawiają się nienormalne wibracje. W takim przypadku należy sprawdzić urządzenie pod kątem uszkodzeń lub je ewentualnie naprawić.
- Proszę w żadnym wypadku nie umieszczać rąk i nóg w pobliżu obracających się części lub pod nimi. W przypadku koszenia przy użyciu sierpowatych noży nie wolno się nigdy ustawiać przed otworem wyrzutowym trawy.

Konserwacja i przechowywanie:
- Proszę zadbać o to, aby wszystkie nakrętki, trzpienie i śruby były dobrze dokręcone, i aby urządzenie było w bezpiecznym stanie eksploatacyjnym.
- Nie należy podejmować prób naprawiania urządzenia we własnym zakresie, chyba, że posiadają Państwo w tym zakresie wykształcenie zawodowe. Wszystkie prace, które nie są podane w niniejsze instrukcji, mogą być wykonywane wyłącznie przez upoważnione

przez nas placówki serwisowe.
- Urządzenie należy przechowywać w suchym miejscu poza zasięgiem dzieci.
- Z urządzeniem należy obchodzić się z należytą troską. Narzędzia należy utrzymywać tak, aby były ostre i czyste, co umożliwia łatwiejsze i bezpieczniejsze wykonywanie pracy. Proszę przestrzegać instrukcji (przepisów) konserwacyjnych.
- Proszę nosić rękawice, gdy zmieniają Państwo urządzenie tnące.
- Należy regularnie sprawdzać urządzenie do zbierania trawy pod kątem zużycia i deformacji. Ze względów bezpieczeństwa zużyte i uszkodzone części należy wymieniać. Proszę w trakcie ustawiania noży zachować szczególną ostrożność, aby Państwa palce nie zostały zakleszczone pomiędzy obracającymi się nożami i nieruchomymi częściami maszyny.
- Proszę sprawdzać, czy są używane zapasowe narzędzia tnące, które są dopuszczone przez producenta.

Bezpieczeństwo elektryczne:
- Proszę zwrócić uwagę na to, aby napięcie sieciowe było zgodne z danymi znajdującymi się na tabliczce znamionowej.
- Urządzenie podłączać tylko do gniazdka zabezpieczanego wyłącznikiem różnicowo-prądowym (FI/RCD) o prądzie zadziałania nie większym niż 30 mA.
- Proszę uniknąć kontaktu ciała z uziemionymi częściami (z płotami metalowymi, słupkami metalowymi).
- Należy stosować wyłącznie dopuszczone kable sieciowe typu konstrukcji H05RN-F, których długość wynosi maksymalnie 75 m, i które są przeznaczone do stosowania na zewnątrz. Przekrój poprzeczny przewodu plecionego kabla sieciowego musi wynosić przynajmniej 2,5 mm^2. Przed użyciem należy zawsze całkowicie rozwinąć bęben kablowy. Proszę sprawdzać kabel pod kątem uszkodzeń.
- W celu zamocowania kabla sieciowego proszę zastosować przewidziane w tym celu zawieszenie do kabla.
- Kabel sieciowy należy utrzymywać z daleka od narzędzia tnącego. Noże tnące mogą uszkodzić kabel sieciowy i prowadzić do dotknięcia części przewodzących napięcie. Osoba obsługująca powinna prowadzić kabel sieciowy zasadniczo za sobą.
- Proszę nie używać kabla sieciowego do wyciągania wtyczki z gniazda sieciowego. Kabel należy chronić przed wysoką temperaturą, olejem i ostrymi krawędziami.
- Jeżeli przewód łączący jest uszkodzony, urządzenie należy wyłączyć i wtyczkę sieciową wyciągnąć z gniazdka wtykowego. Jeżeli kabel sieciowy zostanie uszkodzony, to musi on, w celu uniknięcia uszkodzeń,

zostać wymieniony przez producenta lub przez jego serwis, albo też przez wykwalifikowaną osobę.
- Proszę nie podłączać uszkodzonego kabla sieciowego do sieci elektrycznej. Uszkodzonego kabla sieciowego nie wolno dotykać, gdy jest on podłączony do sieci elektrycznej. Uszkodzony kabel sieciowy może prowadzić do dotknięcia części przewodzących napięcie elektryczne.

Zagrożenia ogólne

Nawet przy przepisowej obsłudze urządzenia elektrycznego występują tzw. zagrożenia ogólne. W związku z konstrukcją i sposobem pracy urządzenia elektrycznego mogą występować następujące zagrożenia ogólne:

a) uszkodzenie płuc, w przypadku niestosowania odpowiednich środków ochrony dróg oddechowych.
b) uszkodzenie słuchu w przypadku niestosowania odpowiednich ochronników słuchu.
c) szkody zdrowotne spowodowane przez
   - kontakt z narzędziem szlifierskim w nieosłoniętym miejscu;
   - wyrzucenie części obrabianego elementu lub uszkodzonej tarczy szlifierskiej.
d) Szkody na zdrowiu będące skutkiem działania wibracji na rękę i ramię, jeżeli urządzenie jest używane przez długi czas lub nie jest odpowiednio prowadzone i przepisowo konserwowane.

Ostrzeżenie! To urządzenie elektryczne wytwarza w czasie pracy pole elektromagnetyczne. Pole to może w określonych warunkach wpływać na aktywne lub pasywne implantaty medyczne. Aby zmniejszyć niebezpieczeństwo doznania poważnych lub śmiertelnych obrażeń, zalecamy osobom posiadającym implantaty medyczne skonsultowanie się z lekarzem i producentem implantatu przed rozpoczęciem obsługiwania maszyny.

Montaż

Przed wszelkimi pracami na urządzeniu należy wyciągać wtyczkę sieciową. Istnieje niebezpieczeństwo szkód osobowych.

Montaż uchwytu pałąkowego

Aby uzyskać prostą instalację holmm, wybierz wysokość koszenia 20 mm (patrz „Regulacja wysokości koszenia“).

B

1. Usunąć obie zmontowane wstępnie nakrętki motylkowe (2a) wraz z ich śrubami z obudowy kosiarki (7). Włożyć dolny pałąk (3) w element mocujący obudowy kosiarki do trawy (7).
2. Zamocować belkę dolną (3) obiema śrubami i nakrętkami motylkowymi (2a).

C

3. Przymocować uchwyt pałąkowy (1) dołączonymi śrubami (2b) i nakrętkami motylkowymi (2a) do dolnego pałąku (3).
   Możliwe są dwie pozycje.

4. Zapnij uchwyt kabla (10) na trzonku (3) oraz na uchwycie pałąkowym (1) i zamocuj nim kabel zasilający.

Jeżeli zostaną odkręcone dwie nakrętki motylkowe, to uchwyt pałąkowy można na potrzeby przechowywania urządzenia złożyć w dół. Zwrócić uwagę, aby kabel sieciowy nie został zakleszczony.

Obsługa

Zawieszenie/ zdjęcie worka do zbierania/trawy

D

1. W celu zawieszenie worka do zbierania skoszonej trawy (4) należy podnieść osłonę odbojową (9) i zawiesić worek do zbierania skoszonej trawy (4). Odchylić osłonę odbojową (9) i umieścić ją na worku do zbierania skoszonej trawy (4). Utrzymuje on ten worek we właściwej pozycji.
2. W celu zdjęcia worka do zbierania skoszonej trawy (4) należy podnieść osłonę odbojową (9) i zawiesić worek do zbierania trawy (4). Odchylić osłonę odbojową (9) do tyłu na obudowę kosiarki.

Koszenia przy użyciu kosiarki do trawy nie wolno wykonywać bez ochrony odbojowej lub kosza do zbierania skoszonej trawy. Istnieje niebezpieczeństwo doznania obrażeń.

E

Wskaźnik poziomu

Z boku kosza znajduje się wskaźnik napełnienia.



Klapa (17) otwarta:
Kosz (4) pusty



Klapa (17) zamknięta:
Kosz (4) pełny

Wskaźnik poziomu (17) działa, gdy urządzenie jest w pracy.

Opróżnienie worka do zbierania skoszonej trawy

Użyj też dolnego uchwytu worka (4), aby wytrząsnąć worek.

Ustawienie wysokości koszenia

Wyłączyć urządzenie, wyciągnąć wtyczkę sieciową i poczekać, aż nóż zatrzyma się. Istnieje niebezpieczeństwo szkód osobowych.

F

1. Chwycić za dźwignię do przestawiania wysokości cięcia (5) i przesunąć ją w zatrzaskach na żądane ustawienie wysokości koszenia.
2. Aby kosiarka nie przetaczała się, można wspomóc się rękojeścią (8).

Prawidłowa wysokość koszenia wynosi dla trawy ozdobnej około 25 - 40 mm, a dla trawy użytkowej około 30 - 60 mm.

W przypadku pierwszego koszenia w sezonie należy wybrać większą wysokość koszenia.

Przestrzegać przepisów ochrony przed hałasem i przepisów lokalnych.

Włączenie i wyłączenie

G

1. Włożyć wtyczkę kabla sieciowego w gniazdo wtykowe (12) znajdujące się przy uchwycie pałąkowym.
2. W celu odciążenia kabla należy z końcówki kabla sieciowego (A 14) uformować pętlę i zawiesić na uchwycie kablowym odciążającym (13). Proszę porównać to z ilustracją H (ekran szczegółów).
3. Podłączyć urządzenie do napięcia sieciowego.
4. Proszę przed włączeniem zwrócić uwagę na to, aby urządzenie nie dotykało do żadnych przedmiotów.
5. W celu włączenia proszę nacisnąć przycisk odryglowujący (11), znajdujący się przy uchwycie i jednocześnie przytrzymać dźwignię włączającą (15). Zwolnić przycisk odryglowujący (11).
6. W celu wyłączenia urządzenia, dźwignię włączającą należy zwolnić (15).

Po wyłączeniu urządzenia nóż obraca się jeszcze przez parę sekund. Proszę nie dotykać poruszającego się noża. Istnieje niebezpieczeństwo doznania szkód osobowych.

Praca przy użyciu kosiarki do trawy

Regularnie koszenie trawy pobudza trawę do silniejszego tworzenia liści, przyczynia się jednocześnie do obumierania chwastów. Dlatego też po każdym koszeniu trawy trawa uzyskuje większą gęstość i jednocześnie można ją równomiernie obciążać.
Pierwsze koszenie należy wykonać mniej więcej na początku kwietnia, gdy wysokość trawy osiąga 70 - 80 mm. W głównym okresie wegetacyjnym trawę należy kosić przynajmniej raz w tygodniu.

- Koszenie należy rozpoczynać w pobliżu gniazda wtykowego i poruszać się w kierunku od tego gniazda.
- Kabel przedłużający należy zawsze prowadzić za sobą i po zawróceniu należy go umieszczać po skoszonej stronie.
- Proszę prowadzić urządzenie w tempie kroku pieszego po w miarę możliwości prostych pasach. W celu przeprowadzenia koszenia bez luk, pasy powinny zawsze zachodzić na siebie na szerokości paru centymetrów.
- Głębokość koszenia należy ustawić tak, aby urządzenie nie zostało przeciążone. W przeciwnym razie może dojść do uszkodzenia silnika.
- Pracę na pochyłościach należy wykonywać zawsze poprzecznie do stoku. Proszę zachować szczególną ostrożność w trakcie cofania się i ciągnięcia urządzenia.
- Po każdym użyciu proszę wyczyścić urządzenie w sposób opisany w rozdziale „Czyszczenie, konserwacja, przechowywanie“).



Po pracy i w celu przetransportowania urządzenia należy go wyłączyć, wyciągnąć wtyczkę sieciową i poczekać, aż nóż zatrzyma się. Istnieje niebezpieczeństwo doznania szkód osobowych.

Czyszczenie/ konserwacja/ przechowywanie



Proszę zlecać wykonanie prac, które nie są opisane w niniejszej instrukcji, przez upoważnioną przez nas placówkę serwisową. Proszę stosować wyłącznie oryginalne części zamienne.



W trakcie manipulowania nożem należy nosić rękawice.



Proszę przed wykonaniem prac konserwacyjnych i czyszczenia wyłączyć urządzenie, wyciągnąć wtyczkę sieciową i poczekać, aż nóż zatrzyma się.
Istnieje niebezpieczeństwo doznania szkód osobowych.

Ogólne czyszczenie i prace konserwacyjne



Nie spryskiwać kosiarki do trawy wodą.

- Urządzenie należy stale utrzymywać w czystości. Do czyszczenia stosować szczotkę lub szmatkę, jednakże nie należy używać żadnych środków do czyszczenia lub rozpuszczalników.
- Po koszeniu przylegające resztki roślin należy usuwać z kółek, otworów wentylacyjnych, otworu wyrzutowego i komory noża kawałkiem drewna lub plastiku. W tym celu nie stosować twardych i spiczastych narzędzi, gdyż mogą one uszkodzić urządzenie.
- Kółka należy od czasu do czasu oliwić.
- Przed każdym użyciem kosiarkę do trawy należy sprawdzać pod kątem widocznych usterek, takich jak nie przytwierdzone lub uszkodzone części. Proszę sprawdzić, czy nakrętki, trzpienie i śruby są dobrze przymocowane.
- Proszę sprawdzić osłony i urządzenia ochronne pod kątem uszkodzeń i stabilności przymocowania. W razie konieczności należy je wymienić.

Wymiana noża

Jeżeli nóż jest tępy, to jego ostrzenie może wykonać warsztat specjalistyczny. Jeżeli nóż jest uszkodzony lub wykazuje niewyważenie, to należy go wymienić (patrz rozdział „Części zamienne”).

1. Proszę przed wykonaniem prac konserwacyjnych i czyszczenia wyłączyć urządzenie, wyciągnąć wtyczkę sieciową i poczekać, aż nóż zatrzyma się.
2. Proszę obrócić urządzenie.
3. Używać odpornych rękawic ochronnych i przytrzymać nóż (19). Odkręcić śrubę noża w kierunku odwrotnym do ruchu zegara (18) za pomocą klucza płaskiego (rozwartość klucza 13) z wrzeciona silnika (20).
4. Zamontować nowy nóż w odwrotnej kolejności. Zwrócić uwagę na to, aby nóż był ustawiony w prawidłowej pozycji i aby śruba była dobrze dokręcona.

Przechowywanie

- Urządzenie należy przechowywać w suchym miejscu poza zasięgiem dzieci. Odkręcić nakrętki motylkowe i złożyć pałąk uchwytowy, aby urządzenie zajmowało mniej miejsca. Proszę porównać to z ilustracją H. Kable nie mogą być zakleszczane.
- Przed ustawieniem urządzenia w zamkniętym pomieszczeniu poczekać, aż silnik ostygnie.
- Nie zapakowywać urządzenia w worki nylonowe, gdyż może się wytwarzać wilgoć.

Odpowiedzialności cywilnej nie ponosimy za szkody wywołane przez nasze urządzenia, jeżeli zostaną wywołane z powodu nieprawidłowo wykonanej naprawy lub zastosowania nieoryginalnych części zamiennych wzgl. zastosowania urządzenia niezgodnego z przeznaczeniem.

Utylizacja/ ochrona środowiska

Přístroj, příslušenství a obal odevzdejte v souladu s požadavkami na ochranu životního prostředí do recyklační sběrny.



Urządzeń elektrycznych nie należy wyrzucać razem z odpadami domowymi.

Oddaj urządzenie w punkcie recy-klingu. Użyte do produkcji urządzenia części plastikowe i metalowe mogą zostać od siebie precyzyjnie oddzielone, a następnie poddane utylizacji. Zwróć się po poradę do naszego Centrum Serwisowego.

Części zamienne / Akcesoria

Części zamienne i akcesoria można zakupić na www.grizzly-service.eu

Jeżeli nie masz dostępu do Internetu, skontaktuj się telefonicznie z Centrum Serwisowym. Miej pod ręką wymienione poniżej numery katalogowe.

Pos. Instrukcja obsługi	Pos. Rysunek samorozwijający	Oznaczenie	Nr. katalogowe
A 4	26	Worek do zbierania skoszonej trawy	91103875
I 19	11	Przytrzymać nóż (GL01BX.00.06 SKB)	13700303

PL

Wykrywanie błędów

Problem	Możliwa przyczyna	Usuwanie błędów
Urządzenie nie uruchamia się	Zanik napięcia sieciowego	Sprawdzić gniazdo wtykowe, kabel, przewód, wtyczkę, ewentualnie zlecić naprawę fachowcowi-elektrykowi
	Dźwignia włączająca (A 15) jest uszkodzony	Naprawa przez serwis
	Szczotki węglowe są zużyte	
	Uszkodzony silnik	
	Trawa jest za długa	Ustawić wyższą wysokość koszenia. Podnieść lekko przednie kółka poprzez naciśnięcie na pałąk uchwytowy
Silnik wyłącza się	Blokada przez obce ciało	Usunąć obce ciała
Wynik koszenia nie jest zadawalający lub utrudniona praca silnika	Wysokość koszenia jest za mała	Ustawić mniejszą wysokość koszenia
	Nóż (I 19) jest tępy	Zlecić naostrzenie noża (I 19) lub go wymienić
	Komora noża jest zatkana	Wyczyścić urządzenie
	Nóż (I 19) jest zamontowany w nieprawidłowy sposób	Zamontować nóż (I 19) w prawidłowy sposób
Nóż (I 19) nie obraca się	Nóż (I 19) jest zablokowany przez trawę	Usunąć trawę
	Śruba noża (I 18) jest poluzowana	Dokręcić śrubę noża (I 18)
Nienormalne odgłosy, stukanie lub wibracje	Śruba noża (I 18) jest poluzowana	Dokręcić śrubę noża (I 18)
	Nóż (I 19) jest uszkodzony	Wymienić nóż (I 19)
Wskaźnik poziomu napełnienia (D 17) nie działa	Jest zanieczyszczony	Oczyścić miękką szczotką. Wskaźnik poziomu napełnienia po jego otwarciu musi się samodzielnie zamknąć

Gwarancja

- Na niniejsze urządzenie udzielamy 24-miesiącznej gwarancji. Produkt jest przeznaczony do użytku prywatnego, a nie komercyjnego.
- W przypadku użytkowania komercyjnego wygasają prawa z tytułu gwarancji.
- To urządzenie nie jest przeznaczone do zastosowania komercyjnego.
  W przypadku użytkowania komercyjnego wygasają prawa z tytułu gwarancji.
- Szkody wywołane przez naturalne zużycie, przeciążenie lub nieprawidłową obsługę są wykluczone z zakresu gwarancji. Niektóre części konstrukcyjne ulegają normalnemu zużyciu i są wykluczone z zakresu gwarancji. (nóż, akumulator)
- Warunkiem skorzystania z uprawnień gwarancyjnych jest ponadto przestrzeganie wskazówek dotyczących oczyszczania i konserwacji urządzenia.
- Szkody wywołane wadami materiałowymi lub produkcyjnymi zostaną bezpłatnie usunięte przez dostarczenie zastępczego urządzenia bądź przez naprawę.
  Warunkiem skorzystania ze świadczenia gwarancyjnego jest przekazanie nierozmontowanego urządzenia wraz z dowodem zakupu i gwarancji naszemu Centrum Serwisowemu.

Serwis naprawczy

- Naprawy nie objęte gwarancją można zlecać odpłatnie naszemu centrum serwisowemu. Nasze Centrum Serwisowe chętnie sporządzi kosztorys naprawy.
  Przyjmujemy tylko urządzenia, które zostały nam przysłane w odpowiednim opakowaniu z opłaceniem pełnego kosztu przesyłki.
- **Uwaga:** W przypadku reklamacji gwarancyjnej lub zlecenia naprawy użytkownik powinien dostarczyć oczyszczone urządzenie wraz z informacją o usterce pod adres naszego punktu serwisowego.
  Przesyłki nadane bez uiszczenia wystarczającej opłaty pocztowej, w charakterze przesyłki o nietypowych wymiarach, ekspresem lub inną przesyłką specjalną nie będą przyjmowane.
- Utylizację przesłanych nam uszkodzonych urządzeń przeprowadzamy bezpłatnie.

CZ

Obsah

Úvod 96
Účel použití 96
Obecný popis 97
Objem dodávky 97
Popis funkce 97
Přehled 97
Technická data 97
Bezpečnostní pokyny 98
Symboly na přístroji 98
Všeobecné bezpečnostní pokyny 99
Zbývající rizika 103
Montáž 103
Montáž rámové rukojeti 104
Obsluha 104
Zavěšení/sejmutí sběrného koše ... 104
E Indikace naplnění 104
Vysypání sběrného koše 104
Nastavení výšky sekání 104
Zapnutí a vypnutí 105
Práce se sekačkou na trávu 105
Čištění/údržba/skladování 105
Všeobecné práce k čištění a údržbě 106
Výměna nože 106
Skladování 106
Likvidace/ochrana životního prostředí 107
Náhradní díly/příslušenství 107
Vyhledávání závad 109
Překlad originálního prohlášení o shodě CE 131
Rozvinuté náčrtky 132
Grizzly Service-Center 133

Úvod

Blahopřejeme vám ke koupi vašeho nového přístroje. Rozhodli jste se pro vysoce kvalitní výrobek.
Kvalita tohoto přístroje byla kontrolována během výroby a byla provedena také závěrečná kontrola. Tím je zaručena funkčnost přístroje. Nelze vyloučit, že v jednotlivých případech se na nebo v přístroji nachází zbytky maziv. Nejedná se o vadu nebo závadu a není to důvodem k obavám.

Návod k obsluze je součástí tohoto výrobku. Obsahuje důležité pokyny týkající se bezpečnosti, používání a likvidace. Před použitím výrobku se seznamte se všemi pokyny k obsluze a bezpečnosti. Výrobek používejte jen k popsaným účelům a v rámci uvedených oblastí použití.
Návod dobře uschovejte a při předávání výrobku třetímu předejte i všechny podklady.

Účel použití

Přístroj je určen jen pro sekání travnatých ploch a trávníků v domácí oblasti.
Každé jiné použití, které není v tomto návodu výslovně schváleno, může způsobit poškození přístroje a vážné poranění uživatele.
Přístroj mohou používat jen dospělé osoby. Přístroj nemohou používat děti a osoby, které nejsou seznámeny s návodem k obsluze. Je zakázáno používání přístroje v dešti nebo vlhkém prostředí.
Výrobce neručí za škody, jež byly způsobeny použitím k neurčenému účelu nebo nesprávnou obsluhou.

Obecný popis

Objem dodávky

Přístroj opatrně vyjměte z obalu a zkontrolujte, zda jsou kompletní následující díly:

- Sekačka na trávu a rámová rukojeť s připojovacím kabelem
- Spodní držadlo
- Sběrný koš
- 4 zajišťovací páčky k upevnění držadla
- 2 držáky k upevnění připojovacího kabelu
- Návod k obsluze

Popis funkce

Elektrická sekačka na trávu má řezný nástroj otáčející se paralelně s řeznou rovinou. Je vybavena výkonným elektromotorem, robustním plastovým krytem, odblokovací tlačítko, ochranou proti odraženým předmětům a sběrným košem. Navíc lze přístroj 6násobně výškově přestavit a má lehce jdoucí kola.
Funkce ovládacích prvků je uvedena v následujícím textu.

Přehled

A

1 Rámová rukojeť
2a Zajišťovací páčky k upevnění držadla
2b křídlatá matice
3 Spodní držadlo
4 Sběrný koš
5 Páka k nastavení výšky sekání
6 Kola
7 Kryt sekačky
8 Rukojeť
9 Ochrana proti odraženým předmětům
10 Držák kabelu
11 Odblokovací tlačítko
12 Zásuvka pro síťový kabel
13 Odlehčení kabelu od tahu
14 Síťový kabel (nejsou součástí dodávky)
15 Startovací páka

C 16 šroub

E 17 Indikace naplnění

I

18 šroub nože
19 přidržte nůž
20 motorového vřetena

Technická data

Elektrická sekačka na trávu . ERM 1743-20

Příkon motoru ..... 1700 W
Síťové napětí ..... 230 V~, 50 Hz
Volnoběžné otáčky ..... 3250 min^{-1}
Šířka nože ..... 430 mm
Výška řezu ..... 20 - 70 mm
Třída ochrany ..... ⧈ II
Krytí IPX4
Hmotnost ..... 16,57 kg
Objem sběrného koše, netto ..... 52 l
Hladina akustického tlaku
(L_{pA}) ..... 85 dB(A); K_{pA} = 3 dB
Úroveň akustického výkonu
měřeno (L_{WA}) .... 94,5 dB(A); K_{WA} = 1,8 dB
garantuje ..... 96 dB(A)
Vibrace na rukojeti
(a_h) ..... 2,5 m/s^2; K = 1,5 m/s^2

Tento přístroj je určený pro provoz v síti el. proudu s impedancí systému Z max (vnitřní odpor sítě) v místě připojení (domovní přípojka) do hodnoty maximálně 0,354 Ohm. Uživatel musí zabezpečit, aby byl přístroj provozovaný jen připojením do sítě el.

proudu, která tento požadavek plní. Pokud je to nutné, tak se na impedanci v systému můžete zeptat místního energetického podniku.

Uvedená emisní hodnota vibrací byla změřena podle normovaného zkušebního postupu a může být použita k porovnání elektrického přístroje s jinými přístroji. Uvedená emisní hodnota vibrací může být také použita k úvodnímu odhadu vystavení emisím.

Výstraha:
Emisní hodnota vibrací se může během skutečného používání elektrického přístroje odlišovat od uvedené hodnoty, v závislosti na způsobu, kterým je elektrický přístroj používán.
Dle možnosti se snažte udržet co nejnižší zatížení, způsobené vibracemi. Příklady opatření ke snížení zatížení, způsobeno vibracemi, je nošení rukavic při použití nástroje a omezení pracovní doby. Přitom se musí brát v úvahu všechny části pracovního cyklu (například doby, během kterých je elektrický nástroj vypnutý, a ty, ve kterých je sice zapnutý, ale běží bez zátěže).

Hodnoty hluku a vibrací byly zjištěny podle norem a ustanovení uvedených v prohlášení o shodě.

Bezpečnostní pokyny

Tato část pojednává o základních bezpečnostních pokynech při práci s elektrickou sekačkou na trávu.

Symboly na přístroji


Pozor!
Pozorně si přečtěte návod k obsluze.


Noste ochranu sluchu a očí.


Přístroj nevystavujte vlhkosti. Nepracujte při dešti a nesekejte mokrou trávu.


Nebezpečí poranění odlétávajícími částmi.
Okolostojící osoby udržujte v dostatečné vzdálenosti od sekačky.


Opatrně – ostrý nůž! Nohy a ruce mějte mimo nebezpečnou oblast.
Nebezpečí poranění! Před nastavováním nebo čištěním, nebo když je kabel zapletený či poškozený vypněte motor a vytáhněte síťovou zástrčku.


Nebezpečí vyplývající z poškozeného síťového kabelu.
Síťový kabel udržujte v bezpečné vzdálenosti od přístroje a nože!



Pozor! Doběh nože sekačky na trávu.



Výška řezu



Uvedení hladiny akustického výkonu L_{WA} v dB


Třída ochrany II
(dvojitá izolace)



Elektrické přístroje nepatří do domovního odpadu.

Indikace naplnění:



Klapka otevřená:
Sběrný koš prázdný



Klapka zavřená:
Sběrný koš plný

Symboly v návodu:



Výstražné značky s údaji pro zabránění škodám na zdraví anebo věcným škodám.



Příkazové značky s údaji pro prevenci škod.



Vytáhněte síťovou zástrčku.



Při manipulaci s nožem noste rukavice.



Informační značky s informacemi pro lepší zacházení s nástrojem.

Všeobecné bezpečnostní pokyny



Tento přístroj může při neodborném používání způsobit vážná poranění. Aby nedošlo k poranění osob a věcným škodám, bezpodmínečně si přečtěte a dodržujte následující bezpečnostní pokyny a seznamte se se všemi obslužnými díly.

Příprava:

- Tento přístroj smí používat použít osoby s omezenými fyzickými, smyslovými nebo duševními schopnostmi nebo mající nedostatek zkušeností a znalostí, pokud je na ně dohlíženo nebo byly ohledně bezpečného používání přístroje poučeny a chápou nebezpečí z něj vyplývající.
- K zamezení poškození osob a věcí si bezpodmínečně pročtěte a respektujte následující bezpečnostní pokyny a se všemi obslužnými částmi se dobře seznamte.
- Před použitím je nutné vždy zkontrolovat přívodní a prodlužovací kabel, zda na nich nejsou známky poškození či opotřebení. Je-li kabel před použitím poškozen, je nutné jej ihned odpojit od napájecí sítě. PŘED ODPOJENÍM SE KABELU NEDOTÝKEJTE. Zařízení nepoužívejte, je-li kabel opotřeben nebo poškozen. Poškozené síťové připojovací kabely zvyšují riziko úrazu elektrickým proudem.
- Před uskladněním stroje nechte motor vychladnout. Nebezpečí popálení!
- Malé děti by měly být pod dozorem, aby bylo zajištěno, že si s přístrojem nebudou hrát. Čištění a údržbu uživatele nesmí provádět děti.
- Nedovolte, aby přístroj používaly děti nebo osoby, které neznají návod k obsluze. Místní

ustanovení mohou specifikovat minimální stáří obsluhující osoby.
- Přístroj nikdy nepoužívejte v blízkosti osob, zejména dětí a domácích zvířat.
- Obsluha nebo uživatel je odpovědný za nehody či poškození jiných lidí nebo jejich vlastnictví.
- Zkontrolujte terén, kde budete přístroj používat, odstraňte kameny, klacky, dráty nebo jiná cizí tělesa, která by mohl přístroj zachytit a odmrštit.
  Toto může mít za následek těžká poranění.
- Noste vhodný pracovní oděv, jako jsou pevná obuv s neklouzavou podrážkou a pevné, dlouhé kalhoty. Přístroj nepoužívejte, jste-li naboso nebo v otevřených sandálech. Nenoste volně visící oděv ani oděv s visícími šňůrami nebo pásky.
  Hrozí nebezpečí úrazu!
- Před každým použitím proveďte vizuální kontrolu přístroje.
  Přístroj nepoužívejte, pokud chybí, jsou poškozená nebo opotřebovaná ochranná zařízení (např. ochrana proti odraženým předmětům nebo sběrný koš), části řezacího zařízení nebo čepy. K zabránění nevyvážení mohou být poškozené nástroje a čepy vyměňovány jen v sadách.
  Tím je zajištěno, že zůstane zachována bezpečnost přístroje.
- U přístrojů s několika řeznými nástroji buďte opatrní, protože pohyb jednoho nože může způsobit rotaci ostatních nožů.
- Používejte jen ty náhradní díly a příslušenství, které byly dodány a doporučeny výrobcem. Používání cizích dílů vede k okamžité ztrátě nároku na záruku.

Práce s přístrojem:



Nohy a ruce nesmíte mít v blízkosti nebo pod rotujícími díly. Hrozí nebezpečí poranění!



Dodržujte ochranu proti hluku a místní předpisy.

- Motor nastartujte podle pokynů a jen tehdy, máte-li nohy v dostatečné vzdálenosti od řezných nástrojů.
  Hrozí nebezpečí pořezání.
- Přístroj nepoužívejte v dešti, při špatném počasí, ve vlhkém prostředí nebo na mokré trávě. Proniknutím vody do přístroje se zvýší riziko úrazu elektrickým proudem.
  Pracujte jen při denním světle či dobrém osvětlení.
  Hrozí nebezpečí úrazu!
- S přístrojem nepracujte, pokud jste unaveni nebo se nemůžete soustředit, po požití alkoholu či léků. Během práce si vždy včas udělejte přestávku. Pracujte s rozumem.
  Moment nepozornosti při používání přístroje může vést k těžkým poraněním.
- Vždy dbejte, abyste při práci stáli stabilně, zejména na svazích. Takto můžete v případě

neočekávaných situací lépe kontrolovat přístroj.
Pracujte příčně ke svahu, nikdy ne přímo dolů nebo nahoru. Buďte velmi opatrní při změně směru jízdy na svahu. Nepracujte na příliš strmých svazích.

- Přístroj používejte jen při pomalé rychlosti. Buďte velmi opatrní při obracení, přitahování přístroje či při jízdě pozpátku.
  Hrozí nebezpečí zranění osob.
- Přístroj opatrně zapněte podle pokynů v tomto návodu. Dbejte na dostatečnou vzdálenost nohou od rotujících nožů.
  Kontakt s řezacím zařízením může vést k poranění.
- Přístroj při startování nenaklánějte, ledaže je to zapotřebí při nájezdu do vysoké trávy. V tomto případě přístroj nakloňte zatlačením úchytné rukojeti dolů tak, že přední kola přístroje lehce nadzvednete nahoru. Vždy zkontrolujte, zda se obě ruce nachází v pracovní poloze, dříve než přístroj zase položíte zpět na zem.
- Nikdy nepracujte bez sběrného koše nebo ochrany proti odraženým předmětům. Vždy se zdržujte v dostatečné vzdálenosti od vyhazovacího otvoru.
- Motor nespouštějte, stojíte-li před vyhazovacím kanálem.

⚠ Pozor, nebezpečí! Nůž dobíhá. Hrozí nebezpečí poranění.

- Přístroj byste neměli zvedat nebo přepravovat, pokud běží motor. Přístroj vypněte, pokud musí být kvůli přepravě nakloněn, křížíte-li jiné plochy než travnaté a jedete-li s ním směrem k nebo od ploch, které mají být posekány.
- Vyhazovací otvor trávy musí být stále čistý a volný. Posekanou trávu odstraňujte jen po zastavení stroje.
- Přístroj nenechávejte na pracovišti bez dozoru.
- Nepracujte s poškozeným, nekompletním přístrojem nebo s přístrojem přestavěným bez souhlasu výrobce. Přístroj nikdy nepoužívejte s poškozenými ochrannými zařízeními nebo kryty či s chybějícími bezpečnostními zařízeními, jako jsou usměrňovací zařízení a/nebo zařízení k zachytávání trávy.
- Přístroj nepřetěžujte. Pracujte jen v uvedeném výkonovém rozsahu a neměňte nastavení regulátoru na motoru. Pro těžké práce nepoužívejte stroje se slabým výkonem. Přístroj nepoužívejte k účelům, pro které není určen.
- Přístroj nepoužívejte v blízkosti hořlavých kapalin nebo plynů. V opačném případě může dojít k požáru nebo výbuchu.
- Přístroj nikdy nezvedejte nebo neodnášejte, pokud motor běží.
  Hrozí nebezpečí pořezání.
- Přístroj vypněte a vytáhněte síťovou zástrčku. Ujistěte se, že se všechny pohyblivé díly zcela zastavily:
  - vždy, když opouštíte stroj,

- před čištěním vyhazovacího otvoru nebo odstraněním zablokování,
- pokud přístroj nepoužíváte,
- před kontrolou, čištěním a údržbou na stroji,
- je-li síťový kabel poškozený nebo zamotaný,
- pokud bylo zasaženo cizí těleso. Zjistěte poškození na sekačce na trávu a proveďte nezbytné opravy, než sekačku znovu spustíte a začnete s ní pracovat.

Pokud sekačka začne neobvykle silně vibrovat, je nutná její okamžitá kontrola.

- zjistěte poškození;
- proveďte potřebné opravy;
- zajistěte, aby všechny matice, čepy a šrouby byly pevně dotaženy.

• Nikdy nedávejte ruce a nohy do blízkosti rotujících částí nebo pod ně. U rotačních sekaček nikdy nesmíte stát před otvorem k vyhazování trávy.

Údržba a skladování:

• Přesvědčte se, zda jsou všechny matice, svorníky a šrouby pevně utaženy a zda lze s přístrojem bezpečně pracovat.
• Nikdy se nepokoušejte přístroj sami opravovat, ledaže jste k tomu kompetentní na základě vašeho vzdělání. Veškeré práce, které nejsou uvedeny v tomto návodu, mohou provádět jen námi autorizované zákaznické servisy.
• Přístroj uchovávejte na suchém místě a mimo dosah dětí.
• O váš přístroj se řádně starejte. K zajištění optimální a bezpečné práce musí být nástroje čisté a ostré. Řiďte se předpisy o údržbě.
• Měníte-li řezací zařízení, navlékněte si ochranné rukavice.
• Pravidelně kontrolujte sběrný koš na trávu, zda není opotřebován nebo zdeformován. Z bezpečnostních důvodů vyměňte opotřebované nebo poškozené části. Při nastavování nožů obzvlášť opatrní, abyste si nepřiskřípli prsty mezi rotující nože a pevné části sekačky. Příčiny mnohých nehod vyplývají ze špatně udržovaných přístrojů.
• Zkontrolujte, zda jsou použity náhradní řezné nástroje schválené výrobcem.
• Při údržbě vsazených nožů dbejte na to, že i když je vypnut zdroj napětí, vsazené nože se mohou pohybovat.
• Opotřebované a poškozené informační štítky je nutné vyměnit.
• Vyměňte opotřebované nebo poškozené díly. Používejte výhradně originální náhradní díly a příslušenství.

Elektrická bezpečnost:

• Dbejte, aby síťové napětí odpovídalo údajům uvedeným na typovém štítku.
• Přístroj připojte jen do zásuvky s proudovým chráničem (FI-spínač / RCD) s vypínacím proudem, který nepřevyšuje 30 mA.

- Zabraňte dotyku těla s uzemněnými díly (např. s kovovými ploty, kovovými sloupky). Hrozí zvýšené nebezpečí úrazu elektrickým proudem, je-li vaše tělo uzemněné.
- Používejte jen schválené síťové kabely H05RN-F, které jsou dlouhé maximálně 75 cm a jsou určeny pro použití v terénu. Průřez vodiče síťového kabelu musí činit minimálně 2,5 mm^2. Před použitím odviňte celý kabel z kabelového bubnu. Zkontrolujte poškození kabelu.
- K uchycení síťového kabelu použijte k tomu určené zavěšení.
- Při práci udržujte síťový kabel mimo dosah řezacího nástroje. Řezné nože mohou poškodit síťový kabel a přijít do styku s vodivými díly. Síťový kabel musí ze zásady vždy být za obsluhující osobou. Prodlužovací kabel může být náhodně protnut.
- Při vytahování zástrčky ze zásuvky netahejte za kabel. Síťový kabel chraňte před teplem, olejem nebo ostrými hranami.
- Přístroj vypněte a vytáhněte síťovou zástrčku ze zásuvky, je-li síťový kabel poškozen. V případě poškození síťového kabelu musí být tento kabel vyměněn výrobcem, jeho zákaznickým servisem nebo jinou kvalifikovanou osobou, aby se předešlo nebezpečí úrazu.
- Poškozený síťový kabel nepřipojujte k síti. Poškozeného síťového kabelu se nedotýkejte, je-li připojen k síti. Poškozený síťový kabel může vést ke kontaktu s vodivými díly.

Zbývající rizika

I když toto elektrické nářadí obsluhujete v souladu s předpisy, stále existují zbývající rizika. V souvislosti s technologií a konstrukcí tohoto elektrického nářadí se mohou vyskytovat následující rizika:

a) Poškození plic, nebudete-li nosit vhodnou ochranu dýchacích cest.
b) Poškození sluchu, nebudete-li nosit vhodnou ochranu sluchu.
c) Újmy na zdraví v těchto případech:
   - Dotknete-li se brusných nástrojů na nezakrytovaných místech.
   - Odmrštění součástí z obrobků nebo poškozených brusných kotoučů.
d) poškození zdraví plynoucí z vibrací ruky a paže, pokud se přístroj používá delší dobu nebo není náležitě veden a udržován.



Varování! Toto elektrické nářadí vytváří během provozu elektromagnetické pole. Toto pole může za určitých okolností omezovat aktivní nebo pasivní lékařské implantáty. Pro snížení nebezpečí vážného nebo smrtelného zranění doporučujeme osobám s lékařskými implantáty před obsluhou stroje konzultovat implantát se svým lékařem a výrobcem.

Montáž



Před jakoukoli prací na přístroji vytáhněte síťovou zástrčku ze zásuvky. Hrozí nebezpečí poranění osob.

Montáž rámové rukojeti

Pro jednoduchou montáž holmm vyberte výšky řezu 20 mm (viz „Nastavení výšky řezu“).

B

1. Odstraňte obě namontované křídlové matice (2a) se šrouby na krytu sekačky (7). Spodní držadlo (3) nasaďte do uchycení krytu sekačky (7).
2. Upevněte spodní držadlo (3) s oběma šrouby a křídlovými maticemi (2a).

C

3. Upevněte rukojeť (1) pomocí přiložených šroubů (2b) a křídlatých matic (2a) na spodní části držadla (3). Jsou možné dvě polohy.
4. Kabelové držáky (10) upevněte k držadlu (3) a obloukové rukojeti (1) a tím zafixujete připojovací kabel.

Po uvolnění obou křídlových matic můžete držadlo zařízení sklapnout pro lepší skladování. Dbejte na to, aby nedošlo k přiskřípnutí napájecího kabelu.

Obsluha

Zavěšení/sejmutí sběrného koše

D

1. K zavěšení sběrného koše (4) zvedněte ochranu proti odraženým předmětům (9).
   a zavěste sběrný koš (4).
   Ochranu proti odraženým předmětům (9) nasuňte na sběrný koš (4). Udržuje sběrný koš ve správné poloze.
2. K sejmutí sběrného koše (4) nazvedněte ochranu proti odraženým předmětům (9).
   a vyvěste sběrný koš (4).
   Ochranu proti odraženým předmětům (9) sklopte zpět na kryt sekačky.

Se sekačkou na trávu nemůžete pracovat bez ochrany proti odraženým předmětům nebo sběrného koše. Hrozí nebezpečí poranění.

E Indikace naplnění

Na boku sběrného (4) koše je umístěna indikace naplnění.



Klapka (17) otevřená:
Sběrný (4) koš prázdný



Klapka (17) zavřená:
Sběrný (4) koš plný

Indikátor úrovně (17) funguje, když je zařízení v provozu.

Vysypání sběrného koše

K vyklepání sběrného koše použijte dolní rukojeť na sběrném koši (4).

Nastavení výšky sekání

Přístroj vypněte, vytáhněte síťovou zástrčku ze zásuvky a počkejte, až se nůž úplně zastaví. Hrozí nebezpečí poranění osob.

F

1. Uchopte páčku k nastavení výšky sekání (5) a veďte ji kolem zaskakovacího otvoru do poža-

dované polohy nastavení výšky sekání.
2. Aby sekačka nepopojížděla, můžete použít rukojeť (8).

Správná řezná výška při sekání okrasného trávníku činí přibližně 25 - 40 mm, při užitkovém sekání asi 30 - 60 mm.

Pro první sekání v sezóně by měla být nastavena vysoká řezná výška.

Dodržujte ochranu proti hluku a místní předpisy.

Zapnutí a vypnutí

G

1. Zástrčku síťového kabelu zasuňte do zásuvky (12) na obloukové rukojeti (1).
2. K odlehčení od tahu vytvořte z jednoho konce síťového kabelu (A 14) kličku a tuto zavěste do odlehčení od tahu (13). Proveďte porovnání s obrázkem A (detail obrazovky).
3. Přístroj připojte k síťovému napětí.
4. Před zapnutím se přesvědčte, zda se přístroj nedotýká nějakých předmětů.
5. K zapnutí stiskněte odblokovací tlačítko (11) na rukojeti a současně držte stisknutou startovací páku (14). Odblokovací tlačítko uvolněte (11).
6. K vypnutí uvolněte startovací páku (15).

Po vypnutí přístroje se nůž ještě několik vteřin otáčí. Nedotýkejte se otáčejícího se nože. Hrozí nebezpečí poranění osob.

Práce se sekačkou na trávu

Pravidelné sekání aktivuje traviny k zesílené tvorbě listů a zároveň způsobuje odumírání plevele. Proto je trávník po každém sekání hustější a vzniká stejnoměrně zatížitelný trávník.
K prvnímu sekání by mělo dojít zhruba v dubnu při výšce porostu 70 - 80 mm.
V hlavním vegetačním období se trávník seká minimálně jednou za týden.

- Se sekáním začněte v blízkosti zásuvky a pokračujte směrem od zásuvky.
- Síťový kabel vždy táhněte za sebou a po obrácení jej položte na již posekanou stranu.
- S přístrojem pracujte jen při krokové rychlosti a veďte jej tak, abyste tvořili co nejrovnější pásy. K úplnému posekání by se jednotlivé pásy měly vždy o několik centimetrů překrývat.
- Řeznou hloubku nastavte tak, aby nebyl přístroj přetížen. V opačném případě může být poškozen motor.
- Na svazích vždy pracujte příčně ke svahu. Buďte velmi opatrní při postupu směrem zpět a tažení přístroje.
- Po každém použití přístroj vyčistěte, viz kapitolu „Čištění, údržba, skladování“.

Po práci a k přemístění přístroj vypněte, vytáhněte síťovou zástrčku a počkejte, až se nůž zastaví. Hrozí nebezpečí poranění osob.

Čištění/údržba/skladování

Práce, které nejsou uvedeny v tomto návodu, mohou provádět jen námi zmocněná servisní střediska. Používejte jen originální díly.



Při manipulaci s nožem noste ochranné rukavice.



Před jakoukoli údržbou a čištěním přístroj vypněte, vytáhněte síťovou zástrčku ze zásuvky a počkejte, až se nůž úplně zastaví.
Hrozí nebezpečí poranění osob.

Všeobecné práce k čištění a údržbě



Sekačku neostřikujte vodou. Hrozí nebezpečí úrazu elektrickým proudem.

- Přístroj stále udržujte v čistotě. K čištění použijte kartáč nebo utěrku, ale žádné čisticí prostředky popř. rozpouštědla.
- Po sekání kusem dřeva nebo plastu odstraňte ulpělé zbytky rostlin z kol, větracích otvorů, vyhazovacího otvoru a oblasti nože. Nepoužívejte tvrdé nebo špičaté předměty, mohly by poškodit přístroj.
- Občas naolelujte kola.
- Před každým použitím zkontrolujte, zda sekačka nevykazuje viditelné závady, jako např. volné, opotřebované nebo poškozené díly. Zkontrolujte pevné utažení šroubů, matic a svorníků.
- Zkontrolujte, zda nejsou poškozeny, a zda jsou správně umístěny kryty a ochranná zařízení. V případě potřeby je vyměňte.

Výměna nože

Je-li nůž tupý, tak by jej měl nabrousit odborný servis. Je-li nůž poškozený nebo se zdá nevyvážený, tak musí být vyměněn (viz kapitolu Náhradní díly).



1. Před jakoukoli údržbou a čištěním přístroj vypněte, vytáhněte síťovou zástrčku ze zásuvky a počkejte, až se nůž úplně zastaví.
2. Otočte přístroj.
3. Použijte silné rukavice a přidržte nůž (19). Pomocí klíče na šrouby (otvor klíče 13) odšroubujte ve směru proti chodu hodinových ručiček šroub nože (18) z motorového vřetena (20).
4. Nový nůž namontujte v opačném pořadí. Dbejte na správnou polohu nože a šroub pevně utáhněte.

Skladování

- Přístroj uchovávejte v suchu a mimo dosah dětí. Uvolněte zajišťovací páky k upevnění držadla a držadlo sklopte, aby přístroj nezabíral tolik místa. Proveďte porovnání s obrázkem H. Přitom nesmí být skřípnut kabel.
- Před odstavením přístroje v uzavřených prostorách nechte motor ochladit.
- Přístroj neobalujte nylonovými sáčky, protože by se mohla začít vytvářet vlhkost.

Neručíme za škody vyvolané našimi přístroje, pokud byly tyto způsobeny neodbornou opravou nebo použitím cizích dílů, popř. použitím k neurčenému účelu.

Likvidace/ochrana životního prostředí

Přístroj, příslušenství a obal zavezte k ekologické likvidaci.



Přístroj není dovoleno likvidovat spolu s domovním nebo neskladným odpadem.

- Odevzdejte jej ve sběrně šrotu. Použité plastové a kovové díly mohou být roztříděny podle druhů a pak zavezeny k recyklaci. V případě dalších dotazů se obraťte na servisní středisko.
- Informace ke sběrným místům nebo termínech sběru vám poskytne obecní správa nebo váš místní podnik zajišťující likvidaci odpadů.
- Posekanou trávu neházejte do popelnic, ale zavezte ji ke kompostování nebo ji jako mulčovací vrstvu dejte pod keře a stromy.

Náhradní díly/příslušenství

Náhradní díly a příslušenství obdržíte na stránkách www.grizzly-service.eu

Pokud nemáte internet, tak prosím zavolejte na servisní středisko. Ujistěte se, že budete mít po ruce níže uvedená čísla objednávky.

Pol. Návod k obsluze	Pol. Výkres sestavení	Označení	Č. artiklu.
A 4	26	Sběrný koš	91103875
I 19	11	Přidržte nůž (Identifikace výrobce: GL01BX.00.06 SKB)	13700303

Záruka

- Na tento přístroj poskytujeme záruku 24 měsíců. Při komerčním použití záruka zanikne.
- Škody, které byly způsobeny přirozeným opotřebením, přetížením anebo neodbornou obsluhou, jsou ze záruky vyloučeny. Určité konstrukční části podléhají jejich běžnému opotřebení a jsou proto ze záruky vyloučeny. Patří k nim především: Nože, akumulátor a převodové kolo.
- Předpokladem pro poskytnutí záručního plnění je kromě toho, že byly dodrženy pokyny pro čištění a údržbu.
- Škody, které vznikly v důsledku závad materiálu anebo chyb výrobce, budou bezplatně odstraněny náhradní dodávkou anebo opravou. Předpokladem je, aby byl přístroj prodejci vrácen nerozložený a s dokladem o koupi a záruce.

Opravy Služby

- Opravy, které nepodléhají záruce, můžete nechat provést za úhradu v našem servisním středisku. Naše servisní středisko Vám ochotně vypracuje předběžný rozpočet nákladů. Můžeme se zabývat pouze přístrojmi, které byly zaslány dostatečně zabalené a vyplacené.
- **Pozor**: V případě reklamace anebo servisu zašlete prosím Váš přístroj na naši servisní adresu vyčištěný a s upozorněním na poruchu.
  Nevyplacené – jako neskladné zboží, expres nebo zvláštní dopravou – zaslané přístroje nebudou přijaty.
- Likvidaci vašich zaslaných poškozených přístrojů provádíme bezplatně.

Vyhledávání závad

Problém	Možná příčina	Odstranění závady
Přístroj nelze zapnout	Bez síťového napětí	Zkontrolujte zásuvku, kabel, vedení, zástrčku, event. opravu provede kompetentní elektrikář
	Defektní Startovací páka (A 15)	Oprava zákaznickým servisem
	Opotřebované uhlíkové kartáče	
	Defektní motor	
	Tráva příliš dlouhá	Nastavte větší výšku sekání. Zatlačením úchytné rukojeti lehce nadzvedněte přední kola
Motor selhává	Zablokování cizím tělesem	Odstraňte cizí tělesa
Výsledek práce není uspokojivý nebo motor těžce pracuje	Příliš nízká řezná výška	Nastavte větší výšku sekání
	Nůž (I 19) tupý	Nechte nůž (I 19) nabrousit nebo vyměnit
	Oblast nože ucpaná.	Vyčistěte přístroj
	Nůž (I 19) špatně namontovaný.	Správně namontujte nůž (I 19)
Nůž (I 19) se neotáčí	Nůž (I 19) zablokován trávou	Odstraňte trávu
	Uvolněný šroub nože (I 18)	Pevně dotáhněte šroub nože (I 18)
Nadměrný hluk, klepání nebo vibrace	Uvolněný šroub nože (I 18)	Pevně dotáhněte šroub nože (I 18)
	Nůž (I 19) poškozený	Vyměňte nůž (I 19)
Ukazatel výšky hladiny (E 17) nefunguje	Znečištění	Čištění jemným kartáčem. Ukazatel hladiny se musí při otevření zavřít vlastní vahou

LT

Turinys

Naudojimas pagal paskirtį 110
Bendrasis aprašymas 111
Pristatomas komplektas 111
Veikimo aprašymas.....111
Apžvalga 111
Techniniai duomenys 111
Saugos nurodymai 112
Paveikslėliai ant prietaiso.....112
Bendrieji saugos nurodymai.....113
Montavimas.....118
Lenktos rankenos montavimas.....118
Naudojimas 118
Žolės surinkimo maišo įkabinimas / išėmimas.....118
Pripildymo lygio 118
indikatorius.....118
Žolės surinkimo maišo ištuštinimas 119
Pjovimo aukščio nustatymas.....119
Įjungimas ir išjungimas.....119
Darbas su vejapjove 119
Valymas, techninė priežiūra, laikymas . 120
Bendrieji valymo ir techninės 120
priežiūros darbai 120
Peilio keitimas..... 120
Laikymas..... 121
Garantija..... 122
Remonto paslaugos 122
Klaidų paieška 123
Originalios EB atitikties deklaracijos vertimas.....126
Trimatis vaizdas.....132
Grizzly Service-Center 133

Įvadas

Dėkojame, kad pirkote naują įrenginį. Apsisprendėte įsigyti aukštos kokybės prietaisą. Gamybos metu atlikta šio prietaiso kokybės kontrolė bei jo galutinis patikrinimas. Tai užtikrina Jūsų prietaiso nepriekaištingą veikimą.

Naudojimo instrukcija yra šios prietaiso dalis. Joje pateikiami svarbūs saugos, naudojimo ir šalinimo nurodymai. Prieš naudodami prietaisą susipažinkite su visais naudojimo ir saugos nurodymais. Naudokite prietaisą taip, kaip aprašyta ir tik nurodytiems naudojimo tikslams. Laikykite instrukciją saugioje vietoje ir perduodami prietaisą tretiesiems asmenims, perduokite jiems ir visus dokumentus.

Naudojimas pagal paskirtį

Prietaisas yra skirtas pjauti tik vejoms ir žolės plotams prie namų. Prietaisas pritaikytas naudoti tik namų srityje. Šis prietaisas nepritaikytas profesionaliam nuolatiniam naudojimui. Griežtai draudžiama naudoti ne pagal šioje instrukcijoje nurodytą paskirtį, nes antraip prietaisui gali būti padaryta žalos ir kilti didelis pavojus naudotojui.
Prietaisą gali naudoti tik suaugusieji.
Šio prietaiso negali naudoti vaikai ir asmenys, nesusipažinę su šia instrukcija.
Draudžiama naudoti prietaisą per lietų arba drėgnoje aplinkoje.
Gamintojas neatsako už žalą, atsiradusią dėl naudojimo ne pagal paskirtį arba netinkamo valdymo.

Bendrasis aprašymas

Pristatomas komplektas

Prietaisą atsargiai išimkite iš pakuotės ir patikrinkite, ar yra visos toliau nurodytos dalys:

- Elektrinė vejapjovė ir lenkta rankena su prijungimo laidu
- apatiniai skersiniai
- Grasfangsack
- 4 sparnuotosios veržlės strypui / lenktai rankenai tvirtinti
- 2 laikikliai maitinimo laidui tvirtinti
- Eksploatavimo instrukcija

Veikimo aprašymas

Elektrinėje vejapjovėje lygiagrečiai pjovimo plokštumai įmontuotas besisukantis pjovimo įtaisas. Vejapjovėje naudojamas galingas elektros variklis, ji turi tvirtą plastikinį korpusą, apsauginį jungiklį, apsaugą nuo smūgių ir žolės surinkimo dėžę. Prietaisą papildomai galima nustatyti į 6 pjovimo padėtis; yra lengvai judantys ratukai. Informacijos apie valdymo elementų veikimą rasite tolesniuose aprašymuose.

Apžvalga

A
1 Lenkta rankena
2a Sparnuotosios veržlės
2b sparnuotoji veržlė
3 Apatinis lankas
4 Žolės surinkimo maišas
5 Pjovimo aukščio reguliavimo svirtis
6 Ratukai
7 Vejapjovės korpusas
8 Rankena
9 Apsauga nuo smūgių
10 Kabelio laikiklis
11 Atblokavimo mygtukas
12 Lizdas maitinimo laidui
13 Kabelio traukimo jėgos sumažinimo įtaisas
14 Maitinimo kabelis (tiekiamame rinkinyje nėra)
15 Paleidimo svirtis

C
16 varžtas

E
17 Pripildymo lygio indikatorius

I
18 Peilio varžtas
19 Peilis
20 Variklio suklys

Techniniai duomenys

Elektrinì vejapjovì.....ERM 1743-20
Variklio imamoji galia ..... 1700 W
Tinklo įtampa .....230 V~, 50 Hz
Sūkių skaičius esant tuščiajai eigai ..... 3250 min^{-1}
Peilio plotis .....430 mm
Pjovimo aukštis.....20 - 70 mm
Apsaugos klasė .....⧈ II
Apsaugos rūšis.....IPX4
Svoris.....16,57 kg
Žolės surinkimo maišo grynoji talpa ....52 l
Garso slėgio lygis (L_{pA})85 dB(A); K_{pA}=3 dB
Garso galingumo lygis
išmatuota (L_{WA}) 94,5 dB(A); K_{WA}= 1,8 dB
numatyta .....96 dB(A)
Vibracija rankenos
(a_h)..... 2,5 m/s^2; K=1,5 m/s^2

Šis įrenginys skirtas naudoti įjungus į elektros tinklą, kurio pilnutinė varža (tinklo vidinė varža) Zmax prijungimo taške (namo įvade) neviršija 0,354

omo. Naudotojas turi užtikrinti, kad įrenginys būtų jungiamas tik į elektros energijos tiekimo tinklą, atitinkantį šiuos reikalavimus. Prireikus, informacijos apie pilnutinę varžą gali suteikti vietos elektros energijos tiekimo bendrovė.

Nurodyta vibracijos emisijos vertė buvo išmatuota pagal standartuose patvirtintus patikros metodus ir gali būti taikoma kitam panašiam elektriniam įrankiui.
Nurodyta vibracijos emisijos vertė gali būti taikoma pradiniam poveikiui įvertinti.

Įspėjimas:
Naudojant elektrinį įrankį tikroji vibracijos emisijos vertė gali skirtis nuo nurodytosios, nes ji priklauso nuo elektrinio įrankio naudojimo būdo.
Stenkitės kuo labiau sumažinti vibracinį poveikį. Vibracinį poveikį galima sumažinti, pavyzdžiui, mūvint pirštines, kai dirbate su įrankiu, ir ribojant darbo laiko trukmę. Taip pat būtina atsižvelgti į visas įrankio naudojimo ciklo dalis (pvz., laikotarpius, kai elektrinis įrankis yra išjungtas, ir laikotarpius, kai įrankis įjungtas, tačiau veikia nenaudojamas).

Triukšmo ir vibracijos reikšmės buvo apskaičiuotos remiantis atitikties deklaracijoje nurodytais standartais ir nuostatomis.

Saugos nurodymai

Šiame skyriuje pateikiami pagrindiniai saugos potvarkiai, kurių reikia laikytis dirbant su elektrine vejapjove.

Paveikslėliai ant prietaiso



Achtung!
Perskaityti naudojimo instrukciją.



Prietaiso negalima naudoti drėgmėje. Nedirbkite lyjant lietui ir nepjaukite drėgnos žolės.



Prietaiso negalima naudoti drėgmėje. Nedirbkite lyjant lietui ir nepjaukite drėgnos žolės.



Pavojus susižeisti dėl išsviedžiamų dalių.
Aplink veikiantį prietaisą negali būti asmenų.



Pavojus susižaloti dėl aštrių peilių! Nekiškite arti kojų ir rankų.
Prieš atlikdami nustatymo ir valymo darbus arba jei buvo sugriebtas arba pažeistas tinklo kabelis, išjunkite variklį ir iš tinklo ištraukite kištuką.



Pavojus dėl pažeisto tinklo kabelio.
Tinklo kabelį laikykite atokiai nuo prietaiso ir pjovimo peilio!



Dėmesio!
Vejapjovės peilis veikia iš inercijos.



Pjovimo aukščio skalė



Garso galios lygio L_{WA} nurodymas dB.



II apsaugos klasė (dviguba izoliacija)



Elektros prietaisų negalima išmesti kartu su buitinėmis atliekomis.

Žolės surinkimo krepšio pripildymo lygio indikatorius:



Pripildymo indikatorius atidarytas: Žolės surinkimo dėžė tuščia



Pripildymo indikatorius uždarytas: Žolės surinkimo dėžė pilna

Instrukcijoje naudojami simboliai



Pavojaus ženklas su duomenimis, kaip išvengti žalos žmonėms ir materialiniam turtui.



Privalomasis ženklas su duomenimis, kaip išvengti žalos materialiniam turtui.



Ištraukite tinklo kištuką.



Montuodami žolės surinkimo dėžę mūvėkite pirštines, kad būtų išvengta sužeidimų.



Informacinis ženklas, kuriame pateikiama informacijos, kaip geriau naudoti prietaisą.

Bendrieji saugos nurodymai



Netinkamai naudojamas prietaisas gali sunkiai sužaloti. Norėdami išvengti žalos asmenims ir turtui, perskaitykite toliau pateiktus nurodymus ir jų laikykitės bei susipažinkite su visais valdymo elementais.

Paruošimas:

- Šį įrenginį silpnesnių fizinių, jutiminių arba protinių gebėjimų asmenys arba mažai patirties ir žinių turintys asmenys gali naudoti, jei jie yra prižiūrimi arba instruktuoti apie saugų įrenginio naudojimą ir supranta, kokių gali kilti pavojų.
- Atidžiai perskaitykite naudojimo instrukciją. Susipažinkite su įrenginio reguliavimo detalėmis ir tinkamu jo naudojimu.
- Visada prieš naudodami įrenginį, patikrinkite ar nepažeisti bei nenusidėvėję maitinimo ir ilginamieji laidai. Jei naudojant įrenginį laidas pažeidžiamas, jį nedelsdami pakeiskite. NELIESKITE LAIDO, KOL JIS NEATJUNGTAS NUO MAITINIMO TINKLO. Nenaudokite įrenginio, jei laidas pažeistas arba nusidėvėjęs. Dėl pažeistų maitinimo laidų padidėja elektros smūgio rizika.
- Prieš pastatydami įrenginį laikyti, leiskite varikliui atvėsti. Pavojus nusideginti!
- Prižiūrėkite vaikus, kad nežaistų įrenginiu. Vaikams neleidžiama atlikti valymo ir

naudotojo atliekamų techninės priežiūros darbų.
- Niekada neleiskite įrenginio naudoti vaikams arba asmenims, kurie nėra susipažinę su naudojimo instrukcija. Vietos taisyklėse gali būti nustatytas minimalus įrenginio naudotojo amžius.
- Niekada nenaudokite įrenginio, kai netoliese yra asmenų, ypač vaikų ar naminių gyvūnų.
- Operatorius arba naudotojas atsako už nelaimingus atsitikimus ar žalą, padarytą kitiems žmonėms arba jų turtui.
- Patikrinkite teritoriją, kurioje bus naudojamas prietaisas, ir pašalinkite akmenis, pagalius, vielas ar kitus svetimkūnius, kuriuos galima surinkti ir išmesti. Tai gali sukelti sunkius sužalojimus.
- Dėvėkite tinkamus drabužius, pavyzdžiui, tvirtus batus neslidžiais padais, patvarias ilgas kelnes. Nenaudokite įrenginio basi arba avėdami atvirą avalynę. Nedėvėkite neprigludusių drabužių arba drabužių su kabančiais diržais ar virvėmis. Kyla pavojus susižaloti!
- Kiekvieną kartą prieš naudodami įrenginį jį apžiūrėkite. Nenaudokite įrenginio, jei trūksta apsauginės įrangos (pavyzdžiui, apsaugos nuo smūgio ar žolės surinkimo maišo), pjovimo įrangos dalių ar varžtų arba jei jie yra susidėvėję arba pažeisti. Siekiant išvengti disbalanso, leidžiama pakeisti tik visą apgadintų įrankių ir varžtų komplektą. Taip užtikrinama, kad įrenginys išliks saugus.
- Elkitės ypač atsargiai su įrenginiais, turinčiais kelis pjovimo įrankius, nes kartu su vienu peiliu gali suktis ir kiti peiliai.
- Naudokite tik originalias atsargines dalis ir priedus, kuriuos tiekia ir rekomenduoja gamintojas. Naudojant svetimas dalis, iš karto prarandamos pretenzijos į garantiją.

Darbas su prietaisu:

Dirbdami kojas ir rankas laikykite atokiai nuo besisukančių dalių ir nelaikykite po jomis. Galite susižeisti!

Atkreipkite dėmesį į apsaugą nuo triukšmo ir vietoje galiojančius potvarkius.

- • Įjunkite variklį pagal instrukciją ir tai atlikite tik tada, kai Jūsų kojos yra saugiu atstumu nuo pjovimo įrankių.
- Nenaudokite prietaiso lyjant lietui, esant prastam orui, drėgnoje aplinkoje ir nepjaukite drėgnos vejos. Dirbkite tik dienos šviesoje arba įjungę tinkamą dirbtinį apšvietimą.
- Niekada nedirbkite prietaisu, jei esate pavargęs arba negalite susikoncentruoti, vartojote alkoholio arba medikamentų. Visada laiku padarykite pertraukėlę. Dirbkite vadovau-

damiesi protu.
- Prisiminkite, kad visada reikia dirbti saugiai stovint, ypač pjaunant šlaitus. Ant šlaito visada stovėkite ir pjaukite skersai, niekada nepjaukite aukštyn arba žemyn. Būkite labai atsargūs, jei stovėdami ant šlaisto norite pakeisti važiavimo kryptį. Nepjaukite labai stačių šlaitų.
- Prietaisą stumkite tik žingsnio greičiu. Būkite labai atsargūs apsukdami prietaisą, traukdami link savęs arba eidami atgal.
- Išjunkite prietaisą atsargiai, vadovaudamiesi šioje instrukcijoje pateiktais nurodymais. Stebėkite, kad būtų pakankamas atstumas nuo kojų iki besisukančių peilių.
- Užvesdami nepakreipkite prietaiso, nebent to reikia paleidžiant ant aukštos žolės. Tokiu atveju paimkite prietaisą už rankenos lanko ir pakreipkite taip, kad truputį pasikeltų prietaiso priekiniai ratukai. Visada stebėkite, kad abi rankos būtų darbinėje padėtyje ir tik tada prietaisą vėl nuleiskite ant žemės.
- Niekada nedirbkite be žolės surinkimo dėžės arba apsaugos nuo smūgių. Visada stovėkite atokiai nuo išmetimo angos.
- Nebandykite užvesti variklio, kai stovite prieš išmetimo šachtą.



Dėmesio – pavojus! Peilis veikia iš inercijos. Kyla pavojus susižeisti.

- Veikiant varikliui negalima pakelti ir transportuoti prietaiso. Išjunkite prietaisą, jei jį reikia pakreipti norint nugabenti į kitą vietą, jei važiuojate ne per veją ir prietaisas vežamas nuo vieno pjaunamo ploto iki kito.
- Žolės išmetimo anga visada turi būti švari ir neužkimšta. Nupjautą medžiagą išimkite tik sustojus prietaisui.
- Niekada nepalikite prietaiso darbo vietoje be priežiūros.
- Niekada nedirbkite su pažeistu, nevisiškai arba be gamintojo sutikimo permontuotu prietaisu. Niekada nenaudokite prietaiso, jei apsauginiai įrenginiai arba ekranai yra pažeisti, jei nėra saugos įrenginių, pavyzdžiui, nukreipimo ir (arba) žolės surinkimo mechanizmo.
- Prietaiso apkrova negali būti per didelė. Dirbkite tik nurodytame galios diapazone ir nekeiskite variklio reguliatoriaus nustatymų. Sunkiems darbams nenaudokite mažos galios įrenginių. Prietaiso nenaudokite kitiems tikslams nei jis pritaikytas.
- Nenaudokite prietaiso netoli užsiliepsnojančių skysčių arba dujų. Jei nepaisysite šių nurodymų, kils gaisro ir sprogimo pavojus.
- Veikiant varikliui niekada nekelkite ir nebandykite nešti prietaiso.
- Išjunkite prietaisą, ištraukite tinklo kištuką ir įsitikinkite, kad visos judančios dalys visiškai sustojo:
- visada, kai paliekate prietaisą be

priežiūros ir jis nenaudojamas,
- prieš iš išmetimo kanalo išimdami blokuojančius daiktus ar kitus kamščius,
- jei tinklo kabelis pažeistas arba susipainiojęs,
- prieš tikrindami, valydami arba dirbami prie prietaiso,
- jei į prietaisą pateko svetimkūnis. Patikrinkite, ar prietaisas nepažeistas, prireikus jį suremontuokite ir tik tada paleiskite iš naujo ir dirbkite su juo,
- jei prietaisas pradeda neįprastai ir per smarkiai vibruoti, jį reikia nedelsiant patikrinti,
- pasirūpinkite, kad visos veržlės, sraigtai ir varžtai būtų tvirtai priveržti,
- patikrinkite, ar nesimato galimų vejapjovės pažeidimų,
- prireikus sutaisykite pažeistas dalis.

• Rankų ir kojų niekada nekiškite arti besisukančių dalių arba po jomis. Naudojant pjautuvus niekada negalima stotis prieš žolių išmetimo angą.
• Venkite dėvėti laisvus drabužius arba drabužius su kabančiais raišteliais ar diržais.
• Nepaleiskite variklio, kai stovite priešais išmetimo kanalą..

Techninė priežiūra ir laikymas:
• Pasirūpinkite, kad visos veržlės, sraigtai ir varžtai būtų tvirtai priveržti ir prietaisas būtų saugios darbinės būklės.
• Nebandykite prietaiso remontuoti patys, nebent Jūs turite reikiamą išsilavinimą. Visus šioje instrukcijoje neaprašytus darbus gali atlikti tik mūsų įgalioti klientų aptarnavimo centrų darbuotojai.
• Prietaisą laikykite sausoje ir vaikams nepasiekiamoje vietoje.
• Su savo prietaisu visada elkitės atsargiai. Visi įrankiai turi būti aštrūs ir švarūs, kad būtų galima tinkamai ir saugiai dirbti. Atkreipkite dėmesį į techninės priežiūros potvarkius.
• Keisdami pjovimo įtaisą dėvėkite apsaugines pirštines.
• Reguliariai tikrinkite, ar žolės surinkimo įtaisas nenusidėvėjo, ar nedeformuotas. Saugos sumetimais pakeiskite susidėvėjusias arba pažeistas dalis. Nustatydami peilius būkite labai atsargūs, kad besisukantys peiliai ir pritvirtintos mašinos dalys neprispaustų Jūsų pirštų. Daugelio nelaimingų atsitikimų priežastimi yra netinkama prietaisų techninė priežiūra.
• Užtikrinkite, kad būtų naudojami tik gamintojo patvirtinti atsarginiai pjovimo įrankiai.
• Būkite atsargūs, kai atliekate pjovimo peilių priežiūrą, nes peiliai gali suktis ir tuomet, kai maitinimo šaltinis išjungtas.
• Nusidėvėjusius arba apgadintus informacinius užrašus būtina pakeisti.
• Saugos sumetimais pakeiskite nusidėvėjusias arba sugadintas dalis. Naudokite tik originalias atsargines dalis ir priedus.

Elektros sauga:
• Atkreipkite dėmesį, kad tinklo įtampos duomenys turi sutapti su specifikacijų lentelės duomenimis.

- Jei įmanoma, prietaisą junkite tik prie kištukinio lizdo su nuotėkio srovės apsaugos įtaisu (FI jungiklis), kurio suveikimo srovė neviršija 30 mA.
- Stenkitės kūno dalimis neliesti įžemintų dalių (pvz., metalinių tvorų, metalinių stulpelių).
- Naudokite tik leistinus H05VV-F arba H05RN-F serijos ilginamuosius kabelius, kurių didžiausias ilgis yra 75 m ir jie pritaikyti naudoti lauke. Ilginamojo kabelio laido skerspjūvis turi būti mažiausiai 2,5 mm2. Prieš pradėdami naudoti išvyniokite visą kabelio būgną. Patikrinkite, ar kabelis nepažeistas.
- Ilginamąjį kabelį tvirtinkite tik prie jam skirtos kabelio pakabos.
- Dirbdami ilginamąjį kabelį laikykite atokiai nuo pjovimo įtaiso. Pjovimo peiliai gali pažeisti ilginamąjį kabelį ir pritraukti prie įtampingųjų detalių. Ilginamojo kabelio padėtis visada turi būti už valdymo darbus atliekančio personalo.
- Netraukite už maitinimo laido norėdami ištraukti elektros kištuką iš elektros lizdo. Saugokite maitinimo laidą nuo karščio, tepalų ir aštrių kraštų.
- Išjunkite prietaisą ir ištraukite tinklo kištuką iš lizdo, jei maitinimo laidas yra pažeistas. Jeigu maitinimo laidas pažeistas, jį reikia pakeisti specialiu laidu, kurį galima gauti iš gamintojo ar jo techninės priežiūros centro.
- Prie srovės tiekimo tinklo niekada nejunkite pažeisto ilginamojo kabelio. Nelieskite pažeisto ilginamojo kabelio, kol jo neatjungsite nuo srovės tiekimo tinklo. Jei ilginamasis kabelis pažeistas, galite prisiliesti prie įtampingųjų detalių.

Liekamoji rizika

Net jei šis elektrinis įrankis naudojamas pagal nurodymus visada galima tikėtis liekamosios rizikos. Dėl šio elektrinio įrankio modelio ir konstrukcijos gali kilti toliau nurodyti pavojai:

a) pavojus susirgti plaučių ligomis, jei nedėvimos tinkamos kvėpavimo apsaugos priemonės.
b) pavojus pažeisti klausos organus, jei nenaudojama klausos organų apsauga;
c) žalos sveikatai pavojus
   - prisilietus prie abrazyvinių įrankių neuždengtoje zonoje;
   - nuskriejus ruošinių dalims arba apgadintiems abrazyviniams diskams.
d) kyla pavojus sveikatai dėl rankos ir plaštakos siūbuojamųjų judesių, jei prietaisas naudojamas ilgai arba naudojamas netinkamai ir neatliekami techninės priežiūros darbai.

Įspėjimas! Naudojant šį elektrinį įrankį susidaro elektromagnetinis laukas. Tam tikromis aplinkybėmis šis laukas gali turėti neigiamos įtakos aktyviems arba pasyviems medicininiams implantams. Kad būtų galima sumažinti sudėtingų arba mirtinų sužalojimų pavojų, asmenims, turintiems medicininius implantus, prieš pradedant naudoti prietaisą rekomenduojame pasitarti su savo gydytoju arba medicininių implantų gamintoju.

LT

Montavimas

Prieš pradėdami visus darbus iš prietaiso ištraukite tinklo kištuką. Kyla pavojus sužeisti žmones..

Lenktos rankenos montavimas

Kad būtų paprasta sumontuoti rankeną, pasirinkite 20 mm pjovimo aukštį (žr. „Pjovimo aukščio nustatymas“).

B

1. Išsukite abi iš anksto sumontuotas sparnuotąsias veržles (2a). Įstatykite apatinį strypą (3) į vejapjovės korpuso (7) laikiklį.
2. Apatinį strypą (3) sparnuotosiomis veržlėmis (2a) pritvirtinkite prie dviejų varžtų.

C

3. Apatinę lenktą rankeną (1) pridedamais varžtais (16) ir sparnuotaja veržle (2b) pritvirtinkite prie apatinio lanko (3). Galima nustatyti vieną iš dviejų padėčių.
4. Užspauskite kabelio laikiklius (10) ant apatinio strypo (3) bei lenktos rankenos (1) ir jais fiksuokite maitinimo laidą. Kabelio laikiklius įverkite plonoje strypo dalyje.

Atlaisvinę abi sparnuotąsias veržles galėsite nuleisti lenktą rankeną žemyn ir tokioje padėtyje laikyti prietaisą. Atkreipkite dėmesį, kad neprispaustumėte tinklo kabelio.

Naudojimas

Žolės surinkimo maišo įkabinimas / išėmimas

D

1. Norėdami įkabinti žolės surinkimo maišą (4), pakelkite apsaugą nuo smūgio (9) ir įkabinkite žolės surinkimo maišą (4). Užlenkite apsaugą nuo smūgio (9) ant žolės surinkimo maišo (4). Ji išlaikys tinkamą žolės surinkimo maišo padėtį.
2. Norėdami išimti žolės surinkimo maišą (4), pakelkite apsaugą nuo smūgio (9) ir atkabinkite žolės surinkimo maišą (4). Atlenkite apsaugą nuo smūgio (9) atgal ant vejapjovės korpuso.

Draudžiama dirbti elektrine vejapjove be apsaugos nuo smūgio ar žolės surinkimo maišo. Kyla pavojus susižaloti.

E Pripildymo lygio indikatorius

Žolės surinkimo maišo (4) šone įrengtas pripildymo lygio indikatorius (17).



Pripildymo lygio indikatorius (17) atviras: žolės surinkimo maišas (4) tuščias



Pripildymo lygio indikatorius (17) uždaras: žolės surinkimo maišas (4) pilnas

Pripildymo lygio indikatorius (17) veikia tik naudojant įrenginį.

Žolės surinkimo maišo ištuštinimas

Kad iškratytumėte žolės surinkimo maišą (4), paimkite jį ir už apatinės rankenos.

Pjovimo aukščio nustatymas



Išjunkite įrenginį, ištraukite tinklo kištuką ir palaukite, kol sustos peilis. Gresia pavojus sužaloti žmones.

F

1. Paimkite pjovimo aukščio reguliavimo svirtį (5) ir ja nustatykite norimą pjovimo aukštį.
2. Kad elektrinė vejapjovė nenuriedėtų, galite prilaikyti ją už rankenos (8).

Dekoratyvinei vejai pjauti nustatykite maždaug 25–40 mm pjovimo aukštį, o vaikščiojamajai vejai – maždaug 30–60 mm.

Kai sezono pradžioje pjaunate pirmą kartą, nustatykite didesnį pjovimo aukštį.

Atkreipkite dėmesį į apsaugą nuo triukšmo ir vietoje galiojančius potvarkius.

Įjungimas ir išjungimas

G

1. Maitinimo kabelio kištuką įkiškite į lizdą (12) rankenoje (1).
2. Kad maitinimo kabelis (A 14) būtų mažiau įtemptas, iš kabelio galo suformuokite kilpą ir pakabinkite ją ant kabelio įtempimo kompensatoriaus (13). Palyginkite su paveikslėliu A (detaliuoju).
3. Įjunkite įrenginį į elektros tinklą.
4. Prieš įjungdami įrenginį įsitikinkite, kad jis nesiliečia prie kokių nors daiktų.
5. Norėdami įjungti, spauskite atblokavimo mygtuką (11) ant rankenos ir tuo pačiu metu laikykite paspaustą paleidimo svirtį (15). Atleiskite atblokavimo mygtuką (11).
6. Norėdami išjungti, atleiskite paleidimo svirtį (15).

Išjungus prietaisą peiliai kelias sekundes dar sukasi. Nelieskite besisukančio peilio. Kyla pavojus sužeisti žmones.

Darbas su vejapjove

Reguliariai pjaunant žolės lapeliai sutvirtėja, tačiau kartu silpnėja piktžolių lapeliai. Dėl to po kiekvieno pjovimo veja tampa tankesnė ir atsparesnė. Pirmą kartą reikia pjauti maždaug balandžio mėnesį, kai vejos aukštis yra apie 70–80 mm. Pagrindiniu vegetacijos laikotarpiu veją reikia pjauti mažiausiai vieną kartą per savaitę.

- Pradėkite pjauti netoli kištukinio lizdo ir toliau pjaukite nuo jo.
- Tinklo kabelis visada turi būti už Jūsų, o apsisukus turi būti jau nupjautame plote.
- Prietaisą stumkite žingsnio greičiu ir kuo lygesnėmis linijomis. Kad nupjautumėte visą veją, juostos turėtų persidengti kelis centimetrus.
- Nustatykite tokį pjovimo aukštį, kad prietaisas nebūtų per daug apkrautas. Antraip galite pažeisti variklį.

- Pjaudami šlaitus visada stovėkite skersai. Būkite labai atsargūs eidami atgal ir traukdami prietaisą.
- Po kiekvieno naudojimo nuvalykite prietaisą, kaip aprašyta skyriuje „Valymas, techninė priežiūra, laikymas“.



Baigę darbą ir norėdami nunešti prietaisą, jį išjunkite, ištraukite kištuką iš lizdo ir palaukite, kol nustos suktis peiliai. Gresia asmenų sužalojimo pavojus.

Valymas, techninė priežiūra, laikymas



Šioje instrukcijoje nenurodytus darbus paveskite atlikti vieno iš mūsų įgalioto techninės priežiūros centro darbuotojams. Naudokite tik originalias dalis.



Montuodami žolės surinkimo dėžę mūvėkite pirštines, kad būtų išvengta sužeidimų.

.



Prieš atlikdami visus techninės priežiūros ir remonto darbus išjunkite prietaisą ir ištraukite iš lizdo šakutę, po to palaukite, kol peilis sustos. Kyla pavojus sužeisti žmones.

Bendrieji valymo ir techninės priežiūros darbai



Nepurkškite ant vejapjovės vandens. Kyla elektros šoko pavojus.

- Prietaisas visada turi būti švarus. Prietaisą valykite šepečiu arba servetėle, nenaudokite jokių valymo priemonių ar tirpiklių.
- Baigę pjauti prie ratų, ventiliacijos angų, išmetamųjų angų ir peilių srities prilipusius augalų likučius nuvalykite mediniu arba plastikiniu daiktu. Nenaudokite kietų arba aštrių daiktų, nes jie gali pažeisti prietaisą.
- Prieš kiekvieną naudojimą patikrinkite, ar nesimato aiškių vejapjovės trūkumų, pavyzdžiui, ar dalys neatsilaisvino, nenusidėvėjo ir nėra pažeistos. Patikrinkite, ar visos veržlės, sraigtai ir varžtai tvirtai priveržti.
- Patikrinkite, ar gaubtai ir apsauginiai įrenginiai nepažeisti ir stipriai pritvirtinti. Prireikus juos pakeiskite.
- Retkarčiais sutepkite ratus alyva.

Peilio keitimas

Jei peilis atšipo, jį galima pagaląsti specializuotose dirbtuvėse. Jei peilis pažeistas arba praradęs balansą, jį būtina pakeisti (žr. skyrių „Atsarginės dalys“).



1. Ištraukite tinklo kištuką ir palaukite, kol sustos peilis.
2. Apverskite įrenginį.
3. Mūvėkite atsparią pirštinę ir tvirtai laikykite peilį (19). Veržliarakčiu (rakto plotis 13) nuo variklio suklio (20) prieš laikrodžio rodyklę nusukite peilio varžtą (18).
4. Atvirkštine tvarka sumontuokite naują peilį. Atkreipkite dėmesį į tai, kad būtų tinkamai įdėtas peilis ir tvirtai priveržtas varžtas.

Laikymas

- Prietaisą laikykite peilio apsaugoje, sausoje ir vaikams nepasiekiamoje vietoje. Atlaisvinkite sparnuotąją veržlę (2) ir sulenkite lenktą rankeną (1), kad prietaisas užimtų mažiau vietos. Palyginkite su paveikslėliu H. Tai atliekant negalima prispausti kabelio.
- Palaukite, kol variklis atvės ir tik tada prietaisą statykite uždarose patalpose.
- Ant prietaiso nedėkite nailoninių maišų, nes gali kauptis drėgmė. Mes neprisiimame atsakomybės už mūsų prietaisų padarytą žalą, jei jie buvo netinkamai suremontuoti arba buvo naudojamos ne originalios dalys ir prietaisas buvo naudojamas ne pagal paskirtį.

Utilizavimas/aplinkos apsauga

Prietaisą, priedus ir pakuotę perduokite utilizuoti aplinkos apsaugos atliekų utilizavimo įstaigai.



Elektros prietaisų negalima išmesti kartu su buitinėmis atliekomis.

- Prietaisą perduokite perdirbimo įstaigai. Naudotas plastikines ir metalines dalis galite surūšiuoti ir perduoti atliekų utilizavimo įstaigai. Apie tai teiraukitės mūsų techninės priežiūros centre.
- Nupjautos žolės nemeskite į šiukšlių konteinerius, ją nuvežkite į kompostavimo vietą arba kaip trąšas paskirstykite po krūmais ir medžiais.
- Prietaisas neturi būti šalinamas kartu su komunalinėmis atliekomis. Informacijos apie surinkimo punktus arba terminus galite sužinoti vietos savivaldybėje arba vietos atliekų tvarkymo bendrovėje.

Atsarginės dalys/Priedai

Atsargines dalis ir priedus galite įsigyti interneto svetainėje www.grizzly-service.eu

Jei neturite interneto, kreipkitės telefonu į aptarnavimo centrą. Pasiruoškite žemiau nurodytus užsakymo numerius.

Pozicija Eksploatavimo	Pozicija Trimatis vaizdas	Aprašymas	Dalies numerį
A 4	26	Žolės surinkimo maišas	91103875
I 19	11	Peilis (GL01BX.00.06 SKB)	13700303

Garantija

- Šiam prietaisui mes suteikiame 24 mėnesių garantiją. Naudojant komerciniais tikslais netenkama teisės į garantiją.
- Garantija netaikoma natūralaus dėvėjimo požymiams ir žalai, atsiradusiai dėl per didelės apkrovos arba netinkamo valdymo. Tam tikros konstrukcinės dalys natūraliai dėvisi, todėl joms garantija nesuteikiama. Tokioms dalims priskiriami peiliai, akumuliatoriai, krumpliaračiai, žinoma, jei nusiskundimai nėra susiję su medžiagos defektais.
- Kad būtų suteikta garantija, turėjo būti laikomasi valymo ir techninės priežiūros nurodymų.
- Jei pastebimi medžiagos arba gamybos defektai, pristatomas kitas prietaisas arba jis suremontuojamas. Būtina sąlyga – prekybininkui pristatomas neišardytas prietaisas su pirkimo čekiu ir garantijos patvirtinimu.

Remonto paslaugos

- Remonto darbus, kuriems nesuteikiama garantija, už tam tikrą atlygį galite pavesti atlikti mūsų techninės priežiūros centro darbuotojams. Mūsų techninės priežiūros centro darbuotojai Jums mielai pateiks darbų sąmatą. Mes galime remontuoti tik tuos prietaisus, kurie buvo atsiųsti tinkamai supakuoti ir apmokėti.
- **Dėmesio**: jei turite pretenzijų dėl prietaiso arba norite jį remontuoti, atsiųskite jį nuvalytą mūsų techninės priežiūros centrui, būtinai nurodykite defektą.
  Mes nepriimame prietaisų, už kurių siuntimą nebuvo sumokėta (negabaritinis krovinys, skubiosios siuntos arba kitas specialus gabenimo būdas).
- Jei mums atsiųsite savo sugedusį prietaisą, mes jį utilizuosime nemokamai.

Klaidų paieška

Problema	Galima priežastis	Klaidos šalinimas
Neužsiveda prietaisas	Nėra tinklo įtampos	Patikrinkite kištukinį lizdą, kabelį, linijas, kištukus, prireikus perduokite suremontuoti kvalifikuotam elektrikui
	Sugedo įjungimo ir išjungimo mygtukas (A 15)	Perduokite suremontuoti klientų aptarnavimo centrui
	Nusidėvėjo anglinis šepetėlis	
	Sugedo variklis	
	Per aukšta žolė	Nustatykite didesnį pjovimo aukštį. Spausdami rankenos lanką truputį kilstelėkite priekinius ratukus.
Variklis išsijungia	Blokuoja svetimkūnis	Išimkite svetimkūnį
Netinka darbo rezultatas arba variklis veikia sunkiai	Per mažas pjovimo aukštis	Nustatykite didesnį pjovimo aukštį
	Atbuko peilis (I 19)	Pagaląskite arba pakeiskite peilį (I 19)
	Užsikišo peilio sritis	Nuvalykite prietaisą
	Netinkamai sumontuotas peilis (I 19)	Tinkamai įmontuokite peilį (I 19)
Peilis (I 19) nesisuka	Peilį blokuoja žolė (I 19)	Išvalykite žolę
	Atsilaisvino peilio (I 18) varžtas	Priveržkite peilio varžtą (I 18)
Neįprasti garsai, tarškėjimas arba vibracija	Atsilaisvino peilio (I 18) varžtas	Priveržkite peilio varžtą (I 18)
	Peilis (I 19) pažeistas	Pakeiskite peilį (I 19)
Pripildymo lygio indikatorius (E 17) neveikia	Užsiteršęs	Nuvalykite minkštu šepečiu. Atvertas pripildymo lygio indikatorius turi nukristi savaime.

DE

Original
EG-Konformitätserklärung

Hiermit bestätigen wir, dass der
Elektro-Rasenmäher
Modell ERM 1743-20
Lot-Nummer
B-43934

folgenden einschlägigen EU-Richtlinien in ihrer jeweils gültigen Fassung entspricht:

2006/42/EG • 2014/30/EU • 2000/14/EG • 2005/88/EG • 2011/65/EU*

Um die Übereinstimmung zu gewährleisten, wurden folgende harmonisierte Normen sowie nationale Normen und Bestimmungen angewendet:

EN 55014-1:2006/A2:2011 • EN 55014-2:2015
EN 60335-1:2012/A11:2014 • EN 61000-3-2:2014
EN 60335-2-77:2010 • EN 61000-3-11:2000
EN 62233:2008

Zusätzlich wird entsprechend der Geräuschemissionsrichtlinie 2000/14/EG bestätigt:
Schallleistungspegel:
Garantiert: 96 dB(A);
Gemessen: 94,5 dB(A)
Angewendetes Konformitätsbewertungs-
verfahren entsprechend Anh. VI / 2000/14/EG
Gemeldete Stelle: TÜV SÜD Industrie Service GmbH,
Westendstrasse 199, 80686 München, Germany (NB 0036)

Die alleinige Verantwortung für die Ausstellung dieser Konformitätserklärung trägt der Hersteller:

CE

Grizzly Tools GmbH & Co. KG
Stockstädter Straße 20
63762 Großostheim
Germany
11.01.2019

Christian Frank
Dokumentationsbevollmächtigter

** Der oben beschriebene Gegenstand der Erklärung erfüllt die Vorschriften der Richtlinie 2011/65/EU des Europäischen Parlaments und des Rates vom 8. Juni 2011 zur Beschränkung der Verwendung bestimmter gefährlicher Stoffe in Elektro- und Elektronikgeräten.*

GB

Translation of the original EC declaration of conformity

We confirm, that the
Electric Lawnmower
Design Series ERM 1743-20
Batch number
B-43934

conforms with the following applicable relevant version of the EU guidelines:

2006/42/EC • 2014/30/EU • 2000/14/EC • 2005/88/EC • 2011/65/EU*

In order to guarantee consistency, the following harmonised standards as well as national standards and stipulations have been applied:

EN 55014-1:2006/A2:2011 • EN 55014-2:2015
EN 60335-1:2012/A11:2014 • EN 61000-3-2:2014
EN 60335-2-77:2010 • EN 61000-3-11:2000
EN 62233:2008

We additionally confirm the following in accordance with the 2000/14/EC emissions guideline:
Guaranteed sound power level: 96 dB(A)
Measured sound power level: 94.5 dB(A)
Compliance evaluation process carried out in accordance with Appendix VI, 2000/14/EC
Registered Office: TÜV SÜD Industrie Service GmbH, Westendstrasse 199, 80686 München, Germany (NB 0036)

This declaration of conformity is issued under the sole responsibility of the manufacturer:

CE

Grizzly Tools GmbH & Co. KG
Stockstädter Straße 20
63762 Großostheim
Germany
11.01.2019

Christian Frank
Documentation Representative

** The object of the declaration described above satisfies the provisions of Directive 2011/65/EU of the European Parliament and the Council of 8 June 2011 on limiting the use of certain harmful substances in electrical and electronic appliances.*

PL

Tłumaczenie oryginalnej deklaracji zgodności WE

Niniejszym oświadczamy, że konstrukcja
Elektryczna kosiarka do trawy Seriia produkcyjna ERM 1743-20
Numer partii
B-43934

od roku produkcji 2017 spełnia wymogi odpowiednich Dyrektyw UE w ich aktualnie obowiązującym brzmieniu:

2006/42/EC • 2014/30/EU • 2000/14/EC • 2005/88/EC • 2011/65/EU*

W celu zapewnienia zgodności z powyższymi dyrektywami zastosowano następujące normy harmonizujące oraz normy i przepisy krajowe:

EN 55014-1:2006/A2:2011 • EN 55014-2:2015
EN 60335-1:2012/A11:2014 • EN 61000-3-2:2014
EN 60335-2-77:2010 • EN 61000-3-11:2000
EN 62233:2008

Ponadto potwierdzono, zgodnie z dyrektywą w sprawie emisji hałasu 2000/14/EC:
poziom mocy akustycznej
gwarantowany: 96 dB(A)
zmierzony: 94,5 dB(A)
Zastosowana procedura oceny zgodności odpowiada załącznikowi VI/ 2000/14/EC

Placówka zgłoszenia: TÜV SÜD Industrie Service GmbH,
Westendstrasse 199, 80686 München, Germany (NB 0036)

Wyłączną odpowiedzialność za wystawienie tej deklaracji zgodności ponosi producent:

CE

Grizzly Tools GmbH & Co. KG
Stockstädter Straße 20
63762 Großostheim / 11.01.2019
Germany



Christian Frank
Osoba upoważniona do sporządzania dokumentacji technicznej

* Wyżej opisany przedmiot deklaracji spełnia wymogi dyrektywy 2011/65/UE Parlamentu Europejskiego i Rady z dnia 8 czerwca 2011r. w sprawie ograniczenia stosowania niektórych niebezpiecznych substancji w sprzęcie elektrycznym i elektronicznym.

NL

Vertaling van de originele CE-conformiteitsverklaring

Hiermede bevestigen wij dat de
Elektrische grasmaaier
bouwserie ERM 1743-20
Lot-nummer
B-43934

is overeenkomstig met de hierna volgende, van toepassing zijnde EU-richtlijnen:

2006/42/EC • 2014/30/EU • 2000/14/EC • 2005/88/EC • 2011/65/EU*

Om de overeenstemming te waarborgen, werden de hierna volgende, in overeenstemming gebrachte normen en nationale normen en bepalingen toegepast:

EN 55014-1:2006/A2:2011 • EN 55014-2:2015
EN 60335-1:2012/A11:2014 • EN 61000-3-2:2014
EN 60335-2-77:2010 • EN 61000-3-11:2000
EN 62233:2008

Bovendien wordt in overeenstemming met de geluidsemissierichtlijn 2000/14/EC bevestigd:
Akoestisch niveau:
gegarandeerd: 96 dB(A)
gemeten: 94,5 dB(A)
Toegepaste conformiteitbeoordelingsprocedure in overeenstemming met Annex VI/ 2000/14/EC
Benoemde instantie: TÜV SÜD Industrie Service GmbH, Westendstrasse 199, 80686 München, Germany (NB 0036)

De exclusieve verantwoordelijkheid voor de uitgifte van deze conformiteitsverklaring wordt gedragen door de fabrikant:

CE

Grizzly Tools GmbH & Co. KG
Stockstädter Straße 20
63762 Großostheim
Germany
11.01.2019

Christian Frank
Documentatiegelastigde

** Het hierboven beschreven voorwerp van de verklaring voldoet aan de voorschriften van de richtlijn 2011/65/EU van het Europese Parlement en van de Raad van 8 juni 2011 inzake beperking van het gebruik van bepaalde gevaarlijke stoffen in elektrische en elektronische apparaten*

LT

Vertimas iš originalių EB atitikties deklaracija

Šiuo dokumentu mes patvirtiname, kad
Elektrinì vejapjovì
serija ERM 1743-20
Partijos numeris
B-43934

atitinka toliau nurodytų numatytųjų ES direktyvų galiojantį leidimą

2006/42/EC • 2014/30/EU • 2000/14/EC • 2005/88/EC • 2011/65/EU*

Kad būtų galima užtikrinti atitiktį, taikyti šie darnieji standartai ir nacionaliniai standartai bei nuostatos:

EN 55014-1:2006/A2:2011 • EN 55014-2:2015
EN 60335-1:2012/A11:2014 • EN 61000-3-2:2014
EN 60335-2-77:2010 • EN 61000-3-11:2000
EN 62233:2008

Remiantis 2000/14/EB dėl valstybių narių įstatymų, reglamentuojančių lauko sąlygomis naudojamos įrangos į aplinką skleidžiamą triukšmą, suderinimo, papildomai patvirtinama:
Garso galingumo lygis
Numatyta: 96 dB(A)
Išmatuota: 94,5 dB(A)
Taikyta atitikties vertinimo procedūra pagal 2000/14/EB VI priedą
Paskelbtoji įtaisas: TÜV SÜD Industrie Service GmbH,
Westendstrasse 199, 80686 München, Germany (NB 0036)

Tiktai gamintojas yra atsakingas už šio atitikties pareiškimo parengimą:

CE

Grizzly Tools GmbH & Co. KG
Stockstädter Straße 20
63762 Großostheim / 11.01.2019
Germany

Christian Frank
Asmuo, įgaliotas sudaryti dokumentaciją

** Pirmiau aprašytas deklaracijos objektas atitinka 2011 m. birželio 8 d. Europos Parlamento ir Tarybos Direktyvos 2011/65/ES dėl tam tikrų pavojingų medžiagų naudojimo elektros ir elektroninėje įrangoje apribojimo reikalavimus.*

IT

Traduzione della dichiarazione di conformità CE originale

Con la presente dichiariamo che
tosaerba elettrico
serie di costruzione ERM1743-20
Numero lotto
B-43934

corrisponde alle seguenti direttive UE in materia nella rispettiva versione valida:

2006/42/EC • 2014/30/EU • 2000/14/EC • 2005/88/EC • 2011/65/EU*

Per garantire la conformità sono state applicate le seguenti norme armonizzate e anche le norme e disposizioni nazionali che seguono:

EN 55014-1:2006/A2:2011 • EN 55014-2:2015
EN 60335-1:2012/A11:2014 • EN 61000-3-2:2014
EN 60335-2-77:2010 • EN 61000-3-11:2000
EN 62233:2008

Si dichiara inoltre in conformità alla direttiva 2000/14/EC sull'emissione acustica ambientale:
Livello di potenza sonora
garantita: 96 dB(A)
misurata: 94,5 dB(A)
Procedura della valutazione della conformità applicata come da allegato VI / 2000/14/EC
Autorità registrata: TÜV SÜD Industrie Service GmbH,
Westendstrasse 199, 80686 München, Germany (NB 0036)

Il produttore è il solo responsabile della stesura della presente dichiarazione di conformità:

CE

Grizzly Tools GmbH & Co. KG
Stockstädter Straße 20
63762 Großostheim
Germany
11.01.2019

Christian Frank
Responsabile documentazione tecnica

** L'oggetto descritto sopra è conforme alle prescrizioni della Direttiva 2011/65/EU del Parlamento Europeo e del Consiglio dell'8 giugno 2011 sulla restrizione dell'uso di determinate sostanze pericolose nelle apparecchiature elettriche ed elettroniche.*

FR

Traduction de la déclaration de conformité CE originale

Nous certifions par la présente que le modèle
Tondeuse à gazon électrique
série de construction ERM 1743-20
Numéro de lot
B-43934

est conforme aux directives UE actuellement en vigueur :

2006/42/EC • 2014/30/EU • 2000/14/EC • 2005/88/EC • 2011/65/EU*

En vue de garantir la conformité les normes harmonisées ainsi que les normes et décisions nationales suivantes ont été appliquées :

EN 55014-1:2006/A2:2011 • EN 55014-2:2015
EN 60335-1:2012/A11:2014 • EN 61000-3-2:2014
EN 60335-2-77:2010 • EN 61000-3-11:2000
EN 62233:2008

Nous certifions également conformément à la directive sur les émissions de bruit 2000/14/EC que :
Niveau de puissance sonore
garanti : 96 dB(A)
mesuré : 94,5 dB(A)
Procédé d'évaluation de la conformité appliqué selon l'annexe VI / 2000/14/EC
Bureau declaré: TÜV SÜD Industrie Service GmbH,
Westendstrasse 199, 80686 München, Germany (NB 0036)

Le fabricant assume seul la responsabilité d'établir la présente déclaration de conformité :

CE

Grizzly Tools GmbH & Co. KG
Stockstädter Straße 20
63762 Großostheim
Germany
11.01.2019

Christian Frank
Responsabile documentazione tecnica

** L'objet de la déclaration décrit ci-dessus est conforme aux dispositions de la directive 2011/65/UE du Parlement Européen et du Conseil du 8 juin 2011 sur la limitation de l'utilisation de certaines substances dangereuses dans les équipements électriques et électroniques.*

CZ

Překlad originálního prohlášení o shodě CE

Potvrzujeme tímto, že konstrukce
Elektrická sekačka na trávu
konstrukční řady ERM 1743-20
Číslo šarže
B-43934

odpovídá následujícím příslušným směrnicím EÚ v jejich právě platném znění:

2006/42/EC • 2014/30/EU • 2000/14/EC • 2005/88/EC • 2011/65/EU*

Aby byl zaručen souhlas, byly použity následující harmonizované normy, národní normy a ustanovení:

EN 55014-1:2006/A2:2011 • EN 55014-2:2015
EN 60335-1:2012/A11:2014 • EN 61000-3-2:2014
EN 60335-2-77:2010 • EN 61000-3-11:2000
EN 62233:2008

Navíc se v souhlase se směrnicí pro emisi hluku 2000/14/EC potvrzuje:
Úroveň akustického výkonu
zaručená: 96 dB(A)
měřená: 94,5 dB(A)
Použitý postup konformitního ohodnocení dle dodatku VI / 2000/14/EC
Místo hlášení: TÜV SÜD Industrie Service GmbH,
Westendstrasse 199, 80686 München, Germany (NB 0036)

Výhradní odpovědnost za vystavení tohoto prohlášení o shodě nese výrobce:

CE

Grizzly Tools GmbH & Co. KG
Stockstädter Straße 20
63762 Großostheim
Germany
11.01.2019

Christian Frank
Osoba zplnomocněná k sestavení dokumentace

** Výše popsaný předmět prohlášení splňuje předpisy směrnice 2011/65/EU Evropského parlamentu a Rady z 8. června 2011 o omezení používání některých nebezpečných látek v elektrických a elektronických zařízeních.*

Vue éclatée • Exploded Drawing Disegno esploso • Trimatis vaizdas Explosietekening • Rysunek samorozwijający Explosionszeichnung Rozvinuté náčrtky

ERM 1743-20

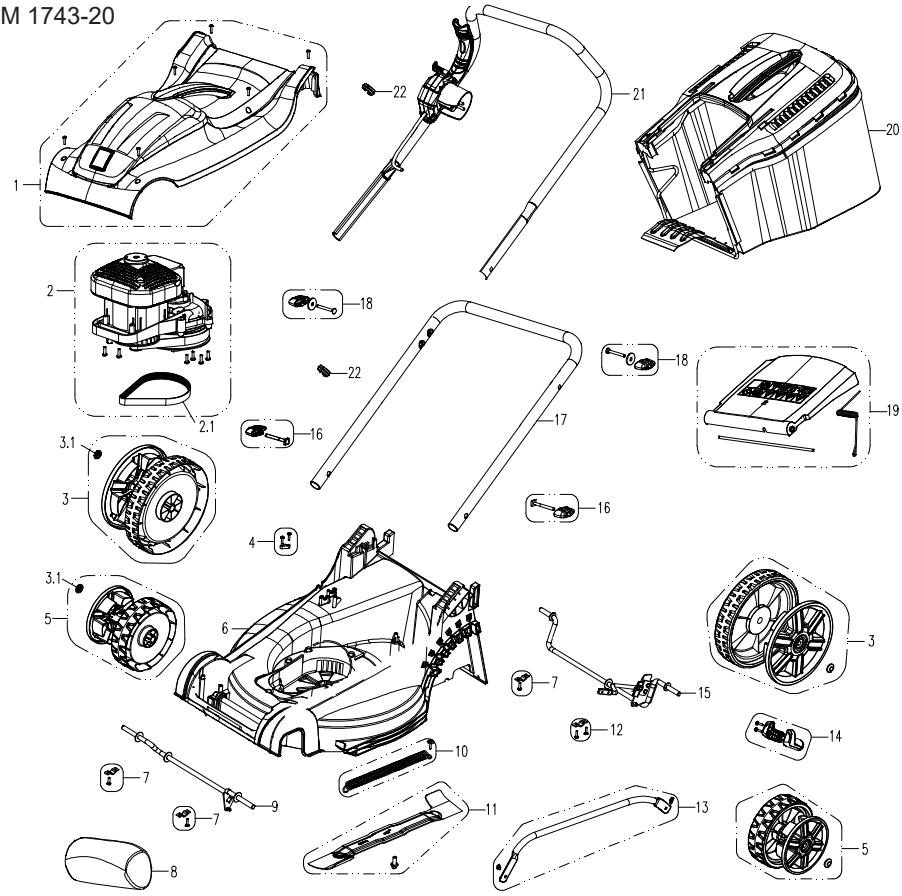

informativ informatif informativo informative
informatief pouczający informační informatyvus

B-43934_2018-10-09_dk

Grizzly Service-Center

(DE) **Grizzly Tools GmbH & CO KG**
Kunden-Service
Stockstädter Straße 20
D-63762 Großostheim

Tel.: 06026 9914 441
Fax: 06026 9914 499
E-Mail: service-baumarkt@grizzly.biz
Homepage: www.grizzly.biz

(GB) **Novo CSV Ltd.**
Unit 3, Beldray Park
Beldray Road, Mount Pleasant
Bilston, West Midlands WV14 7NH
Tel.: 0845 683 2672
e-mail: care@novoserv.co.uk

(FR) **SAV03**
ZA de la verrerie
03210 Souvigny
Tel.: 04 70 48 13 20
Fax: 09 72 43 63 96
e-mail: contact@sav03.fr
Homepage: www.sav03.fr
Boutique en ligne:
www.sav03.fr/boutique

(NL) **I.T.S. Winschoten bv**
Bezoekadres: Papierbaan 55
9672 BG Winschoten
Postadres: Antwoordnummer 300
9670 WB Winschoten
Tel.: 0900 8724357
0597 413753
Fax: 0597 420632
e-mail: itsw@planet.nl

(IT) **Garden Italia SPA**
Via Zaccarini, 8
29010 San Nicolò a Trebbia (PC)
Tel.: 0523 764811
Fax: 0523 768689
e-mail: info@gardenitalia.it

(PL) **Krysiak Sp. z o.o.**
ul. Rolna 6
62-081 Baranowo
Tel.: 061 650 75 30
Fax: 061 650 75 32
e-mail: krysiak@krysiak.pl
Homepage: www.krysiak.pl

(CZ) **HECHT MOTORS s.r.o.**
U Mototechny 131
251 62 Mukařov-Tehovec
Tel.: 323 661 347 linka 27
Fax: 323 661 348
e-mail: prijemoprav@hecht.cz
Homepage: www.hecht.cz

(LT) **www.grizzlybaltic.com**


Grizzly