Explosionszeichnung • Exploded Drawing
Explosietekening • Vue éclatée
Disegno esploso • Trimatis vaizdas

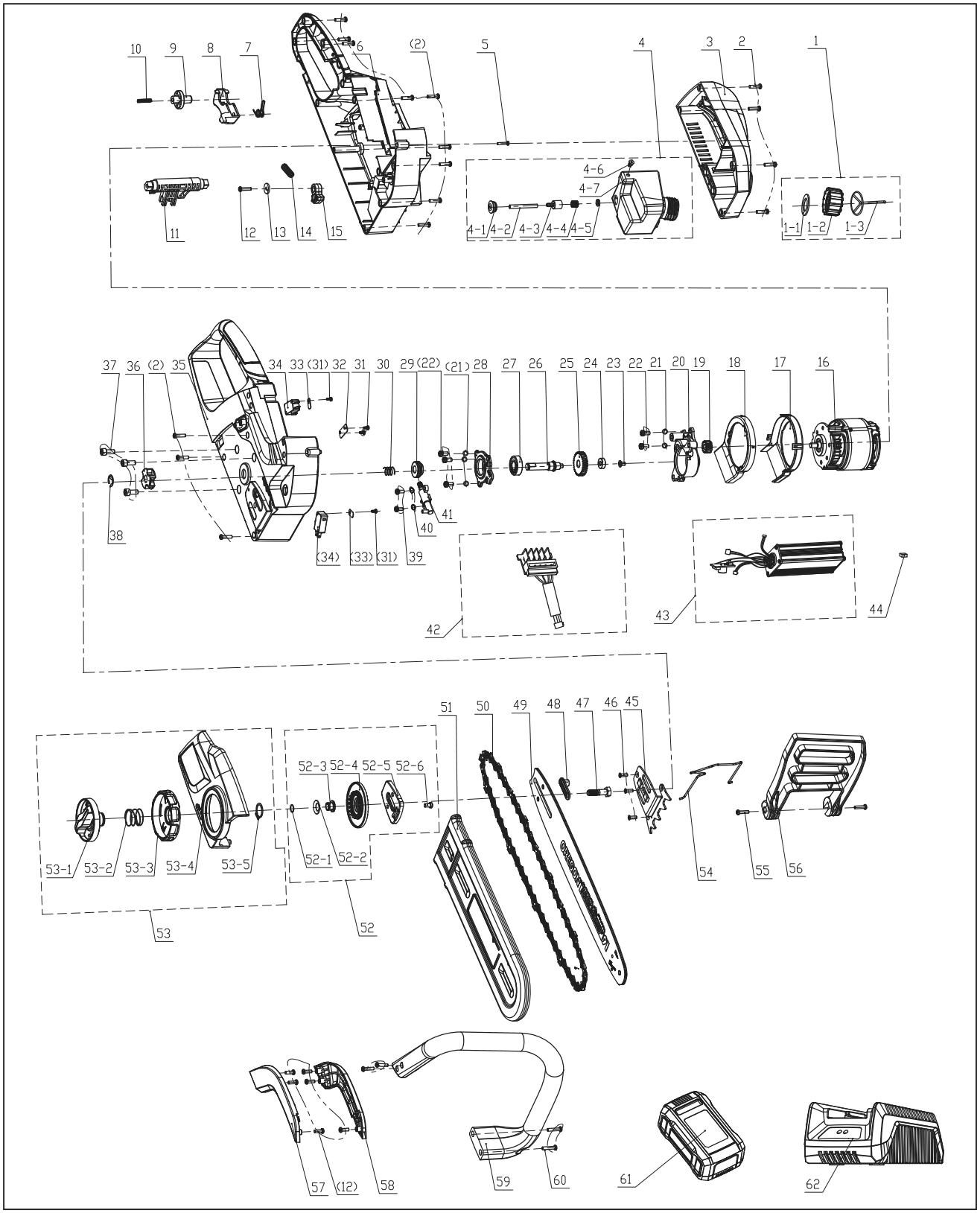

informativ • informative • informatief • informatif • informativo • informatyvus