Explosionszeichnung • Vue éclatée
Explosietekening • Rysunek samorozwijający
Exploded Drawing • Vista esplosa
Výkres sestavení • Trimatis vaizdas

BRM 56-161 BSA Quattro

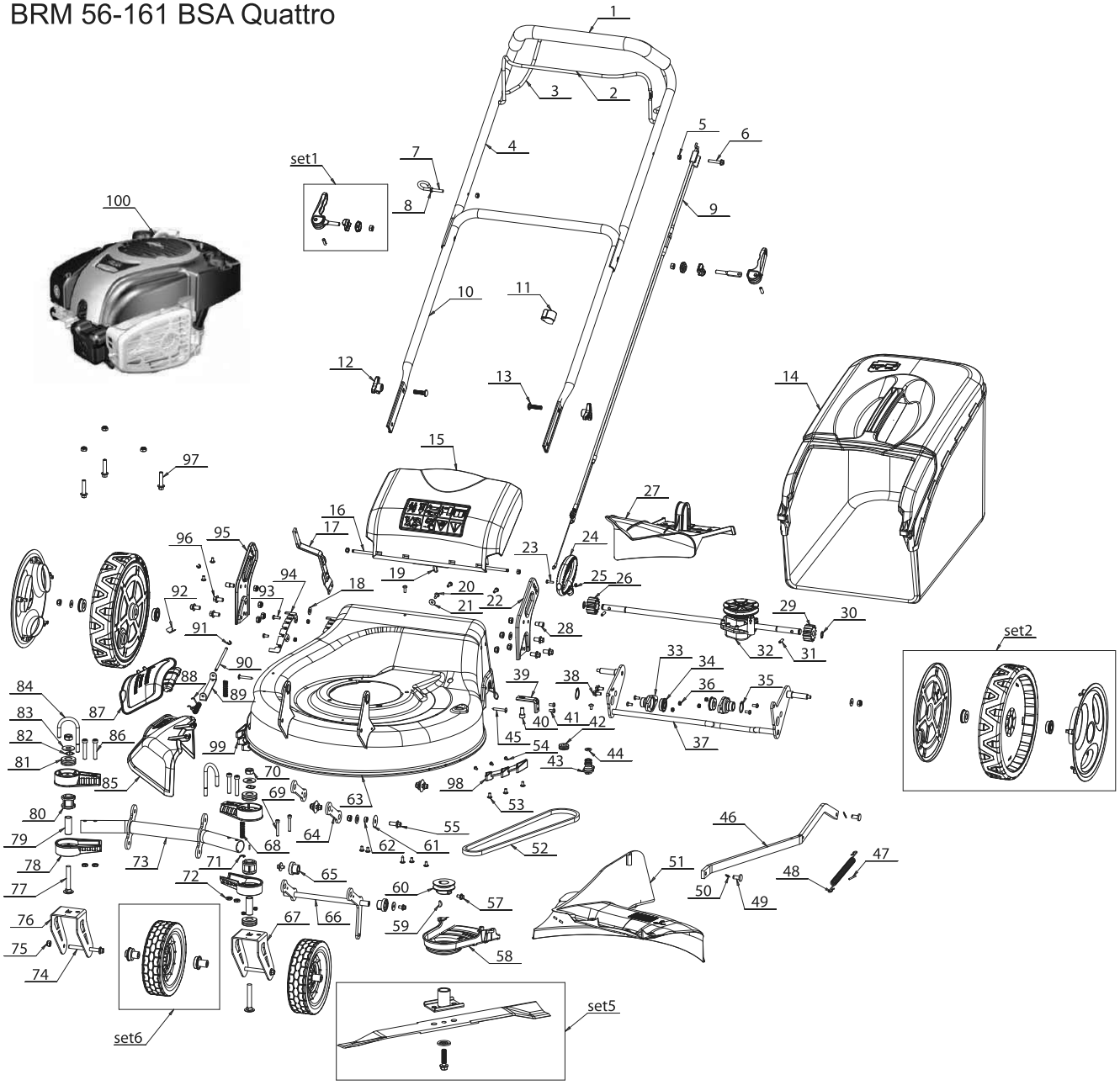

informativ • informatif • informatief • pouczający • informative
• informativo • informační • informatyvus