Explosionszeichnung • Vue éclatée
Explosietekening • Rysunek samorozwijający
Exploded Drawing • Výkres náhradných dielov
Výkres sestavení • Trimatis vaizdas

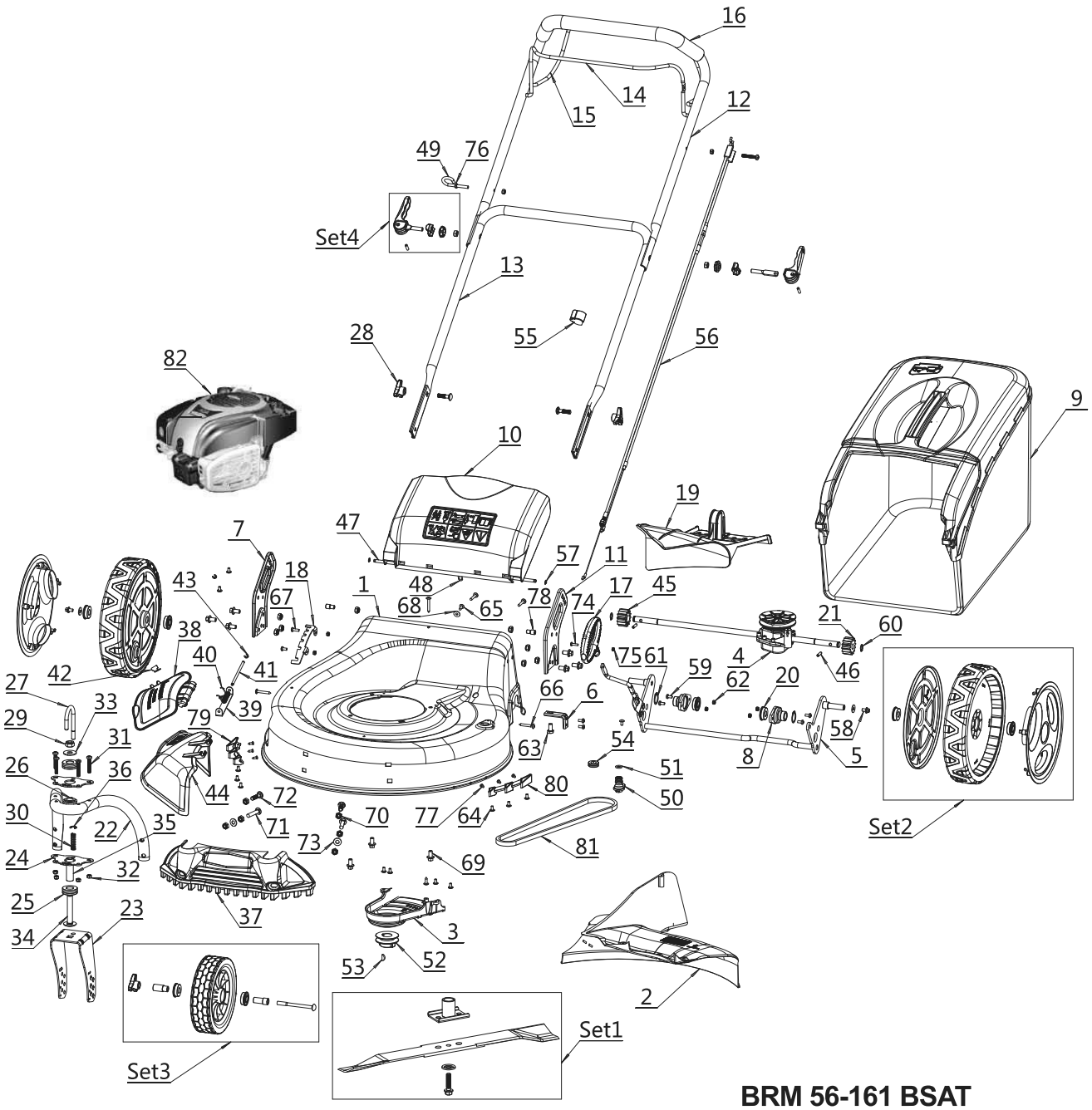

informativ • informatif • informatief • pouczający • informative • informatívny• informační • informatyvus