DELTAFOX

Elektro-Vertikutierer / Rasenlüfter 2in1 (DE)
Electric Scarifier/Aerator 2in1 (GB)
Elektrische verticuteerder/grasbeluchter 2in1 (NL)
Scarificateur/aérateur de pelouse électrique 2en1 (FR)
Elektryczny wertykulator/aerator 2w1 (PL)
Elektrinė skarifikatorius ir aeratorius 2in1 (LT)
Scarificatore e arieggiatore elettrico 2in1 (IT)
Elektrický vertikutátor/provzdušňovač trávníku 2v1 (CZ)
Escarificador eléctrico/aireador de césped 2en1 (ES)



DG-ESA 1536

Originalbetriebsanleitung
Translation of the original instructions for use
Vertaling van de originele gebruiksaanwijzing
Traduction de la notice d'utilisation originale
Tłumaczenie oryginalnej instrukcji obsługi
Originalios eksploatavimo instrukcijos vertimas
Traduzione delle istruzioni per l'uso in originale
Překlad originálního návodu k obsluze
Traducción del manual de instrucciones original

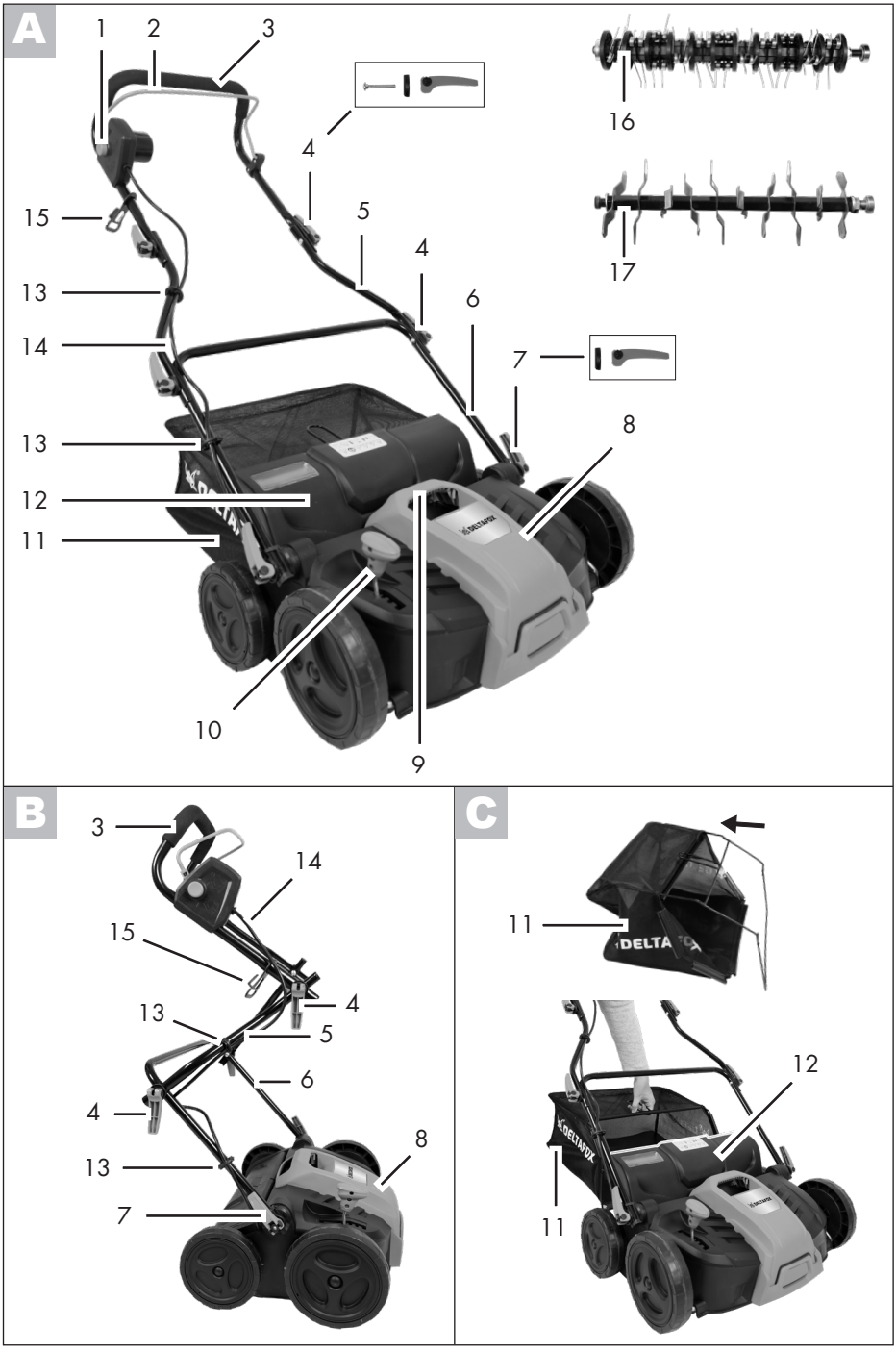
A
1
2
3
4
5
4
6
7
8
9
10
11
12
13
14
15
13
16
17
B
3
14
15
13
4
5
6
4
13
8
7
C
11
12
11

D

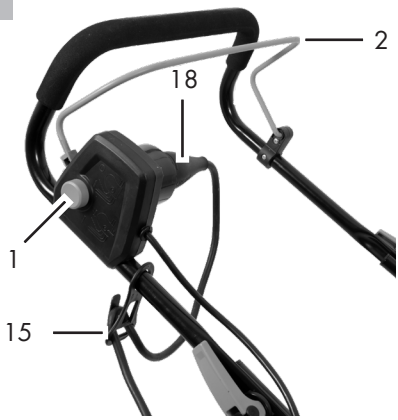

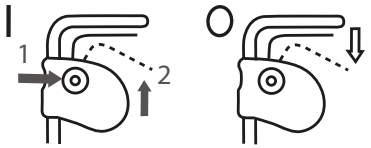

E

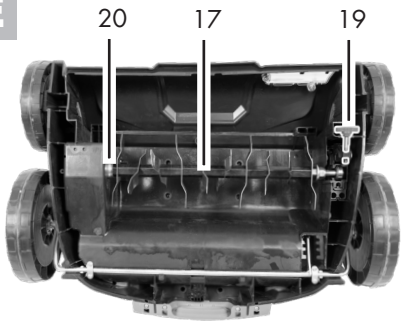



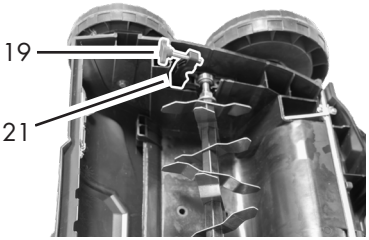

F



G

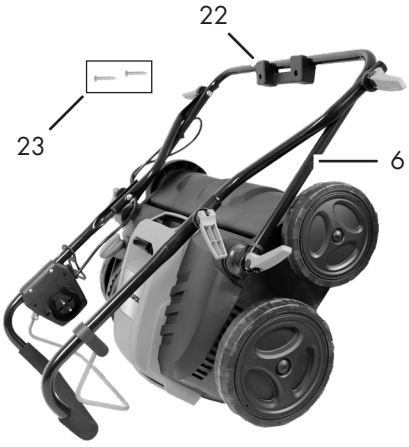



DE **Originalbetriebsanleitung.....5**

GB **Translation of the original instructions for use.....23**

NL **Vertaling van de originele gebruiksaanwijzing 39**

FR **Traduction de la notice d'utilisation originale.....56**

PL **Tłumaczenie oryginalnej instrukcji obsługi.....73**

LT **Originalios eksploatavimo instrukcijos vertimas 91**

IT **Traduzione delle istruzioni per l'uso in originale.....106**

CZ **Překlad originálního návodu k obsluze 122**

ES **Traducción del manual de instrucciones original.....137**

Inhalt

Bestimmungsgemäße Verwendung 5
Allgemeine Beschreibung 6
Lieferumfang 6
Funktionsbeschreibung 6
Übersicht 6
Technische Daten 7
Sicherheitshinweise 7
Bildzeichen in der Betriebsanleitung 7
Bildzeichen auf dem Gerät 8
Allgemeine Sicherheitshinweise 8
Restrisiken 15
Montageanleitung 15
Griffholm montieren 15
Fangsack montieren/leeren 16
Bedienung 16
Arbeits-Positionen einstellen 16
Ein- und Ausschalten 17
Arbeiten mit dem Gerät 17
Transport 18
Reinigung/Wartung 18
Allgemeine Reinigungs- und Wartungsarbeiten 18
Auswechseln der Walze 19
Lagerung 19
Entsorgung/Umweltschutz 19
Garantie 20
Reparatur-Service 20
Fehlersuche 21
Ersatzteile/Zubehör 22
Original EG-Konformitäts-erklärung 155
Service-Center 165
Explosionszeichnung 167

Die Betriebsanleitung ist Bestandteil dieses Gerätes. Sie enthält wichtige Hinweise für Sicherheit, Gebrauch und Entsorgung. Machen Sie sich vor der Benutzung des Gerätes mit allen Bedien- und Sicherheitshinweisen vertraut. Benutzen Sie das Gerät nur wie beschrieben und für die angegebenen Einsatzbereiche.
Bewahren Sie die Betriebsanleitung gut auf und händigen Sie alle Unterlagen bei Weitergabe des Gerätes an Dritte mit aus.

Bestimmungsgemäße Verwendung

Das Gerät ist für den häuslichen Gebrauch bestimmt:

- als Rasenlüfter für das Herauskämmen von Filz (bestehend aus Blättern, Moos oder Unkraut) zwischen den Grashalmen und das Einsammeln von Blättern und Pflanzenresten.
- als Vertikutierer für das Bearbeiten der Grasnarbe und das Regenerieren von Rasen- und Grasflächen.

Jede andere Verwendung, die in dieser Betriebsanleitung nicht ausdrücklich zugelassen wird, kann zu Schäden am Gerät führen und eine ernsthafte Gefahr für den Benutzer darstellen.
Das Gerät ist zum Gebrauch durch Erwachsene bestimmt. Erlauben Sie niemals Personen, die mit diesen Anweisungen nicht vertraut sind, oder Kindern die Verwendung der Maschine. Örtlich geltende Vorschriften können das Alter des Benutzers beschränken.
Die Benutzung des Gerätes bei Regen oder feuchter Umgebung ist verboten.
Der Bediener oder Nutzer ist für Unfälle oder Schäden an anderen Menschen oder

deren Eigentum verantwortlich.
Der Hersteller haftet nicht für Schäden, die durch bestimmungswidrigen Gebrauch oder falsche Bedienung verursacht wurden.
Dieses Gerät ist nicht zur gewerblichen Nutzung geeignet. Bei gewerblichem Einsatz erlischt die Garantie.

Allgemeine Beschreibung

Die Abbildungen für die Bedienung des Gerätes finden Sie auf den Seiten 2 + 3.

Lieferumfang

Nehmen Sie das Gerät vorsichtig aus der Packung und prüfen Sie, ob die nachfolgenden Teile vollständig sind:

- Gerätegehäuse mit Vertikutierwalze und Prallschutz
- Lüfterwalze
- Oberer Griffholm
- Unter Holm
- 2 Mittelholme
- Fangsack mit Gestänge
- Netzkabel-Zugentlastung
- 2 Kabelklemmen
- Montagezubehör
- Wandhalterung
- Betriebsanleitung

Funktionsbeschreibung

Der Elektro-Vertikutierer/Rasenlüfter besitzt zwei leicht austauschbare Arbeitswalzen: eine Lüfterwalze aus Hart-Kunststoff mit vertikal rotierenden Federzinken und eine Vertikutierwalze mit senkrecht angebrachten Messern.
Das Gerät ist mit einem hochwertigen Kunststoffgehäuse mit Fangsack und einem Griffholm mit Klappfunktion ausgestattet.
Die Funktion der Bedienteile entnehmen Sie bitte den nachfolgenden Beschreibungen.

Übersicht

A
1 Elektronische Einschaltsperre
2 Starthebel
3 Oberer Griffholm
4 Schnellspanner, Schraube und Beilegescheiben für die Holmbefestigung
5 2 Mittelholme
6 Unterer Holm
7 Schnellspanner und Beilegescheiben für die Holmbefestigung
8 Gerätegehäuse
9 Tragegriff
10 Hebel zur Tiefenverstellung
11 Fangsack
12 Prallschutzklappe
13 Gerätekabelklemme
14 Gerätekabel
15 Netzkabel-Zugentlastung
16 Lüfterwalze mit Federzinken
17 Vertikutierwalze mit Messer

D
18 Gerätesteckdose

E
19 Flügelschraube zur Walzenbefestigung
20 Sechskantaufnahme Walze
21 Lagerbefestigung

G
22 Wandhalterung
23 Schrauben, Wandhalterung

Technische Daten

Elektro-Vertikutierer / Rasenlüfter 2in1..... DG-ESA 1536

Aufnahmeleistung des Motors ..... 1500 W
Netzspannung ..... 230 V~, 50 Hz
Schutzklasse ..... ⧈ II (Doppelisolierung)
Schutzart IPX4
Arbeitsdrehzahl des Werkzeugs
(n_0)..... 3600 min^{-1}
Breite der Walze .....36 cm
Tiefenverstellung 5-fach
(3/6/9/12 mm + Transportstellung)
Fangsackvolumen .....40 l
Gewicht (inkl. Zubehör) .....13 kg
Schalldruckpegel
(L_{pA}) .....82 dB (A), K_{pA} = 3 dB
Schallleistungspegel (L_{wA})
gemessen.... 95,5 dB (A); K_{wA} = 1,92 dB
garantiert..... 98 dB(A)
Vibration am Handgriff
(a_h).....3,3 m/s^2, K= 1,7 m/s^2

Lärm- und Vibrationswerte wurden entsprechend den in der Konformitätserklärung genannten Normen und Bestimmungen ermittelt.

Der angegebene Schwingungsemissionswert ist nach einem genormten Prüfverfahren gemessen worden und kann zum Vergleich eines Elektrowerkzeugs mit einem anderen verwendet werden.
Der angegebene Schwingungsemissionswert kann auch zu einer einleitenden Einschätzung der Aussetzung verwendet werden.

Warnung:
Der Schwingungsemissionswert kann sich während der tatsächlichen Benutzung des Elektrowerkzeugs von dem Angabewert unterscheiden, abhängig von der Art und Weise, in der das Elektrowerkzeug verwendet wird.
Es besteht die Notwendigkeit, Sicherheitsmaßnahmen zum Schutz des Bedieners festzulegen, die auf einer Abschätzung der Aussetzung während der tatsächlichen Benutzungsbedingungen beruhen (hierbei sind alle Anteile des Betriebszyklus zu berücksichtigen, beispielsweise Zeiten, in denen das Elektrowerkzeug abgeschaltet ist, und solche, in denen es zwar eingeschaltet ist, aber ohne Belastung läuft).

Sicherheitshinweise

Dieser Abschnitt behandelt die grundlegenden Sicherheitsvorschriften bei der Arbeit mit dem Gerät.

Bildzeichen in der Betriebsanleitung

Gefahrenzeichen mit Angaben zur Verhütung von Personen- oder Sachschäden.

Gebotszeichen mit Angaben zur Verhütung von Schäden.

Ziehen Sie den Netzstecker.

Tragen Sie beim Umgang mit der Walze Handschuhe.

Hinweiszeichen mit Informationen zum besseren Umgang mit dem Gerät.

DE

Bildzeichen auf dem Gerät



Achtung!
Betriebsanleitung lesen.



Verletzungsgefahr durch weggeschleuderte Teile. Umstehende Personen von dem Gerät fernhalten.



Gefahr durch Stromschlag bei Beschädigung des Netzkabels! Netzkabel von den Schneidwerkzeugen und dem Gerät fernhalten!



Tragen Sie Augen- und Gehörschutz.



Setzen Sie das Gerät nicht der Feuchtigkeit aus. Arbeiten Sie nicht bei Regen.



Achtung! Nachlauf der Walzen.



Vorsicht - Scharfes Werkzeug. Hände und Füße fernhalten. Die Rotation der Walze dauert nach dem Abschalten des Motors noch an.
Vor Wartungsarbeiten oder falls das Netzkabel beschädigt ist, den Netzstecker aus der Steckdose ziehen.



Angabe des Schallleistungspegels L_{WA} in dB(A)



Schutzklasse II
(Doppelisolierung)



Elektrogeräte gehören nicht in den Hausmüll.

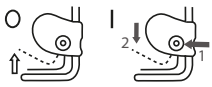

Einschalten/Ausschalten



Transport- und Arbeitspositionen

Allgemeine Sicherheitshinweise

Dieses Gerät kann bei unsachgemäßem Gebrauch ernsthafte Verletzungen verursachen. Bevor Sie mit dem Gerät arbeiten, lesen Sie sorgfältig die Betriebsanleitung und machen Sie sich mit allen Bedienteilen gut vertraut. Bewahren Sie diese Betriebsanleitung gut auf, damit Ihnen die Informationen jederzeit zur Verfügung stehen.

Bei Auftreten eines Unfalles oder einer Störung während des Betriebs ist das Gerät sofort auszuschalten und der Netzstecker zu ziehen. Versorgen Sie Verletzungen sachgemäß oder suchen Sie einen Arzt auf. Lesen Sie zur Besei-

tigung von Störungen das Kapitel „Fehlersuche“ oder kontaktieren Sie unser Service-Center.

Arbeiten mit dem Gerät:

⚠ Vorsicht! Das Gerät kann ernsthafte Verletzungen hervorrufen. So vermeiden Sie Unfälle und Verletzungen:

Vorbereitung:

- Lesen Sie die Anweisungen aufmerksam. Machen Sie sich mit den Stellteilen und der sachgemäßen Verwendung der Maschine vertraut.
- Es ist zu beachten, dass der Benutzer selbst für Unfälle oder Gefährdungen gegenüber anderen Personen oder deren Besitz verantwortlich ist.
- Das Gerät ist nicht für die Benutzung durch Kinder geeignet.
- Kindern und Personen mit eingeschränkten körperlichen, sensorischen oder geistigen Fähigkeiten oder unzureichender Erfahrung und Wissen oder Personen, welche mit den Anweisungen nicht vertraut sind, ist die Verwendung der Maschine nicht gestattet. Örtliche Bestimmungen können das Mindestalter der Bedienungsperson festlegen.
  Kinder dürfen nicht mit dem Gerät spielen. Reinigung und Benutzer-Wartung dürfen nicht von Kindern durchgeführt werden.
- Setzen Sie das Gerät niemals ein, während Personen, besonders Kinder, und Haustiere in der Nähe sind.
- Überprüfen Sie das Gelände, auf dem das Gerät eingesetzt wird und entfernen Sie Steine, Stöcke, Drähte oder andere Fremdkörper, die erfasst und weggeschleudert werden können.
  Verwenden Sie das Gerät nicht zum Einebnen von Bodenunebenheiten.
- Tragen Sie stets geeignete Arbeitskleidung wie Sicherheitsschuhe mit rutschfester Sohle, eine robuste, lange Hose, Ohrenschutz und eine Schutzbrille. Benutzen Sie das Gerät nicht, wenn Sie barfuß gehen oder offene Sandalen tragen.
  Vermeiden Sie das Tragen loser Kleidung oder Kleidung mit hängenden Schnüren oder Krawatten.
  Die Schutzvorrichtung und die persönlichen Schutzausrüstungen schützen Ihre eigene und die Gesundheit anderer und sichern den reibungslosen Betrieb des Gerätes.
- Arbeiten Sie nicht mit einem beschädigten, unvollständigen oder ohne die Zustimmung des Herstellers umgebauten Gerät. Arbeiten Sie nicht mit beschädigten oder fehlenden Schutzvorrichtungen (z. B. Starthebel, Entriegelungsknopf, Prallschutz). Setzen Sie niemals Schutzvorrichtungen außer Kraft (z. B. durch Anbin-

den des Starthebels).
Damit wird sichergestellt, dass die Sicherheit des Gerätes erhalten bleibt.
- Vergewissern Sie sich vor dem Start Ihres Gerätes, dass kein Gegenstand oder Ast in der Messeröffnung eingeschoben ist, dass das Gerät stabil steht und der Arbeitsbereich aufgeräumt und nicht blockiert ist.
  Überprüfen Sie den Zustand Ihres Verlängerungskabels sowie die Anschlussleitung Ihres Gerätes. Verwenden Sie die erforderlichen Schutzeinrichtungen.
  Es besteht Verletzungsgefahr.
- Wenn Ihr Gerät beim Einschalten ungewöhnliche Vibrationen oder Geräusche zeigt, ziehen Sie den Netzstecker aus der Steckdose und kontrollieren Sie die Messerwalze. Vergewissern Sie sich, dass keine Häckselgutreste die Messerwalze blockieren oder zwischen den Messern eingeklemmt sind. Wenn Sie keine Probleme feststellen, senden Sie das Gerät an eine Kundendienststelle zurück.
- Wenn die Messer nicht mehr korrekt schneiden oder wenn der Motor überlastet ist, überprüfen Sie alle Teile Ihres Gerätes und ersetzen Sie die abgenutzten Teile. Wenn eine umfangreichere Reparatur notwendig ist, wenden Sie sich an eine Kundendienststelle.
- Verwenden Sie die Maschine nur in der empfohlenen Lage und nur auf einer festen ebenen Fläche.
- Betreiben Sie die Maschine nicht auf gepflasterten oder geschotterten Flächen betrieben werden, wo herausgeschleudertes Material zu Verletzungen führen kann.

Verwendung:
- Vorsicht - Scharfes Werkzeug. Schneiden Sie sich nicht die Finger oder Zehen. Halten Sie Füße und Finger beim Arbeiten immer von der Walze und der Auswurföffnung fern. Es besteht Verletzungsgefahr!
- Benutzen Sie das Gerät nicht bei Regen, bei schlechter Witterung, in feuchter Umgebung oder nassem Rasen. Arbeiten Sie nur bei Tageslicht oder guter Beleuchtung. Es besteht Unfallgefahr.
- Arbeiten Sie mit dem Gerät nicht, wenn Sie müde oder unkonzentriert sind oder nach der Einnahme von Alkohol oder Tabletten. Legen Sie immer rechtzeitig eine Arbeitspause ein. Gehen Sie mit Vernunft an die Arbeit. Ein Moment der Unachtsamkeit beim Gebrauch des Gerätes kann zu ernsthaften Verletzungen führen.
- Machen Sie sich mit Ihrer Umgebung vertraut und achten Sie auf mögliche Gefahren, die Sie wegen des Motorengeräusches nicht hören können.

- Achten Sie beim Arbeiten auf einen sicheren Stand, insbesondere an Hängen. Arbeiten Sie immer quer zum Hang, niemals auf- oder abwärts. Seien Sie besonders vorsichtig, wenn Sie die Fahrtrichtung am Hang ändern. Vertikutieren oder lüften Sie nicht an übermäßig steilen Hängen. Dadurch können Sie das Gerät in unerwarteten Situationen besser kontrollieren.
- Vermeiden Sie eine abnormale Körperhaltung. Gehen Sie, laufen Sie nicht.
- Führen Sie das Gerät nur im Schritttempo und mit beiden Händen am Griff. Seien Sie besonders vorsichtig, wenn Sie das Gerät umkehren oder zu sich heranziehen. Stolpergefahr!
- Starten oder betätigen Sie den Starthebel mit Vorsicht entsprechend den Anweisungen in dieser Betriebsanleitung und achten Sie auf ausreichenden Abstand der Füße zu den Zinken.
- Kippen Sie das Gerät beim Anlassen nicht, es sei denn, es muss als Anlaufhilfe angehoben werden. In diesem Fall kippen Sie das Gerät nur so weit, wie es unbedingt erforderlich ist, und heben Sie nur die von der Bedienungsperson abgewandte Seite hoch.
- Wenn das Gerät nach Anheben wieder auf den Boden gestellt wird, müssen beide Hände in Arbeitsstellung sein.
- Gerät nicht ohne vollständig angebrachten Fangsack oder ohne Prallschutz betreiben. Verletzungsgefahr! Führen Sie niemals Hände oder Füße an oder unter sich drehende Teilen. Halten Sie sich immer fern von der Auswurföffnung.
- Benutzen Sie das Gerät nicht in der Nähe von entzündbaren Flüssigkeiten oder Gasen. Bei Nichtbeachtung besteht Brand- oder Explosionsgefahr.
- Ziehen Sie vor allen Arbeiten an dem Gerät den Netzstecker.
- Halten Sie die Zinken an, wenn die Maschine angekippt werden muss zum Transport über andere Flächen als Gras und wenn die Maschine von und zu der zu bearbeitenden Fläche bewegt wird.
- Anschluss- und Verlängerungsleitungen von den Zinken fernhalten.
- Transportieren Sie niemals die Maschine während der Antrieb läuft.

Arbeitsunterbrechung:

- Nach dem Ausschalten des Gerätes dreht sich die Walze noch für einige Sekunden. Hände und Füße fernhalten.
- Die Federzinken nicht berühren, bevor das Gerät vom Netz getrennt ist und die Federzinken vollständig zum Stillstand gekommen sind. Verletzungsgefahr durch scharfes Werkzeug.
- Entfernen Sie Pflanzenteile nur im Stillstand des Gerätes.

Halten Sie die Auswurföffnung stets sauber und frei.
- Schalten Sie das Gerät ab, wenn Sie es transportieren, anheben oder kippen wollen und wenn andere Flächen als Gras überquert werden.
- Hinterlassen Sie das Gerät nie unbeaufsichtigt am Arbeitsplatz. Kinder dürfen nicht mit dem Gerät spielen.
- Schalten Sie das Gerät aus und ziehen Sie den Netzstecker. Vergewissern Sie sich, das alle sich bewegenden Teile zum vollständigen Stillstand gekommen sind:
  - immer, wenn Sie die Maschine verlassen,
  - bevor Sie die Auswurföffnung reinigen oder Blockierungen oder Verstopfungen beseitigen,
  - wenn das Gerät nicht verwendet wird,
  - bevor Sie die Maschine überprüfen, reinigen oder Arbeiten an ihr durchführen;
  - wenn das Netzkabel beschädigt oder verheddert ist,
  - nach dem Kontakt mit einem Fremdkörper. Untersuchen Sie die Maschine auf Beschädigungen und führen Sie die erforderlichen Instandsetzungen durch, bevor Sie erneut starten und mit der Maschine arbeiten.
    Falls die Maschine anfängt, ungewöhnlich stark zu vibrieren, ist eine sofortige Überprüfung erforderlich,
    - suchen Sie nach Beschädigungen;
    - führen Sie die erforderlichen Reparaturen beschädigter Teile durch;
    - untersuchen Sie auf lose Teile und ziehen sie diese fest an.
- Bewahren Sie das Gerät an einem trockenen Ort und außerhalb der Reichweite von Kindern auf.



Vorsicht! So vermeiden Sie Geräteschäden und eventuell daraus resultierende Personenschäden:

Pflegen Sie Ihr Gerät
- Schalten Sie das Gerät aus und heben Sie es an, wenn Sie es über Treppen transportieren.
- Vor dem Einschalten der Maschine ist immer zu prüfen, ob alle Schrauben, Muttern, Bolzen und anderen Befestigungen gut gesichert sind, und dass die Schutzeinrichtungen und Schutzgitter an Ort und Stelle sind. Abgenutzte oder beschädigte Aufkleber müssen ersetzt werden. Benutzen Sie das Gerät nicht, wenn Sicherheitseinrichtungen (z. B. Prallschutz), Teile der Schneideinrichtung oder Bolzen fehlen, abgenutzt oder beschädigt sind. Prüfen Sie insbesondere das Netzkabel und den Starthebel auf Beschädigung. Zur Vermeidung einer Unwucht dürfen beschä-

digte Werkzeuge und Bolzen nur satzweise ausgetauscht werden.
- Betreiben Sie das Gerät nie mit fehlerhaften Schutzeinrichtungen oder -abdeckungen oder ohne Schutzeinrichtungen, oder mit beschädigtem oder abgenutztem Kabel.
- Benutzen Sie nur Ersatz- und Zubehörteile, die vom Hersteller geliefert und empfohlen werden. Der Einsatz von Fremdteilen führt zum sofortigen Verlust des Garantieanspruches.
- Sorgen Sie dafür, dass alle Muttern, Bolzen und Schrauben fest angezogen sind und das Gerät in einem sicheren Arbeitszustand ist.
- Versuchen Sie nicht, das Gerät selbst zu reparieren, es sei denn, Sie besitzen hierfür eine Ausbildung. Sämtliche Arbeiten, die nicht in dieser Betriebsanleitung angegeben werden, dürfen nur von uns ermächtigten Kundendienststellen ausgeführt werden.
- Behandeln Sie Ihr Gerät mit Sorgfalt. Halten Sie die Werkzeuge sauber, um besser und sicherer arbeiten zu können. Befolgen Sie die Wartungsvorschriften.
- Überlasten Sie Ihr Gerät nicht. Arbeiten Sie nur im angegebenen Leistungsbereich. Verwenden Sie keine leistungsschwachen Maschinen für schwere Arbeiten. Benutzen Sie Ihr Gerät nicht für Zwecke, für die es nicht bestimmt ist.
- Prüfen Sie regelmäßig die Auffangeinrichtung auf Verschleiß oder Verlust der Funktionsfähigkeit.
- Ersetzen Sie aus Sicherheitsgründen abgenutzte oder beschädigte Teile.
- Achten Sie darauf, dass Maschine mit mehreren Zinkenaufbauten die Bewegung eines Zinkenaufbaus zu Drehungen der übrigen Zinkenaufbauten führen kann.
- Achten Sie beim Einstellen der Maschine darauf, dass keine Finger zwischen beweglichen Zinkenaufbauten und feststehenden Teilen der Maschine eingeklemmt werden.
- Lassen Sie den Motor abkühlen, bevor Sie die Maschine für längere Zeit abstellen.
- Beachten Sie beim Instandhalten der Zinkenaufbauten, dass selbst wenn der Antrieb abgeschaltet ist, die Zinkenaufbauten bewegt werden können.
- Ersetzen Sie aus Sicherheitsgründen abgenutzte oder beschädigte Teile. Verwenden Sie ausschließlich Original-Ersatzteile und -Zubehör.
- Wenn die Maschine zur Instandhaltung, Inspektion, oder Aufbewahrung, oder zum Austausch eines Zubehörteils angehalten ist, ist der Antrieb abzuschalten, die Maschine vom Netz zu trennen und sicherzustellen, dass alle sich bewegenden Teilen zum vollständigen Stillstand gekom-

men sind. Lassen Sie die Maschine abkühlen, bevor Sie Inspektionen, Einstellungen usw. durchführen. Behandeln Sie die Maschine mit Sorgfalt und halten Sie sie sauber.

Elektrische Sicherheit:



Vorsicht! So vermeiden Sie Unfälle und Verletzungen durch elektrischen Schlag:

- Nehmen Sie vor jeder Inbetriebnahme eine Sichtprüfung der Netz- und Verlängerungsleitungen auf Anzeichen von Beschädigungen oder Alterung vor. Beschädigte Netzanschlussleitungen erhöhen das Risiko eines elektrischen Schlages.
- Schließen Sie das Gerät an eine Steckdose mit Fehlerstromschutzeinrichtung (RCD) mit einem Auslösestrom von nicht mehr als 30 mA an. Vermeiden Sie die Maschine bei schlechten Wetterbedingungen zu betrieben, besonders bei Biltzgefahr.
- Halten Sie die Verlängerungsleitungen von den Schneidwerkzeugen fern.
  Wird die Verlängerungsleitung während des Gebrauchs beschädigt, trennen Sie sie sofort vom Netz. DIE VERLÄNGERUNGSLEITUNG NICHT BERÜHREN, BEVOR SIE VOM NETZ GETRENNT IST. Gefahr durch elektrischen Schlag.
  Benutzen Sie die Maschine nicht, wenn die Leitung beschädigt oder abgenutzt ist.
- Wenn die Anschlussleitung dieses Gerätes beschädigt wird, muss sie durch den Hersteller oder seinen Kundendienst oder eine ähnlich qualifizierte Person ersetzt werden, um Gefährdungen zu vermeiden.
- Die Verlängerungsleitungen von den Federzinken fernhalten. Die Federzinken können die Leitungen beschädigen und zum Kontakt mit aktiven Teilen führen.
- Eine beschädigte Leitung nicht an das Netz anschließen und eine beschädigte Leitung nicht berühren, bevor sie vom Netz getrennt ist. Eine beschädigte Leitung kann zum Kontakt mit aktiven Teilen führen.
- Achten Sie darauf, dass die Netzspannung mit den Angaben des Typenschildes übereinstimmt.
- Vermeiden Sie Körperberührungen mit geerdeten Teilen (z. B. Metallzäune, Metallpfosten). Es besteht ein erhöhtes Risiko durch elektrischen Schlag, wenn Ihr Körper geerdet ist.
- Verwenden Sie nur zugelassene Verlängerungskabel der Bauart H05RN-F, die höchstens 75 m lang und für den Gebrauch im Freien bestimmt sind. Der Litzenquerschnitt des Verlängerungskabels muss mindestens 2,5 mm^2 betragen. Rollen Sie eine Kabeltrommel vor Gebrauch

immer ganz ab. Überprüfen Sie das Verlängerungskabel auf Schäden.
- Verwenden Sie für die Anbringung des Verlängerungskabels die dafür vorgesehene Netzkabel-Zugentlastung.
- Benutzen Sie die Anschlussleitung nicht, um den Netzstecker aus der Steckdose zu ziehen. Schützen Sie das Netzkabel vor Hitze, Öl und scharfen Kanten.
- Halten Sie Verlängerungskabel von beweglichen gefährlichen Teilen fern, um Beschädigungen an Kabeln zu vermeiden, welche zum Berühren aktiver Teile führen können.

Restrisiken

Auch wenn Sie dieses Elektrowerkzeug vorschriftsmäßig bedienen, bleiben immer Restrisiken bestehen. Folgende Gefahren können im Zusammenhang mit der Bauweise und Ausführung dieses Elektrowerkzeugs auftreten:

a) Schnittverletzungen
b) Gehörschäden, falls kein geeigneter Gehörschutz getragen wird.
c) Gesundheitsschäden, die aus Hand-Arm-Schwingungen resultieren, falls das Gerät über einen längeren Zeitraum verwendet wird oder nicht ordnungsgemäß geführt und gewartet wird.

Warnung! Dieses Elektrowerkzeug erzeugt während des Betriebs ein elektromagnetisches Feld. Dieses Feld kann unter bestimmten Umständen aktive oder passive medizinische Implantate beeinträchtigen. Um die Gefahr von ernsthaften oder tödlichen Verletzungen zu verringern, empfehlen wir Personen mit medizinischen Implantaten ihren Arzt und den Hersteller des medizinischen Implantats zu konsultieren, bevor die Maschine bedient wird.

Montageanleitung



Ziehen Sie vor allen Arbeiten an dem Gerät den Netzstecker.



Achten Sie bei der Montage darauf, dass das Netzkabel nicht eingeklemmt wird und genügend Spiel hat.

B Griffholm montieren

1. Stecken Sie den unteren Holm (6) an das Gerätegehäuse (8) und schrauben ihn mit zwei Schnellspanner und Beilegescheiben (7) an. Die glatte Seite der Beilegescheibe zeigt zum Schnellspanner, die gerillte Seite zum Gerät.
2. Schrauben Sie die beiden Mittelholme (5) mit den Schnellspannern, Schrauben und Beilegescheiben (4) an den unteren Holm (6) an. Die glatte Seite der Beilegescheibe zeigt zum Schnellspanner, die gerillte Seite zum Gerät.

3. Hängen Sie die Netzkabel-Zugentlastung (15) in den oberen Griffholm (3) ein.
4. Schrauben Sie den oberen Griffholm (3) mit den Schnellspannern, Schrauben und Beilegescheiben (4) an den beiden Mittelholmen (5) fest. Die glatte Seite der Beilegescheibe zeigt zum Schnellspanner, die gerillte Seite zum Gerät.
5. Befestigen Sie das Gerätekabel (14) mit den Gerätekabelklemmen (13) am Holm.

C Fangsack montieren/ leeren

Achtung: Gerät nicht ohne Prallschutzklappe betreiben. Verletzungsgefahr!

Der Fangsack wird für den Betrieb mit der Lüfterwalze (A 16) empfohlen!

1. Ziehen Sie den Fangsack (11) über das Gestänge.
2. Stülpen Sie die Kunststoff-Laschen des Fangsacks (11) über das Fangsack-Gestänge und klipsen Sie die Kunststoff-Laschen ein.

Fangsack am Gerät anbringen:

3. Heben Sie die Prallschutzklappe (12) an.
4. Hängen Sie die Stifte am Fangsack-Gestänge in die Aufnahme am Gerätegehäuse.
5. Lassen Sie die Prallschutzklappe (12) los, sie hält den Fangsack (11) in Position.

Fangsack abnehmen/entleeren:

6. Heben Sie die Prallschutzklappe (12) an und nehmen Sie den Fangsack (11) heraus.

Bedienung

Beachten Sie den Lärmschutz und örtliche Vorschriften.

Arbeits-Positionen einstellen

Das Gerät besitzt 5 Haupteinstellpositionen:

+10 mm: Transport-Position
In dieser Stellung besteht der maximale Sicherheitsabstand des Werkzeugs zum Boden.

- 3 mm: Arbeits-Position
Wählen Sie beim Arbeiten mit dem neuwertigen Gerät diese Einstellung.

- 3 bis -12 mm: Nachstell-Positionen
Bei zunehmendem Verschleiß der Messer oder Federzinken kann die Arbeits-Position gesenkt werden. Einen Verschleiß erkennen Sie an einem zunehmend schlechter werdenden Arbeitsergebnis. Die Verstelltiefe beträgt pro Stufe ca. 3 mm.

Das Gerät befindet sich bei Lieferung in der Transport-Position +10mm.

1. Zum Einstellen der Arbeits-Position muss das Gerät ausgeschaltet sein.
2. Verstellen Sie den Hebel zur Tiefenverstellung (A 10) und lassen Sie ihn in die gewünschte Position einrasten.

Die Wahl einer Nachstell-Position ohne entsprechenden Verschleiß kann zur Überlastung des Motors und Beschädigung der Walze führen.

D Ein- und Ausschalten

Achten Sie vor dem Einschalten darauf, dass das Gerät keine Gegenstände berührt. Halten Sie Füße und Hände von der Walze und der Auswurföffnung fern. Es besteht Verletzungsgefahr!

1. Stellen Sie das Gerät auf eine ebene Rasenfläche.
2. Verbinden Sie das Verlängerungskabel mit der Gerätesteckdose (18).
3. Zur Zugentlastung formen Sie aus dem Ende des Verlängerungskabels eine Schlaufe und hängen diese in die Netzkabel-Zugentlastung (15) ein.
4. Schließen Sie das Gerät an die Netzspannung an.
5. Zum Einschalten drücken Sie die elektronische Einschaltsperre (1) am Handgriff und ziehen Sie anschließend den Starthebel (2) Richtung Handgriff. Lassen Sie die elektronische Einschaltsperre (1) los.
6. Zum Ausschalten lassen Sie den Starthebel (2) los.

Überlastschutz: Bei Überlastung des Gerätes schaltet der Motor automatisch ab. Lassen Sie den Starthebel los und starten Sie das Gerät nach einer Abkühlzeit von etwa 1 Minute erneut.

Achtung! Walze läuft nach dem Ausschalten nach. Kippen oder tragen Sie das Gerät nicht bei laufendem Motor und berühren Sie die laufende Walze nicht. Es besteht Verletzungsgefahr!

Arbeiten mit dem Gerät

Um einen gepflegten Rasen zu erhalten, empfehlen wir Ihnen, alle 4 - 6 Wochen zu lüften.
Vertikutieren ist ein intensiverer Eingriff als das Lüften und sollte daher nur einmal im Jahr erfolgen. Der beste Zeitpunkt ist das Frühjahr nach dem ersten Mähen.

Arbeiten Sie an Hängen immer quer zum Hang. Seien Sie besonders vorsichtig beim Rückwärtsgehen und Ziehen des Gerätes. Es besteht Stolpergefahr!

Schalten Sie nach der Arbeit und zum Transport das Gerät aus, ziehen Sie den Netzstecker und warten Sie den Stillstand der Walze ab.

Je kürzer der Rasen geschnitten ist, desto besser lässt er sich bearbeiten. Dadurch wird das Gerät weniger belastet und die Lebensdauer der Walze erhöht sich.

- Sie können das Gerät mit oder ohne Fangsack betreiben. Zum Lüften empfiehlt sich das Arbeiten mit Fangsack. Zum Vertikutieren empfiehlt sich das Arbeiten ohne Fangsack.
- Mähen Sie den Rasen auf die gewünschte Schnitthöhe.
- Der Vertikutierer darf nicht bei langem Gras verwendet werden. Es wickelt sich sonst um die Vertikutierwalze und führt zur Beschädigung des Gerätes.

- Wählen Sie eine geeignete Arbeits- bzw. Nachstell-Position (bei Verschleißerscheinungen der Walze), so dass das Gerät nicht überlastet wird.
- Beginnen Sie mit dem Arbeiten in der Nähe der Steckdose und bewegen Sie sich von der Steckdose weg.
- Führen Sie das Verlängerungskabel immer hinter sich und bringen Sie es nach dem Wenden auf die schon bearbeitete Seite.
- Führen Sie das Gerät im Schritttempo in möglichst geraden Bahnen. Für ein lückenloses Lüften oder Vertikutieren sollten sich die Bahnen immer um wenige Zentimeter überlappen. Zu langes Verweilen auf einer Stelle kann bei laufendem Gerät die Grasnarbe verletzen.
- Um eine Behinderung durch das Verlängerungskabel zu vermeiden, wenden Sie das Gerät immer so, dass die Netzkabelzugentlastung am Holm stets der bearbeiteten Seite zugewandt ist.
- Reinigen Sie das Gerät nach jedem Einsatz (siehe „Reinigung/Wartung“).
- Nach der Bearbeitung von stark vermoostem Rasen, empfiehlt es sich anschließend nachzusäen. Die Rasenfläche regeneriert sich dann schneller.

Transport

- Verwenden Sie zum Transport des Gerätes die Transportstellung +10 mm (siehe „Arbeits-Position einstellen“).
- Heben Sie das Gerät zum Transport über Treppen und empfindliche Oberflächen (z. B. Fliesen) an. Benutzen Sie den Tragegriff (A 9).

Reinigung/Wartung

Lassen Sie Arbeiten, die nicht in dieser Betriebsanleitung beschrieben sind, von einer von uns ermächtigten Kundendienststelle durchführen. Verwenden Sie nur Originalteile.

Tragen Sie beim Umgang mit der Walze Handschuhe.

Schalten Sie vor allen Wartungs- und Reinigungsarbeiten das Gerät aus, ziehen Sie den Netzstecker und warten Sie den Stillstand der Walze ab.
Warnung! Verletzungsgefahr durch bewegliche gefährliche Teile!

Allgemeine Reinigungs- und Wartungsarbeiten

Spritzen Sie das Gerät nicht mit Wasser ab und reinigen Sie es nicht unter fließendem Wasser. Es besteht Gefahr eines Stromschlages und das Gerät könnte beschädigt werden.

- Entfernen Sie nach dem Arbeiten anhaftende Pflanzenreste von den Rädern, den Lüftungsöffnungen, der Auswurföffnung und der Walze. Verwenden Sie dazu keine harten oder spitzen Gegenstände, Sie könnten das Gerät beschädigen.
- Leeren Sie den Fangsack vollständig.
- Halten Sie das Gerät stets sauber. Verwenden Sie keine Reinigungs- bzw. Lösungsmittel.

Wir haften nicht für durch unsere Geräte hervorgerufene Schäden, sofern diese durch unsachgemäße Reparatur oder den Einsatz von Nicht-Originalteilen bzw. durch nicht bestimmungsgemäßen Gebrauch verursacht werden.

E Auswechseln der Walze



Schalten Sie das Gerät aus, ziehen Sie den Netzstecker und warten Sie den Stillstand der Walze ab.



Tragen Sie beim Umgang mit der Walze Handschuhe.

1. Drehen Sie das Gerät um.
2. Lösen Sie die Flügelschraube (19) und ziehen Sie die Lagerbefestigung (21) nach oben.
3. Heben Sie die Walze (A 16/17) schräg an und ziehen die Welle aus der Sechskantaufnahme) (20).
4. Setzen Sie die neue Walze (A 16/17) in umgekehrter Reihenfolge ein.

Lagerung

- Bewahren Sie das Gerät trocken und außerhalb der Reichweite von Kindern auf.
- Lassen Sie den Motor abkühlen, bevor Sie das Gerät in geschlossenen Räumen abstellen.
- Umhüllen Sie das Gerät nicht mit Nylonsäcken, da sich Feuchtigkeit bilden könnte.

ohne Wandhalterung:

F Zur Platz sparenden Lagerung kann der Holm nach Lockern der Schnellspanner zusammengeklappt werden.
Die Netzkabel dürfen dabei nicht eingeklemmt werden.

mit Wandhalterung:

Sie können das zusammengeklappte Gerät mit Hilfe der Handhalterung aufhängen.

G Schrauben Sie die Wandhalterung (22) mit den beiliegenden Schrauben (23) ggf. mit Hilfe von Dübeln (nicht im Lieferumfang enthalten) an die Wand.
Hängen Sie das Gerät am unteren Holm (6) auf.
Prüfen Sie die Wandhalterung (22) regelmäßig auf festen Sitz.

Entsorgung/ Umweltschutz

Führen Sie Gerät, Zubehör und Verpackung einer umweltgerechten Wiederverwertung zu.



Elektrogeräte gehören nicht in den Hausmüll.

Geben Sie das Gerät an einer Verwertungsstelle ab. Die verwendeten Kunststoff- und Metallteile können sortenrein getrennt werden und so einer Wiederverwertung zugeführt werden. Fragen Sie hierzu unser Service-Center.

DE

Garantie

- Für dieses Gerät leisten wir 24 Monate Garantie. Bei gewerblichem Einsatz erlischt die Garantie.
- Schäden, die auf natürliche Abnutzung, Überlastung oder unsachgemäße Bedienung zurückzuführen sind, bleiben von der Garantie ausgeschlossen. Bestimmte Bauteile unterliegen einem normalen Verschleiß und sind von der Garantie ausgeschlossen. Insbesondere zählen hierzu: Fangsack.
- Durch die Reparatur oder den Austausch des Produkts beginnt keine neue Garantiezeit.
- Voraussetzung für Garantieleistungen ist zudem die Einhaltung der Hinweise zur Reinigung und Wartung.
- Schäden, die durch Material- oder Herstellerfehler entstanden sind, werden unentgeltlich durch Ersatzlieferung oder Reparatur beseitigt. Voraussetzung ist, dass das Gerät unzerlegt und mit Kauf- und Garantienachweis an den Händler zurückgegeben wird.

Reparatur-Service

- Sie können Reparaturen, die nicht der Garantie unterliegen, gegen Berechnung von unserem Service-Center durchführen lassen. Unser Service-Center erstellt Ihnen gerne einen Kostenvoranschlag.
  Wir können nur Geräte bearbeiten, die ausreichend verpackt und frankiert eingesandt wurden.
- **Achtung**: Bitte liefern Sie Ihr Gerät im Reklamations- oder Servicefall gereinigt und mit einem Hinweis auf den Defekt an unsere Service-Adresse. Nicht angenommen werden unfrei - per Sperrgut, Express oder mit sonstiger Sonderfracht - eingeschickte Geräte.
- Die Entsorgung Ihrer defekten eingesendeten Geräte führen wir kostenlos durch.

Fehlersuche

Problem	Mögliche Ursache	Fehlerbehebung
Abnormale Geräusche, Klappern oder Vibrationen	Fremdkörper auf der Walze (A 16/17)	Fremdkörper entfernen
	Federzinken der Lüfterwalze (A 16) oder Walzenmesser der Vertikutierwalze (A 17) beschädigt	Walze austauschen
	Walze (A 16/17) nicht richtig montiert	Walze korrekt einbauen (siehe „Auswechseln der Walze“)
	Rutschender Zahnriemen	Gerät abschalten und Netzstecker ziehen, vorhandene Erd- und Grasrückstände entfernen
Gerät startet nicht	Netzspannung fehlt	Steckdose, Netzkabel, Leitung, Netzstecker prüfen, ggf. Reparatur durch Elektrofachmann
	Starthebel (A 2) defekt	Reparatur durch Kundendienst
	Kohlebürsten abgenutzt	
	Motor defekt	
Motor setzt aus	Blockierung durch Fremdkörper	Fremdkörper entfernen
	Rasen zu hoch	Vormähen, siehe „Bedienung“
	Auswurföffnung verstopft	Auswurföffnung reinigen
	Überlastschutz löst aus	Gerät etwa 1 Min. abkühlen lassen
Arbeitsergebnis nicht zufriedenstellend	Federzinken der Lüfterwalze (A 16) verschlissen	Walze (A 16/17) austauschen
	Messer der Vertikutierwalze (A 17) stumpf oder beschädigt	
	Zahnriemen defekt	Reparatur durch Kundendienst
	Transport-Position oder falsche Arbeits-Position gewählt	siehe „Arbeits-Positionen einstellen“
	Rasen zu hoch	Vormähen, siehe „Bedienung“

DE

Ersatzteile/Zubehör

Ersatzteile und Zubehör erhalten Sie unter
www.service-deltafox.de

Bei weiteren Fragen wenden Sie sich an das „Service-Center“ (siehe „Service-Center“).

Position Betriebs-anleitung	Position Explosions-zeichnung	Bezeichnung	Bestell-Nr.
4	30-32,41	(2x) Schnellspanner	91105134
5	42	Mittlerer Holm	91105136
6	43	Unterer Holm	91105137
11	27,28	Fangsack	91105133
16	67	Lüfterwalze mit Federzinken	91105140
17	66	Vertikutierwalze mit Messer	91105139

Content

Intended purpose 23
General description..... 24
Scope of delivery..... 24
Functional description 24
Overview 24
Technical data..... 24
Safety precautions 25
Symbols used in the manual 25
Symbols on the implement..... 25
General notes on safety 26
Residual Risks 31
Assembling instructions..... 32
Assembling the handle bar.....32
Mounting and emptying the collection bag 32
Operation..... 33
Setting the working positions 33
Switching on and off..... 33
Working with the implement 34
Transport..... 34
Cleaning/maintenance 34
General cleaning and maintenance work 35
Exchanging the cylinder 35
Storage 35
Disposal and protection of the environment..... 36
Guarantee..... 36
Reparatur-Service..... 36
Trouble shooting 37
Spare Parts/Accessories 38
Translation of the original EC declaration of conformity 156
Service-Center 165
Exploded Drawing 167

The operating instructions constitute part of this product. They contain important information on safety, use and disposal.
Before using the product, familiarise yourself with all of the operating and safety instructions. Use the product only as described and for the applications specified. Keep this manual safely and in the event that the product is passed on, hand over all documents to the third party.

Intended purpose

This implement is used:
- As a lawn aerator and to rake leaves, moss and weeds out of the lawn and to collect these leaves and plant residues.
- As a verticuttor to cultivate the grass sward and thereby regenerate the lawn.

Any other use that is not specifically approved in these Instructions can result in damage to the implement and could be a serious danger to the user.
The implement must only be operated by adults. Never allow people who are not familiar with the instructions or children to use the machine. Local regulations may specify an age limit for the user.
Never operate this implement while it is raining and in a wet environment. The owner or operator is responsible for accidents or harm to people and their property. The manufacturer cannot be held liable for damage caused by incorrect operation of the implement or if it is not used in conformity with its intended purpose.

GB

General description

The illustration of the principal functioning parts can be found on page 2+3.

Scope of delivery

Carefully unpack the implement and check that all the subsequently listed parts are complete:

- Appliance housing with scarifying drum and impact protection
- Aerator roller
- Upper handlebar
- Lower bar
- 2 central bars
- Collection bag with rods
- Mains cable strain relief
- 2 cable clamps
- Mounting accessories
- Wall bracket
- Instruction Manual

Functional description

The verticutor and lawn aerator has two easily exchangeable work cylinders:
An aerator cylinder made of hard plastic with vertically rotating sprung tines, and a verticutor cylinder with vertically mounted high-grade steel knives.
The implement features a high-quality plastic case with collection bag and a handle bar with a folding function. Please refer to the subsequent descriptions for the actual functions of the individual control elements.

Overview

A
1 Electronic switch lock
2 Start handle
3 Upper handlebar
4 Quick-release lever, screw and washers for bar fastening
5 2 central bars
6 Lower bar
7 Quick-release lever and washers for bar fastening
8 Appliance housing
9 Carrying handle
10 Depth adjustment lever
11 Collection bag
12 Impact protection flap
13 Machine cable terminal
14 Machine cable
15 Power cord strain relief
16 Aerator roller with spring tines
17 Scarifying drum with blade

D
18 Power cable

E
19 Wing screw for roller fastening
20 Hexagon receptacle roller
21 Bearing support

G
22 Wall bracket
23 Screws, wall bracket

Technical data

Electric Scarifier/Aerator . DG-ESA 1536

Motor input ..... 1500 W
Rated voltage ..... 230 V~, 50 Hz
Protection Class .. ⧈ II (Double insulation)
Degree of protection.....IPX4
Rotating speed of the tool
(n_o) ..... 3600 min^{-1} (r.p.m)
Cylinder width.....36 cm
Depth adjustment 5-way
.....(3/6/9/12 mm + transport position)
Volume collection bag .....40 l
Weight (incl. accessories) .....13 kg
Acoustic pressure level
(L_{pA}).....82 dB (A); K_{pA}= 3 dB

Sound power level (L_{WA})
Measured ..... 95.5 dB (A); K_{WA}= 1.92 dB
Guaranteed .....98 dB (A)
Vibration (a_n)..... 3.3 m/s²; K= 1.7 m/s²

The noise and vibration values were established by the standards and stipulations listed in the Conformity Declaration.

The stated vibration emission value was measured in accordance with a standard testing procedure and may be used to compare one power tool to another.
The stated vibration emission value may also be used for a preliminary exposure assessment.

Warning: The vibration emission value may differ during actual use of the power tool from the stated value depending on the manner in which the power tool is used.
Safety precautions aimed at protecting the user should be based on estimated exposure under actual usage conditions (all parts of the operating cycle are to be considered, including, for example, times during which the power tool is turned off and times when the tool is turned on but is running idle).

Safety precautions

This section covers the basic safety instructions when working with this implement.

Symbols used in the manual

Warning symbols with information on damage and injury prevention.

Instruction symbols with information on preventing damage.

Pull out the mains plug.

Wear gloves when handling the roller.

Help symbols with information on improving tool handling.

Symbols on the implement



Caution!
These Instructions must be read.



Danger of injury due to flung-out material! Keep bystanders well away from the implement.



Danger of electric shock if the power cable is damaged! Always ensure that the power cable is kept well away from the implement and its cutting tools.



Wear eye and ear protection.



Caution! - Sharp tools. Ensure that the hands and feet are kept well away from the cutting tools. The cutting cylinder continues to rotate briefly after the motor has been switched off.



Always disconnect the plug from the mains prior to maintenance work or if the power cable is damaged.



Do not expose the device to moisture. Never operate the device in rain.



Attention! The rollers continue to move.



Noise level ratings L_{WA} in dB(A).



Protection Class II (Double insulation)



Electrically powered implements must not be disposed of with the domestic waste

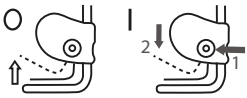

Switching on/off



Transport and working positions

General notes on safety



This implement can cause serious injuries if it is not properly used. Please read these Operating Instructions carefully and familiarize yourself with all the control elements before operating this implement. Keep these Operating Instructions in a readily accessible place so that this information is always at your disposal.



In the event of an accident or malfunction during operation, switch off the device immediately and pull out the mains plug. Injuries must be properly treated or medical assistance sought. Read the “Troubleshooting” section to correct any malfunctions or contact our Service Centre.

Operating the implement:



WARNING! The implement can cause serious injuries. How to a avoid accidents and injuries:

Preparations:

- Read the instructions carefully. Familiarise yourself with the controls and how to use the machine correctly.
- Note that the user is responsible for any accidents or risks to others and their property.
- The implement is not suitable for use by children.
- Children and persons with limited physical, sensory or mental capabilities or inadequate experience and knowledge, or persons who are not familiar with the instructions, should never be allowed to use the machine Children must never play with the device. Cleaning and user maintenance must not be car-

ried out by children.
- Never start up the implement while other people, but especially children and domestic pets, are in the vicinity.
- Check the area on which the implement is to be used. Remove all stones, sticks, wire and other foreign bodies that could be caught up and flung out. Never use the implement to level out uneven patches.
- Always wear appropriate protective work clothes and firm shoes with non-slip soles, strong long trousers, ear defenders and goggles. Never operate the implement while bare footed or when wearing open sandals. Avoid wearing loose clothing with hanging cords or ties.
  The protective devices and your personal protective equipment will protect yourself and other people and ensure that the equipment can be smoothly operated
- Never operate the implement if it is damaged, incomplete or has been modified without the consent of the manufacturer. Never work with damaged or missing protective devices (e.g. starting lever, unlocking knob, impact protector). Never disengage protective devices (e.g. by tying the starting lever).This ensures that the equipment remains safe.
- Before starting the equipment, ensure that no objects or branches are pushed into the blade opening, that the equipment is standing stably and that the workspace is tidy and not blocked.
  Check the condition of your extension cable and the connecting cable of your equipment. Use the necessary protective equipment. There is a risk of injury.
- If your equipment vibrates or emits unusual noises when switched on, disconnect the plug from the socket and check the cutting cylinder. Ensure that no remains of chopped matter are blocking the cutting cylinder or jammed between the blades. If you find no problems, return the equipment to a customer service centre.
- If the blades no longer cut correctly or if the motor is overloaded, check all the parts of your equipment and replace the worn parts. If a more extensive repair is required, contact a customer service centre.
- Use the machine in the recommended position and on a solid, flat surface only.
- Do not operate the machine on paved or gravelled areas where material flung out can cause injuries.

Use:
- CAUTION – A very sharp tool. Avoid cutting your fingers or toes. While working always keep your feet and fingers well away from the cutting cylinder and the ejector opening.

There is the danger of serious injury!
- Do not operate the implement while it is raining, in poor weather conditions and when the surrounding area and lawn are wet. Operate the implement only during daylight hours or with bright lighting. There is a risk of accidents.
- Do not operate the implement if you are tired or are lacking in concentration and after having drunk alcohol or taken medicine. Always take a work break in due time. Approach the work with common sense. A moment of carelessness when using the equipment can result in serious injury.
- Familiarize yourself with the terrain and remain focused on the potential hazards that you could miss on account of the motor noise.
- Always maintain a secure footing while working, especially on a sloping terrain. Always work across slopes - never up and down! Be particularly careful when changing the travelling direction. Do not scarify or aerate on overly steep slopes. This enables you to control the equipment better in unexpected situations.
- Avoid an abnormal body posture. Walk, do not run.
- Always guide the implement at a walking pace with both hands on the handle. Be especially careful when you turn the implement around or draw it towards you. Danger of stumbling!
- Start or operate the start lever with care corresponding to the instructions in this instruction manual and keep your feet at a safe distance from the prongs.
- Do not tilt the implement when starting, other than it has to be lifted. In this case tilt the implement only to the extent that is absolutely necessary and always lift the implement on the side that is opposite to the operator.
- Never operate the implement without the attached collection bag or impact protector. Danger of injury!Never place your hands or feet on or below rotating parts. Always keep away from the ejector opening.
- Do not operate the implement in the vicinity of inflammable liquids or gases as this could give rise to the danger of a fire or explosion.
- Always disconnect the plug from the mains socket before working.
- Hold the prongs if the machine needs to be tipped over for transport over areas other than grass and if the machine is moved from and to the area to be treated.
- Keep connection and extension cables away from the prongs.
- Never transport the machine while the drive is running.

Work intervals:
- After the implement has been turned off, the cutting cylinder will continue to rotate for a few seconds. Keep hands and feet well away.

- Do not touch the spring tines before the implement has been disconnected from the mains and the spring tines have come to a complete standstill. Risk of injury owing to a sharp implement!
- Only remove plant parts when the implement is standing completely still. Ensure that the grass ejector opening is clean and free.
- Switch off the power when the implement is to be transported, lifted or tilted and when traversing other surfaces than grass.
- Children must never play with the device.
- Always switch off the implement and disconnect the power plug. Make sure that all moving parts have come to a complete stop:
  - Whenever you leave the implement
  - Before you clean the ejector opening or unblock or unclog the implement
  - When the implement is not being used
  - Before checking, cleaning or working on the machine;
  - When the power cable is damaged or has become tangled
  - After contact with a foreign object. Examine the machine for damage and carry out the necessary repairs before restarting and working with the machine.
    If the machine starts to vibrate abnormally, an immediate check must be carried out,
  - search for signs of damage;
  - have any necessary repairs carried out on damaged parts;
  - examine for loose parts and tighten these.
- Store the implement in a dry place well out of reach of children.



CAUTION! The following states how to avoid damage to the implement and any resulting harm to people:

Take care of your implement:

- Switch off the power when the implement is to be carried across steps.
- Before switching on the machine, always check whether all screws, nuts, bolts and other fasteners are tightly secured and that the protection devices and protective gratings are in place. Worn or damaged labels must be replaced. Never operate the implement if safety devices (e.g. impact protector, parts of the cutting facility or bolts are missing, worn out or damaged. Check especially the power cable and starting lever for damage. To avoid imbalance, all tools and bolts must be exchanged as complete sets.
- Never operate the device with defective guards or covers or without protection or with damaged or worn cables.

- Only use spare parts and accessories that have been supplied or recommended by the manufacturer. The use of alien parts results in the immediate loss of all guarantee claims.
- Ensure that all nuts, bolts and screws are firmly tightened and that the implement is in a safe working state.
- Never try to repair the implement yourself, other than you have been trained accordingly. All work that has not been listed in these Instructions must only be carried out by authorised servicing agencies.
- Treat the implement with the greatest care. Always keep the tool clean for better and safer work. Follow the maintenance instructions.
- Never overload the implement. Always work within the specified capacity range. Do not use low-power machines for heavy-duty work. Do not operate the implement for purposes for which it is not intended.
- Check the collection unit regularly for wear or loss of function.
- Replace worn or damaged parts for safety reasons.
- When using the machine with several prong attachments, beware that moving one prong attachment can lead to the other prong attachments rotating.
- When setting the machine, make sure your fingers do not become caught between the moving prong attachments and stationary parts of the machine.
- Allow the motor to cool down before parking the machine for a longer period.
- When servicing the prong attachments, beware that the prong attachments can be moved even when the drive is switched off.
- Replace worn or damaged parts for safety reasons. Use only original spare parts and accessories.
- If the machine is stopped to service, inspect, store or replace an accessory part, switch off the drive, disconnect the machine from the mains and make sure that all moving parts have come to a complete stop. Allow the machine to cool down before carrying out inspections, settings etc. Treat the machine with care and keep it clean.

Electrical safety:



CAUTION! The following states how to avoid accidents and injuries due to electric shock:

- Before each use, carry out a visual inspection of the power and extension cables for signs of damage or ageing. Damaged mains power cables increase the risk of electric shock.
- Connect the device to a power socket with a residual current

device of rated residual current no more than 30 mA. Avoid operating the machine in poor weather conditions, especially if there is a risk of lightning.

- Always keep the extension cable well away from the cutting tools.
  Should the power cable become damaged during work, then instantly disconnect the power cable from the mains. DO NOT TOUCH THE POWER CABLE BEFORE IT HAS BEEN DISCONNECTED FROM THE MAINS! Risk of electric shock. Do not use the machine, if the cable is damaged or worn.
- If the power cable for this equipment is damaged, it must be replaced by the manufacturer, a customer service agent of the same or a similarly qualified person in order to prevent hazards.
- Keep the extension cables away from the sprung tines. The tines may damage the cables and result in contact with live parts.
- Check that the mains voltage is the same as indicated on the rating plate.
- Avoid body contact with earthed parts (e.g. metal fences, metal posts). There is an increased risk of electric shock if your body is earthed.
- Only use approved extension cables of the type H05RN-F with a maximum length of 75 m and which have been approved for open-air use. The stranded cord diameter of the extension cable must be at least 2.5 mm^2. Always unreel a cable drum to its full length so that the entire cable can be checked for damage.
- Use the envisaged cable suspension when attaching an extension cable.
- Never pull the cable to disconnect the plug from the socket. Protect the cable from heat, oil and sharp edges.
- If the connecting cable is damaged, first disconnect the extension cable from the socket. You can then disconnect the connecting cable of the equipment.
- Keep the extension cable away from dangerous moving parts to prevent damage to cables that can lead to contact with live parts.

Residual Risks

There will always be residual risks even if you operate this electrical tool according to the instructions. The following hazards may occur in connection with the type and design of this electric tool:

a) Cutting injuries
b) Hearing damage if suitable ear protection is not worn.
c) Health injuries resulting from the effect of vibration on the hands and arms in the event that the device is used over a longer period of time or is not used and maintained properly.

Warning! During operation, this power tool produces an electromagnetic field. Under certain circumstances, this field may negatively affect active or passive medical implants. In order to reduce the danger of serious or fatal injuries, we recommend that individuals who wear medical implants should consult their doctor and the manufacturer of the implant before operating the machine.

Assembling instructions

Prior to any work on the implement always disconnect the plug from the power socket!

Ensure during assembly that the power cable is not squeezed and that it has sufficient play.

B Assembling the handle bar

1. Attach the lower bar (6) to the appliance housing (8) and fasten it using the two quick-release levers and washers (7). The smooth side of the washer should point towards the quick-release lever; the grooved side should point towards the device.
2. Screw both central bars (5) with the screws, quick-release levers and washers (4) to the lower bar (6). The smooth side of the washer should point towards the quick-release lever; the grooved side should point towards the device.
3. Hang the strain relief (15) into the upper handlebar (3).
4. Screw the upper handlebar (3) with the screws, quick-release levers and washers (4) to both central bars (5) to fasten. The smooth side of the washer should point towards the quick-release lever; the grooved side should point towards the device.
5. Fasten the machine cable (14) to the bar using the machine cable terminals (13).

C Mounting and emptying the collection bag

WARNING: Never operate the implement without the impact protector. Danger of Injury!

The collection bag is recommended for operation with the air roller (A 16)!

1. Pull the collection bag (11) over the rods.
2. Put the plastic straps of the collection bag over the collection bag (11) rods and clip into the plastic straps.

Mounting the collection bag on the implement:

3. Lift the impact protector (12).
4. Push the pins on the collection bag rods into the socket in the implement case.
5. Release the impact protector (12) so that it holds the collection bag (11) in its position.

Removing and emptying the collection bag:

6. Lift the impact protector (12) and take out the collection bag (11).

Operation

Please observe local regulations concerning noise protection.

Setting the working positions

The implement has 5 principal position settings:

+10 mm : Transport position
This position sets the maximum safety spacing between the tool and the floor.

-3 mm : Working position
Set this position when working with a new implement.

-3 to -12 mm : Readjustment positions
The working position can be lowered with increased knife and sprung tine wear. Wear can be identified from an increasingly poor result.
The readjusting depth amounts to approx. 3 mm per setting.

When the implement is delivered it is in the Transport Position (+10 mm) setting.

1. The implement must be switched off to set the working position.
2. Adjust the depth adjustment lever (A 10) and allow it to lock into place in the desired position.

Selection of a readjustment position without the corresponding wear can overload the motor and damage the cylinder.

D Switching on and off

Before switching on the implement ensure that it is not in contact with any objects. Keep your feet and hands well away from the cylinder and the ejector opening. Danger of injury!

1. Place the implement on a level lawn surface.
2. Connect the extension cord to the power cable (18).
3. Form a loop in the end of the power cable and hang it into the strain relief (15).
4. Connect the implement to the mains voltage.
5. To switch on, press the electronic switch lock (1) on the handlebar and then pull the start handle (2) towards the handlebar. Release the electronic switch lock (1).
6. To switch off release the starting lever (2).

Overload protection: The motor is automatically switched off when the implement is overloaded. Release the starting lever and reset the implement after a cooling down period of approx. 1 minute.

WARNING! The cylinder continues to run for a brief period after the implement has been switched off. Do not tilt or carry the implement while the motor is still running and do not touch the cylinder while it is still rotating. Danger of injury!

Working with the implement

To maintain a well cared-for lawn it should be aerated every 4 to 6 weeks.
Verticuting is a more intensive intervention than aerating and should only be carried out once a year, the best time being in spring after the lawn has been mown for the first time.



When working on slopes always proceed across the slope. Be particularly careful when walking backwards and pulling the implement. Danger of stumbling!



After work and to transport the implement disconnect the power plug and wait until the cylinder is standing still.



The shorter the grass, the better the lawn can be treated. Furthermore, the implement is less stressed and the service life of the cylinder is prolonged.

- The implement can be operated with or without the collection bag.
  We recommend working with the collection bag for aeration. We recommend working without the collection bag for scarifying.
- Mow the lawn to the required grass height.
- Do not use the scarifier in long grass. It may otherwise wind around the scarifier blade and result in damage to the equipment.
- Select the appropriate working or readjustment position (in the event of cylinder wear) so that the implement is not overloaded.
- Commence work in the vicinity of the power socket and proceed away from the socket.
- Always ensure that the extension cable is behind you, and after turning move it to the side that has already been treated.
- Guide the implement at a walking pace down lanes that are as straight as possible. To ensure uninterrupted aerating or verticuting the individual lanes should always overlap by a few centimetres. Dwelling too long at the same place while the implement is running can damage the grass sward.
- To ensure that the extension cable is not an impediment, turn the implement in such a manner that the cable strain release on the bar always faces the side that has been treated.
- Always clean the implement after each use (see “Cleaning/Maintenance”).
- After having treated lawns with dense moss growth, it is advisable to reseed the lawn so that it can regenerate itself quicker.

Transport

- Adjust the transport position (+10 mm) setting (see “Setting the Working Position”) when transporting the implement.
- Lift the implement to transport it over steps and sensitive surfaces (e.g. tiles). Use the handle (A 9).

Cleaning/maintenance



Work that has not been described in these Instructions must be carried out by a servicing agency authorised by us. Only use original parts.



Wear gloves when handling the cylinder.



Prior to all maintenance and cleaning work always switch off the implement, disconnect the plug from the power socket and wait until the cylinder is standing still. Warning! Risk of injury by dangerous moving parts!

General cleaning and maintenance work



Do not jet water onto the implement and do not clean it under flowing water. This would result in the danger of an electric shock and the implement could be damaged.

- When work has finished remove plant residues adhering to the wheels, inside the ventilation opening, the grass ejector opening and the cylinder. Do not use hard or pointed objects for this purpose as they could damage the implement.
- Completely empty the collection bag.
- Always keep the implement clean. Do not use cleaning agents or solvents.

We cannot be held liable for damage caused by our implements if they were improperly repaired, if non-original parts have been used or if they were used not in keeping with their intended purpose.

E Exchanging the cylinder



Switch off the implement, disconnect the mains plug and wait until the cylinder is standing still.



Wear gloves when handling the cylinder.

1. Turn the implement over.
2. Loosen the wing screw (19) and pull the bearing support (21) upwards.
3. Lift the roller (A 16/17) diagonally and pull the shaft out of the hexagon receptacle (20).
4. Insert the new cylinder (A 16/17) by reversing the sequence.

Storage

- Store the implement in a dry place well out of reach of children.
- Allow the motor to cool down before placing the implement in a closed room.
- Do not wrap nylon sacks around the implement as this could result in the formation of moisture.

Without wall bracket:

F To save space when stored, the handlebar can be folded down after releasing the tightening levers. **Ensure that the cables are not squeezed.**

With wall bracket:

You can suspend the folded-up device from the wall using the wall bracket.

G Screw the wall bracket (22) to the wall with the enclosed screws (23), using dowels (not included in delivery package) if necessary. Suspend the device from the lower bar (6). Check the tightness of the wall bracket (22) fitting regularly.

GB

Disposal and protection of the environment

Dispose of the implement, accessories and packaging in an environment-friendly manner.



Electrically-powered appliances must not be disposed of with the domestic waste.

Hand in the spent implement to a recycling centre. The plastic and metal parts can then be sorted out and graded for recycling. Our Service Center will be happy to answer any questions in this respect.

Guarantee

- For the device and the charger, we provide a 24 month warranty. Commercial use will invalidate the guarantee.
- Damages, which can be attributed to natural wear, overloading or inappropriate use, are excluded from the guarantee. Certain component parts are subject to a normal wear and are excluded from the guarantee. In particular, these include: collection bag.
- Furthermore, the prerequisite for guarantee services is that the references indicated in the operating instructions regarding cleaning and maintenance have been adhered to.
- Repair or replacement of the product will not start a new warranty period.
- Damage, which has been caused from material or manufacturing faults, will be made good free of charge, by replacement delivery or repair.
  This requires that the appliance is returned to the merchant undismantled and with proof of purchase and guarantee.

Reparatur-Service

- For a charge, repairs not covered by the guarantee can be carried out by our service branch, which will be happy to issue a cost estimate for you. We can handle only equipment that has been sent with adequate packaging and postage.
- Attention: Please send your equipment to our service branch in clean condition and with an indication of the defect. Equipment sent carriage forward or by bulky goods, express or other special freight will not be accepted.
- We will dispose of your defective devices free of charge when you send them to us.

Trouble shooting

Problem	Possible cause	Remedy
Abnormal noises, clatter or vibrations	Foreign body on cylinder (A 16/17)	Remove foreign body
	Damaged sprung tines (A 16) or cylinder knives (A 17)	Exchange cylinder
	Cylinder (A 16/17) incorrectly mounted	Install cylinder correctly (see “Exchanging the cylinder”)
	Toothed-belt slip	Switch device off and pull power plug. Remove the soil and grass residues available.
Implement does not start	No power	Check power socket, cable, line; repair only by qualified electrician
	Starting lever (A 2) defective	Repair by After-Sales Service
	Carbon brushes worn out	
	Motor defective	
Motor fails	Blocked by foreign body	Remove foreign body
	Grass is too long	Mow beforehand; see chapter “Operation”
	Clogged discharge	Clean discharge
	Overload protection tripped	Allow implement to cool down for about 1 minute
Work result not satisfactory	Sprung tines of aerator cylinder (A 16) worn out	Exchange cylinder (16/17)
	Knives of verticutor cylinder (A 17) blunt or damaged	
	Toothed belt defective	Repair by After-Sales Service
	Transport Position or incorrect Working Position selected	see chapter “Setting the Working Positions”
	Grass is too long	Mow beforehand; see chapter “Operation”

GB

Spare Parts/Accessories

Spare parts and accessories can be obtained at www.service-deltafox.de
If you have any other questions, contact the ”Service-Center” (see „Service-Center“).

Position instruction manual	Position exploded drawing	Description	Order No.
4	30-32,41	(2x) Quick-release lever	91105134
5	42	central bars	91105136
6	43	lower bar	91105137
11	27,28	collection bag	91105133
16	67	aerator roller with spring tines	91105140
17	66	scarifying drum with blade	91105139

Inhoud

Gebruik 39
Algemene beschrijving 40
Omvang van de levering 40
Functiebeschrijving 40
Overzicht 40
Technische gegevens 41
Veiligheidsinstructies..... 41
Symbolen in de gebruiksaanwijzing.... 41
Symbolen op het apparaat 42
Algemene veiligheidsinstructies 42
Restrisico‘s 48
Montage-instructies 49
Handvatdrager monteren 49
Vangkooi monteren/ledigen..... 49
Bediening 50
Arbeidsposities instellen..... 50
In- en uitschakelen 50
Werken met het apparaat..... 51
Transport..... 51
Reiniging/Onderhoud..... 51
Algemene reinigings- en onderhoudswerkzaamheden..... 52
Uitwisselen van de wals 52
Opslag 52
Afvalverwerking en milieubescherming..... 53
Garantie..... 53
Reparatieservice..... 53
Foutopsporing 54
Reserveonderdelen/Accessoires..... 55
Vertaling van de originele CE-conformiteitsverklaring.....157
Service-Center 165
Explosietekening.....167

De gebruiksaanwijzing vormt een bestanddeel van dit apparaat. Ze omvat belangrijke aanwijzingen voor veiligheid, gebruik en afvalverwijdering. Maak u vóór het gebruik van het apparaat met alle bedienings- en veiligheidsinstructies vertrouwd. Gebruik het apparaat uitsluitend zoals beschreven en voor de aangegeven toepassingsgebieden. Bewaar de handleiding goed en overhandig alle documenten bij het doorgeven van het apparaat mee aan derden.

Gebruik

Het apparaat is bedoeld om in huishoudelijke kring gebruikt te worden:
- Als grasmatverluchter voor het uitkammen van vilt (uit bladeren, mos of onkruid) tussen de grassprietjes en het voor het inzamelen van bladeren en plantenresten.
- Als verticuteermachine voor het bewerken van de grasnerf en het regenereren van grasperken en grasvlakten.

Iedere andere toepassing, die in deze handleiding niet uitdrukkelijk toegestaan wordt, tot beschadigingen aan het apparaat leiden en een ernstig gevaar voor de gebruiker betekenen.
Het apparaat is voor het gebruik door volwassenen bestemd. Laat de machine nooit gebruiken door kinderen of door personen die deze instructies niet hebben gelezen. Plaatselijk geldende voorschriften leggen mogelijk beperkingen op voor de leeftijd van de gebruiker.
Het gebruik van het apparaat bij regen of in geval van een vochtige omgeving is verboden.

De operator of gebruiker is voor ongevallen of schade aan andere mensen of aan hun eigendom verantwoordelijk.
De fabrikant is niet aansprakelijk voor beschadigingen, die door een in strijd met de bepalingen zijnde toepassing of door een foutieve bediening veroorzaakt werden.

Algemene beschrijving

De afbeelding van de voornaamste functionele onderdelen vindt u op de pagina 2+3.

Omvang van de levering

Neem het apparaat voorzichtig uit de verpakking en kijk na, of de hierna volgende onderdelen compleet zijn:

- Behuizing van het apparaat met verticuteerwals en botsbescherming
- Ventilatorwals
- Bovenste grijpstang
- Onderste stang
- Twee centrale stangen
- Opvangzak met stangen
- Trekontlasting van de kabel
- Twee kabelklemmen
- Montage-onderdelen
- Muurbeugel
- Gebruiksaanwijzing

Functiebeschrijving

De elektrisch verticuteerapparaat/grasbeluchter bezit twee gemakkelijk uitwisselbare werkwalsen:
een ventilatorwals in harde kunststof met verticaal roterende verende tanden en een verticuteerwals met loodrecht aangebrachte, roestvrij stalen messen.

Het apparaat is met een hoogwaardige behuizing in kunststof met vangkooi en een handvatdrager met klapfunctie uitgerust.
Voor de functie van de bedieningsonderdelen verwijzen wij naar de hierna volgende beschrijvingen.

Overzicht

A

1 Elektronische inschakelblokkering
2 Starthendel
3 Bovenste grijpstang
4 Snelspanner, schroeven en dichtingsringen voor bevestiging van stangen
5 Twee centrale stangen
6 Onderste stang
7 Snelspanner en dichtingsringen voor bevestiging van stangen
8 Behuizing van het apparaat
9 Draaggreep
10 Hendel voor snijhoogteverstelling
11 Opvangzak
12 Botsbeschermingsklep
13 Kabelklem van het apparaat
14 Kabel van het apparaat
15 Trekontlasting van de kabel
16 Ventilatorwals met verende tanden
17 Verticuteerwals met mes

D

18 Apparaatstopcontact

E

19 Vleugelschroef voor bevestiging van wals
20 Zeskantse houder voor wals
21 Opslagbevestiging

G

22 Muurbeugel
23 Schroeven, muurbeugel

Technische gegevens

Elektrische verticuteerder/ grasbeluchter..... DG-ESA 1536
Opnamevermogen van de motor.. 1500 W
Netspanning .....230 V~, 50 Hz
Beschermingsniveau ..... ⧈ II (dubbele isolering)
Veiligheidsklasse IPX4
Gebruikstoerental van het werktuig (n_0).....3600 min^{-1}
Breedte van de wals.....36 cm
Snijhoogteverstelling .....5-delig .....(3/6/9/12 mm + transportpositie)
Volume vangkooi .....40 l
Gewicht (incl. accessoires).....13 kg
Geluidsdrukniveau (L_{pA}) ..... 82 dB(A), K_{pA} = 3 dB
Geluidsvermogensniveau (L_{WA})
gemeten .....95,5 dB(A), K_{WA} = 1,92 dB
gewaarborgd .....98 dB(A)
Trilling aan de handgreep (a_h) .....3,3 m/s^2
K= 1,7 m/s^2

Geluids- en vibratiewaarden werden volgens de in de conformiteitverklaring genoemde normen en bepalingen vastgesteld.

De aangegeven trillingemissiewaarde werd volgens een genormaliseerd testmethode gemeten en kan ter vergelijking van een stuk elektrisch gereedschap met een ander gebruikt worden. De aangegeven trillingemissiewaarde kan ook voor een inleidende inschatting van de blootstelling benut worden.

Waarschuwing:
Afhankelijk van de manier, waarop het elektrische gereedschap gebruikt wordt, kan de trilingemissiewaarde tijdens het effectieve gebruik van het elektrische gereedschap van de aangegeven waarde verschillen.

De noodzaak bestaat, veiligheidsmaatregelen ter bescherming van de operator vast te leggen, die op een inschatting van de blootstelling in de effectieve gebruiksomstandigheden gebaseerd zijn (hierbij moet er met alle aandelen van de bedrijfscyclus rekening gehouden worden, zo bijvoorbeeld met tijden, tijdens dewelke het elektrische gereedschap uitgeschakeld is, en tijden, tijdens dewelke het weliswaar ingeschakeld is, maar zonder belasting functioneert).

Veiligheidsinstructies

Deze paragraaf behandelt de fundamentele veiligheidsvoorschriften bij het werk met het apparaat.

Symbolen in de gebruiksaanwijzing

Gevaarsymbool met informatie over de preventie van personen- of zaakschade.

Gebodsteken met informatie over de preventie van schade.

Haal de stekker uit het wandstopcontact.

Draag handschoenen wanneer u de wals hanteert.

Aanduidingsteken met informatie over hoe u het apparaat beter kunt gebruiken.

NL

Symbolen op het apparaat



Opgelet! Bedieningshandleiding lezen.



Gevaar voor verwondingen door weggeslingerde onderdelen. Omstaande personen op een veilige afstand van het apparaat houden.



Gevaar door elektrische schok bij beschadiging van de voedingskabel! Kabel op een veilige afstand van de maaiwerktuigen en van het apparaat houden!



Draag oog- en gehoorbescherming.



Opgepast – scherp werktuig. Handen en voeten op een veilige afstand houden. De draaiing van de walsen blijft na het uitschakelen van de motor nog even duren. Vóór onderhoudswerkzaamheden of indien de voedingskabel beschadigd is, de stekker ui de contactdoos trekken.



Stel het apparaat niet bloot aan vochtigheid. Werk niet bij regen.



Let op! De wals blijft nalopen.



Vermelding van het geluidsvermogenniveau L_{WA} in dB(A).



Beschermingsniveau II (dubbele isolering)



Elektrische apparaten horen niet thuis bij huishoudelijk afval.

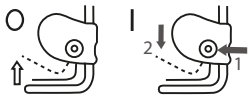

Inschakelen/ uitschakelen



–Transportpotities en arbeidsposities

Algemene veiligheidsinstructies



Dit apparaat kan bij een ondeskundig gebruik ernstige verwondingen veroorzaken. Voordat u met het apparaat werkt, leest u zorgvuldig de bedieningshandleiding en maakt u zich met alle aspecten van de bediening goed vertrouwd. Bewaar deze handleiding goed, opdat de informatie te allen tijde te uwer beschikking staat.



Als zich tijdens het gebruik een ongeval of storing voordoet, schakel dan onmiddellijk het apparaat uit

en haal de stekker uit het stopcontact. Verzorg verwondingen op een gepaste manier of raadpleeg een arts. Raadpleeg het hoofdstuk “Problemen oplossen” of neem contact op met ons servicecenter om storingen op te lossen.

Werken met het apparaat:



Opgepast! Het apparaat kan ernstige verwondingen veroorzaken. Zo vermijdt u ongevallen en verwondingen:

Voorbereiding:

- Lees de gebruiksaanwijzing zorgvuldig door. Maak u vertrouwd met alle bedieningselementen en met het juiste gebruik van de machine.
- U bent als gebruiker persoonlijk aansprakelijk voor ongevallen of gevaarlijke situaties tegenover derden en hun eigendom.
- De machine is niet geschikt voor gebruik door kinderen.
- Kinderen en personen met beperkte lichamelijke, sensorische of geestelijke vermogens of ontoereikende ervaring en kennis of personen die niet vertrouwd zijn met deze gebruiksaanwijzingen, mogen deze machine niet gebruiken. Lokale bepalingen kunnen de minimumleeftijd van de bedieningspersoon vastleggen.
  Kinderen mogen niet met het apparaat spelen. Reiniging of gebruikersonderhoud mogen niet door kinderen worden verricht.
- Personen met een motorische handicap mogen het apparaat enkel onder toezicht gebruiken.
- Maak nooit gebruik van het apparaat terwijl er personen, in het bijzonder kinderen, en huisdieren in de buurt zijn.
- Controleer het terrein, waar het apparaat gebruikt wordt, en verwijder stenen, stokken, draden of andere vreemde voorwerpen, die vastgegrepen en weggeslingerd kunnen worden.
  Gebruik het apparaat niet om oneffenheden van de grond vlak te maken.
- Draag steeds gepaste werkkledij, zoals vast schoeisel met een slijpvrije zool, een robuuste, lange broek, oorbescherming en een beschermbril. Gebruik het apparaat niet als u blootsvoets stapt of open sandalen draagt. Draag geen loszittende kleding, kleding met loshangende snoeren of stropdassen.
  Die beveiliging van het apparaat en de persoonlijke veiligheidsuitrustingen beschermen uw eigen gezondheid en die van anderen en garanderen een optimale werking van het apparaat.
- Werk niet met een beschadigd, onvolledig of zonder de toestemming van de fabrikant omgebouwd apparaat. Werk niet met beschadigde of

ontbrekende beschermingsinrichtingen (bijvoorbeeld starthefboom, ontgrendelknop, beschermingsinrichting tegen stoten).
Stel nooit beschermingsinrichtingen buiten werking (bijvoorbeeld door de starthefboom vast te binden).
Daarmee wordt ervoor gezorgd dat de veiligheid van het apparaat gehandhaafd blijft.

- Vergewis u vóór de start van uw apparaat dat er geen voorwerp of tak in de mesopening binnengeschoven is, dat het apparaat stabiel staat en dat het werkterrein opgeruimd en niet geblokkeerd is. Controleer de toestand van uw verlengsnoer en ook net netsnoer van uw apparaat. Maak gebruik van de noodzakelijke beschermingsinrichtingen.
  Gevaar voor verwondingen.
- Als uw apparaat bij het inschakelen ongewone trillingen of geluiden vertoont, trekt u de netstekker uit het stopcontact en controleert u de messenwals. Vergewis u dat er geen hakselresten de messenwals blokkeren of tussen de messen ingeklemd zijn. Als u geen problemen vaststelt, zendt u het apparaat terug naar de klantenserviceafdeling.
- Als de messen niet meer correct snoeien of wanneer de motor overbelast is, controleert u alle onderdelen van uw apparaat en vervangt u de versleten onderdelen. Als een meer uitgebreide reparatie noodzakelijk is, richt u zich tot de klantenserviceafdeling.
- Gebruik de machine uitsluitend in de aanbevolen ruimtes en op een vaste, egale ondergrond.
- Gebruik de machine niet op verharde ondergronden of kiezels, waar het materiaal letsels kan veroorzaken.

Toepassing:

- Opgepast – scherp werktuig. Snij niet in vingers of tenen. Houd voeten en vingers bij het werken altijd op een veilige afstand van de wals en van de uitwerpopening. Er bestaat gevaar voor verwondingen!
- Gebruik het apparaat niet bij regen, bij een slechte weersgesteldheid, in een vochtige omgeving of op een nat grasperk. Werk uitsluitend bij daglicht of bij een goede verlichting. Zo vermijdt u ongevallen.
- Werk niet met het apparaat als u moe of ongeconcentreerd bent of na consumptie van alcohol of na inname van tabletten. Las altijd tijdig een werkpauze in. Ga verstandig te werk. Eén moment van onoplettendheid bij het gebruik van het apparaat kan tot ernstige verwondingen leiden.
- Maak u met uw omgeving vertrouwd en let op mogelijke gevaren, die u wegens het geluid van de motor niet kunt horen.

- Let bij het werken en in het bijzonder op hellingen op stabiliteit. Werk altijd haaks op de helling, nooit op- of neerwaarts. Wees uiterst voorzichtig wanneer u op een helling van rijdrichting verandert. Verticuteer of belucht niet op te steile hellingen. Daardoor kunt u het apparaat in onverwachte situaties beter controleren.
- Vermijd een abnormale lichaamshouding. Stap rustig en ren niet.
- Bedien het apparaat slechts op staptempo en met beide handen aan het handvat. Wees uiterst voorzichtig wanneer u het apparaat omkeert of naar u toe trekt. Struikelgevaar!
- Start of bedien de starthendel voorzichtig en volgens de instructies van deze gebruiksaanwijzing, en zorg voor voldoende afstand tussen de voeten en de tanden.
- Kantal het apparaat bij het starten niet, tenzij het moet opgetild worden. In dit geval kantelt u het apparaat slechts zoals beslist noodzakelijk is en tilt u enkel de van de bedieningspersoon afgewende zijde op.
- Apparaat niet zonder volledig aangebrachte vangkooi of zonder beschermingsinrichting tegen stoten bedienen. Gevaar voor verwondingen! Leg uw handen of voeten nooit op of onder draaiende delen. Blijf altijd uit de buurt van de uitworp-opening.
- Gebruik het apparaat niet in de nabijheid van ontvlambare vloeistoffen of gassen. In geval van veronachtzaming bestaat er brand- of ontploffingsgevaar.
- Trek de stekker uit het stopcontact voordat u aan de machine werkt.
- Zet de tanden stop wanneer u de machine kantelt om hem over een andere ondergrond dan gras te transporteren, en wanneer u de machine naar en van het te bewerken gebied verplaatst.
- Houd netsnoeren en verlengsnoeren uit de buurt van de tanden.
- Transporteer de machine nooit wanneer de aandrijving nog draait.

Werkonderbreking:

- Na het uitschakelen van het apparaat draait de wals nog enkele seconden lang. Handen en voeten op een veilige afstand houden.
- Raak de veerpinnen niet aan voordat de machine is losgekoppeld van het net en de veerpinnen volledig tot stilstand zijn gekomen. Letselgevaar door scherp werktuig.
- Schakel het apparaat uit wanneer u het wenst te transporteren, op te tillen of te kantelen en wanneer er andere oppervlakten dan gras overgestoken worden.
- Laat het apparaat nooit zonder toezicht op de werkplaats achter. Kinderen mogen niet met het apparaat spelen.

- Schakel het apparaat uit en trek de netstekker uit. Verzeker u ervan dat alle bewegende delen volledig tot stilstand zijn gekomen:
  - Altijd wanneer u de machine verlaat
  - Voordat u de uitwerpopening reinigt of blokkeringen of verstoppingen verhelpt
  - Wanneer het apparaat niet gebruikt wordt
  - voordat u de machine controleert, reinigt of repareert
  - Wanneer de voedingskabel beschadigd of vastgeraakt is
  - na contact met een vreemd voorwerp. Controleer de machine eerst op schade en verricht de nodige reparaties voordat u het de machine opnieuw opstart en gebruikt.
    Als de machine abnormaal sterk begint te trillen, voer dan onmiddellijk een controle uit:
  - controleer de machine op beschadigingen;
  - repareer alle beschadigde onderdelen;
  - controleer de machine op losse delen en maak deze weer vast.
- Bewaar het apparaat op een droge plaats en buiten de reikwijdte van kinderen.

⚠ Opgepast! Zo vermijdt u beschadigingen aan het apparaat en eventueel daaruit voortvloeiende, lichamelijke letsels:

Onderhoud uw apparaat

- Schakel het apparaat uit en til het op als u het over trappen transporteert.
- Controleer altijd voordat u de machine inschakelt of alle schroeven, moeren, bouten en andere bevestigingselementen goed vastgedraaid zijn en of de veiligheidsvoorzieningen en het veiligheidsrooster aanwezig zijn. Versleten of beschadigde stickers moeten worden vervangen. Gebruik het apparaat niet wanneer er veiligheidsmechanismen (bijvoorbeeld beschermingsinrichting tegen stoten), onderdelen van de snoei-inrichting of bouten ontbreken, versleten of beschadigd zijn. Controleer in het bijzonder de voedingskabel en de starthefboom op beschadiging. Ter preventie van een balanceerfout mogen beschadigde werktuigen en bouten enkel per set uitgewisseld worden.
- Gebruik het apparaat nooit met defecte veiligheidsinrichtingen of- afdekkingen, zonder afschermingen of met beschadigde of versleten kabels.
- Maak uitsluitend gebruik van reserveonderdelen en accessoires, die door de fabrikant geleverd en aanbevolen worden. Het gebruik van vreemde onderdelen leidt tot het onmiddellijke verlies van de garantieclaim.
- Zorg ervoor dat alle moeren, bouten en schroeven vast aangedraaid zijn en dat het appa-

raat zich in een veilige operationele toestand bevindt.
- Tracht niet, het apparaat zelf te repareren, tenzij u hiervoor een opleiding genoten hebt. Al de werkzaamheden, die niet in deze handleiding aangegeven worden, mogen uitsluitend door klantenserviceafdelingen, die door ons gemachtigd werden, uitgevoerd worden.
- Behandel uw apparaat met zorg. Houd de werktuigen netjes om beter en veilig te kunnen werken. Volg de onderhoudsvoorschriften op.
- Overbelast uw apparaat niet. Werk uitsluitend binnen het vermelde vermogensbereik. Gebruik voor zware werkzaamheden geen machines met een zwak vermogen. Gebruik uw apparaat niet door doeleinden, waarvoor het niet bestemd is.
- Controleer de grasopvanginrichting regelmatig op slijtage of defecten.
- Vervang om veiligheidsredenen versleten of beschadigde delen.
- Houd er rekening mee dat bij machines met meerdere tandsystemen de beweging van het ene tandsysteem kan leiden tot het draaien van de andere tandsystemen.
- Ga tijdens het instellen van de machine uiterst voorzichtig te werk en zorg ervoor dat uw vingers niet gekneld raken tussen de bewegende tandsystemen en de vaste onderdelen van het apparaat.
- Laat de motor afkoelen voordat u de machine opbergt.
- Houd er tijdens het onderhouden van de tandsystemen rekening mee dat de tandsystemen zelfs bij uitgeschakelde aandrijving kunnen bewegen.
- Vervang om veiligheidsredenen versleten of beschadigde delen. Gebruik uitsluitend originele onderdelen en toebehoren.
- Om de machine stop te zetten voor onderhoud, inspectie of opberging of voor het wisselen van toebehoren, schakelt u de aandrijving uit, haalt u de stekker uit het stopcontact en wacht u totdat alle bewegende delen tot stilstand zijn gekomen. Laat de machine afkoelen voordat u controles, instellingen enz. uitvoert. Behandel de machine voorzichtig en houd de machine schoon.

Elektrische veiligheid:



Opgepast! Zo vermijdt u ongevallen en verwondingen door een elektrische schok:

- Voer telkens vóór ingebruikname een visuele controle van de net- en verlengsnoeren op symptomen van beschadigingen of veroudering door.
- Sluit het apparaat aan op een stopcontact met een aardlekschakelaar (RCD) met een uitschakelstroom van niet meer dan 30 mA. Gebruik

de machine niet in slechte weersomstandigheden, vooral niet bij kans op bliksem.
- Houdt U de verlengleidingen van de snijwerktuigen verwijderd. Wordt de leiding gedurende het gebruik beschadigd, scheidt u deze onmiddellijk van het net. DE LEIDING NIET AANRAKEN, ALVORENS DEZE VAN HET NET GESCHEIDEN IS. Gevaar voor een elektrische schok. Gebruik de machine niet als het netsnoer versleten of beschadigd is.
- Als het netsnoer van dit apparaat beschadigd wordt, moet het door de fabrikant of door zijn klantenserviceafdeling of door een gelijkwaardig gekwalificeerde persoon vervangen worden om gevaren te vermijden.
- De verlengsnoeren op een veilige afstand tot de tanden houden. De tanden kunnen de snoeren beschadigen en tot een contact met actieve onderdelen leiden.
- Let erop dat de netspanning met de op het typeaanduidingplaatje vermelde gegevens overeenstemt.
- Vermijd lichamelijk contact met onderdelen, die met de aarde verbonden zijn (bijvoorbeeld metalen omheiningen, metalen palen). Er bestaat een verhoogd risico door een elektrische schok als uw lichaam geaard is.
- Gebruik uitsluitend toegestane verlengsnoeren van het constructietype H05RN-F, die maximaal 75 m lang en voor het gebruik in de open lucht bestemd zijn. De draaddiameter van het verlengsnoer moet minstens 2,5 mm^2 bedragen. Rol een kabeltrommel vóór gebruik altijd volledig af. Controleer het snoer op beschadigingen.
- Gebruik voor het aanbrengen van het verlengsnoer de daarvoor bestemde snoerophanging.
- Gebruik de kabel niet om de stekker uit de contactdoos te trekken. Bescherm het snoer tegen hitte, olie en scherpe kanten.
- Houd het verlengsnoer uit de buurt van bewegende, gevaarlijke onderdelen, om schade aan het snoer en dus ook contact met onder spanning staande delen te voorkomen.

Restrisico‘s

Ook wanneer u dit elektrische werktuig volgens de voorschriften gebruikt, blijven er risico‘s bestaan. De volgende risico‘s kunnen optreden als gevolg van de constructie en de uitvoering van dit elektrische gereedschap:

a) Snijwonden
b) Gehoorschade indien geen passende gehoorbescherming wordt gedragen.
c) Schade aan de gezondheid als gevolg van trillingen van hand en arm als het apparaat gedurende langere tijd wordt gebruikt of niet naar behoren wordt bewogen en onderhouden.

Waarschuwing! Dit elektrische gereedschap genereert tijdens het bedrijf een elektromagnetisch veld. Dit veld kan onder bepaalde omstandigheden actieve of passieve medische implantaten negatief beïnvloeden. Om het risico op ernstige of dodelijke letsels te reduceren, adviseren wij personen met medische implantaten om hun arts en de fabrikant van het medische implantaat te raadplegen voordat zij het elektrische gereedschap bedienen.

Montage-instructies

Trek vóór alle werkzaamheden aan het apparaat de netstekker uit.

Let er bij de montage op dat de voedingskabel niet gekneld wordt en voldoende speling heeft.

B Handvatdrager monteren

1. Steek de onderste stang (6) in de behuizing van het apparaat (8) en schroef de stang met twee snelspanners en dichtingsringen (7) vast. De gladde kant van de dichtingsring moet naar de snelspanner wijzen, de geribbelde kant naar het apparaat.
2. Schroef de beide centrale stangen (5) met de schroeven, snelspanners en dichtingsringen (4) op de onderste stang (6). De gladde kant van de dichtingsring moet naar de snelspanner wijzen, de geribbelde kant naar het apparaat.
3. Hang de trekontlasting van de kabel (15) in de bovenste grijpstang (3).
4. Schroef de bovenste grijpstang (3) met de schroeven, snelspanners en dichtingsringen (4) op de beide centrale stangen (5). De gladde kant van de dichtingsring moet naar de snelspanner wijzen, de geribbelde kant naar het apparaat.
5. Bevestig de kabel van het apparaat (14) met de beide kabelklemmen van het apparaat (13) aan de stang.

C Vangkooi monteren/ledigen

Opgelet: apparaat niet zonder beschermingsinrichting tegen stoten bedienen. Gevaar voor verwondingen!

Gebruik de beluchter (A 16) met de opvangzak!

.

1. Trek de opvangzak (11) over het stangenstelsel.
2. Draai de kunststof lussen van de opvangzak over het stangenstelsel van de opvangzak (11) en klem de kunststof lussen vast.

Vangkooi aan het apparaat aanbrengen:

3. Til de beschermingsinrichting tegen stoten (12) op.
4. Schuif de pennen aan het stangenmechanisme van de vangkooi in de opname aan de behuizing van het apparaat.
5. Laat de beschermingsinrichting tegen stoten los, deze houdt de vangkooi (11) in positie.

Vangkooi afnemen/ledigen:

6. Til de beschermingsinrichting tegen stoten (12) op en neem de vangkooi (11) eruit.

NL

Bediening

Neem de geluidsreductie en lokale voorschriften in acht.

Arbeidsposities instellen

Het apparaat bezit 5 hoofdinstelposities:

+10 mm : Transportpositie
In deze stand bestaat de maximale veiligheidsafstand van het werktuig tot de grond.

- 3 mm : Werkstand
Kies bij werkzaamheden met het nieuwe apparaat deze instelling.

- 3 tot -12 mm : Verstelposities
Bij toenemende slijtage van de messen of van de verende tanden kan de werkstand neergelaten worden.
Slijtage herkent u aan een almaar slechter wordend werkresultaat.
De verstelbare diepte bedraagt per trap ca. 3 mm.

Het apparaat bevindt zich bij levering in de transportpositie +10 mm.

1. Om de werkstand in te stellen, moet het apparaat uitgeschakeld zijn.
2. Verstel de hendel voor snijhoogteverstelling (A 10) en laat hem in de gewenste positie vastklikken.

De keuze van een verstelpositie zonder overeenkomstige slijtage kan tot overbelasting van de motor en tot beschadiging van de wals leiden.

D In- en uitschakelen

Let er vóór het inschakelen op dat het apparaat geen voorwerpen raakt. Houd voeten en handen op een veilige afstand van de wals en van de uitwerpopening. Er bestaat gevaar voor verwondingen!

1. Plaats het apparaat op een effen grasveld.
2. Verbind het verlengsnoer met het apparaatstopcontact (18).
3. Voor de trekontlasting vormt u uit het uiteinde van het verlengsnoer een lus en haakt u deze in de trekontlasting (15) vast.
4. Sluit het apparaat op de netspanning aan.
5. Om het apparaat in te schakelen, drukt u op de elektronische inschakelblokkering (1) op de handgreep en trekt u de starthendel (2) in de richting van de handgreep. Laat de elektronische inschakelblokkering (1) los.
6. Om uit te schakelen, laat u de starthefboom (2) los.

Bescherming tegen overbelasting: in geval van overbelasting van het apparaat schakelt de motor automatisch uit. Laat de starthefboom los en start het apparaat na een afkoeltijd van ongeveer 1 minuut opnieuw.

Opgelet! Wals loopt na het uitschakelen na. Kantel of draag het apparaat niet bij een draaiende motor en raak de draaiende wals niet aan.
Er bestaat gevaar voor verwondingen!

Werken met het apparaat

Om een onderhouden gazon te verkrijgen, bevelen wij u aan, telkens na 4 tot 6 weken te verluchten. Het verticuteren is een meer intensieve ingreep dan het verluchten en hoeft daarom slechts één keer per jaar te gebeuren. Het beste tijdstip is het voorjaar na het eerste maaien.



Werk op hellingen altijd haaks op de helling. Wees uiterst voorzichtig bij het achteruitstappen en het trekken aan het apparaat. Er bestaat struikelgevaar!



Schakel na het werk en voor het transport het apparaat uit, trek de netstekker uit en wacht de stilstand van de wals af.



Hoe korter het gazon gemaaid is, hoe beter het behandeld kan worden. Daardoor wordt het apparaat minder belast en wordt de levensduur van de wals verlengd.

- U kunt het apparaat met of zonder vangkooi gebruiken. Om te beluchten, raden we aan om de opvangzak te gebruiken. Om te verticuteren, raden we aan om geen opvangzak te gebruiken.
- Maai het gazon tot op de gewenste maaihoogte.
- De verticuteermachine mag niet bij lang gras gebruikt worden. Het wordt in het andere geval rond de verticuteerwals gewikkeld en leidt tot de beschadiging van het apparaat.
- Kies een geschikte werkstand c.q. verstelpositie (bij slijtageverschijnselen van de wals), zodat het apparaat niet overbelast wordt.
- Begin te werken in de nabijheid van het stopcontact en beweeg van de contactdoos weg.
- Breng het verlengsnoer altijd achter u en breng het na het keren aan de reeds behandelde zijde.
- Leid het apparaat op staptempo in zo recht mogelijke vlakken. Om volledig te verluchten of te verticuteren, dienen de vlakken elkaar altijd enkele centimeters te overlappen. Door op een bepaalde plaats te lang te blijven staan, kan bij een actief apparaat de grasnerf aangetast worden.
- Om een belemmering door het verlengsnoer te vermijden, keert u het apparaat altijd zodanig, dat de kabel-trekontlasting aan de drager steeds naar de behandelde zijde toegekeerd is.
- Reinig het apparaat telkens na gebruik (zie „Reiniging/Onderhoud” en “Opslag“).
- Na de behandeling van grasperken, waar er veel mos aanwezig is, is het aanbevelenswaardig, vervolgens extra te zaaien. De grasvlakte regenereert dan sneller.

Transport

- Gebruik voor het transport van het apparaat de transportstand +10 mm (zie „Werkstand instellen“).
- Til het apparaat voor het transport over trappen en gevoelige oppervlakten (bijvoorbeeld tegels) op. Gebruik de draaghendel (A 9).

Reiniging/Onderhoud



Laat werkzaamheden, die niet in deze handleiding beschreven zijn, door een door ons gemachtigde klantenserviceafdeling doorvoeren. Gebruik uitsluitend originele onderdelen.



Draag bij de omgang met de wals handschoenen.



Schakel vóór alle onderhouds- en reinigingswerkzaamheden het apparaat uit, trek de netstekker uit en wacht de stilstand van de wals af. Waarschuwing! Risico op verwondingen door bewegende gevaarlijke onderdelen!

Algemene reinigings- en onderhoudswerkzaamheden



Spuit het apparaat niet met water af en reinig het niet onder stromend water. Er bestaat gevaar voor een elektrische schok en het apparaat zou beschadigd kunnen worden.

- Verwijder na de werkzaamheden vastklevende resten van planten van de wielen, de verluchtingsopeningen, de grasuitwerpopening en de wals. Gebruik daarvoor geen harde of puntige voorwerpen, ze zouden het apparaat kunnen beschadigen.
- Ledig de vangkooi volledig.
- Houd het apparaat steeds netjes. Gebruik geen reinigings- c.q. oplosmiddelen.

Wij zijn niet aansprakelijk voor door onze apparaten veroorzaakte beschadigingen, voor zover deze door een ondeskundig uitgevoerde reparatie of door het gebruik van niet-originele onderdelen c.q. door een in strijd met de bepalingen zijnde toepassing veroorzaakt worden.

E Uitwisselen van de wals



Schakel het apparaat uit, trek de netstekker uit en wacht de stilstand van de wals af.



Draag bij de omgang met de wals handschoenen.

1. Draai het apparaat om.
2. Maak de vlinderschroef (19) los en trek de opslagbevestiging (21) naar boven.
3. Til de wals (A 16/17) schuin op en trek de as uit de vierkante houder (zeskantse houder) (20).
4. Breng de nieuwe wals (A 16/17) in omgekeerde volgorde aan.

Opslag

- Bewaar het apparaat droog en buiten de reikwijdte van kinderen.
- Laat de motor afkoelen voordat u het apparaat in gesloten lokalen neerzet.
- Omhul het apparaat niet met nylonzakken, omdat er daarin vochtigheid tot ontwikkeling zou kunnen komen.

zonder muurbeugel:

F Om plaats te besparen, kan de stang worden samengeklapt nadat de snelspanners zijn losgemaakt. **De snoeren mogen daarbij niet gekneld raken.**

met muurbeugel:

U kunt het samengeklapte apparaat aan de handgreep ophangen.

G Schroef de muurbeugel (22) met de meegeleverde schroeven (23) en eventueel met behulp van plug-

gen (niet meegeleverd) aan de wand.
Hang het apparaat aan de onderste stang (6) op.
Controleer regelmatig of de wandbeugel (22) nog stevig vastzit.

Afvalverwerking en milieubescherming

Onderwerp apparaat, accessoires en verpakking aan een milieuvriendelijke recyclage.



Elektrische apparaten horen niet thuis bij huishoudelijk afval.

Geef het apparaat in een recyclagepark af. De gebruikte onderdelen in kunststof en metaal kunnen gescheiden per type worden en zodanig op een inzamelpunt afgegeven worden. In geval van vragen staat ons servicecenter u ter beschikking.

Garantie

- Voor het apparaat en voor de lader bieden we een garantie van 24 maan-den. Bij commercieel gebruik vervalt de garantie.
- Beschadigingen, die op natuurlijke slijtage, overbelasting of onachtzame bediening berusten, vallen niet onder de garantie. Bepaalde bouwelementen zijn onderhevig aan slijtage en vallen niet onder de garantie. Hiertoe beho-ren vooral: opvangzak.
- Voorwaarde voor de garantie is boven-dien, dat de in de gebruiksaanwijzing opgegeven onderhoudsintervallen werden nageleefd als ook de richt-lijnen i.v.m. reiniging, onderhoud en reparatie
- Na reparatie of vervanging van het product begint geen nieuwe garantie-periode.
- Beschadigingen die door produktie of materiaalfouten ontstaan zijn, worden kostenloos door vervangstukken of re-paratie verholpen. Voorwaarde voor deze bepaling is wel, dat het apparaat intact en met koop- en garantiebewijs aan ons servicecenter wordt overhandigd.

Reparatieservice

U kunt reparaties, die niet onder de ga-rantie vallen, tegen berekening door ons servicefiliaal laten doorvoeren. Zij maakt graag voor u een kostenraming op. Wij kunnen uitsluitend apparaten behan-delen, die voldoende verpakt en gefran-keerd ingezonden werden.
Opgelet: Gelieve uw apparaat gereinigd en met een aanwijzing op het defect naar ons servicefiliaal te zenden. Ongefrankeerd – als volumegoed, per expresse of via een andere speciale ver-zendingswijze – ingezonden apparaten worden niet geaccepteerd.
De afvalverwerking van uw defecte inge-zonden apparaten voeren wij gratis door.

NL

Foutopsporing

Probleem	Mogelijke oorzaak	Oplossing van de fout
Abnormale geluiden, gerammel of trillingen	Vreemd voorwerp op de wals (A 16/17)	Vreemd voorwerp verwijderen
	Verende tanden (A 16) of walsmes (A 17) beschadigd	Wals (16/17) uitwisselen
	Wals (A 16/17) niet correct gemonteerd	Wals correct inbouwen (zie hoofdstuk “Uitwisselen van de wals”)
	Slippende tandriem	Schakel het apparaat uit en trek de netstekker uit. Verwijder aanwezige aarde- en grasresten.
Apparaat start niet	Netspanning ontbreekt	Contactdoos, snoer, leiding, stekker nakijken, eventueel reparatie door vakkundig elektrotechnicus
	Starthefboom (A 2) defect	Reparatie door klantenserviceafdeling
	Koolborstels versleten	
	Motor defect	
Motor hapert	Blokkering door vreemd voorwerp	Vreemd voorwerp verwijderen
	Gazon te hoog	Vooraf maaien, zie hoofdstuk “Bediening”
	Uitlaat verstopt	Uitlaat reinigen
	Beschermingsinrichting tegen overbelasting treedt in werking	Apparaat ongeveer 1 minuut lang laten afkoelen
Resultaat van het werk niet bevredigend	Verende tanden van de ventilatorwals (A 16) versleten	Wals (A 16/17) uitwisselen
	Mes van de verticuteerwals (A 17) stomp of beschadigd	
	Tandriem defect	Reparatie door klantenserviceafdeling
	Transportpositie of verkeerde werkstand gekozen	zie hoofdstuk “Werkstanden instellen”
	Gazon te hoog	Vooraf maaien, zie hoofdstuk “Bediening”

Reserveonderdelen/Accessoires

Reserveonderdelen en accessoires verkrijgt u op www.service-deltafox.de

Bij andere vragen neemt u contact op met het “Service-Center” (zie „Service-Center“).

Pos. Gebruiks-aanwijzing	Pos. Explosie-tekening	Benaming	Artikel-Nr.
4	30-32,41	(2x) Snelspanner	91105134
5	42	centrale stangen	91105136
6	43	onderste stang	91105137
11	27,28	opvangzak	91105133
16	67	ventilatorwals met verende tanden	91105140
17	66	Verticuteerwals met mes	91105139

FR

Sommaire

Fins d'utilisation 56
Description générale 57
Volume de la livrasion 57
Aperçu 57
Description du fonctionnement 57
Données techniques 58
Consignes de sécurité 58
Symboles utilisés dans le mode d'emploi 58
Pictogrammes sur l'appareil 58
Consignes générales de sécurité 59
Risques résiduels 65
Instructions de montage 66
Montage du guidon 66
Montage/vidage du sac de ramassage 66
Mise en service 67
Réglage des positions de travail 67
Mise en et hors service 67
Utilisation de l'appareil 68
Transport 69
Nettoyage, entretien 69
Travaux de nettoyage et d'entretien généraux 69
Remplacement du rouleau 69
Dépôt 69
Elimination et protection de l'environnement 70
Garantie 70
Service Réparations 70
Pièces de rechange/Accessoires 71
Localisation des dérangements 72
Traduction de la déclaration de conformité CE originale 158
Service-Center 165
Vue éclatée 167

La notice d'utilisation fait partie de ce produit. Elle contient des instructions importantes pour la sécurité, l'utilisation et l'élimination des déchets. Avant d'utiliser ce produit, lisez attentivement les consignes d'emploi et de sécurité. N'utilisez le produit que tel que décrit et uniquement pour les domaines d'emploi indiqués. Conservez cette notice et remettez-la avec tous les documents si vous cédez le produit à un tiers.

Fins d'utilisation

L'appareil est uniquement destiné à être utilisé dans le secteur domestique :
- comme aérateur de gazon pour éliminer le feutre des feuilles, de la mousse et des mauvaises herbes entre les brins d'herbe et pour rassembler les feuilles et les restes de plantes ;
- comme verticuteur pour le traitement de la couche d'herbe et pour la régénération des pelouses et surfaces couvertes d'herbe.

Toute autre utilisation qui ne serait pas expressément autorisée dans cette notice peut endommager l'appareil et représenter un danger sérieux pour l'utilisateur. L'utilisation de l'appareil est réservée aux adultes. Ne laissez jamais des personnes qui ne sont pas familiarisées avec ces instructions ou des enfants utiliser la machine. Des prescriptions applicables localement peuvent restreindre l'âge de l'utilisateur.. Il est interdit de se servir de l'appareil par temps de pluie ou dans un environnement humide.
L'opérateur ou l'utilisateur est responsable des accidents ou dommages survenant à d'autres personnes ou à leurs biens.

Le constructeur décline toute responsabilité pour une utilisation non conforme aux prescriptions ou pour une utilisation fautive.

Description générale

Vous trouverez en pages 2-3 un croquis explicatif des organes de service les plus importants.

Volume de la livrasion

Sortez l'appareil avec précaution de l'emballage et vérifiez que les pièces suivantes sont bien complètes :

- Carter de l'appareil avec rouleau scarificateur et chicane
- Rouleau de l'aérateur
- Poignée supérieure
- Sous longeron
- 2 longerons centraux
- Sac de ramassage avec tringlerie
- Dispositif anti-traction du cordon d'alimentation
- 2 serre-câbles
- Accessoires de montage
- Fixation murale
- Notice d'utilisation

Aperçu

A
1 Verrouillage d'enclenchement électronique
2 Levier de démarrage
3 Poignée supérieure
4 Tendeur rapide, vis et rondelles pour la fixation des longerons
5 2 longerons centraux
6 Longeron inférieur
7 Tendeur rapide et rondelles pour la fixation des longerons
8 Carter de l'appareil
9 Poignée de transport
10 Levier de réglage de la profondeur
11 Sac de ramassage
12 Clapet de chicane
13 Serre-câble de l'appareil
14 Câble de l'appareil
15 Dispositif anti-traction du cordon d'alimentation
16 Rouleau de l'aérateur avec dents à ressort
17 Rouleau scarificateur avec lame

D
18 Prise de sortie

E
19 Vis à ailettes pour la fixation du rouleau
20 Logement à six pans du rouleau
21 Fixation de palier

G
22 Fixation murale
23 Vis, fixation murale

Description du fonctionnement

Le scarificateur/démousseur électrique possède deux rouleaux de travail faciles à remplacer :
un rouleau aérateur en matière plastique rigide avec des fourches élastiques à rotation verticale et un rouleau scarificateur avec des couteaux en acier fin disposés perpendiculairement.
L'appareil possède un boîtier en matière plastique de haute qualité avec un sac de ramassage et un guidon à fonction rabattable. Veuillez vous référer aux descriptions ci-après pour ce qui est du fonctionnement des éléments de commande.

Données techniques

Scarificateur/aérateur de pelouse électrique..... DG-ESA 1536

Puissance moteur..... 1500 W
Tension du réseau .....230 V~, 50 Hz
Classe de protection .....⧈ II
.....(Double isolation)
Type de protection.....IPX4
Vitesse de travail de l'outil (n_0) . 3600 min^{-1}
Largeur du rouleau .....36 cm
Réglage de la profondeur..... 5 niveaux
.....(3/6/9/12 mm + position de transport)
Volume sans sac de ramassage.....40 l
Poids (accessoires incl.).....13 kg
Niveau de pression acoustique
(L_{pA}) ..... 82 dB (A), K_{pA} = 3 dB
Niveau de puissance acoustique (L_{WA})
mesuré ..... 95,5 dB (A), K_{WA} = 1,92 dB
garanti .....98 dB (A)
Vibration à la poignée
(a_h)..... 3,3 m/s^2, K= 1,7 m/s^2

Les valeurs acoustiques et de vibration ont été calculées sur la base des normes et prescriptions mentionnées dans la déclaration de conformité.

La valeur totale de vibrations déclarée a été mesurée conformément à une méthode d'essai normalisée et peut être utilisée pour comparer un outil à un autre. L'indication du fait que la valeur totale de vibrations déclarée peut également être utilisée pour une évaluation préliminaire de l'exposition.

Avertissement : L'émission de vibration au cours de l'utilisation réelle de l'outil électrique peut différer de la valeur totale déclarée, selon les méthodes d'utilisation de l'outil.
Il est nécessaire de fixer des mesures de sécurité pour la protection de l'opérateur, qui sont basées sur une estimation de l'exposition dans les conditions d'utilisation réelles (compte tenu de toutes les parties constituantes du cycle de fonctionnement, telles que les temps d'arrêt de l'outil et de fonctionnement au repos, en plus du temps de déclenchement).

Consignes de sécurité

Ce chapitre traite des prescriptions de base en relation avec la sécurité à l'utilisation de cet appareil.

Symboles utilisés dans le mode d'emploi

Symbole de danger et indications relatives à la prévention de dommages corporels ou matériels.

Symbole d'interdiction et indications relatives à la prévention de dommages.

Débranchez la fiche secteur.

Portez des gants lorsque vous manipulez le rouleau.

Symboles de remarque et informations permettant une meilleure utilisation de l'appareil.

Pictogrammes sur l'appareil



Attention !
Lire le mode d'emploi.



Danger de blessure à cause de projection d'éléments.Maintenir les personnes présentes à distance de l'appareil.



Risque de décharge électrique en cas d'endommagement du câble secteur ! Tenir le câble à distance des outils de coupe et de l'appareil.



Porter une protection visuelle et acoustique.



Précaution – Outil tranchant. Tenir mains et pieds à l'écart. La rotation du rouleau se poursuit encore après l'arrêt du moteur.
Débrancher le câble secteur avant d'effectuer des travaux d'entretien ou si le câble est endommagé.



N'exposez pas l'appareil à l'humidité. Ne travaillez pas sous la pluie.



Attention ! Marche résiduelle des rouleaux.



Indication du niveau de puissance sonore L_{WA} en dB



Classe de protection II (Double isolation)



Les machines n'ont pas leur place dans les ordures ménagères.

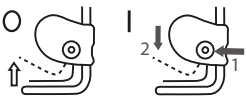

Mise en marche/arrêt



Positions de transport et travail

Consignes générales de sécurité

Cet appareil peut causer des blessures graves en cas de maniement impropre. Lisez attentivement le mode d'emploi avant de travailler avec l'aérateur et familiarisez-vous avec les commandes et l´utilisation correcte de la machine. Conservez soigneusement cette notice afin de toujours avoir les informations nécessaires à votre disposition.

Si un accident ou un incident se produit pendant le fonctionnement, l'appareil doit être immédiatement mis hors tension et la fiche secteur débranchée. Veuillez soigner la blessure de manière adéquate, ou veuillez faire appel à un médecin. Pour éliminer les perturbations, veuillez vous reporter au chapitre "Recherche d'erreurs" ou contactez notre centre de SAV.

Travail avec l‘appareil:

Précaution ! L’appareil peut provoquer de graves blessures. Voici comment éviter des accidents et des blessures :

Préparation :

- Lisez attentivement les instructions. Familiarisez-vous avec les commandes et l'utilisation appropriée de la machine.
- Il est à noter que l'utilisateur est lui-même responsable des accidents ou des mises en danger d'autrui ou de sa propriété.
- L'appareil n'est pas conçu pour être utilisé par des enfants.
- Veuillez noter que l'utilisation de la machine par les enfants et personnes aux capacités physiques, sensorielles ou mentales limitées ou manquant d'expérience ou de connaissances, ou par les personnes qui ne connaissent pas les instructions est interdite
  Les enfants ne sont pas autorisés à jouer avec l'appareil. Le nettoyage et les travaux d'entretien à réaliser par l'utilisateur ne doivent pas être effectués par des enfants.
- Les personnes souffrant de troubles moteurs ne doivent utiliser l’appareil que sous contrôle.
- Ne vous servez jamais de l’appareil lorsque des personnes, en particulier des enfants, et des animaux domestiques se trouvent à proximité.
- Contrôlez le terrain sur lequel l’appareil doit être utilisé et éliminez les pierres, les bâtons, les câbles ou autres corps étrangers risquant d’être happés et catapultés.
  Ne vous servez pas de l’appareil pour égaliser les irrégularités du sol.
- Portez une tenue de travail adéquate, notamment des chaussures solides munies d’une semelle antidérapante, un pantalon long robuste, des protège-oreilles et des lunettes de protection. N’utilisez pas l’appareil si vous marchez pieds nus ou si vous portez des sandales ouvertes.
  Évitez de porter des vêtements amples ou des vêtements avec des lanières ou des cravates.
  Le dispositif de protection et les équipements de protection individuels vous protègent ainsi que les autres personnes ; ils garantissent un fonctionnement sans problème de l‘appareil.
- Ne vous servez pas de l’appareil s’il est endommagé, incomplet ou transformé sans l‘autorisation du fabricant. N‘utilisez jamais l‘appareil si des dispositifs de protection sont endommagés ou enlevés (p. ex. levier de démarrage, bouton de verrouillage, protection anti-choc).
  Ne mettez jamais des dispositifs de protection hors service (p. ex. en attachant le levier de démarrage).
  Il est ainsi garanti que la sécurité de l’appareil sera maintenue.

- Avant le démarrage de votre appareil, vérifiez qu'aucun objet ou branche ne s'est introduit dans l'ouverture de la lame, que l'appareil est bien stable et que la zone de travail est dégagée et est libre de tout obstacle.
  Contrôlez l'état de votre câble de prolongation ainsi que le raccordement de votre appareil. Utilisez les installations de protection nécessaires.
  Vous risquez de vous blesser.
- Si votre appareil se met à vibrer de manière inhabituelle ou fait du bruit lors de la mise sous courant, retirez la fiche de réseau de la prise de courant et contrôlez l'arbre porte-lames. Assurez-vous qu'aucun reste de paille hachée ne bloque l'arbre porte-lames ou n'est pas coincé entre les lames. Si vous ne constatez aucun problème, renvoyez l'appareil à un site de service après-vente.
- Si les lames ne coupent plus correctement ou si le moteur est surchargé, contrôlez toutes les parties de votre appareil et remplacez les pièces usées. Si une réparation plus importante est nécessaire, adressez-vous à un site de service après-vente.
- Porter une protection auditive et oculaire.
- Utilisez la machine uniquement dans la position recommandée et seulement sur une surface solide et plate.
- N'utilisez pas la machine sur des surfaces pavées ou empierrées sur lesquelles le matériau projeté peut provoquer des blessures.

Utilisation :

- Précaution – Outil tranchant. Ne vous coupez pas les doigts ou les orteils. Lorsque vous travaillez, tenez toujours vos pieds et vos doigts à l'écart du rouleau et de l'ouverture d'éjection. Il y a risque de blessures !
- N'utilisez pas l'appareil s'il pleut, en cas de mauvais temps, en milieu humide ou sur une pelouse mouillée. Travaillez uniquement à la lumière du jour ou avec un bon éclairage. Vous éviterez accidents.
- Ne vous servez pas de l'appareil si vous êtes fatigué, si vous avez du mal à vous concentrer ou si vous avez consommé de l'alcool ou pris des comprimés. Faites des pauses en temps voulu. Travaillez raisonnablement. Un moment d'inattention pendant l'utilisation de l'appareil peut entraîner de graves blessures.
- Familiarisez-vous avec votre environnement et tenez compte des dangers possibles que vous risqueriez de ne pas percevoir en raison du bruit développé par le moteur.
- Veuillez assurer votre stabilité, notamment sur les terrains pentus. Travaillez toujours perpendiculairement, au versant, jamais dans le sens de la pente ou de la côte. Soyez particulièrement

vigilant lorsque vous changez de direction sur un versant. Ne scarifiez pas ou n'aérez pas sur des pentes excessivement pentues. Vous pouvez ainsi mieux contrôler l'appareil dans les situations inattendues.
- Évitez toute position anormale du corps. Marchez, ne courez pas.
- Ne menez l'appareil qu'au pas et en gardant les deux mains sur le guidon. Soyez particulièrement vigilant quand vous changez l'appareil de direction ou lorsque vous le tirez vers vous. Risque de trébuchement !
- Démarrez ou actionnez le levier de démarrage avec prudence conformément aux instructions présentes dans cette notice d'utilisation et veillez à garder vos pieds à une distance suffisante des dents.
- Ne faites pas basculer l'appareil lors du démarrage, sauf s'il doit être soulevé. Dans ce cas, n'inclinez pas l'aérateur davantage que strictement nécessaire et ne soulevez que le côté opposé à la personne qui le manoeuvre.
- Ne faites pas fonctionner l'appareil sans sac complètement mis en place sans protection anti-choc. Risque de blessure ! Ne passez jamais les mains ou les pieds sur ou sous les pièces en rotation. Restez toujours éloigné de l'ouverture d'éjection.
- N'utilisez pas l'appareil à proximité de liquides ou de gaz inflammables. Il y a risque d'incendie ou d'explosion en cas de non-observation.
- Avant d'effectuer un travail sur l'appareil, débranchez-le de la fiche de contact.
- Arrêtez les dents si la machine doit être retournée pour le transport sur des surfaces autres que de l'herbe et lorsque la machine doit être déplacée depuis et vers la zone à traiter.
- Tenir les câbles de raccordement et rallonges éloignés des dents.
- Ne transportez jamais la machine lorsque l'entraînement fonctionne

Interruption de travail :
- Après arrêt de l'appareil, le rouleau d'aération tourne encore pendant quelques secondes. Tenez les mains et les pieds à l'écart.
- Ne touchez pas les dents souples avant que l'appareil soit débranché et que les dents souples soient totalement à l'arrêt. Ustensile tranchant, risque de blessure.
- N'ôtez le matériel de coupe que lorsque l'appareil se trouve à l'‘arrêt. Maintenez l'‘ouverture d'éjection de l'herbe toujours propre et libre.
- Eteignez l'appareil lorsqu'il faut le transporter, le soulever ou le basculer et que d'autres surfaces que des terrains couverts d'herbe doivent être traversées.

- Ne laissez jamais l'appareil sans surveillance sur le lieu de travail.
  Les enfants ne sont pas autorisés à jouer avec l'appareil.
- Arrêtez l'appareil et retirez la fiche de contact. Assurez-vous que toutes les pièces en mouvement sont à l'arrêt complet :
  - à chaque fois que vous vous éloignez de la machine,
  - avant de nettoyer l'ouverture d'éjection ou d'éliminer les blocages ou les engorgements,
  - lorsque l'appareil n'est pas utilisé,
  - avant de vérifier, nettoyer la machine ou d'effectuer des travaux dessus,
  - quand le conducteur de raccordement est endommagé ou enchevêtré,
  - après le contact avec un corps étranger. Vérifiez la présence de dégâts sur la machine et effectuez les remises en état nécessaires avant de la redémarrer et de travailler avec la machine.
    Si la machine commence à vibrer de manière inhabituellement forte, il faut la vérifier immédiatement,
    - recherchez des détériorations ;
    - effectuez les réparations nécessaires des pièces endommagées ;
    - vérifiez si des pièces sont desserrées et resserrez-les.
- Conservez l'appareil en un endroit sec et hors de la portée des enfants.



Précaution ! Voici comment éviter des endommagements de l'appareil et d'éventuels dommages personnels en résultant :

Prenez soin de votre appareil

- Eteignez l'appareil et soulevez-le si vous devez emprunter des marches.
- Avant d'allumer la machine, il est nécessaire de toujours vérifier si toutes les vis, tous les écrous, boulons et autres fixations sont bien sécurisés et que les dispositifs de protection et la grille de protection sont en place. Il faut remplacer les autocollants usés ou endommagés. N'utilisez pas l'appareil si des dispositifs de sécurité (par exemple la protection anti-choc), des pièces du dispositif de coupe ou des boulons manquent, sont usés ou endommagés. Contrôlez en particulier si la conduite de branchement au secteur et le levier de démarrage sont en bon état. Pour éviter une excentricité, les outils et les boulons endommagés ne peuvent être remplacés que par jeu.
- N'utilisez jamais l'appareil avec des dispositifs ou des couvercles de protection défectueux ou ne disposant pas de dispositifs de protection, ou avec un câble endommagé ou usé.

- Utilisez exclusivement des accessoires et des pièces de rechange livrés et conseillés par le constructeur. L'emploi d'autres pièces provoque la perte immédiate du droit à la garantie.
- Veillez à ce que tous les écrous, boulons et vis soient bien serrés et que l'appareil se trouve dans un bon état de marche.
- N'essayez pas de réparer l'appareil vous-même, excepté si vous possédez une formation adéquate. Toutes les tâches qui ne sont pas mentionnées dans cette notice ne peuvent être effectuées que par des points de service après-vente que nous avons agréés.
- Traitez votre appareil avec précaution. Maintenez les outils aiguisés et propres afin de pouvoir travailler mieux et dans de meilleures conditions de sécurité. Conformez-vous aux instructions d'entretien.
- Ne surchargez pas votre appareil. Ne travaillez que dans la gamme de puissance indiquée. N'employez pas de machines à faible puissance pour de gros travaux. N'utilisez pas votre appareil à des fins pour lesquelles il n'a pas été prévu.
- Vérifiez régulièrement l'usure ou la perte de fonctionnalité du dispositif de récupération.
- Pour des raisons de sécurité, remplacez les pièces usées ou endommagées.
- Veuillez noter que sur une machine avec plusieurs structures dentées, le mouvement d'une structure dentée peut entraîner la rotation des autres structures.
- Lors du réglage de la machine, veillez à ce que vos doigts ne soient pas coincés entre des structures dentées mobiles et des pièces fixes de la machine.
- Laissez refroidir le moteur avant de stocker la machine pour une période prolongée.
- Lors de l'entretien des structures dentées, n'oubliez pas que même si l'entraînement est hors tension, les structures dentées peuvent être bougées.
- Pour des raisons de sécurité, remplacez les pièces usées ou endommagées. N'utilisez que des pièces de rechange et accessoires d'origine.
- Lorsque la machine est arrêtée pour entretien, inspection ou rangement ou pour remplacer un accessoire, l'entraînement doit être arrêté, la machine débranchée du secteur et il faut veiller à ce que toutes les pièces mobiles soient complètement immobilisées. Laissez refroidir la machine avant d'effectuer des inspections, des réglages, etc. Manipulez la machine avec soin et gardez-la propre.

Sécurité électrique :



Précaution ! Voici comment éviter des accidents et des blessures dus à des décharges électriques :

- Avant chaque utilisation, effectuez un contrôle visuel des lignes de réseau et des prolongations afin de détecter tout signe de dommage ou de vieillissement.
- Raccordez l'appareil à une prise protégée par un disjoncteur différentiel (RCD) réagissant à un courant de déclenchement inférieur à 30 mA. Évitez de mettre la machine en service en cas de mauvaises conditions météorologiques, plus particulièrement lorsqu'il y a un risque de foudre.
- Gardez les câbles de rallonge à distance des outils de coupe. Si le câble est endommagé en cours d'utilisation, déconnectez-le immédiatement du secteur. NE TOUCHEZ PAS AU CÂBLE AVANT DE L'AVOIR DÉCONNECTÉ. Danger de choc électrique. Ne pas utiliser la machine si le câble est endommagé ou usé.
- Si le câble d'alimentation est endommagé, il doit être remplacé par le fabricant, son service après vente ou des personnes de qualification similaire afin d'éviter un danger.
- Maintenir les rallonges de câble éloignées des dents. Les lames peuvent endommager les câbles et entrainer un contact avec les parties actives.
- Veillez à ce que la tension du réseau corresponde aux indications de la plaque signalétique.
- Evitez les contacts corporels avec des éléments mis à la terre (par ex. clôtures ou poteaux en métal). Si votre corps est mis à la terre, le risque de décharge électrique augmente.
- Utilisez uniquement des câbles de rallonge de type H05RN-F, qui mesurent au moins 75 m de longueur et sont conçus pour une utilisation de plein air. Le câble de rallonge doit posséder un toron d'au moins 2,5 mm^2. Avant la première utilisation, déroulez toujours un tambour à câble complètement. Vérifiez le bon état du câble.
- Pour la pose de la rallonge, utilisez la suspension de câble prévue à cet effet.
- N'utilisez pas le câble pour retirer la fiche de la prise. Protégez le câble contre la chaleur, l'huile et les bords tranchants.
- Maintenez la rallonge éloignée des pièces mobiles dangereuses afin d'éviter la détérioration des câbles pouvant provoquer le contact avec des pièces sous tension.

Risques résiduels

Même si cet outil électrique est utilisé d'une manière conforme, il reste toujours des risques résiduels. Les risques suivants peuvent exister dans le cadre de la construction et l'exécution de cet appareil électrique :

a) Blessures par coupure
b) Dégâts auditifs, si aucune protection auditive appropriée n'est portée.

c) Dommages à la santé, résultant des oscillations main-bras, lorsque l'appareil est utilisé trop longtemps ou qu'il n'est pas utilisé ou entretenu correctement.

Avertissement ! Pendant son fonctionnement, cet outil électrique génère un champ électromagnétique. Ce champ peut dans certaines circonstances nuire aux implants médicaux actifs ou passifs. Pour réduire les risques de blessures graves voire mortelles, nous recommandons aux personnes porteuses d'implants médicaux de consulter leur médecin, ainsi que le fabricant de leur implant médical avant d'utiliser la machine.

Instructions de montage

Veuillez débrancher l'appareil avant d'effectuer des travaux quelconques sur l'appareil.

Lors du montage, veillez à ce que le câble d'alimentation ne s'enchevêtre pas et ait suffisamment de jeu.

B Montage du guidon

1. Enfichez le longeron inférieur (6) sur le carter de l'appareil (8) et vissez-le avec deux tendeurs rapides et deux rondelles (7). Le côté lisse de la rondelle est orienté vers le tendeur rapide, le côté rainuré vers l'appareil.
2. Vissez les deux longerons centraux (5) avec les vis, les tendeurs rapides et les rondelles (4) sur le longeron inférieur (6). Le côté lisse de la rondelle est orienté vers le tendeur rapide, le côté rainuré vers l'appareil.
3. Suspendez le dispositif anti-traction du cordon d'alimentation (15) dans la poignée supérieure (3).
4. Vissez la poignée supérieure (3) avec les vis, les tendeurs rapides et les rondelles (4) sur les deux longerons centraux (5). Le côté lisse de la rondelle est orienté vers le tendeur rapide, le côté rainuré vers l'appareil.
5. Fixez le câble de l'appareil (14) à l'aide des deux serre-câbles (13) contre le longeron.

C Montage/vidage du sac de ramassage

Attention : Ne pas faire fonctionner l'appareil sans protection anti-choc. Risque de blessures !

Le sac de ramassage est recommandé pour fonctionner avec le rouleau aérateur (A 16)!

1. Enfilez le sac de ramassage (11) sur la tringlerie.
2. Enfilez les pattes en plastique du sac de ramassage (11) sur les tubes du sac et clipsez les pattes en plastique.

Mise en place du sac de rattrapage sur l'appareil :

3. Soulevez la protection anti-choc (12).
4. Introduisez les goupilles se trouvant sur les tubes du sac de ramassage dans le logement sur le boîtier de l'appareil.

5. Lâchez la protection anti-choc, elle maintient le sac de ramassage (11) dans sa position.

Retrait/vidage du sac de ramassage :

6. Soulevez la protection anti-choc (12) et retirez le sac de ramassage (11).

Mise en service

Respectez les lois de protection contre le bruit et les prescriptions locales.

Réglage des positions de travail

L'appareil possède 5 positions de réglage principales :

+10 mm : Position de transport
L'écartement de sécurité maximal de l'outil par rapport au sol existe dans cette position.

-3 mm : Position de travail
Choisissez ce réglage pour travailler avec l'appareil lorsqu'il se trouve à l'état neuf.

-3 mm à -12 mm :
Positions de rajustage
La position de travail peut être baissée en cas d'usure progressive des couteaux ou des fourches élastiques.
Vous reconnaissez une usure au résultat du travail qui devient de plus en plus mauvais.
La profondeur de réglage s'élève à env. 3 mm par niveau. Le réglage de précision s'effectue au millimètre près à l'aide de l'échelle graduée.

A la livraison, l'appareil se trouve en position de transport (+10 mm).

1. L'appareil doit être mis hors service pour le réglage de la position de travail.
2. Ajustez le levier de réglage de la profondeur (A 10) et laissez-le s'enclencher dans la position souhaitée.

Le choix d'une position de rajustage sans usure correspondante peut provoquer une surcharge du moteur et un endommagement du rouleau.

D Mise en et hors service

Avant de mettre l'appareil en marche, veillez à ce qu'il ne touche aucun objet. Maintenez les pieds et les doigts toujours à distance du rouleau et de l'ouverture d'éjection. Il y a risque de blessure !

1. Placez l'appareil sur une surface d'herbe plane.
2. Connectez la rallonge à la prise de sortie (18).
3. Pour délester le câble, formez une boucle à l'extrémité de la rallonge et suspendez-la au délestage du câble (15).
4. Raccordez l'appareil à la tension secteur.
5. Pour la mise en marche, appuyez sur le verrouillage d'enclenchement électronique (1) sur la poignée et tirez ensuite le levier de démarrage (2) dans le sens de la poignée. Relâchez le verrouillage d'enclenchement électronique (1).
6. Pour arrêtez l'appareil, relâchez le levier de démarrage (2).

Protection contre les surcharges : Le moteur se met automatiquement hors service lorsque l'appareil est surchargé. Relâchez le levier de démarrage et redémarrez l'appareil après un temps de refroidissement d'environ 1 minute.

Attention ! Le rouleau continue de tourner après l'arrêt. L'appareil ne doit pas être basculé ou porté lorsque le moteur tourne et ne touchez pas au rouleau en rotation. Il y a risque de blessure !

Utilisation de l'appareil

Pour obtenir une pelouse soignée, nous vous conseillons de l'aérer toutes les 4 à 6 semaines.
La scarification est une intervention plus intensive que l'aération et ne devrait donc être effectuée qu'une seule fois par an. Le meilleur moment est le printemps après la première tonte.

Sur des pentes ou en côte, travaillez toujours perpendiculairement à la pente ou à la côte. Faites plus particulièrement attention en reculant et en tirant l'appareil. Il y a risque de trébuchement !

Arrêter toujours l'appareil une fois le travail terminé et pour le transport. Retirez la fiche de contact et attendez que le rouleau s'immobilise.

Plus le gazon est tondu court, mieux on peut l'aérer. Dans ce cas, l'appareil travaille moins et la longévité du rouleau d'aération augmente.

- Vous pouvez utiliser l'appareil avec ou sans sac de ramassage. Pour aérer, il est recommandé de travailler avec le sac de ramassage. Pour scarifier, il est recommandé de travailler sans sac de ramassage.
- Tondez la pelouse à la hauteur de coupe souhaitée.
- Le scarificateur ne peut pas être utilisé si les herbes sont trop hautes. Dans ce cas elles s'enroulent autour du rouleau du scarificateur et endommagent l'appareil.
- Réglez la profondeur de travail ou de réglage (en cas de phénomènes d'usure sur le rouleau) de telle sorte que l'appareil ne soit pas surchargé.
- Commencez à travailler à proximité de la prise de courant et éloignez-vous de celle-ci.
- Faites toujours passer le câble de la rallonge derrière vous et après avoir tourné, dirigez-le vers l'endroit déjà traité.
- Menez l'appareil au pas sur une trajectoire si possible droite. Pour une aération ou une scarification complète, les bandes de parcours devraient se chevaucher de quelques centimètres. Evitez de vous attarder à un endroit avec l'appareil en marche, vous risqueriez de blesser la couche d'herbe.
- Pour éviter que le câble de rallonge ne vous gêne, orientez toujours l'appareil de telle sorte que le délestage de traction du câble à la barre de poignée soit dirigé du côté venant d'être traité.
- Nettoyez l'appareil après chaque utilisation selon les descriptions au chapitre «Nettoyage, entretien».
- Après l'aération de gazons très encombrés de mousse, il est conseillé de refaire un semis. La pelouse se régénère alors plus vite.

Transport

- Pour le transport de l'appareil, choisissez la position de transport (+10 mm) (voir „Réglage de la position de travail").
- Soulevez l'appareil pour le transporter sur des marches et sur les surfaces délicates (par ex. carreaux). Utilisez la poignée de transport (A 9)

Nettoyage, entretien

Confiez les travaux qui ne figurent pas dans le présent mode d'emploi à un service après-vente autorisé par nos soins. N'utilisez que des pièces d'origine.



Portez des gants lorsque vous maniez le rouleau.



Avant d'effectuer des travaux d'entretien et de nettoyage, mettez l'appareil hors fonction, retirez la fiche secteur et attendez que le rouleau s'immobilise. Avertissement ! Risque de blessures lié aux pièces mobiles dangereuses !

Travaux de nettoyage et d'entretien généraux

Ne nettoyez pas l'appareil au jet d'eau et ne le passez pas à l'eau courante. Il y a risque de décharge électrique et l'appareil pourrait être endommagé.

- Après l'aération, ôtez des roues, des ouvertures de ventilation, de l'ouverture d'éjection de l'herbe et du rouleau d'aération les restes de plantes qui y adhèrent encore. Pour ce faire, n'utilisez pas d'objets durs ou pointus, vous risqueriez sinon d'endommager l'appareil.
- Videz complètement le sac de ramassage.
- Maintenez l'appareil toujours propre. N'utilisez pas de nettoyant ni de solvant.

Nous déclinons toute responsabilité pour les dommages provoqués par nos appareils lorsqu'ils proviennent d'une réparation inappropriée ou de l'emploi de pièces qui ne sont pas d'origine, ainsi que d'une utilisation non conforme aux prescriptions.

E Remplacement du rouleau



Mettez l'appareil hors service, débranchez la fiche secteur et attendez l'immobilisation du rouleau.



Portez des gants pour manipuler le couteau.

1. Retournez l'appareil.
2. Desserrez la vis à ailettes (19) et tirez la fixation de palier (21) vers le haut.
3. Soulevez le rouleau (A 16/17) en biais et tirez l'arbre hors du logement à six pans (20).
4. Remettez le rouleau (A 16/17)neuf en place dans l'ordre inverse.

Dépôt

- Conservez l'appareil à l'abri de l'humidité et hors de portée des enfants.
- Laissez refroidir le moteur avant de ranger l'appareil dans une pièce fermée.
- Ne recouvrez pas l'appareil de sacs de nylon car il pourrait se former de l'humidité.

sans fixation murale :

F Pour un rangement économe en place, le longeron peut-être rabattu après desserrage du tendeur rapide. **Les câbles ne doivent pas être coincés.**

avec fixation murale :

Vous pouvez suspendre l'appareil replié à l'aide de la fixation murale.

G Vissez sur le mur la fixation murale (22) avec les vis fournies (23), le cas échéant à l'aide de chevilles (non fournies).
Suspendez l'appareil par le longeron inférieur (6).
Contrôlez régulièrement la bonne tenue de la fixation murale (22).

Elimination et protection de l‘environnement

Déposez l‘appareil, l‘accumulateur, les accessoires et l‘emballage dans un centre de recyclage écologiquement.



Les machines n’ont pas leur place dans les ordures ménagères.

Portez l’appareil à un point de recy-clage. Les différentes composantes en plastique et en métal peuvent être séparées selon leur nature et subir un recyclage. Demandez des précisions à notre centre de services.
Nous exécutons gratuitement l’élimi-nation des déchets de vos appareils renvoyés défectueux.

Garantie

- Nous accordons une garantie de 24 mois pour l‘appareil et le chargeur. Toute utilisa-tion commerciale met fin à la garantie.
- Les dommages dus à l’usure normale, la surcharge ou le maniement incor-rect sont exclus des droits de garantie. Certaines pièces sont soumises à une usure normale et sont exclues des droits de garantie.
- En outre, les droits de garantie sont valables à condition que les intervalles d’entretien indiqués dans le mode d’emploi et les consignes de nettoyage et d’entretien aient été respectés.
- La réparation ou le remplacement du produit n‘entraîne pas une nouvelle période de garantie.
- Les dommages dus à un défaut de matériel ou à un vice de fabrication seront éliminés gratuitement soit par un remplacement, soit par une répa-ration. La condition préalable est de rapporter au détaillant l’appareil dans son intégrité avec le justificatif d’achat et de garantie.

Service Réparations

- Vous pouvez, contre paiement, faire exé-cuter par notre service, des réparations qui ne font pas partie de la garantie. Nous vous enverrons volontiers un devis estimatif.
  Nous ne pouvons traiter que des appa-reils qui ont été correctement emballés et qui ont envoyés suffisamment affranchis.
- Attention: veuillez renvoyer à notre agence de service votre appareil nettoyé et avec une note indiquant le défaut constaté.

Les appareils envoyés en port dû - comme marchandises encombrantes, en envoi express ou avec toute autre taxe spéciale ne seront pas acceptés.

- Nous exécutons gratuitement la mise aux déchets de vos appareils défectueux renvoyés.

.

Pièces de rechange/Accessoires

Vous obtiendrez des pièces de rechange et des accessoires à l'adresse www.service-deltafox.de

Pour toute autre question, adressez-vous au « Service-Center ».

Position Notice d'utilisation	Position Vue éclatée	Désignation	N° de commande
4	30-32,41	(2x) tendeur rapide	91105134
5	42	longerons centraux	91105136
6	43	longeron inférieur	91105137
11	27,28	sac de ramassage	91105133
16	67	rouleau de l'aérateur avec dents à ressort	91105140
17	66	rouleau scarificateur avec lame	91105139

Localisation des dérangements

Problème	Cause possible	Remède
Bruits anormaux, cliquètements ou vibrations	Corps étranger sur le rouleau (A 16/17)	Remplacer le corps étranger
	Fourches ou couteau du rouleau (A 16/17) endommagés	Remplacer le rouleau
	Rouleau (A 16/17) mal monté	Monter correctement le rouleau (voir chapitre Remplacement du rouleau)
	La courroie dentée glisse	Éteignez l'appareil et débranchez la fiche mâle de la prise de courant. Retirez les résidus de terre et d'herbe présents.
L'appareil ne démarre pas	Pas de tension secteur	Contrôler prise, câble, conduite, fiche, le cas échéant faire réparer par un électricien agréé
	Levier de démarrage (A 2) défectueux	Réparation par le service clients
	Balais à charbon usés	
	Moteur défectueux	
Le moteur a des ratées	Blocage par des corps étrangers	Retirer le corps étranger
	Pelouse trop haute	Prétonte, voir chapitre Utlisation
	Sortie bouchée	Nettoyer la sortie
	La protection contre les surcharges se déclenche	Laisser refroidir l'appareil pendant environ 1 minute
Résultat de travail non satisfaisant	Fourches élastiques du rouleau d'aération (A 16)usées	Remplacer le rouleau (16/17)
	Couteau du rouleau scarificateur (A 17) émoussé ou endommagé	
	Courroie dentée défectueuse	Réparation par le service clients
	Position de transport ou fausse position de travail choisie	voir chapitre Réglage des positions de travail
	Pelouse trop haute	Prétonte, voir chapitre Utilisation

Spis treści

Przeznaczenie 73
Opis ogólny 74
Zawartość opakowania 74
Przegląd 74
Opis działania 74
Dane techniczne 75
Zasady bezpieczeństwa 75
Symbole w instrukcji 75
Symbole na urządzeniu 75
Ogólne wskazówki bezpieczeństwa 76
Pozostałe zagrożenia 83
Instrukcja montażu 84
Montaż trzonka uchwytowego 84
Montaż/opróżnianie zasobnika do zbierania skoszonej trawy 84
Obsługa 84
Ustawienie pozycji roboczych 84
Włączenie i wyłączenie 85
Praca przy użyciu urządzenia 85
Transport 86
Oczyszczani/Konserwacja 86
Ogólne czyszczenie i prace konserwacyjne 87
Wymiana walca 87
Przechowywanie 87
Utylizacja, ochrona środowiska 88
Gwarancja 88
Serwis naprawczy 88
Szukanie usterek 89
Części zamienne/Akcesoria 90
Tłumaczenie oryginalnej deklaracji zgodności WE 159
Service-Center 165
Rysunek samorozwijający 167

Instrukcja obsługi jest częścią składową produktu. Zawiera ona ważne wskazówki dotyczące bezpieczeństwa, eksploatacji i utylizacji. Przed rozpoczęciem użytkowania produktu należy się zapoznać ze wszystkimi wskazówkami dotyczącymi obsługi i bezpieczeństwa. Produkt należy użytkować tylko zgodnie z opisem i podanym przeznaczeniem. Instrukcję należy przechowywać starannie, a w przypadku przekazania produktu osobom trzecim należy dostarczyć nabywcy kompletną dokumentację.

Przeznaczenie

Niniejsze urządzenie jest przeznaczone do użytku domowego:

- jako urządzenie do przewietrzania trawników, czyli wyczesywania filcu (z liści, mchu i chwastów) znajdującego się pomiędzy źdźbłami trawy i do zbierania liści oraz resztek roślin.
- Jako skaryfikator do obróbki darniny i regeneracji powierzchni trawy i trawników.

Każde inne zastosowanie, które nie zostało dozwolone w jednoznaczny sposób, może prowadzić do uszkodzeń urządzenia i stanowić poważne zagrożenie dla użytkownika.
Urządzenie jest przeznaczone wyłącznie do użytku przez osoby dorosłe. Nie należy zezwalać osobom niezaznajomionym z niniejszymi instrukcjami lub dzieciom na korzystanie z urządzenia. Lokalne przepisy mogą ograniczać wiek użytkownika.
Eksploatacja urządzenia w deszczu i wilgotnym otoczeniu jest zabroniona.
Osoba obsługująca lub użytkownik są odpowiedzialni za wypadki i urazy innych

osób oraz ich mienia.
Producent nie ponosi odpowiedzialności cywilnej za szkody, które są powodowane ze względu na użycie niezgodne z przeznaczeniem i nieprawidłową obsługę.

Opis ogólny

Ilustracje sposobu obsługi i konserwacji znajdziesz na stronie 2 i 3.

Zawartość opakowania

Proszę ostrożnie wyciągnąć urządzenie z opakowania i sprawdzić, czy dostarczone zostały wszystkie poniższe części:

- Obudowa urządzenia z wałkiem do wertykulacji i osłoną
- Wałek aeratora
- Górny trzonek rączki
- Dolny trzonek
- 2 trzonki środkowe
- Worek zbierający z dźwigniami
- Odciążenie kabla zasilającego
- 2 końcówki kabla
- Akcesoria do montażu
- Uchwyt ścienny
- Uchwyt ścienny
- Instrukcja obsługi

Przegląd

A
1 Elektroniczna blokada włącznika
2 Dźwignia startowa
3 Górny trzonek rączki
4 Szybkozamykacze, śruba i podkładki do mocowania trzonka
5 2 trzonki środkowe
6 Trzonek dolny
7 Szybkozamykacze i podkładki do mocowania trzonka
8 Obudowa urządzenia
9 Uchwyt do przenoszenia
10 Dźwignia regulacji głębokości
11 worek zbierający
12 Klapa ochronna
13 Zacisk kablowy urządzenia
14 Kabel urządzenia
15 Odciążenie kabla zasilającego
16 Wałek aeratora z zębami
17 Wałek do wertykulacji z nożem

D
18 Gniazdo wtykowe do podłączenia urządzenia

E
19 Śruba skrzydełkowa do mocowania wałka
20 Uchwyt sześciokątny wałka
21 Mocowanie łożyska

G
22 Uchwyt ścienny
23 Śruby, uchwyt ścienny

Opis działania

Elektryczny wertykulator/aerator i urządzenie do napowietrzania trawy posiada dwa walce robocze, których wymiana nie sprawia trudności:
walec napowietrzający z twardego tworzywa sztucznego z pionowo obracającymi się, ocynkowanymi palcami kulturywatora i walec skaryfikatora z umieszczonym w pionowej pozycji nożami ze stali szlachetnej.
Urządzenie jest wyposażone w obudowę z tworzywa sztucznego o wysokiej jakości z zasobnikiem do zbierania skoszonej trawy z trzonkiem uchwytowym o funkcji składania. Sposób działania części obsługi proszę zaczerpnąć z poniższych opisów.

Dane techniczne

Elektryczny wertykulator/aerator..... DG-ESA 1536
Moc pobierana przez silnik .....1500 W
Napięcie sieciowe .....230 V~, 50 Hz
Klasa ochrony .....⧈ II (podwójna izolacja)
Rodzaj ochrony IPX4
Robocza prędkość obrotowa narzędzia (n) ..... 3600 min^{-1}
Szerokość walca ..... 36 cm
Regulacja głębokości .....5-krotna .....(3/6/9/12 mm + położenie transportowe)
Pojemność zasobnik do zbierania skoszonej tawy..... 40 l
Ciężar (wraz z akcesoriami) ..... 13 kg
Poziom ciśnienia akustycznego (L_{pA}).....82 dB (A), K_{pA}= 3 dB
Poziom mocy akustycznej (L_{WA})
gwarantowany .....98 dB (A)
zmierzony .....95,5 dB (A), K_{wA}= 1,92 dB
Wibracje rękojeści (a_h) .....3,3 m/s^2, K = 1,7 m/s^2

Wartości akustyczne i prędkość wibracji zostały określone zgodnie z wymogami norm podanych w deklaracji producenta. Podana wartość emisji drgań została zmierzona metodą znormalizowaną i może być wykorzystywana do porównań urządzenia elektrycznego z innymi urządzeniami. Podana wartość emisji drgań może też służyć do szacunkowej oceny stopnia ekspozycji użytkownika na drgania.

Ostrzeżenie: Wartość emisji drgań może się różnić w czasie korzystania z urządzenia od podanej wartości, jest to zależne od sposobu używania urządzenia.
Istnieje konieczność określenia i zastosowania środków ochrony użytkownika, opartych na ocenie ekspozycji w rzeczywistych warunkach używania urządzenia (należy przy tym uwzględnić wszystkie części cyklu roboczego, na przykład okresy czasu, w których urządzenie elektryczne jest wyłączone bądź jest włączone, ale pracuje bez obciążenia).

Zasady bezpieczeństwa

W niniejszym ustępie zajęto się podstawowymi przepisami bezpieczeństwa w trakcie pracy przy użyciu urządzenia.

Symbole w instrukcji

Znaki ostrzegawcze z danymi odnośnie zapobiegania szkodom osobowym i rzeczowym.

Znaki nakazu z informacjami odnośnie zapobiegania szkodom.

Wyciągnąć wtyczkę z gniazda sieciowego.

W trakcie prac z wałkiem należy stosować rękawice.

Znaki informacyjne zawierające informacje odnośnie lepszego sposobu obchodzenia się z urządzeniem.

Symbole na urządzeniu

Uwaga!
Przeczytaj instrukcję obsługi.

PL



Niebezpieczeństwo urazów ze względu na wyrzucane części. Trzymać z daleka od urządzenia osoby stojące w pobliżu.



Niebezpieczeństwo ze względu na porażenie prądem elektrycznym lub uszkodzenia kabla sieciowego! Trzymać kable z daleka od zespołów tnących i urządzenia!



Konieczne jest noszenie ochrony oczu i słuchu.



Ostrożnie - ostre narzędzia. Trzymać z daleka ręce i nogi. Rotacja walca jest wykonywana jeszcze po wyłączeniu silnika. Przed konserwacją lub w przypadku, gdy kabel sieciowy zostanie uszkodzony, wyciągnąć wtyczkę z gniazda sieciowego.



Nie narażać urządzenia na działanie wilgoci. Nie pracować w czasie deszczu.



Uwaga! Ruch bezwładny wałków.



Informacje odnośnie poziomu mocy akustycznej L_{WA} w dB(A).



Poziom ochrony II (podwójna izolacja)



Urządzeń elektrycznych nie należy wyrzucać wraz z odpadami i śmieciami z gospodarstw domowych.

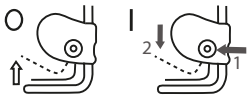

Włączanie i wyłączanie



Pozycji roboczych i transportow

Ogólne wskazówki bezpieczeństwa



W przypadku nieprawidłowej eksploatacji urządzenie może spowodować poważne urazy. Przed rozpoczęciem pracy przy użyciu urządzenia proszę starannie przeczytać niniejszą instrukcję obsługi i dobrze zaznajomić się ze wszystkimi częściami obsługi. Niniejszą instrukcję obsługi należy przechowywać w odpowiedni sposób, aby informacje były Państwu zawsze dostępne.



W razie wypadku lub usterki w trakcie pracy maszyny należy natychmiast wyłączyć urządzenie i wyciągnąć wtyczkę z gniazdka. Należy prawidłowo opatrzyć urazy lub udać się do lekarza. W celu usunięcia usterki proszę przeczytać rozdział „Wyszu-

kiwanie błędów“ lub skontaktować się z naszym działem serwisowym.

Praca przy użyciu urządzenia

Ostrożnie! Urządzenie może wywołać poważne urazy. W jaki sposób zapobiegać wypadkom i urazom?:

Przygotowanie:

- Przeczytać uważnie instrukcje. Należy zapoznać się z elementami nastawczymi i zasadami prawidłowego używania maszyny.
- Zwracamy uwagę, że użytkownik ponosi wyłączną odpowiedzialność za wypadki lub zagrożenia dla innych osób lub ich mienia.
- Urządzenie nie jest przeznaczone do używania przez dzieci.
- Nie należy zezwalać na używanie maszyny przez dzieci i osoby posiadające ograniczoną sprawność fizyczną, czuciową lub umysłową, lub nieposiadające dostatecznego doświadczenia i wiedzy, lub osoby, które nie są zaznajomione z instrukcjami. Lokalne postanowienia mogą ustalać minimalny wiek osób obsługujących urządzenie.
  Dzieciom nie wolno bawić się urządzeniem. Czyszczenia i prac konserwacyjnych nie wolno powierzać dzieciom.
- Proszę nigdy nie stosować urządzenia w czasie, w którym w pobliżu są osoby, a szczególnie dzieci, oraz zwierzęta domowe.
- Proszę sprawdzić teren, w którym eksploatowane jest urządzenie, i usunąć kamienie, kije, druty oraz inne ciała obce, które mogą zostać uchwycone i wyrzucone. Urządzenia nie wolno stosować do wyrównywania nierówności terenu.
- Proszę zawsze nosić odpowiednią odzież roboczą, taką jak stabilne obuwie z podeszwą przeciwpoślizgową, stabilne, długie spodnie, ochronę słuchu i okulary ochronne. Urządzenia nie należy używać, gdy chodzą Państwo boso lub noszą niezapinane sandały. Unikać noszenia luźnej odzieży lub odzieży ze zwisającymi sznurkami bądź lub krawatów. Element osłonowy i środki ochrony osobistej chronią Twoje zdrowie oraz zdrowie innych osób i zapewniają prawidłową pracę urządzenia.
- Proszę nie pracować przy użyciu urządzenia, które jest uszkodzone, niekompletne, lub które zostało przebudowane bez zgody producenta. Proszę nie wykonywać pracy w przypadku uszkodzonych lub brakujących urządzeń ochronnych (np. dźwigni włączającej, przycisku odryglowującego, osłony odbojowej). Nigdy nie wyłączać urządzeń ochronnych (np. poprzez przywiązanie dźiwgni włączającej).

- Przed uruchomieniem urządzenia upewnij się, że do otworu nożowego nie jest wsunięty żaden przedmiot, np. gałąź, że urządzenie jest stabilnie ustawione, a miejsce pracy jest czyste i nie jest zablokowane.
  Sprawdź stan przedłużacza oraz przewód sieciowe urządzenia. Używaj wymaganych elementów ochronnych. Istnieje niebezpieczeństwo doznania obrażeń!
- Jeżeli przy włączaniu urządzenie nietypowo wibruje lub wydaje nietypowe dźwięki, odłącz kabel sieciowy od gniazdka sieciowego i skontroluj walec tnący. Upewnij się, że resztki rozdrabnianego materiału nie blokują walca nożowego i nie są zakleszczone między nożami. Jeżeli nie potrafisz odnaleźć problemu, wyślij urządzenie do jednego z naszych punktów serwisowych.
- Jeżeli noże nie tną prawidłowo albo jeżeli silnik jest przeciążony, sprawdź wszystkie części urządzenia i wymień zużyte części. Jeśli konieczna jest większa naprawa, zwróć się do jednego z naszych punktów serwisowych.
- Maszynę należy stosować w zalecanym położeniu i tylko na stabilnej, równej powierzchni.
- Nie uruchamiać maszyn na powierzchniach brukowanych lub tłuczniowych, na których odrzucany materiał może powodować obrażenia.

Zastosowanie:

- Ostrożnie - ostre narzędzia. Proszę nie zaciąć się się palce rąk lub nóg. W trakcie pracy należy trzymać z daleka od walca i otworu wyrzutowego nogi i palce. Istnieje niebezpieczeństwo doznania obrażeń!
- Proszę nie stosować urządzenia w deszczu, przy złych warunkach atmosferycznych, w wilgotnym otoczeniu lub w przypadku mokrej trawy. Pracę należy wykonywać przy dziennym świetle lub przy dobrym oświetleniu. Niebezpieczeństwo odniesienia ran ciętych.
- Przy włączaniu urządzenia oraz przy pracującym silniku trzymaj żyłkę tnącą z dala od wszelkich części ciała, a przede wszystkim od rąk i stóp. Niebezpieczeństwo odniesienia ran ciętych.
- Pracy przy użyciu urządzenia nie należy wykonywać w przypadku zmęczenia lub braku koncentracji, lub po spożyciu alkoholu wzgl. tabletek. Należy zawsze, w odpowiednim czasie robić przerwę. Do pracy należy podchodzić z rozsądkiem. Chwila nieuwagi podczas użytkowania urządzenia może spowodować poważne obrażenia.
- Proszę się zaznajomić z otoczeniem i zwrócić uwagę na możliwe niebezpieczeństwa, których mogą Państwo nie słyszeć ze względu na hałas silnika.

- W trakcie pracy proszę zwrócić uwagę na stabilną pozycję, a szczególnie na pochyłościach. Pracę należy zawsze wykonywać w poprzek pochyłości, nigdy do góry lub w dół. Proszę zachować szczególną ostrożność, gdy zmieniają Państwo na pochyłości kierunek jazdy. Wertykulacji lub napowietrzania nie należy przeprowadzać na zbyt stromych zboczach. Pozwala to lepiej kontrolować urządzenie w nieoczekiwanych sytuacjach.
- Unikać nienaturalnej postawy ciała. Podczas pracy należy chodzić. Nie wolno biegać.
- Urządzenie należy prowadzić wyłącznie w tempie pieszego, trzymając uchwyt urządzenia obydwoma rękoma. Proszę zachować szczególną ostrożność, gdy urządzenie jest odwracane lub przyciągane. Niebezpieczeństwo potknięcia!
- Dźwignię należy ostrożnie uruchamiać z zachowaniem ostrożności zgodnie ze wskazówkami zawartymi w niniejszej instrukcji, zwracając uwagę na odpowiedni odstęp stóp od noży.
- Urządzenia w trakcie uruchamiania nie należy przechylać, chyba, że musi ono zostać podniesione. W takim przypadku urządzenia należy przechylić jedynie przechylić na tyle, na ile jest to bezwzględnie konieczne, i podnieść je od strony przeciwnej do strony, po której znajduje się osoba obsługująca urządzenie.
- Urządzenia nie stosować w przypadku, gdy zasobnik do zbierania skoszonej trawy nie jest całkowicie zamocowany, lub bez osłony odbojowej. Niebezpieczeństwo obrażeń ciała! Nie zbliżać dłoni lub stóp do wirujących elementów. Zawsze należy się ustawiać z dala od otworu wyrzutowego.
- Nie eksploatować urządzenia w pobliżu palnych cieczy i gazów. W przypadku nieprzestrzegania tych zaleceń istnieje niebezpieczeństwo pożaru lub wybuchu.
- Przed wykonaniem wszelkich prac na urządzeniu wyciągnąć wtyk sieciowy.
- Noże należy zatrzymywać w momencie, gdy maszynę trzeba przechylać w celu jej przeniesienia nad innymi powierzchniami niż trawa oraz w trakcie przenoszenia maszyny z obrabianej powierzchni lub na obrabianą powierzchnię.
- Przewody zasilające lub przedłużające należy trzymać z dala od noży.
- Nigdy nie przenosić maszyny, podczas gdy napęd jest uruchomiony.

Przerwanie pracy:

- Po wyłączeniu urządzenia walec obraca się jeszcze przez parę sekund. Trzymać z daleka ręce i nogi.
- Nie dotykać zębów sprężystych zanim urządzenie nie zostanie odłączone od zasilania sieciowego, a zęby sprężyste się całkowicie nie zatrzymają.

Niebezpieczeństwo obrażeń spowodowanych ostrym narzędziem. Istnieje niebezpieczeństwo doznania obrażeń!
- Nie dotykać palców kultywatora przed wyłączeniem urządzenia z sieci i ich calkowitym zatrzymaniem się.
- Części roślin należy usuwać jedynie przy zatrzymanym urządzeniu. Otwór wylotowy trawy musi być stale czysty i wolny.
- Proszę wyłączyć urządzenie, gdy ma być ono transportowane, podnoszone lub przechylone, lub w przypadku, gdy przekraczane są inne powierzchnie niż trawa.
- Proszę nigdy nie zostawiać urządzenia w miejscu pracy bez nadzoru. Dzieciom nie wolno bawić się urządzeniem.
- Urządzenie należy wyłączać lub wyciągnąć kabel sieciowy. Należy się upewnić, że wszystkie ruchome elementy całkowicie się zatrzymały:
  - zawsze, gdy oddalają się Państwo od maszyny,
  - przed czyszczeniem otworu wylotowego lub usunięciem blokada lub zatorów,
  - jeżeli urządzenie nie jest używane,
  - przed przeglądem, czyszczeniem lub realizacją prac na maszynie;
  - jeżeli kabel sieciowy jest uszkodzony lub poplątany,
  - po kontakcie z ciałem obcym. Przed ponownym uruchomieniem i rozpoczęciem pracy z urządzeniem należy przeprowadzić kontrolę maszyny pod kątem uszkodzeń i wykonać niezbędne naprawy.
    Gdy maszyna zacznie generować nietypowe wibracje, wymagana jest natychmiastowa kontrola,
    - należy zdiagnozować uszkodzenia;
    - przeprowadzić wymagane naprawy uszkodzonych części;
    - skontrolować maszynę pod kątem luźnych elementów i ew. je dokręcić.
- Urządzenie należy przechowywać w suchym miejscu poza zasięgiem dzieci.



Ostrożnie! W ten sposób unikną Państwo uszkodzeń urządzenia i wynikających ewentualnie z tego szkód osobowych:

Proszę pielęgnować urządzenie
- W przypadku transportu urządzenia po schodach, należy jest wcześniej wyłączyć i podnieść.
- Przed włączeniem maszyny należy zawsze kontrolować, czy wszystkie śruby, nakrętki, bolce i inne mocowania są prawidłowo zabezpieczone i czy zabezpieczenia i kratki ochronne są na swoim miejscu. Zużyte lub uszkodzone naklejki należy wymieniać na nowe. Proszę nie używać urządzenia, gdy brak jest urządzeń ochronnych (np. osłony odbojowej), części

urządzenia tnącego lub trzpieni, lub gdy są one zużyte lub uszkodzone. Proszę szczególnie sprawdzać kabel sieciowy i dźwignię włączającą pod kątem uszkodzeń. W celu uniknięcia niewyważenia uszkodzone narzędzia i trzpienie można wymieniać jedynie jako zestawy.

- Nigdy nie używać urządzenia z wadliwymi elementami lub osłonami ochronnymi lub bez elementów ochronnych bądź z uszkodzonym lub zużytym kablem.
- Proszę używać wyłącznie części zamiennych i części wyposażenia, które zostały dostarczone i są zalecane przez producenta. Użycie obcych części zamiennych prowadzi do utraty roszczeń z tytułu gwarancji.
- Proszę zadbać o to, aby wszystkie nakrętki, trzpienie i śruby były dobrze dokręcone, i aby urządzenie było w bezpiecznym stanie eksploatacyjnym.
- Nie należy podejmować prób naprawiania urządzenia we własnym zakresie, chyba, że posiadają Państwo w tym zakresie wykształcenie zawodowe. Wszystkie prace, które nie są podane w niniejsze instrukcji, mogą być wykonywane wyłącznie przez upoważnione przez nas placówki serwisowe.
- Z urządzeniem należy obchodzić się należytą troską. Narzędzia należy utrzymywać w czystości, aby było możliwe łatwiejsze i bezpieczniejsze wykonywanie pracy. Proszę przestrzegać instrukcji (przepisów) konserwacyjnych.
- Nie przeciążać urządzenia. Należy pracować tylko w podanym przedziale mocy. Do cięższych pracy nie stosować maszyn o niższej mocy. Proszę nie stosować urządzenia do celów, do których nie jest ono przeznaczone.
- Należy przeprowadzać regularną kontrolę systemu odpylania pod kątem zużycia lub utraty funkcjonalności.
- Ze względów bezpieczeństwa należy wymieniać zużyte lub uszkodzone części.
- Należy pamiętać, że w przypadku maszyn z wieloma nożami ruch jednego noża może spowodować obrót pozostałych noży.
- Podczas ustawiania maszyny należy zwracać uwagę, aby palce nie zakleszczyły się między mocowaniami noży i nieruchomymi częściami maszyny.
- Przed odstawieniem maszyny na dłuższy czas należy odczekać do czasu wystygnięcia silnika.
- W ramach prac konserwacyjnych należy pamiętać, że nawet w przypadku, gdy napęd jest wyłączony, istnieje możliwość wykonywania ruchów przez noże.
- Ze względów bezpieczeństwa należy wymieniać zużyte lub uszkodzone części. Używaj wyłącznie oryginalnych części zamiennych i akcesoriów.

- W przypadku zatrzymania maszyny celem wykonania prac konserwacyjnych, przeglądu lub przekazania do przechowania lub wymiany elementów osprzętu, należy wyłączyć napęd, odłączyć maszynę od sieci oraz upewnić się, że wszystkie ruchome elementy całkowicie się zatrzymały. Przed rozpoczęciem przeglądów, ustawień itd. należy odczekać do wystudzenia maszyny. Z maszyną należy postępować z zachowaniem ostrożności i utrzymywać ją w czystości.

Bezpieczeństwo elektryczne:



Ostrożnie! W jaki sposób zapobiegać wypadkom i urazom spowodowanym porażeniem elektrycznym:

- Przed każdym uruchomieniem kontroluj wzrokowo przewód sieciowy i przedłużacze pod kątem uszkodzeń i objawów zużycia.
- Urządzenie podłączać do gniazda chronionego wyłącznikiem różnicowo-prądowym (RCD) o wartości prądu wyzwalającego nie większej niż 30 mA. Unikać używania maszyny w czasie złych warunków atmosferycznych, w szczególności w przypadku zagrożenia wyładowaniami atmosferycznymi.
- Kabel sieciowy należy trzymać z daleka od narzędzi tnących. Jeżeli w trakcie eksploatacji przewód zostanie uszkodzony, to należy go natychmiast odłączyć od sieci. NIE DOTYKAĆ PRZEWODU PRZED ODŁĄCZENIEM GO OD SIECI. Nie używaj maszyny, gdy kabel jest uszkodzony lub zużyty.
- Jeżeli kabel zasilający tego urządzenia jest uszkodzony, musi on zostać wymieniony przez producenta lub jego serwis albo osobę posiadającą podobne kwalifikacje - tylko w ten sposób można zapewnić bezpieczeństwo urządzenia.
- Trzymaj przedłużacze z daleka od zębów. Zęby mogą uszkodzić przewód i doprowadzić do kontaktu z częściami znajdującymi się pod napięciem.
- Nie podłączać uszkodzonego przewodu do sieci lub go nie dotykać, gdy nie jest jeszcze wyłączony z sieci. Uszkodzony przewód może prowadzić do kontaktu z aktywnymi częściami.
- Proszę zwrócić uwagę na to, aby napięcie sieciowe było zgodne z danymi znajdującymi się na tabliczce znamionowej.
- Proszę uniknąć kontaktu ciała z uziemionymi częściami (z płotami metalowymi, słupkami metalowymi). Ryzyko porażenia prądem zwiększa się, gdy ciało jest uziemione.
- Proszę stosować wyłącznie dopuszczone kable przedłużające typu konstrukcji H05R-N-F, których długość wynosi maksymalnie 75 m, i które są przeznaczone do stoso-

wania na zewnątrz. Przekrój poprzeczny przewodu plecionego kabla przedłużającego musi wynosić przynajmniej 2,5 mm^2. Przed użyciem należy zawsze całkowicie rozwinąć bęben kablowy. Proszę sprawdzać kabel pod kątem uszkodzeń.

- W celu zamcowania kabla przedłużającego proszę stosować przewidziane w tym celu zawieszenie do kabla.
- Proszę nie używać kabla do wyciągania wtyczki z kabla sieciowego. Kabel należy chronić przed wysoką temperaturą, olejami i ostrymi krawędziami.
- Jeżeli przewód łączący jest uszkodzony, urządzenie należy wyłączyć i wtyczkę sieciową wyciągnąć z gniazdka wytkowego. Jeżeli przewód łączący jest uszkodzony, to musi on zostać, w celu uniknięcia zagrożeń, wymieniony przez producenta lub przez jego serwis, albo też przez wykwalifikowaną osobę.
- Przedłużacze należy trzymać z dala od ruchomych, niebezpiecznych elementów urządzenia, aby uniknąć uszkodzenia kabli, które mogą prowadzić do kontaktu z częściami znajdującymi się pod napięciem.

Pozostałe zagrożenia

Nawet przy prawidłowej obsłudze tego elektronarzędzia zawsze istnieje ryzyko resztkowe. Z uwagi na konstrukcję i wykonanie tego elektronarzędzia mogą wystąpić następujące niebezpieczeństwa:

a) Niebezpieczeństwo skaleczenia
b) Uszkodzenie słuchu w przypadku niestosowania odpowiednich ochronników słuchu.
c) Szkody zdrowotne, spowodowane przez przenoszenie drgań na ręce, jeśli urządzenie jest użytkowane przez dłuższy czas lub jest nieprawidłowo prowadzone i konserwowane.



Ostrzeżenie! To elektronarzędzie wytwarza w trakcie pracy pole elektromagnetyczne. Pole to może w określonych okolicznościach zakłócać aktywnie lub pasywnie pracę implantów medycznych. Aby zmniejszyć niebezpieczeństwo poważnych lub śmiertelnych obrażeń ciała, przed przystąpieniem do obsługi maszyny przez osoby z implantami medycznymi zalecamy im skonsultowanie się z lekarzem i producentem implantu.

PL

Instrukcja montażu



Przed wszelkimi pracami na urządzeniu należy wyciągać wtyczkę sieciową.



W trakcie montażu proszę zwrócić na to, aby kabel sieciowy nie był zakleszczony i posiadał dostatecznie dużo luzu.

B Montaż trzonka uchwytowego

1. Przyłożyć dolny trzonek (6) do obudowy urządzenia (8) i przykręcić go za pomocą dwóch szybkozamykaczy i podkładek (7). Gładka strona podkładki skierowana jest w stronę szybkozamykacza, strona rowkowana w stronę urządzenia.
2. Przykręcić obydwa trzonki środkowe (5) za pomocą śrub, szybkozamykaczy i podkładek (4) do trzonka dolnego (6). Gładka strona podkładki skierowana jest w stronę szybkozamykacza, strona rowkowana w stronę urządzenia.
3. Zawiesić odciążenie kabla zasilającego (15) w górnym trzonku rączki (3).
4. Przykręcić górny trzonek rączki (3) za pomocą śrub, szybkozamykaczy i podkładek (4) do obu trzonków środkowych (5). Gładka strona podkładki skierowana jest w stronę szybkozamykacza, strona rowkowana w stronę urządzenia.
5. Zamocować kabel zasilający (14) na trzonku za pomocą zacisków kabla zasilającego (13).

C Montaż/opróżnianie zasobnika do zbierania skoszonej trawy



Uwaga: Urządzenia nie stosować w przypadku, gdy zasobnik do zbierania skoszonej trawy nie jest całkowicie zamocowany, lub bez osłony odbojowej. Niebezpieczeństwo obrażeń ciała!



Zaleca się stosowanie worka zbierającego w trybie pracy z wałkiem napowietrzającym (A 16)!

1. Przeciągnij zasobnik nad drążkiem.
2. Wywiń uchwyty z tworzywa sztucznego na drążku zasobnika i zamknij je.

Zamocowanie zasobnika do zbierania skoszonej trawy:

3. Podnieść osłonę odbojową (12).
4. Wsunąć trzpienie znajdujące się przy układzie dźwigni i drążków w element mocujący obudowy urządzenia.
5. Zwolnić osłonę odbojową, utrzymuje ona zasobnik do zbierania skoszonej trawy (11) w odpowiedniej pozycji.

Zdjęcie/opróżnienie zasobnika do zbierania skoszonej trawy

6. Podnieść osłonę odbojową (12) i wyjąć zasobnik do zbierania skoszonej trawy (11).

Obsługa



Przestrzegać przepisów dotyczących ochrony przed hałasem i przepisów lokalnych.

Ustawienie pozycji roboczych

Urządzenie posiada 5 głównych pozycji nastawczych:

+10 mm : pozycja transportowa
W tej pozycji odległość bezpieczeństwa narzędzia od podłoża jest maksymalna.

- 3 mm : pozycja robocza
Proszę wybrać to ustawienie podczas wykonywania pracy przy użyciu nowego urządzenia.

- 3 bis -12 mm :
pozycja regulowana
Pozycję roboczą można obniżać w przypadku zużycia noży lub ocynkowanych palców kultywatora.
Na zużycie wskazuje pogarszający się stale efekt pracy. Wielkość obniżenia wynosi na poziom ok. 3 mm.

W trakcie dostawy urządzenie jest ustawione w pozycji transportowej +10 mm.

1. W celu ustawienia pozycji roboczej urządzenie należy wyłączyć.
2. Przestawić dźwignię regulacji głębokości (A 10) i zatrzasnąć ją w żądanym położeniu.

Wybór pozycji regulacyjnej bez odpowiedniego zużycia może prowadzić do przeciążenia silnika i uszkodzenia walca.

D Włączenie i wyłączenie

Proszę przed włączeniem zwrócić uwagę na to, aby urządzenie nie dotykało do żadnych przedmiotów. Proszę trzymać nogi i ręce z dala od walca i otworu wyrzutowego. Istnieje niebezpieczeństwo doznania obrażeń!

1. Ustawić urządzenie na równej powierzchni trawy.
2. Połączyć przedłużacz z gniazdem do podłączenia urządzenia (18).
3. W celu odciążenia kabla należy z końcówki kabla odciążającego uformować pętlę i zawiesić w uchwycie kablowym odciążającym (15).
4. Podłączyć urządzenie do napięcia sieciowego.
5. Aby włączyć, nacisnąć elektroniczną blokadę włączania (1) na rękojeści i następnie pociągnąć dźwignię startową (2) w kierunku rękojeści. Zwolnić elektroniczną blokadę włączania (1).
6. W celu wyłączenia urządzenia dźwignię włączającą należy zwolnić (2).

Zabezpieczenie przeciążeniowe:
W przypadku przeciążenia urządzenia silnik wyłącza się automatycznie. Zwolnić dźwignię włączającą i, po czasie stygnięcia wynoszącego ok. 1 minutę, ponownie uruchomić urządzenie.

Uwaga! Walec po wyłączeniu jeszcze się przez pewien czas obraca. Proszę przy pracującym urządzeniu nie przechylać go i nie dotykać obracającego się walca. Istnieje niebezpieczeństwo doznania obrażeń!

Praca przy użyciu urządzenia

W celu utrzymania wypielęgnowanej trawy, zalecamy Państwu napowietrzanie trawy co 4 do 6 tygodni.
Dlatego też skaryfikację należy przeprowadzać, jako bardzo intensywną ingerencję (w przeciwieństwie do napowietrzania), tylko raz w roku. Najbardziej optymalna pora to wiosna przed pierwszym koszeniem trawy.

Pracę na stokach należy wykonywać zawsze poprzecznie do stoku. Proszę zachować szczególną ostrożność w trakcie cofania się i ciągnięcia urządzenia. Istnieje niebezpieczeństwo potknięcia się!

Po pracy i w celu przetransportowania urządzenia należy go wyłączyć, wyciągnąć wtyczkę sieciową i poczekać, aż walec zatrzyma się.

Im trawa zostanie krócej przycięta, tym łatwiej można ją obrabiać. Dzięki temu urządzenie jest mniej obciążane i okres użytkowania walca wydłuża się.

- Urządzenie może być eksploatowane z lub bez zasobnika do zbierania skoszonej trawy. W ramach napowietrzania zaleca się wykonywanie prac z użyciem worka zbierającego. W ramach wertykulacji zaleca się wykonywanie prac bez użycia worka zbierającego.
- Trawę należy skosić do wymaganej wysokości cięcia.
- Wertykulatora nie można używać na wysokiej trawie. Długa trawa owija się o wałek wertykulujący i powoduje uszkodzenie urządzenia.
- Proszę wybrać odpowiednią pozycję roboczą lub regulację (w przypadku oznak zużycia walca) tak, aby urządzenie nie było przeciążone.
- Prace należy rozpoczynać w pobliżu gniazda wtykowego i poruszać się w kierunku od tego gniazda.
- Kabel przedłużający należy zawsze prowadzić za sobą i po zawróceniu należy go umieszczać po obrobionej stronie.
- Proszę prowadzić urządzenie w tempie kroku pieszego po w miarę możliwości prostych pasach. W celu wykonania napowietrzania bez lub skaryfikacji, pasy powinny się zawsze pokrywać na szerokości paru centymetrów. Zbyt długie przebywanie w jednym miejscu może przy pracującym urządzeniu prowadzić do uszkodzenia darniny.
- W celu uniknięcia utrudnień ze względu na kabel przedłużający, proszę stosować urządzenie zawsze tak, aby uchwyt kablowy odciążający na pałąku był stale skierowany do obrabianej strony.
- Po każdym użyciu proszę wyczyścić urządzenie (patrz „Czyszczenie/Konserwacja“).
- Po obróbce trawy o dużej zawartości mchu zaleca się na samym końcu jej wysianie. Dzięki temu powierzchnia trawy szybciej się regeneruje.

Transport

- Proszę stosować do transportu urządzenia pozycję transportową +10 mm (patrz „Ustawienie pozycji roboczej“).
- W przypadku transportu urządzenia po schodach lub wrażliwych powierzchniach (np. płytkach) proszę podnieść urządzenie. Należy stosować uchwyt do przenoszenia (A 9).

Oczyszczani/Konserwacja

Proszę zlecać wykonanie prac, które nie są opisane w niniejszej instrukcji, przez upoważnioną przez nas placówkę serwisową. Proszę stosować wyłącznie oryginalne części zamienne.

W trakcie obchodzenia się z walcem należy nosić rękawice.

Proszę przed wykonaniem prac konserwacyjnych i czyszczenia

wyłączyć urządzenie, wyciągnąć wtyczkę sieciową i poczekać, aż walec zatrzyma się. Ostrzeżenie! Niebezpieczeństwo obrażeń ciała generowane przez niebezpieczne, ruchome części!

Ogólne czyszczenie i prace konserwacyjne



Proszę nie spryskiwać urządzenia wodą i nie czyścić go pod bieżącą wodą. Istnieje niebezpieczeństwo porażenia prądem i urządzenie może zostać uszkodzone.

- Po wykonaniu prac proszę usunąć z kół, otworów wentylacyjnych i otworu wylotowego trawy oraz walca przylegające odpady roślinne. W tym celu nie stosować twardych i spiczastych narzędzi - mogą one uszkodzić urządzenie.
- Całkowicie opróżnić zasobnik do zbierania skoszonej trawy.
- Urządzenie należy stale utrzymywać w czystości. Nie stosować w tym celu żadnych środków do czyszczenia lub rozpuszczalników.

Odpowiedzialności cywilnej nie ponosimy za szkody wywołane przez nasze urządzenia, jeżeli zostaną wywołane z powodu nieprawidłowo wykonanej naprawy lub zastosowania nieoryginalnych części zamiennych wzgl. zastosowania urządzenia niezgodnego z przeznaczeniem.

E Wymiana walca



Wyłączyć urządzenie, wyciągnąć wtyczkę sieciową i poczekać, aż walec zatrzyma się.



W trakcie manipulowania walcem należy nosić rękawice.

1. Proszę obrócić urządzenie.
2. Odkręcić śrubę skrzydełkową (19) i pociągnąć mocowanie łożyska (21) do góry.
3. Unieść wałek (A 16/17) pod kątem i wyciągnąć wałek z czworokątnego (sześciokątnego) uchwytu (20).
4. Włożyć nowy walec (A 16/17) w odwrotnej kolejności.

Przechowywanie

- Urządzenie należy przechowywać w suchym miejscu poza zasięgiem dzieci.
- Przed ustawieniem urządzenia w zamkniętym pomieszczeniu poczekać, aż silnik ostygnie.
- Nie zapakowywać urządzenia w worki nylonowe, gdyż może się wytworzyć wilgoć.

bez uchwytu ściennego:

F Aby zaoszczędzić miejsce, trzonek można złożyć po poluzowaniu szybkozamykaczy.
Kable nie mogą być zakleszczane.

z uchwytem ściennym:

Złożone urządzenie można zawiesić za pomocą uchwytu ściennego.

G Przykręć uchwyt ścienny (22) do ściany za pomocą dołączonych śrub (23) lub w razie potrzeby za pomocą kołków (brak w zestawie). Zawiesić urządzenie za dolny trzonek (6).
Regularnie sprawdzaj uchwyt ścienny (22) pod kątem prawidłowego zamocowania.

Utylizacja, ochrona środowiska

Przekaż urządzenie, jego akcesoria i opakowanie do zgodnej z przepisami o ochronie środowiska naturalnego utylizacji.



Urządzeń elektrycznych nie należy wyrzucać razem z odpadami domowymi.

Oddaj urządzenie w punkcie utylizacji odpadów. Użyte w produkcji urządzenia elementy z tworzyw sztucznych i metalu można od siebie oddzielić i poddać osobnej utylizacji. Zwróć się po poradę do naszego Centrum Serwisowego.

Gwarancja

- Na urządzenie i ładowarkę udzielamy 24-miesięcznej gwarancji. W przypadku użytkowania komercyjnego wygasają prawa z tytu-łu gwarancji.
- Szkody wywołane przez naturalne zużycie, przeciążenie lub nieprawidłową obsługę są wykluczone z zakresu gwa-rancji. Niektóre części konstrukcyjne ulegają normalnemu zużyciu i są wy-kluczone z zakresu gwarancji.
- Warunkiem skorzystania z uprawnień gwarancyjnych jest ponadto przestrzeganie wskazówek dotyczących oczyszczania i konserwacji urządzenia.
- Naprawa lub wymiana produktu nie rozpoczyna nowego okresu gwarancji.
- Szkody wywołane wadami materiałowymi lub produkcyjnymi zostaną bezpłatnie usunięte przez dostarczenie zastępczego urządzenia bądź przez naprawę.
  Warunkiem skorzystania ze świadczenia gwarancyjnego jest przekazanie nierozmontowanego urządzenia wraz z dowodem zakupu i gwarancji naszemu Centrum Serwisowemu.

Serwis naprawczy

- Naprawy nie objęte gwarancją można zlecać odpłatnie naszemu centrum serwisowemu. Nasze Centrum Serwisowe chętnie sporządzi kosztorys naprawy.
  Przyjmujemy tylko urządzenia, które zostały nam przysłane w odpowiednim opakowaniu z opłaceniem pełnego kosztu przesyłki.
- Uwaga: W przypadku reklamacji gwarancyjnej lub zlecenia naprawy użytkownik powinien dostarczyć oczyszczone urządzenie wraz z informacją o usterce pod adres naszego punktu serwisowego.
  Przesyłki nadane bez uiszczenia wystarczającej opłaty pocztowej, w charakterze przesyłki o nietypo-wych wymiarach, ekspresem lub inną przesyłką specjalną nie będą przyjmowane.
- Utylizację przesłanych nam uszkodzonych urządzeń przeprowadzamy bezpłatnie.

Szukanie usterek

Problem	Możliwa przyczyna	Sposób usunięcia usterki
Nienormalne odgłosy, Stukanie lub wibracje	Obce ciała na walcu	Usunąć obce ciała
	Ocynkowane palce kultywatora lub noże walcowe	Wymienić walec
	Walec nie jest zamontowany prawidłowo	Zamontować walec w prawidłowy sposób (patrz rozdział „Wymiana walca”)
	Ślizgający się pas zębaty	Wyłącz urządzenie i wyjmij wtyk sieciowy z gniazda. Usuń resztki ziemi i trawy.
Urządzenie nie uruchamia się	Zanik napięcia sieciowego	Sprawdzić gniazdo wtykowe, kabel, przewód, wtyczkę, ewentualnie zlecić naprawę fachowcowi-elektrykowi
	Dźwignia włączająca jest uszkodzony	Naprawa przez serwis
	Szczotki węglowe są zużyte	
	Silnik jest uszkodzony	
Silnik wyłącza się	Blokada przez obce ciało	Usunąć obce ciała
	Trawa jest za wysoka	Wstępne ścięcie trawy, patrz rozdział „Obsługa”
	Wylot jest zablokowany	Wyczyścić wylot
	Zabezpieczenie przeciążeniowe uruchamia się	Poczekać przez ok. 1 minutę, aż urządzenie ostygnie
Wynik pracy jest niezadawalający	Ocynkowane palce kultywatora są zużyte	Wymienić walec
	Noże walca kultywatora są tępe lub uszkodzone	Wymienić walec
	Pas zębaty jest uszkodzony	Naprawa przez serwis
	Wybrana została pozycja transportowa lub nieprawidłowa pozycja robocza	patrz rozdział „Ustawienie pozycji roboczej”
	Trawa jest za wysoka	Wstępne ścięcie trawy, patrz rozdział „Obsługa”

PL

Części zamienne/Akcesoria

Części zamienne i akcesoria można zakupić na www.service-deltafox.de

W razie kolejnych pytań należy zwracać się do „Service-Center.

Pos. Instrukcja obsługi	Pos. Rysunek samo-rozwijający	Oznaczenie	Nr. katalogowe
4	30-32,41	(2x) szybkozamykacze	91105134
5	42	trzonki środkowe	91105136
6	43	trzonek dolny	91105137
11	27,28	worek zbierający	91105133
16	67	wałek aeratora z zębami	91105140
17	66	wałek do wertykulacji z nożem	91105139

Turinys

Naudojimas pagal paskirtį 91
Bendrasis aprašymas 92
Pristatomas komplektas..... 92
Veikimo aprašymas..... 92
Apžvalga 92
Techniniai duomenys 92
Saugos nurodymai 93
Instrukcijoje naudojami simboliai 93
Paveikslėliai ant prietaiso..... 93
Bendrieji saugos nurodymai..... 94
Liekamoji rizika 99
Surinkimo instrukcija 100
Rankenos strypo surinkimas..... 100
Surinkimo krepšio surinkimas / ištuštinimas 100
Valdymas 100
Darbinių padėčių nustatymas..... 100
Įjungimas ir išjungimas..... 101
Prietaiso naudojimas..... 101
Gabenimas 102
Valymas / techninė priežiūra 102
Bendrieji valymo ir techninės priežiūros darbai 102
Veleno keitimas..... 103
Laikymas 103
Utilizavimas / aplinkos apsauga..... 103
Garantija 103
Atsarginės dalys/Priedai..... 104
Remonto paslaugos 104
Klaidų paieška 105
Originalios EB atitikties deklaracijos vertimas 160
Service-Center 165
Trimatis vaizdas.....167

Naudojimo instrukcija yra šios prietaiso dalis. Joje pateikiami svarbūs saugos, naudojimo ir šalinimo nurodymai. Prieš naudodami prietaisą susipažinkite su visais naudojimo ir saugos nurodymais. Naudokite prietaisą taip, kaip aprašyta ir tik nurodytiems naudojimo tikslams. Laikykite instrukciją saugioje vietoje ir perduodami prietaisą tretiesiems asmenims, perduokite jiems ir visus dokumentus.

Naudojimas pagal paskirtį

Prietaisas skirtas privačiam naudojimui:
- kaip vejos aeratorius žolės veltiniui (iš lapų, samanų ar piktžolių) iššukuoti bei lapams ir augalų liekanoms surinkti.
- kaip skarifikatorius velėnai apdirbti ir vejos bei žolės plotams atnaujinti.

Griežtai draudžiama naudoti ne pagal šioje instrukcijoje nurodytą paskirtį, nes antraip prietaisui gali būti padaryta žalos ir kilti didelis pavojus naudotojui.
Įrankis skirtas naudoti suaugusiesiems. Jokiu būdu neleiskite naudoti įrenginio su šiais nurodymais nesusipažinusiems asmenims ar vaikams. Vietoje taikomomis taisyklėmis gali būti ribojamas naudotojo amžius.
Draudžiama naudoti prietaisą lyjant lietui ar drėgnoje aplinkoje.
Dirbantysis arba naudotojas atsako už nelaimingus atsitikimus ar žalą, padarytą kitiems žmonėms arba jų turtui. Gamintojas neatsako už žalą, atsiradusią dėl naudojimo ne pagal paskirtį arba netinkamo valdymo. Šis prietaisas nepritaikytas naudoti komerciniais tikslais. Naudojant komerciniais tikslais netenkama teisės į garantiją.

LT

Bendrasis aprašymas

Paveikslėlius rasite puslapiuose nuo 2 iki 3.

Pristatomas komplektas

Prietaisą atsargiai išimkite iš pakuotės ir patikrinkite, ar yra visos toliau nurodytos dalys.

- Prietaiso korpusas su skarifikavimo velenu ir smūgių slopintuvu
- Aeravimo velenas
- Viršutinis rankenos strypas
- Apatinis strypas
- 2 viduriniai strypai
- Surinkimo krepšys su rėmu
- Maitinimo kabelio suveržimo įtaisas
- 2 kabelio apkabos
- Surinkimo reikmenys
- Sieninis laikiklis
- Eksploatavimo instrukcija

Veikimo aprašymas

Elektrinis skarifikatorius / vejos aeratorius yra su dviem lengvai keičiamais darbiniais velenais:
vienu aeravimo velenu iš kietojo plastiko su vertikaliai besisukančiais spyruokliniais dantimis ir vienu skarifikavimo velenu su statmenai pritvirtintais peiliais.
Prietaiso korpusas yra iš kokybiško plastiko, su surinkimo krepšiu ir rankena su sulankstymo funkcija.
Informacijos apie valdymo elementų veikimą rasite tolesniuose aprašymuose.

Apžvalga

A
1 Elektroninis jungiklio užraktas
2 Paleidimo svirtis
3 Viršutinis rankenos strypas
4 Spartusis veržiklis, varžtas ir poveržlės strypui tvirtinti
5 2 viduriniai strypai
6 Apatinis strypas
7 Spartusis veržiklis ir poveržlės strypui tvirtinti
8 Prietaiso korpusas
9 Rankena
10 Gylio reguliavimo svirtis
11 Surinkimo krepšys
12 Smūgių slopintuvo dangtis
13 Prietaiso kabelio apkaba
14 Prietaiso kabelis
15 Maitinimo kabelio suveržimo įtaisas
16 Aeravimo velenas su spyruokliniais dantimis
17 Skarifikavimo velenas su peiliais

D
18 Prietaiso kištukinis lizdas

E
19 Sparnuotasis varžtas velenui tvirtinti
20 Šešiabriaunis veleno lizdas
21 Guolio laikiklis

G
22 Sieninis laikiklis
23 Sieninio laikiklio varžtai

Techniniai duomenys

Elektrinė skarifikatorius ir aeratorius..... DG-ESA 1536
Variklio imamoji galia..... 1500 W
Tinklo įtampa ..... 230 V~, 50 Hz
Apsaugos klasė .... ⧈ II (dviguba izoliacija)
Apsaugos rūšis.....IPX4
Įrankio darbinis sukimosi greitis
(n_0) ..... 3600 min^{-1}

Veleno plotis .....36 cm
Gylio reguliavimas .....5 padėtys
..... (3/6/9/12 mm + gabenimo padėtis)
Surinkimo krepšio talpa .....40 l
Svoris (kartu su priedais) .....13 kg
Garso slėgio lygis
(L_{pA}) .....82 dB (A), K_{pA} = 3 dB
Garso galingumo lygis (L_{wA})
išmatuota ..... 95,5 dB (A); K_{wA} = 1,92 dB
numatyta ..... 98 dB (A)
Vibracija rankenos
(a_h) .....3,3 m/s², K= 1,7 m/s²

Triukšmo ir vibracijos vertės nustatytos vadovaujantis atitikties deklaracijoje nurodytais standartais ir nuostatomis.

Nurodyta vibracijos emisijos vertė buvo išmatuota pagal standartuose patvirtintus patikros metodus ir gali būti taikoma kitam panašiam elektriniam įrankiui.
Nurodyta vibracijos emisijos vertė gali būti taikoma pradiniam poveikiui įvertinti.

Įspėjimas:
Vibracijų spinduliuotės vertė naudojant elektrinį įrankį gali skirtis nuo nurodytos vertės, nes ji priklauso nuo elektrinio įrankio naudojimo būdo. Įvertinus poveikį faktinėmis naudojimo sąlygomis, būtina nustatyti saugos priemones dirbančiajam apsaugoti (čia reikia atsižvelgti į visas įrankio naudojimo ciklo dalis, pvz., laikotarpius, kai elektrinis įrankis yra išjungtas, ir laikotarpius, kai įrankis įjungtas, tačiau veikia nenaudojamas).

Saugos nurodymai

Šiame skyriuje pateikiami pagrindiniai saugos potvarkiai, kurių reikia laikytis dirbant su prietaisu.

Instrukcijoje naudojami simboliai

Pavojaus ženklas su duomenimis, kaip išvengti žalos žmonėms ir materialiniam turtui.

Privalomasis ženklas su duomenimis, kaip išvengti žalos materialiniam turtui.

Ištraukite tinklo kištuką.

Dirbdami su velenu mūvėkite pirštines.

Informacinis ženklas, kuriame pateikiama informacijos, kaip geriau naudoti prietaisą.

Paveikslėliai ant prietaiso

Įspėjimas!
Perskaityti naudojimo instrukciją.

Nusviestų dalių keliamas sužalojimo pavojus. Aplinkui stovintys asmenys turi būti atokiai nuo prietaiso.

Elektros smūgio pavojus pažeidus maitinimo kabelį! Maitinimo kabelis turi būti atokiai nuo pjovimo įrankių ir prietaiso!

Dėvėkite akių ir klausos apsaugos priemonę.

LT



Atsargiai – aštrus įrankis. Saugokite rankas ir pėdas. Išjungus variklį, velenas dar kurį laiką sukasi.
Prieš atlikdami techninės priežiūros darbus ar pažeidę maitinimo kabelį, ištraukite tinklo kištuką iš elektros lizdo.



Prietaiso negalima naudoti drėgmėje. Nedirbkite lyjant lietui.



Dėmesio! Velenų judėjimas iš inercijos.



Garso galios lygio L_{WA} nurodymas dB.



Elektros prietaisų negalima išmesti kartu su buitinėmis atliekomis.

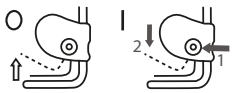

Įjungimas / išjungimas



Gabenimo ir darbinės padėtys



Apsaugos klasė II (dviguba izoliacija)

Bendrieji saugos nurodymai



Netinkamai naudojamas šis prietaisas gali sunkiai sužaloti. Prieš dirbdami su prietaisu atidžiai perskaitykite naudojimo instrukciją ir gerai susipažinkite su visomis jo valdymo dalimis. Būtinai išsaugokite šią naudojimo instrukciją, kad bet kada vėl galėtumėte pasinaudoti joje pateikta informacija.



Jei naudojant įrenginį įvyksta nelaimingas atsitikimas ar sutrinka veikimas, įrenginį nedelsdami išjunkite ir ištraukite tinklo kištuką. Tinkamai sutvarkykite žaizdas arba kreipkitės į gydytoją. Norėdami pašalinti triktis, perskaitykite skyrių „Trikčių paieška“ arba susisiekite su mūsų klientų aptarnavimo tarnyba.

Prietaiso naudojimas:



Atsargiai! Prietaisas gali sunkiai sužaloti. Taip elgdamiesi išvengsite nelaimingų atsitikimų ir sužeidimų:

Pasiruošimas:

- Atidžiai perskaitykite nurodymus. Susipažinkite su įrenginio valdymo elementais ir tinkamu jo naudojimu.
- Įsidėmėkite, kad naudotojas pats atsako už nelaimingus atsitikimus ir pavojus, keliamus kitiems žmonėms ar jų turtui.

- Vaikams draudžiama naudoti prietaisą.
- Prietaisą draudžiama naudoti vaikams ir asmenims, kurių fiziniai, jutiminiai ar protiniai gebėjimai silpnesni arba kurie turi mažiau patirties ir žinių, bei asmenims, nesusipažinusiems su nurodymais. Vietos taisyklėse gali būti nustatytas minimalus naudotojo amžius. Vaikams draudžiama žaisti su įrenginiu. Vaikams neleidžiama atlikti valymo ir naudotojo atliekamų techninės priežiūros darbų.
- Niekada nenaudokite prietaiso, jei netoliese yra žmonių, ypač vaikų ar naminių gyvūnų.
- Patikrinkite teritoriją, kurioje naudosite prietaisą, ir surinkite akmenis, pagalius, vielas ar kitus svetimkūnius, kuriuos prietaisas gali įtraukti ir nusviesti.
  Nenaudokite prietaiso dirvožemio nelygumams išlyginti.
- Visada dėvėkite tinkamus darbo drabužius, pvz., saugiąją avalynę su neslystančiais padais, patvarias ilgas kelnes, klausos apsaugos priemonę ir apsauginius akinius. Nenaudokite prietaiso basi ar avėdami atvirą avalynę. Nedėvėkite neprigludusių drabužių arba drabužių su kabančiomis virvėmis ar kaklaraiščių.
  Apsauginis įtaisas ir asmeninės apsaugos priemonės skirtos apsaugoti jūsų ir kitų asmenų sveikatą bei užtikrinti sklandų prietaiso veikimą.
- Nenaudokite apgadinto, nevisiškai surinkto ar be gamintojo sutikimo pakeisto prietaiso. Nedirbkite su apgadintais apsauginiais įtaisais arba be jų (tokiais yra, pvz., paleidimo svirtis, atblokavimo mygtukas, smūgių slopintuvas). Niekada neatjunkite apsauginių įtaisų (pvz., pririšdami paleidimo svirtį). Taip užtikrinsite, kad prietaisas išliks saugus.
- Prieš paleisdami prietaisą įsitikinkite, kad peilių angoje nėra kokio nors įkišto daikto ar šakos, prietaisas stovi stabiliai, o darbo zona sutvarkyta ir neužtverta.
- Patikrinkite ilginamojo kabelio būklę bei savo prietaiso jungiamąjį laidą. Naudokite reikiamus apsaugus.
  Kyla pavojus susižaloti.
- Jei įjungiamas prietaisas neįprastai vibruoja ar skleidžia neįprastus garsus, ištraukite tinklo kištuką iš elektros lizdo ir patikrinkite peilių veleną. Įsitikinkite, kad susmulkinti žolės likučiai neblokuoja peilių veleno ir nėra įstrigę tarp peilių. Jei nerandate problemos, nusiųskite prietaisą klientų aptarnavimo tarnybai.
- Jei peiliai tinkamai nebepjauna ar viršijama variklio apkrova, patikrinkite visas prietaiso dalis ir susidėvėjusias pakeiskite. Jei reikia didesnio remonto, kreipkitės į klientų aptarnavimo tarnybą.
- Įrenginį naudokite tik rekomenduojamoje padėtyje ir tik ant tvirto, lygaus paviršiaus.

- Nenaudokite įrenginio ant trinkelių ar skaldos, kur išskriejančios medžiagos gali sužalti.

Naudojimas:

- Atsargiai – aštrus įrankis. Neįsipjaukite rankų ar kojų pirštų. Dirbdami pirštus ir pėdas visada laikykite atokiai nuo veleno ir išmetimo angos. Kyla pavojus susižaloti!
- Nenaudokite prietaiso lyjant, esant blogam orui, drėgnoje aplinkoje ar ant šlapios vejos. Dirbkite tik šviesiu paros metu ar esant geram apšvietimui. Gali įvykti nelaimingas atsitikimas.
- Nedirbkite su prietaisu, jei jaučiate nuovargį, negalite susikaupti, vartojote alkoholio ar vaistų. Laiku darykite darbo pertraukas. Dirbdami galvokite apie tai, ką darote. Menkiausias neapdairumas naudojant prietaisą gali būti sunkių sužalojimų priežastis.
- Apžiūrėkite aplinką ir atkreipkite dėmesį į galimus pavojus, kurių galite neišgirsti dėl variklio skleidžiamo triukšmo.
- Dirbdami stovėkite stabiliai, ypač šlaituose. Visada judėkite skersai šlaito, niekada nevažiuokite aukštyn ar žemyn. Ypač būkite atsargūs keisdami šlaite važiavimo kryptį. Neskarifikuokite ir neaeruokite pernelyg stačiuose šlaituose. Taip galėsite geriau kontroliuoti prietaisą nenumatytose situacijose.
- Venkite nenatūralios kūno padėties. Eikite ramiai ir nebėkite.
- Prietaisą stumkite tik pėsčiojo greičiu, abiem rankomis laikydami rankeną. Būkite ypač atsargūs prietaisą apsukdami ar pritraukdami prie savęs. Pavojus suklupti!
- Atsargiai spauskite ar valdykite paleidimo svirtį, vadovaudamiesi šios naudojimo instrukcijos nurodymais bei atkreipkite dėmesį, kad kojos būtų pakankamu atstumu nuo peilių.
- Nepaverskite užvedamo prietaiso, nebent jį reikėtų šiek kilstelėti, kad būtų galima lengviau užvesti. Šiuo atveju prietaisą paverskite tik tiek, kiek būtina, ir kelkite tik nuo dirbančiojo nukreiptą prietaiso pusę.
- Pakeltą prietaisą vėl pastačius ant žemės, abi rankos turi būti darbinėje padėtyje.
- Jokiu būdu nekiškite rankų ar kojų prie besisukančių dalių ar po jomis. Visada laikykitės atokiai nuo išmetimo angos.
- Nenaudokite prietaiso arti degių skysčių arba dujų. Nesilaikant šio nurodymo kyla gaisro arba sprogimo pavojus.
- Prieš tvarkydami prietaisą visada ištraukite tinklo kištuką.
- Sustabdykite peilius, jei įrenginį reikia paversti transportavimui arba varyti į naudojimo vietą per kitokį paviršių nei veja.
- Jungiamuosius ir ilginamuosius laidus laikykite atokiai nuo peilių.
- Jokiu būdu netransportuokite įrenginio veikiant pavarai.

Nutraukus darbą:
- Išjungus prietaisą, velenas dar keletą sekundžių sukasi. Saugokite rankas ir pėdas.
- Nelieskite spyruoklinių dantų, kol prietaisas nėra atjungtas nuo tinklo ir spyruokliniai dantys visiškai nesustojo. Aštrus įrankis gali sužeisti.
- Augalų dalis pašalinkite tik prietaisui sustojus. Pasirūpinkite, kad išmetimo anga visada būtų švari ir neužsikimšusi.
- Išjunkite prietaisą, kai norite jį nešti, pakelti ar paversti arba kai reikia pereiti kitus, ne žolės plotus.
- Darbo vietoje niekada nepalikite neprižiūrimo prietaiso. Vaikams draudžiama žaisti su prietaisu.
- Išjunkite prietaisą ir ištraukite tinklo kištuką. Įsitikinkite, kad visos judančios dalys visiškai sustojo:
  - visada, kai prietaisą paliekate,
  - prieš valydami išmetimo angą ar pašalindami blokuojančius ar užkemšančius likučius,
  - kai prietaisas nenaudojamas,
  - prieš įrenginį tikrindami, valydami ar tvarkydami,
  - jei maitinimo kabelis pažeistas ar susiraizgęs,
  - prisilietus prie pašalinių daiktų. Prieš iš naujo paleisdami įrenginį ir juo dirbdami, patikrinkite, ar jis nebuvo pažeistas, ir atlikite būtinus remonto darbus.
    Jei įrenginys ima neįprastai intensyviai vibruoti, nedelsdami jį patikrinkite,
  - patikrinkite ar įrenginys neapgadintas;
  - suremontuokite pažeistas dalis;
  - patikrinkite, ar nėra palaidų dalių ir pritvirtinkite jas.
- Prietaisą laikykite sausoje vietoje, kur jo negalėtų pasiekti vaikai.



Atsargiai! Taip apsaugosite prietaisą nuo sugadinimo ir išvengsite žmonėms galinčio kilti pavojaus:

Prižiūrėkite prietaisą
- Nešdami laiptais, prietaisą išjunkite ir pakelkite.
- Prieš įjungdami įrenginį, visada patikrinkite, ar tinkamai įtvirtinti visi varžtai, veržlės, kaiščiai ir kiti tvirtinimo elementai bei reikiamose vietose yra visi apsauginiai įtaisai ir apsauginės grotelės. Būtinai pakeiskite nusidėvėjusius arba apgadintus lipdukus. Nenaudokite prietaiso, jei trūksta apsauginių įtaisų (pvz., smūgių slopintuvo), pjovimo įrangos dalių ar varžtų, jie yra nusidėvėję ar apgadinti. Ypač svarbu patikrinti, ar nepažeistas maitinimo kabelis ir paleidimo svirtis. Siekiant išvengti disbalanso, leidžiama pakeisti tik visą apgadintų įrankių ir varžtų komplektą.
- Niekada nenaudokite įrenginio su sugedusiais apsauginiais įtaisais ar gaubtais, be apsauginių įtaisų arba su apgadintu ar nusidėvėjusiu laidu.

- Naudokite tik gamintojo tiekiamas ir rekomenduojamas atsargines dalis bei priedus. Naudojant kitokias dalis iš karto netenkama teisės pareikšti garantines pretenzijas.
- Pasirūpinkite, kad visos veržlės, sraigtai ir varžtai būtų tvirtai priveržti, o prietaiso darbinė būklė būtų saugi.
- Nebandykite patys taisyti prietaiso, jei neturite reikiamos kvalifikacijos. Visus šioje naudojimo instrukcijoje nenurodytus darbus gali atlikti tik mūsų įgaliotosios klientų aptarnavimo tarnybos.
- Rūpestingai elkitės su prietaisu. Kad dirbti būtų lengviau ir saugiau, įrankiai turi būti švarūs. Laikykitės techninės priežiūros reikalavimų.
- Neviršykite prietaiso apkrovos. Naudokite jį tik pagal paskirtį. Nenaudokite nedidelės galios prietaisų sunkiems darbams atlikti. Nenaudokite prietaiso tikslams, kuriems jis nėra skirtas.
- Reguliariai tikrinkite, ar nenusidėvėjo ir tinkamai veikia surinkimo įtaisas.
- Saugos sumetimais pakeiskite nusidėvėjusias arba apgadintas dalis.
- Atminkite, kad jei įrenginys yra su keliais peiliais, pajudėjęs vienas peilis gali pasukti kitus peilius.
- Reguliuodami įrenginį atkreipkite dėmesį, kad tarp peilių ir stacionarių įrenginio dalių neįstrigtų pirštai.
- Prieš pastatydami įrenginį laikyti ilgesniam laikui, leiskite varikliui atvėsti.
- Atlikdami peilių priežiūros darbus, turėkite omenyje, kad peiliai gali judėti net ir neveikiant pavarai.
- Saugos sumetimais pakeiskite nusidėvėjusias arba apgadintas dalis. Naudokite tik originalias atsargines dalis ir originalius priedus.
- Jei įrenginys sustabdytas norint atlikti techninės priežiūros ar patikros darbus, pakeisti priedus arba padėti jį laikyti, išjunkite pavarą, atjunkite įrenginį nuo maitinimo tinklo ir įsitikinkite, kad visos besisukančios dalys visiškai sustojo. Prieš įrenginį tikrindami, reguliuodami ir t. t., pirmiausia palaukite, kol jis atvės. Kruopščiai prižiūrėkite įrenginį ir pasirūpinkite, kad jis būtų švarus.

Elektros sauga:



Atsargiai! Taip elgdamiesi išvengsite nelaimingų atsitikimų ir sužalojimų dėl elektros smūgio:

- Kas kartą prieš naudodami prietaisą apžiūrėkite maitinimo ir ilginamuosius laidus, ar nėra jų pažeidimo ar senėjimo požymių. Pažeidus maitinimo laidus padidėja elektros smūgio pavojus.
- Įrenginį junkite tik į elektros lizdą su pažaidos srove valdomu jungtuvu (RCD), kurio suveikimo srovė ne didesnė nei 30 mA. Nenaudokite įrenginio

esant blogam orui, ypač, jei gali žaibuoti.
- Pasirūpinkite, kad ilginamieji laidai būtų atokiai nuo pjovimo įrankių. Jei naudojant prietaisą ilginamasis laidas pažeidžiamas, nedelsdami išjunkite jį iš tinklo. NELIESKITE ILGINAMOJO LAIDO, KOL NEIŠJUNGĖTE JO IŠ TINKLO. Elektros smūgio pavojus. Nenaudokite įrenginio, jei nusidėvėjo arba pažeistas laidas.
- Kad išvengtumėte pavojų, kai pažeistas šio prietaiso maitinimo laidas, jį turi pakeisti gamintojas ar jo klientų aptarnavimo tarnyba arba panašią kvalifikaciją turintis asmuo.
- Pasirūpinkite, kad ilginamieji laidai būtų atokiai nuo spyruoklinių dantų. Spyruokliniai dantys gali pažeisti laidus ir prisiliesti prie dalių, kuriomis teka srovė.
- Nejunkite pažeisto laido į tinklą ir nelieskite pažeisto laido, kol neišjungėte jo iš tinklo. Pažeidus laidą galima prisiliesti prie dalių, kuriomis teka srovė.
- Įsitikinkite, kad tinklo įtampa atitinka įtampą, nurodytą duomenų lentelėje.
- Stenkitės kūnu nesiliesti prie įžemintų dalių (pvz., metalinių tvorų, metalinių stulpelių). Kai kūnas įžemintas, padidėja elektros smūgio pavojus.
- Naudokite tik leidžiamus naudoti H05RN-F tipo ilginamuosius kabelius, ne ilgesnius kaip 75 m ir skirtus naudoti lauke. Ilginamojo kabelio gyslų skerspjūvis turi būti ne mažesnis nei 2,5 mm^2. Prieš naudodami visada nuo ritės nuvyniokite visą kabelį. Patikrinkite, ar ilginamasis kabelis nepažeistas.
- Ilginamajam kabeliui pritvirtinti naudokite tam skirtą maitinimo kabelio suveržimo įtaisą.
- Netraukite už jungiamojo laido, norėdami ištraukti tinklo kištuką iš elektros lizdo. Saugokite maitinimo laidą nuo karščio, alyvos ir aštrių briaunų.
- Pasirūpinkite, kad ilginamasis laidas būtų atokiai nuo judamųjų pavojingų dalių, nes pažeidus laidą galima prisiliesti prie dalių, kuriomis teka srovė.

Liekamoji rizika

Net jei šis elektrinis įrankis naudojamas pagal nurodymus visada galima tikėtis liekamosios rizikos. Dėl šio elektrinio įrankio modelio ir konstrukcijos gali kilti toliau nurodyti pavojai:
a) pavojus įsipjauti;
b) pavojus pažeisti klausos organus, jei nenaudojama klausos organų apsauga;
c) kyla pavojus sveikatai dėl rankos ir plaštakos siūbuojamųjų judesių, jei prietaisas naudojamas ilgai arba naudojamas netinkamai ir neatliekami techninės priežiūros darbai.



Įspėjimas! Naudojant šį elektrinį įrankį susidaro elektromagnetinis laukas. Tam tikromis aplinkybėmis šis laukas gali turėti neigia-

mos įtakos aktyviems arba pasyviems medicininiams implantams. Kad būtų galima sumažinti sudėtingų arba mirtinų sužalojimų pavojų, asmenims, turintiems medicininius implantus, prieš pradedant naudoti prietaisą rekomenduojame pasitarti su savo gydytoju arba medicininių implantų gamintoju.

Surinkimo instrukcija



Prieš tvarkydami prietaisą visada ištraukite tinklo kištuką.



Surinkdami įsitikinkite, kad neprispaudėte maitinimo kabelio ir kabeliui pakanka vietos.

B Rankenos strypo surinkimas

1. Apatinį strypą (6) įkiškite į prietaiso korpusą (8) ir prisukite dviem sparčiaisiais veržikliais ir poveržlėmis (7). Lygioji poveržlės pusė nukreipta į spartųjį veržiklį, o rievėtoji – į prietaisą.
2. Abu vidurinius strypus (5) varžtais, sparčiaisiais veržikliais ir poveržlėmis (4) prisukite prie apatinio strypo (6). Lygioji poveržlės pusė nukreipta į spartųjį veržiklį, o rievėtoji – į prietaisą.
3. Užkabinkite maitinimo kabelio suveržimo įtaisą (15) ant viršutinio rankenos strypo (3).
4. Viršutinį rankenos strypą (3) varžtais, sparčiaisiais veržikliais ir poveržlėmis (4) prisukite prie abiejų vidurinių strypų (5). Lygioji poveržlės pusė nukreipta į spartųjį veržiklį, o rievėtoji – į įrenginį.
5. Prietaiso kabelį (14) prietaiso kabelio apkabomis (13) pritvirtinkite prie strypo.

C Surinkimo krepšio surinkimas / ištuštinimas



Dėmesio: Nenaudokite prietaiso be smūgių slopintuvo dangčio. Pavojus susižaloti!



Surinkimo krepšį rekomenduojama naudoti su aeravimo velenu (A 16)!

1. Užmaukite surinkimo krepšį (11) ant rėmo.
2. Surinkimo krepšio plastikinius liežuvėlius uždėkite ant surinkimo krepšio (11) rėmo ir užspauskite.

Surinkimo krepšio pritvirtinimas ant prietaiso:

3. Pakelkite smūgių slopintuvo dangtį (12).
4. Surinkimo krepšio rėmo kaiščius įkiškite į lizdą prietaiso korpuse.
5. Atleiskite smūgių slopintuvo dangtį (12) – jis laikys surinkimo krepšį (11) tinkamoje padėtyje.

Surinkimo krepšio nuėmimas/ ištuštinimas:

6. Pakelkite smūgių slopintuvo dangtį (12) ir išimkite surinkimo krepšį (11).

Valdymas



Laikykitės apsaugos nuo triukšmo ir vietos reikalavimų.

Darbinių padėčių nustatymas

Prietaisą galima nustatyti į 5 pagrindines padėtis:

+10 mm: gabenimo padėtis
Šioje padėtyje įrankis yra maksimaliai saugiu atstumu iki žemės.

- 3 mm: darbinė padėtis
Šią nuostatą rinkitės dirbdami su nauju prietaisu.

- 3 bis -12 mm:
reguliuojamos padėtys
Vis labiau nusidėvint peiliams ar spyruokliniams dantims, galima nustatyti žemesnę darbinę padėtį. Nusidėvėjimą atpažinsite iš vis blogėjančio darbo rezultato.
Vienos padėties reguliavimo gylis – apie 3 mm.

Pristatomas prietaisas yra gabenimo padėtyje +10.

1. Nustatant darbinę padėtį, prietaisą reikia išjungti.
2. Nustatykite gylio reguliavimo svirtį (A 10) ir užfiksuokite ją norimoje padėtyje.

D Įjungimas ir išjungimas

Prieš įjungdami įsitikinkite, kad prietaisas nesiliečia prie jokių daiktų. Pėdos ir rankos turi būti atokiai nuo veleno ir išmetimo angos. Kyla pavojus susižaloti!

1. Pastatykite prietaisą ant lygios vejos.
2. Ilginamąjį kabelį įjunkite į prietaiso kištukinį lizdą (18).
3. Kad ilginamasis kabelis nebūtų įtemptas, iš jo galo suformuokite kilpą ir įkabinkite ją maitinimo kabelio suveržimo įtaise (15).
4. Įjunkite prietaisą į elektros tinklą.
5. Įjunkite paspausdami elektroninį jungiklio užraktą (1) ant rankenos, o paskui rankenos kryptimi patraukdami paleidimo svirtį (2). Atleiskite elektroninį jungiklio užraktą (1).
6. Kai norite išjungti, atleiskite paleidimo svirtį (2).

Apsauga nuo perkrovų: Kai prietaiso apkrova per didelė, variklis išsijungia automatiškai. Atleiskite paleidimo svirtį ir leidę prietaisui maždaug 1 minutę atvėsti iš naujo jį įjunkite.

Dėmesio! Išjungus prietaisą, velenas dar sukasi. Neverskite ir neneškite prietaiso, kai variklis veikia ir nelieskite besisukančio veleno. Kyla pavojus susižaloti!

Prietaiso naudojimas

Kad veja būtų išpuoselėta, rekomenduojame ją aeruoti kas 4–6 savaites. Skarifikavimas yra intensyvesnis apdirbimas nei aeravimas, todėl reikėtų skarifikuoti tik kartą per metus. Geriausias laikas yra pavasaris, po pirmojo žolės nupjovimo.

Šlaituose visada dirbkite skersai šlaito. Ypač būkite atsargūs eidami atgal ir traukdami prietaisą. Kyla pavojus suklupti!

Baigę darbą ir norėdami nugabenti prietaisą, jį išjunkite, ištraukite tinklo kištuką ir palaukite, kol velenas sustos.

Kuo trumpiau nupjauta veja, tuo lengviau ją apdirbti. Prietaisas mažiau apkraunamas, o velenas tarnauja ilgiau.

- Prietaisą galite naudoti su surinkimo krepšiu arba be jo. Aeruojant reko-

menduojame naudoti surinkimo krepšį. Skarifikuojant rekomenduojama dirbti be surinkimo krepšio.
- Nupjaukite veją iki norimo aukščio.
- Kai žolė aukšta, skarifikatoriaus naudoti negalima. Ji apsivynioja apie skarifikavimo veleną ir gali sugadinti prietaisą.
- Parinkite tinkamą darbinę arba reguliuojamą padėtį (pasirodžius veleno nusidėvėjimo požymiams), kad prietaiso apkrova nebūtų per didelė.
- Pradėkite dirbti netoli elektros lizdo ir judėkite tolyn nuo jo.
- Ilginamasis kabelis visada turi likti už jūsų, ir apsisukę perkelkite jį į jau apdirbtą pusę.
- Stumkite prietaisą pėsčiojo greičiu kuo tiesesnėmis linijomis. Kad aeruojant ar skarifikuojant neliktų tarpų, linijos turi persidengti keliais centimetrais. Per ilgai vienoje vietoje veikiantis prietaisas gali pažeisti velėną.
- Kad ilginamasis kabelis netrukdytų dirbti, prietaisą visada pasukite taip, kad maitinimo kabelio suveržimo įtaisas ant strypo visada būtų atgręžtas į apdirbtą pusę.
- Kas kartą baigę naudoti, nuvalykite prietaisą (žr. „Valymas / priežiūra“).
- Apdirbus labai samanotą veją, rekomenduojame ją po to vėl užsėti. Tada vejos plotas greičiau atsinaujina.

Gabenimas

- Prietaisą gabenkite nustatę gabenimo padėtį +10 mm (žiūrėti „Darbinių padėčių nustatymas“).
- Pakelkite prietaisą nešdami laiptais arba virš pažeidžiamų paviršių (pvz., plytelių). Naudokite nešimo rankeną (A 9).

Valymas / techninė priežiūra



Šioje naudojimo instrukcijoje neaprašytus darbus turi atlikti mūsų įgaliotoji klientų aptarnavimo tarnyba. Naudokite tik originalias dalis.



Tvarkydami veleną mūvėkite pirštines.



Prieš atlikdami bet kokius techninės priežiūros ir valymo darbus išjunkite prietaisą, ištraukite tinklo kištuką ir palaukite, kol velenas sustos. Įspėjimas! Pavojingos judančios dalys gali sužaloti!

Bendrieji valymo ir techninės priežiūros darbai



Ant prietaiso nepurkškite vandens ir neplaukite jo tekančiu vandeniu. Kyla elektros smūgio pavojus, o prietaisas gali sugesti.

- Baigę darbą, nuo ratų, vėdinimo angų, išmetimo angos ir veleno pašalinkite prilipusias augalų liekanas. Nenaudokite kietų ar smailų daiktų, nes galite sugadinti prietaisą.
- Visiškai ištuštinkite surinkimo krepšį.
- Pasirūpinkite, kad prietaisas visada būtų švarus. Nenaudokite valiklių ir (arba) tirpiklių.

Neatsakome už mūsų prietaisų padarytą žalą, jei prietaisai buvo netinkamai taisomi ar buvo naudojamos neoriginalios dalys, arba žala padaryta prietaisus naudojant ne pagal paskirtį.

E Veleno keitimas



Išjunkite prietaisą, ištraukite tinklo kištuką ir palaukite, kol velenas sustos.



Tvarkydami veleną mūvėkite pirštines.

1. Apverskite prietaisą.
2. Atsukite sparnuotąjį varžtą (19) ir guolio laikiklį (21) ištraukite aukštyn.
3. Veleną (A 16/17) pakelkite įstrižai ir ištraukite jį iš šešiabriaunio lizdo (20).
4. Naują veleną (A 16/17) įdėkite atvirkštine eilės tvarka.

Laikymas

- Prietaisą laikykite sausoje vietoje, kurioje nesikaupia dulkės ir kur jo negali pasiekti vaikai.
- Prieš pastatydami prietaisą uždarose patalpose, leiskite varikliui atvėsti.
- Neuždenkite prietaiso nailoniniais maišais, kad nesikauptų drėgmė.

be sieninio laikiklio:

F Kad laikomas prietaisas neužimtų daug vietos, atlaisvinus sparčiuosius veržiklius strypą galima sulankstyti.
Tačiau neprispauskite maitinimo kabelio.

su sieniniu laikikliu:

Sulankstytą prietaisą galite pakabinti ant sieninio laikiklio.

G Sieninį laikiklį (22) pridedamais varžtais (23) ir, jei reikia, naudodami kaiščius (tiekiamame rinkinyje nėra), prisukite prie sienos.
Pakabinkite prietaisą ant apatinio strypo (6).
Nuolat patikrinkite, ar sieninis laikiklis (22) tvirtai laikosi.

Utilizavimas / aplinkos apsauga

Prietaisą, priedus ir pakuotę perduokite utilizuoti aplinkos apsaugos atliekų utilizavimo įstaigai.



Elektros prietaisų negalima išmesti kartu su buitinėmis atliekomis.

Savo prietaisą perduokite perdirbimo įstaigai. Naudotas plastikines ir metalines dalis galite surūšiuoti ir perduoti atliekų utilizavimo įstaigai.
Informacijos apie tai suteiks Jūsų pardavėjas.

Garantija

- Įrankiui ir krovikliui suteikiama 24 mėnesių garantija. Juos naudojant komerciniams tikslams, ga-rantija negalioja.
- Garantija netaikoma pažeidimams, atsiradusiems įrankiui įprastai nusidė-vėjus, dėl įrankio perkrovų ar įrankį netinkamai naudojant. Kai kurios dalys priskiriamos prie nusidėvinčių dalių kategorijos ir garantija joms ne-taikoma.
- Garantija galima pasinaudoti tik tada, jei laikomasi valymo ir techninės priežiūros nurodymų.
- Pataisius arba pakeitus gaminį, ga-rantijos teikimo laikotarpis nepratęsia-mas.

- Dėl medžiagų ar gamybos trūkumų patirti nuostoliai atlyginami nemoka-mai pristatant kitą gaminį arba sutai-sant gaminį su trūkumais. Tokiu atveju neišardytą gaminį būtina grąžinti pardavėjui pridėjus pirkimo ir garantinį dokumentą.

Remonto paslaugos

Remonto, kuriam garantija netaikoma, darbus gali už užmokestį atlikti mūsų techninės priežiūros centras. Centras jums parengtų išlaidų sąmatą.
Galime pasirūpinti tik tinkamai supakuo-tais prietaisais, kurių persiuntimo paštu išlaidos yra apmokėtos.
Dėmesio: Prašome savo prietaisą mūsų techninės priežiūros centrui siųsti išvalytą ir pridėjus defekto aprašymą.
Prietaisai, kurių persiuntimo paštu išlai-dos neapmokėtos, taip pat prietaisai, siunčiami skubos paštu, didelių gabaritų kroviniams ar kitiems specialios paskirties kroviniams skirtais būdais, nepriimami.
Jūsų atsiųstus sugedusius prietaisus mes pašalinsime nemokamai.

Atsarginės dalys/Priedai

Atsargines dalis ir priedus galite įsigyti interneto svetainėje www.service-deltafox.de

Dėl tolesnių klausimų kreipkitės į „Service-Center”.

Numeris naudojimo instrukcijoje	Numeris surinkimo brėžinyje	Pavadinimas	Užsakymo nr.
4	30-32,41	(2x) Spartusis veržiklis	91105134
5	42	viduriniai strypai	91105136
6	43	apatinis strypas	91105137
11	27,28	surinkimo krepšys	91105133
16	67	aeravimo velenas su spyruokliniais dantimis	91105140
17	66	aeravimo velenas su spyruokliniais dantimis	91105139

Klaidų paieška

Problema	Galima priežastis	Klaidos šalinimas
Neįprastas triukšmas, barškėjimas arba vibracijos	Svetimkūniai ant veleno (A 16/17)	Pašalinkite svetimkūnius
	Apgadinti aeravimo veleno (A 16) spyruokliniai dantys arba skarifikavimo veleno (A 17) peiliai	Pakeiskite veleną
	Velenas (A 16/17) netinkamai surinktas	Tinkamai surinkite veleną (žr. „Veleno keitimas“)
	Dantytasis dirželis praslysta	Išjunkite prietaisą ir ištraukite tinklo kištuką, pašalinkite susikaupusias žemės ir žolės liekanas
Prietaisas neužsiveda	Nėra maitinimo įtampos	Patikrinkite elektros lizdą, maitinimo kabelį, elektros liniją, tinklo kištuką, prireikus paveskite elektrikui sutaisyti
	Sugedo paleidimo svirtis (A 2)	Paveskite klientų aptarnavimo tarnybai sutaisyti
	Nusidėvėjo angliniai šepetėliai	
	Sugedo variklis	
Variklis sustoja	Blokuoja svetimkūniai	Pašalinkite svetimkūnius
	Per aukšta veja	Pradžioje nupjaukite veją, žr. „Naudojimas“
	Užsikimšo išmetimo anga	Išvalykite išmetimo angą
	Suveikė apsaugos nuo perkrovos funkcija	Leiskite prietaisui apie 1 minutę atvėsti
Darbo rezultatas nepatenkinamas	Nusidėvėjo aeravimo veleno (A 16) spyruokliniai dantys	Pakeiskite veleną (A 16/17)
	Skarifikavimo veleno (A 17) peiliai atbuko arba apgadinti	
	Apgadintas dantytasis dirželis	Paveskite klientų aptarnavimo tarnybai sutaisyti
	Pasirinkta gabenimo padėtis arba neteisinga darbinė padėtis	žr. „Darbinių padėčių nustatymas“
	Per aukšta veja	Pradžioje nupjaukite veją, žr. „Naudojimas“

IT

Indice

Utilizzo 106
Descrizione generale..... 107
Contenuto della confezione 107
Descrizione del funzionamento 107
Sommario 107
Dati tecnici 107
Consigli di sicurezza 108
Simboli nelle istruzioni 108
Raffigurazioni sull'apparecchio 108
Consigli di sicurezza generali 109
Rischi residui.....115
Istruzioni per il montaggio.....115
Montaggio del manico.....115
Montaggio/svuotamento della sacca di raccolta 116
Comando.....116
Impostazione delle posizioni di lavoro 116
Accensione e spegnimento 117
Lavorare con l'apparecchio.....117
Trasporto.....118
Pulizia, manutenzione.....118
Lavori di pulizia e manutenzione generali 118
Sostituzione del rullo.....118
Stoccaggio 119
Smaltimento e tutela dell'ambiente 119
Ricerca errori 120
Garanzia 121
Servizio di riparazione 121
Pezzi di ricambio/Accessori 121
Traduzione della dichiarazione di conformità CE originale..... 161
Service-Center 165
Disegno esploso..... 167

Contengono indicazioni importanti per la sicurezza, l'uso e lo smaltimento. Prima dell'uso del prodotto, si raccomanda di familiarizzare con tutte le indicazioni di comando e di sicurezza. Usare il prodotto solo come descritto e per i campi d'impiego specificati. Conservare le istruzioni in un luogo sicuro e consegnare la documentazione in caso di cessione del prodotto a terzi.

Utilizzo

L'apparecchio è destinato all'uso domestico:

- come arieggiatore per estrapolare il feltro (da fogliame, muschio o erbaccia) tra i fili d'erba e per raccogliere foglie e resti di piante.
- come scarificatore per la lavorazione della cotica erbosa e la rigenerazione di prati e superfici erbose.

Qualsiasi uso diverso non espressamente autorizzato nelle seguenti istruzioni, può provocare danni all'apparecchio e rappresentare un serio pericolo per l'utilizzatore. L'apparecchio è destinato all'uso da parte di persone adulte. Non consentire mai a persone che non hanno dimestichezza con le presenti istruzioni o a bambini di utilizzare la macchina. Le normative vigenti in loco possono limitare l'età dell'utilizzatore. L'uso dell'apparecchio durante la pioggia o in un ambiente umido è vietato.
L'utilizzatore o utente è responsabile per infortuni o danni ad altre persone o alla proprietà delle medesime.
Il fabbricante declina ogni responsabilità per danni causati da un uso improprio o un comando errato dell'apparecchio.

Descrizione generale

Le figure relative al comando dell'appa-recchio si trovano nelle pagine 2 e 3.

Contenuto della confezione

Rimuovere delicatamente l'apparecchio dalla confezione e controllare se le seguenti parti sono complete:

- Alloggiamento apparecchio con rullo scarificatore e protezione antiurto
- Rullo arieggiatore
- Sbarra superiore dell'impugnatura
- Sbarra inferiore
- 2 sbarre centrali
- Sacco di raccolta con asta
- Scarico trazione cavo di alimentazione
- 2 fermacavi
- Accessori per il montaggio
- Supporto a parete
- Istruzioni per l'uso

Descrizione del funzionamento

Lo scarificatore e arieggiatore elettrico è dotato di due cilindri di lavoro facilmente sostituibili:
un cilindro aeratore di plastica dura con rebbi rotanti verticalmente e un cilindro scarificatore con lame di acciaio inox fissate orizzontalmente.
L'apparecchio è dotato di un pregiato alloggiamento di plastica con sacca di raccolta e un manico ripiegabile. La funzione degli elementi di comando è riportata nelle seguenti descrizioni.

Sommario

A

1 Blocco accensione elettronico
2 Leva di avvio
3 Sbarra superiore dell'impugnatura
4 Tenditori rapidi, vite e rondelle per il fissaggio della sbarra
5 2 sbarre centrali
6 Sbarra inferiore
7 Tenditori rapidi e rondelle per il fissaggio della sbarra
8 Alloggiamento apparecchio
9 Manico
10 Leva per la regolazione della profondità
13 Morsetto del cavo dell'apparecchio
11 Sacco di raccolta
12 Sportello della protezione antiurto
15 Scarico trazione cavo di alimentazione
14 Cavo dell'apparecchio
16 Rullo arieggiatore con denti
17 Rullo scarificatore con lama

D

18 Presa dell'apparecchio

E

19 Vite ad alette per il fissaggio del rullo
20 Attacco esagonale rullo
21 Fissaggio del cuscinetto

G

22 Supporto a parete
23 Viti, supporto a parete

Dati tecnici

Scarificatore e arieggiatore elettrico ..... DG-ESA 1536
Potenza assorbita del motore ..... 1500 W
Tensione di rete ..... 230 V~, 50 Hz
Classe di protezione ..... ⧈ II
.....(Doppio isolamento)
Tipo di protezione IPX4
Numero di giri utensile (n_0) ..... 3600 min^{-1}
Larghezza del cilindro..... 36 cm
Regolazione della profondità ..... 5 livelli
.....(3/6/9/12 mm + posizione di trasporto)
Volume sacca di raccolta ..... 40 l

Peso (incl. accessori) ..... 13 kg
Livello di pressione acustica
(L_{pA}) ..... 82 dB (A), K_{pA} = 3 dB
Livello di potenza sonora (L_{WA})
misurata ..... 95,5 dB (A); K_{WA} = 1,92 dB
garantito ..... 98 dB (A)
Vibrazioni
(a_h) ..... 3,3 m/s², K= 1,7 m/s²

I valori di rumorosità e vibrazione sono stati determinati conformemente alle prescrizioni e norme citate nella dichiarazione di conformità.
Il valore di emissione di vibrazioni indicato è stato misurato attraverso un procedimento di controllo standardizzato e può essere utilizzato per il confronto di un apparecchio elettrico con un altro.
Il valore di emissione di vibrazioni indicato può essere anche utilizzato per una prima valutazione dell'esposizione alla quale si è soggetti.

Avvertenza: Durante l'uso effettivo dell'apparecchio elettrico, il livello di emissione di vibrazioni può differire da quello indicato a seconda della tipologia e della modalità d'uso. Per proteggere l'utilizzatore, è necessario stabilire alcune misure di sicurezza sulla base dei valori d'esposizione alla quale si è sottoposti durante l'uso effettivo dell'apparecchio (qui bisogna considerare tutte le fasi del ciclo di lavoro, ad esempio i periodi in cui l'apparecchio è spento e quelli in cui invece è acceso, ma senza sottoporre la macchina a carico).

Consigli di sicurezza

Questo paragrafo tratta le principali norme di sicurezza durante il lavoro con l'apparecchio.

Simboli nelle istruzioni

Simboli dei pericoli con apposite indicazioni per prevenire danni a persone o cose.

Simboli dei divieti con indicazioni relative alla prevenzione di danni.

Estrarre la spina di alimentazione.

Indossare i guanti per maneggiare il rullo.

Simboli di avvertenza con informazioni relative ad un migliore trattamento dell'apparecchio.

Raffigurazioni sull'apparecchio



Attenzione! Leggere le istruzioni d'uso.



Pericolo di lesione a causa di parti catapultate. Tenere lontane le persone dalle zone circostanti l'apparecchio.



Pericolo a causa di scosse elettriche in caso di danneggiamento del cavo di rete! Tenere lontano il cavo dagli utensili di taglio e dall'apparecchio!



Indossare dispositivi di protezione per gli occhi e l'udito.



Non esporre l‘apparecchio all‘umidità. Non lavorare in presenza di pioggia.



Attenzione – utensile appuntito. Tenere lontani mani e piedi. La rotazione del cilindro continua anche dopo lo spegnimento del motore.
Prima di eseguire lavori di manutenzione o nel caso in cui il cavo di rete è danneggiato, staccare la spina dalla presa.



Attenzione! Funzionamento supplementare dei rulli.



Indicazione dell’emissione sonora L_{WA} in dB(A).



Classe di protezione II (Doppio isolamento)



Gli apparecchi elettrici non devono essere smaltiti insieme ai rifiuti domestici.

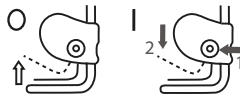

Accensione/ spegnimento



Posizioni di trasporti e di lavoro

Consigli di sicurezza generali



In caso di un uso improprio questo apparecchio può causare ferite gravi. Prima di lavorare con l’apparecchio, leggere attentamente le istruzioni d’uso e familiarizzare con tutti i componenti. Conservare le presenti istruzioni in un luogo sicuro in modo tale che possano essere a disposizione in ogni momento.



In caso di incidente o di un guasto durante l’uso, spegnere immediatamente l’apparecchio e tirare la spina. Medicare in maniera adeguata le lesioni o consultare un medico. Per eliminare i guasti consultare il capitolo “Ricerca dei guasti” oppure contattare il nostro centro di assistenza.

Lavorare con l’apparecchio:



Attenzione! L’apparecchio può provocare ferite gravi. In questo modo si evitano incidenti e ferite:

Preparazione:

- Leggere attentamente le istruzioni. Acquisire dimestichezza con gli elementi di regolazione e l’uso conforme della macchina.
- Attenzione, l’utente stesso è responsabile di incidenti o pericoli causati ad altre persone o del relativo possesso.

- L’uso dell’apparecchio non è adatto ai bambini.
- Non è consentito l’utilizzo di questa macchina da parte di bambini e persone con capacità fisiche, sensoriali o intellettive limitate oppure con carente esperienza e/o conoscenza o di persone che non abbiano acquisito familiarità con le istruzioni per l’uso. Le disposizioni locali possono stabilire l’età minima delle persone che comandano l’apparecchio.
  Non consentire ai bambini di giocare con l’apparecchio. La pulizia e la manutenzione non possono essere effettuate da bambini.
- Persone con problemi motori possono usare l’apparecchio solo se sorvegliati.
- Non accendere mai l’apparecchio in presenza di persone, in particolare bambini, e animali domestici nelle vicinanze.
- Controllare l’area sulla quale viene impiegato l’apparecchio e rimuovere pietre, bastoni, fili metallici o altri corpi estranei che potrebbero essere prelevati e catapultati.
  Non usare l’apparecchio per spianare dislivelli nel terreno.
- Indossare sempre abbigliamento da lavoro come scarpe chiuse con suola antiscivolo, un pantalone lungo resistente, protezione per le orecchie e occhiali protettivi. Non usare l’apparecchio scalzi o con sandali aperti. Evitare di portare indumenti lenti o con cordoncini o cravatte pendenti.
  Il dispositivo di sicurezza e l’attrezzatura di protezione personale proteggono la salute vostre e quella di altri e garantiscono un funzionamento perfetto dell’apparecchio.
- Non lavorare con un apparecchio danneggiato, incompleto o trasformato senza l’autorizzazione del fabbricante. Non lavorare con dispositivi di sicurezza danneggiati o mancanti (p. es. leva d’azionamento, pulsante di sblocco, protezione antiurto). Non mettere mai fuori uso i dispositivi di sicurezza (p. es. bloccando la leva d’azionamento).
  In questo modo si garantisce che l’apparecchio sia sempre in condizioni di sicurezza perfette.
- Assicurarsi prima dell’avvio dell’apparecchio che non siano inseriti oggetti o rametti nell’apertura della lama, che l’apparecchio abbia una posizione stabile e che la zona di lavoro sia ordinata e non bloccata.
  Controllare le condizioni della prolunga e la conduttura di collegamento dell’apparecchio. Usare i dispositivi di sicurezza necessari. Pericolo di lesioni!
- Se il vostro apparecchio presenta vibrazioni o rumori anomali durante l’accensione, staccare la spina di rete dalla presa e controllare il cilindro portalame. Assicurarsi che non vi siano residui di materiale triturato che bloccano il

cilindro portalame o che vengono incastrati tra le lame. Se non si riscontrano problemi, restituire l'apparecchio al punto di assistenza clienti.
- Se le lame non tagliano più correttamente o il motore è sovraccarico, controllare tutte le parti dell'apparecchio e sostituire le parti consumate. Se è necessaria una riparazione più accurata , rivolgersi al punto di assistenza clienti.
- Utilizzare la macchina nella posizione consigliata e solo su una superficie salda e piana.
- Non azionare la macchina su superfici coperte di ghiaia o selciato, su cui il materiale scagliato può causare lesioni.

Uso:
- Attenzione – utensili appuntiti. Pericolo di tagliarsi le dita delle mani o dei piedi. Tenere mani e piedi sempre lontani dal cilindro e dall'apertura di espulsione durante il lavoro. Pericolo di lesioni!
- Non usare l'apparecchio sotto la pioggia, con maltempo, in ambienti umidi o sul prato bagnato. Lavorare solo con la luce del giorno o con una buona illuminazione. Pericolo di incidenti.
- Non lavorare con l'apparecchio, se si è stanchi o deconcentrati oppure dopo aver assunto alcolici o farmaci. Fare pause regolari. Lavorare con cognizione di causa. Un momento di distrazione durante l'uso dell'apparecchio può provocare lesioni gravi.
- Familiarizzare con l'ambiente e prestare attenzione ad eventuali pericoli che non si possono sentire a causa del rumore del motore.
- Durante il lavoro prestare attenzione ad una posizione ben salda, in particolare sui pendii. Lavorare sempre trasversalmente al pendio, mai su e giù. Usare particolare prudenza quando si inverte la direzione di marcia sul pendio. Non scarificare o arieggiare pendenze eccessivamente ripide. In questo modo è possibile controllare meglio l'apparecchio in situazioni inaspettate.
- Evitare una posizione del corpo anomala. Procedere a velocità normale, non correre.
- Condurre l'apparecchio con passo cadenzato e tenendo entrambe le mani sul manico. Usare particolare prudenza durante le manovre. Pericolo di inciampare!
- Avviare o azionare la leva di avvio con cautela in base alle indicazioni delle presenti istruzioni per l'uso e verificare la distanza sufficiente dei piedi dai denti.
- Non ribaltare l'apparecchio con il motore acceso, salvo nei casi in cui deve essere sollevato. In questo caso ribaltare l'apparecchio solo fino a dove è strettamente necessario e sollevare solo il lato lontano dall'utilizzatore.
- Non azionare l'apparecchio senza il cestino di raccolta ben fissato o senza protezio-

ne antiurto. Pericolo di ferite! Non portare mai le mani o i piedi vicino o sotto componenti rotanti. Tenersi sempre lontano dal foro di scarico.
- Non usare l'apparecchio nelle vicinanze di liquidi o gas infiammabili. La mancata osservanza di questa avvertenza può generare pericoli di incendio o esplosione.
- Prima di intraprendere qualsiasi intervento sull'apparecchio estrarre la spina di alimentazione.
- Arrestare i denti quando la macchina deve essere inclinata per il trasporto su superfici diverse dall'erba e quando la macchina viene spostata da e verso la superficie di lavoro.
- Tenere i cavi di collegamento e prolunga lontani dai denti.
- Non trasportare mai la macchina durante l'azionamento.

Interruzione del lavoro:
- Dopo lo spegnimento dell'apparecchio il rullo continua a girare per alcuni secondi. Tenere lontani mani e piedi.
- Non toccare i denti elastici prima che si siano arrestati completamente e prima di avere scollegato l'apparecchio dalla rete. Pericolo di ferimento da utensili affilati.
- Rimuovere i residui di piante solo quando l'apparecchio è fermo. Tenere sempre pulita e libere l'apertura di espulsione dell'erba.
- Spegnere l'apparecchio quando viene deve essere trasportato, sollevato o ribaltato e quando si attraversano superfici diverse dal prato.
- Non lasciare mai l'apparecchio incustodito sul posto di lavoro. Non consentire ai bambini di giocare con l'apparecchio.
- Spegnere l'apparecchio e staccare la spina di rete. Assicurarsi che tutte le parti mobili siano completamente ferme:
  - ogni volta che si abbandona la macchina,
  - prima di pulire l'apertura di espulsione o di rimuovere i bloccaggi o gli intasamenti,
  - quando l'apparecchio non viene usato,
  - prima di controllare, pulire o eseguire lavori alla macchina,
  - quando il cavo di rete è danneggiato o intrecciato,
  - dopo il contatto con corpi estranei. Verificare la presenza di danni alla macchina ed eventualmente eseguire le riparazioni necessarie prima di riavviarla e di impiegarla nuovamente. Se la macchina inizia a emettere forti vibrazioni in modo anomalo, sottoporla ad un'immediata verifica,
    - cercare eventuali danni;
    - eseguire le necessarie riparazioni delle parti danneggiate;
    - verificare la presenza di parti allentate e stringerle.
- Conservare l'apparecchio in un luogo asciutto e lontano dalla portata di bambini.

Attenzione! In questo modo si evitano danneggiamento all'apparecchio ed eventuali danni consequenziali a persone:

Cura dell'apparecchio

- Spegnere l'apparecchio e sollevarlo, quando viene trasportato su scale.
- Prima dell'accensione della macchina si deve sempre verificare se tutte le viti, dadi, bulloni e altri dispositivi di fissaggio siano ben fissati e che i dispositivi di protezione e le griglie di protezione siano in posizione. Gli adesivi di avviso usurati o danneggiati devono essere sostituiti. Non usare l'apparecchio in mancanza dei dispositivi di sicurezza (p. es. protezione antiurto), di componenti del dispositivo di taglio o di bulloni oppure in caso di usura o danneggiamento dei medesimi. Controllare in particolare se il cavo di rete e la leva d'azionamento presentano danneggiamenti. Per evitare sbilanciamenti gli utensili e i bulloni danneggiati possono essere sostituiti solamente nel set completo.
- Non mettere mai in funzione l'apparecchio con i dispositivi di protezione o le coperture difettosi o senza dispositivi di protezione o con il cavo danneggiato o usurato.
- Usare solo ricambi o accessori forniti o consigliati dal fabbricante. La sostituzione di parti estranee comporta l'immediata perdita del diritto di garanzia.
- Assicurarsi che tutti i dadi, i bulloni e le viti siano ben strette e che l'apparecchio si trovi in condizioni di lavoro sicure.
- Non tentare di riparare l'apparecchio autonomamente, salvo nei casi in cui si è adeguatamente specializzati in materia. Tutti i lavori non specificati nelle seguenti istruzioni devono essere eseguiti esclusivamente dai punti di assistenza clienti da noi autorizzati.
- Trattare il proprio apparecchio con cura. Tenere puliti gli utensili per poter garantire un lavoro migliore e più sicuro. Seguire le istruzioni di manutenzione.
- Non sovraccaricare l'apparecchio. Lavorare solo nell'ambito del campo di potenza specificato. Non usare macchine a bassa potenza per lavori pesanti. Non usare l'apparecchio per scopi diversi da quelli stabiliti.
- Controllare regolarmente il dispositivo di raccolta per verificarne l'eventuale presenza di usura o la perdita di efficienza.
- Per ragioni di sicurezza sostituire gli elementi usurati o danneggiati.
- Attenzione, nelle macchine con più accessori dentati il movimento di un accessorio dentato può causare la rotazione degli altri accessori dentati.
- In fase di regolazione della macchina, verificare che tra

gli accessori dentati mobili e le parti fisse della macchina non restino bloccate le dita.
- Lasciare raffreddare il motore prima di riporre la macchina per un periodo prolungato.
- In fase di manutenzione degli accessori dentati, questi possono essere spostati anche se l'azionamento è spento.
- Per ragioni di sicurezza sostituire gli elementi usurati o danneggiati. Utilizzare solo pezzi di ricambio e accessori originali.
- Se la macchina deve essere arrestata per la manutenzione, ispezione o la conservazione, nonché sostituzione di un accessorio, si deve spegnere l'azionamento, staccare la macchina dalla rete e assicurarsi che tutte le parti mobili si spengano completamente. Lasciare raffreddare la macchina prima di ispezioni, impostazioni, ecc. Adoperare la macchina con attenzione e mantenerla pulita.

Sicurezza elettrica:



Attenzione! In questo modo si evitano incidenti e ferite a causa di scosse elettriche:

- Collegare l'apparecchio a una presa protetta da interruttore differenziale (interruttore FI) con corrente di attivazione non superiore a 30 mA. Evitare di mettere in funzione la macchina con cattive condizioni meteo, in particolare in caso di pericolo di fulmini.
- Tenere lontane le prolunghe dai dispositivi di taglio. Se si danneggia un cavo durante l'uso, staccarlo subito dalla rete. NON TOCCARE IL CAVO PRIMA DI AVERLO STACCATO DALLA RETE. Pericolo di schock elettrico. Non utilizzare la macchina se il cavo presenta danni o usura.
- Nel caso in cui la conduttura di collegamento di questo apparecchio venga danneggiata, deve essere sostituita da parte del produttore o dal servizio di assistenza cliente dello stesso oppure da una persona qualificata, al fine di evitare pericoli.
- Prima di ogni messa in esercizio, effettuare un controllo visivo alle condutture di rete e alle prolunghe per verificare la presenza di segni di danneggiamento o invecchiamento.
- Tenere lontane le prolunghe dai rebbi. I rebbi possono danneggiare le condutture e provocare il contatto con le parti attive.
- Assicurarsi che la tensione di rete corrisponda alle indicazioni della targhetta.
- Evitare il contatto del corpo con le parti messe a terra (p. es. recinzioni metalliche, pali di metallo). Il rischio di scosse elettriche aumenta quando il corpo è collegato a terra.
- Usare solo prolunghe ammesse del tipo H05RN-F, con una larghezza massima di 75 m, destinate per l'uso esterno. La sezione della prolunga

deve corrispondere minimo a 2,5 mm^2. Prima dell'uso srotolare sempre completamente la bobina del cavo. Controllare il cavo per verificare la presenza di eventuali danneggiamenti.
- Utilizzare per il fissaggio della prolunga solo la sospensione prevista.
- Non usare il cavo per staccare la spina dalla presa. Proteggere il cavo dal calore, dall'olio e dagli spigoli vivi.
- Tenere il cavo di prolunga lontano da componenti mobili pericolosi per evitare danni ai cavi, provocando il contatto con componenti attivi.

Rischi residui

Anche utilizzando l'utensile elettrico in modo conforme, rimangono dei rischi residui. I seguenti pericoli possono verificarsi in funzione del modello e del tipo di utensile elettrico:

a) Lesioni da taglio
b) Danni all'udito, in caso di mancato utilizzo di un'apposita protezione acustica.
c) Danni alla salute derivanti dalle vibrazioni della mano e del braccio, qualora l'apparecchio venga utilizzato per un periodo di tempo prolungato o il suo uso e la sua manutenzione non siano effettuati in modo conforme.

Avvertenza! Durante il suo utilizzo, il presente elettroutensile produce un campo elettromagnetico. In presenza di determinate condizioni, questo campo può danneggiare i dispositivi medici attivi e passivi. Per ridurre il rischio di lesioni gravi o mortali, raccomandiamo alle persone che portano dispositivi medici di consultare il proprio medico e il costruttore dello stesso prima dell'utilizzo della macchina.

Istruzioni per il montaggio



Prima di qualsiasi lavoro all'apparecchio, staccare la spina di alimentazione.



Durante il montaggio, fare attenzione che il cavo di alimentazione non venga schiacciato e abbia sufficiente gioco.

B Montaggio del manico

1. Inserire la sbarra inferiore (6) nell'alloggiamento apparecchio (8) e avvitarla con due tenditori rapidi e rondelle (7). Il lato liscio della rondella è rivolto verso il tenditore rapido, mentre il lato scanalato è rivolto verso l'apparecchio.
2. Avvitare le due sbarre centrali (5) alla sbarra inferiore (6) con le viti, i tenditori rapidi e le rondelle (4). Il lato liscio della rondella è rivolto verso il tenditore rapido, mentre il lato scanalato è rivolto verso l'apparecchio.
3. Agganciare lo scarico trazione cavo di alimentazione (15) nella sbarra superiore (3).

4. Avvitare saldamente la sbarra superiore (3) alle due sbarre centrali (5) con le viti, i tenditori rapidi e le rondelle (4). Il lato liscio della rondella è rivolto verso il tenditore rapido, mentre il lato scanalato è rivolto verso l'apparecchio.
5. Fissare il cavo dell'apparecchio (14) ai relativi morsetti (13) sulla sbarra.

C Montaggio/svuotamento della sacca di raccolta

Attenzione: non azionare montato o senza protezione antiurto!

Per l'uso con il cilindro aeratore (A 16) si consiglia il sacco di raccolta!

1. Inserire il sacco di raccolta (11) nelle apposite sbarre.
2. Tirare le linguette di plastica del sacco di raccolta (11) lungo le sbarre e agganciarle.

Fissaggio della sacca di raccolta sull'apparecchio:

3. Sollevare la protezione antiurto (12).
4. Inserire i perni sulla tiranteria della sacca di raccolta nella sede sull'alloggiamento dell'apparecchio.
5. Rilasciare la protezione antiurto che tiene in posizione la sacca di raccolta (11).

Rimuovere/svuotare la sacca di raccolta:

6. Sollevare la protezione antiurto (12) e rimuovere la sacca di raccolta (11).

Comando

Osservare la protezione antirumore e le disposizioni locali.

Impostazione delle posizioni di lavoro

L'apparecchio è dotato di 5 posizioni di impostazione principali:

+10 mm : Posizione di trasporto
In questa posizione viene garantita la massima distanza di sicurezza dell'utensile dal suolo.

-3 mm : Posizione di lavoro
Durante il lavoro con l'apparecchio nuovo selezionare questa impostazione.

-3 a -12 mm :
Posizioni di regolazione

Con l'aumento dell'usura delle lame o dei rebbi è possibile abbassare la posizione di lavoro.
I segni di usura si riconoscono da un peggioramento progressivo del risultato di lavoro.
La profondità di regolazione corrisponde per ogni livello a ca. 3 mm. Per la regolazione di precisione è possibile una regolazione millimetrica mediante graduazione della scala.

Al momento della consegna l'apparecchio si trova nella posizione di trasporto +10 mm.

1. Per impostare la posizione di lavoro l'apparecchio deve essere acceso.
2. Spostare la leva per la regolazione della profondità (A 10) e farla scattare nella posizione desiderata.

La regolazione dell'altezza deve essere effettuata solo in caso di usura. In caso contrario si corre il rischio di causare un sovraccarico del motore e un danneggiamento del cilindro.

D Accensione e spegnimento

Prima dell'accensione, assicurarsi che l'apparecchio non tocchi altri oggetti. Tenere lontani mani e piedi dal cilindro e dall'apertura di espulsione . Pericolo di lesioni!

1. Posizionare l'apparecchio su una superficie piana del prato.
2. Collegare la prolunga alla presa dell'apparecchio (18).
3. Per la sicurezza antistrappo formare con l'estremità della prolunga un occhiello e appenderlo nella sicurezza antistrappo (15).
4. Allacciare l'apparecchio alla tensione di rete.
5. Per accendere premere il blocco accensione elettronico (1) sull'impugnatura, quindi tirare la leva di avvio (2) in direzione dell'impugnatura. Rilasciare il blocco accensione elettronico (1).
6. Per spegnere l'apparecchio, rilasciare la leva di avvio (2).

Protezione anti-sovraccarico: in caso di sovraccarico dell'apparecchio, il motore si spegne automaticamente. Rilasciare la leva di azionamento e riavviare l'apparecchio dopo un tempo di raffreddamento di circa 1 minuto.ut.

Attenzione! Dopo lo spegnimento il rullo continua a girare. Non ribaltare o trasportare l'apparecchio con il motore acceso e non toccare il cilindro in movimento. Pericolo di lesioni!

Lavorare con l'apparecchio

Per ottenere un prato curato, consigliamo di aerarlo ogni 4 - 6 settimane.
La scarificazione è un intervento più intensivo rispetto all'aerazione e dovrebbe essere eseguito solo una volta l'anno. Il momento migliore è la primavera successiva alla prima rasatura.

Lavorare sempre trasversalmente ai pendii . Usare particolare cautela quando si cammina all'indietro e si tira l'apparecchio. Pericolo di inciampare!

Dopo il lavoro e per il trasporto spegnere l'apparecchio, staccare la spina di alimentazione e attendere che il cilindro si fermi.

Più l'erba è bassa, più è facile lavorarla. In questo modo si evita di sovraccaricare il motore e si aumenta la durata di vita del cilindro.

- L'apparecchio può essere azionato con o senza la sacca di raccolta. Per l'arieggiatura si consiglia di lavorare con il sacco di raccolta. Per la scarificatura si consiglia di lavorare senza sacco di raccolta.
- Rasare il prato all'altezza desiderato.
- Lo scarificatore non deve essere usato per l'erba alta, altrimenti questa si avvolge intorno al cilindro scarificatore provocando il danneggiamento dell'apparecchio.
- Selezionare una posizione di lavoro o di regolazione adatta (in presenza di fenomeni di usura del cilindro), in modo tale da evitare un sovraccarico del motore.

- Iniziare con i lavori nelle vicinanze della presa e procedere allontanandosi dalla presa.
- Condurre la prolunga sempre dietro di se e, dopo l'inversione di marcia, posizionarla sul lato già lavorato.
- Condurre l'apparecchio con passe cadenzato possibilmente lungo percorsi lineari. Per un'aerazione o una scarificazione perfetta le corsie dovrebbero essere sempre appena sovrapposte di alcuni centimetri. Sostare troppo a lungo sullo stesso punto con l'apparecchio acceso può danneggiare la cotica erbosa.
- Per evitare un ostacolo a causa della prolunga, invertire l'apparecchio sempre in modo tale che la sicurezza antistrappo del cavo sul manico sia sempre rivolta verso il lato già lavorato.
- Pulire l'apparecchio dopo ogni impiego (vedi „Pulizia, manutenzione").
- Dopo la lavorazione di prati particolarmente soggetti alla formazione di muschio si consiglia una risemina. La superficie del prato si rigenera più rapidamente.

Trasporto

- Per il trasporto dell'apparecchio scegliere la posizione di trasporto +10 mm (vedi „impostazione della posizione di lavoro").
- Sollevare l'apparecchio per il trasporto su scale e su superfici delicate (p. es. mattonelle). Utilizzare il manico (A 9).

Pulizia, manutenzione

I lavori non descritti nelle presenti istruzioni, devono essere eseguiti da un centro di assistenza clienti da noi autorizzato. Usare solo ricambi originali.

Quando si maneggia il rullo si consiglia di indossare guanti.

Prima di eseguire qualsiasi lavoro di manutenzione e pulizia, spegnere l'apparecchio, staccare la spina di rete e attendere che il cilindro si fermi.
Avvertenza! Pericolo di ferite causate da parti mobili pericolose!

Lavori di pulizia e manutenzione generali

Non spruzzare l'apparecchio con acqua e non pulirlo sotto l'acqua corrente. In tal caso di rischiano scosse elettriche o danneggiamento dell'apparecchio.

- Dopo i lavori rimuovere eventuali residui di piante aderenti dalle ruote, dalle aperture di ventilazione, dall'apertura di espulsione dell'erba e dal cilindro. A tale proposito non usare oggetti duri o appuntiti, potrebbero danneggiare l'apparecchio.
- Svuotare completamente la sacca di raccolta.
- tenere sempre pulito l'apparecchio. Non usare detergenti o solventi.

Decliniamo ogni responsabilità per danni causati dai nostri apparecchi, se sono causati da una riparazione non conforme alle disposizioni o da un impiego di ricambi non originali o da un uso improprio.

Sostituzione del rullo

Spegnere l'apparecchio, staccare la spina di rete e attendere che il cilindro si fermi.

Quando si maneggia il rullo, si consiglia di indossare quanti.

E
1. Capovolgere l'apparecchio.
2. Allentare la vite ad alette (19) e tirare il fissaggio del cuscinetto (21) verso l'alto.
3. Sollevare il cilindro (A 16/17) in obliquo ed estrarre l'albero dall'attacco esagonale (20).
4. Inserire il cilindro (A 16/17) nella sequenza invertita.

Stoccaggio

- Conservare l'apparecchio in un luogo asciutto e lontano dalla portata di bambini.
- Lasciare raffreddare il motore, prima di deporre l'apparecchio in un ambiente chiuso.
- Non avvolgere l'apparecchio in sacchi di nylon, in quanto si potrebbe formare umidità.

Senza supporto a parete:

F Per risparmiare spazio di stoccaggio la sbarra dopo l'allentamento dei tenditori rapidi può essere ripiegata. **Durante tale operazione i cavi non devono essere schiacciati.**

Con supporto a parete:

È possibile appendere l'apparecchio ripiegato con l'ausilio del supporto per la mano.

G Avvitare alla parete l'apposito supporto (22) utilizzando le viti fornite in dotazione (23), eventualmente con l'ausilio di tasselli (non compresi nella fornitura).
Appendere l'apparecchio alla sbarra inferiore (6).

Controllare il supporto a parete (22) periodicamente per verificare il posizionamento saldo.

Smaltimento e tutela dell'ambiente

Smaltire l'apparecchio, gli accessori e l'imballaggio nelle sedi di riciclaggio .



Apparecchi elettrici non devono essere smaltiti insieme ai rifiuti domestici.

Consegnare l'apparecchio ad una sede di riciclaggio. Le parti di plastica e di metallo utilizzate possono essere smaltite nella raccolta differenziata e quindi riciclate. A tale proposito chiedere informazioni al nostro centro di assistenza.

Ricerca errori

Problema	Possibile causa	Eliminazione errore
Rumori anormali, battiti o vibrazioni	Corpo estraneo sul rullo	Rimuovere corpo estraneo
	Rebbi o lame del rullo danneggiate	Sostituire cilindro
	Rullo non montato correttamente	Montare correttamente il cilindro (vedi capitolo sostituzione del cilindro)
	Cinghia dentata scivolosa	Spegnere l'apparecchio ed estrarre la spina di alimentazione. Rimuovere eventuali residui di terra ed erba.
L'apparecchio non parte	Tensione di rete mancante	Controllare presa, cavo, conduttura, eventualmente fare riparare da un elettricista esperto
	Interruttore ON/OFF difettoso	Riparazione da parte del servizio clienti
	Spazzola di carbone consumate	
	Motore difettoso	
Il motore si spegne	Bloccaggio a causa di corpo estraneo	Rimuovere corpo estraneo
	Prato troppo alto	Prima rasatura, vedi capitolo Comando
	Scarico intasato	Pulire lo scarico
	Protezione sovraccarico azionata	Lasciare raffreddare l'apparecchio per circa 1 min.
Il risultato del lavoro non è sufficiente	Rebbi del cilindro aeratore logorati	Sostituire cilindro
	Lame del cilindro scarificatore spuntate o danneggiate	Sostituire cilindro
	Cinghia dentata difettosa	Riparazione da parte del servizio clienti
	Posizione di trasporto o posizione di lavoro errata	vedi capitolo Impostazione posizioni di lavoro
	Prato troppo alto	Prima rasatura, vedi capitolo Comando

Garanzia

- L‘apparecchio e il caricabatterie sono coperti da una garanzia di 24 mesi. In caso di un impiego per uso commerciale decade la garanzia.
- I danni riconducibili ad usura, sovraccarico o utilizzo improprio non sono coperti da garanzia. Alcune parti sono soggette a normale usura e non sono coperte da garanzia.
- Requisito essenziale per le prestazioni in garanzia è inoltre che le indicazioni riportate alla voce Pulizia e Manutenzione siano state rispettate.
- Il periodo di garanzia non si rinnova con la riparazione o la sostituzione del prodotto.
- I danni che siano risultati da difetti del materiale o errori di costruzione verran-no eliminati senza alcun costo, tramite sostituzione del prodotto o la riparazio-ne dello stesso.

Per usufruire della garanzia è necessa-rio che l’apparecchio sia spedito - non smontato - al nostro Centro di Assi-stenza unitamente alla prova d’acqui-sto e al tagliando di garanzia.

Servizio di riparazione

Riparazioni non soggette alla garanzia possono essere effettuate dietro fattura dalla nostra filiale di assistenza tecnica previo preventivo gratuito da parte della stessa. Possiamo lavorare solo apparecchi che vengono spediti sufficientemente imballati e affrancati.
Attenzione: Spedire l’apparecchio alla nostra filiale in condizioni pulite e con l’indicazione del difetto.
Apparecchi spediti in porto assegnato - con merce ingombrante, corriere espresso o altro carico speciale - non vengono accettati. Lo smaltimento degli apparecchi difettosi spediti viene effettuato da noi gratuitamente.

Pezzi di ricambio/Accessori

È possibile ordinare pezzi di ricambio e accessori all’indirizzo www.service-deltafox.de

Per ulteriori domande rivolgersi al „Service-Center“ .

Position Istruzioni per l’uso	Position Disegno esploso	Denominazione	Numeri d’ordine
4	30-32,41	(2x) tenditori rapidir	91105134
5	42	sbarre centrali	91105136
6	43	sbarra inferiore	91105137
11	27,28	sacco di raccolta	91105133
16	67	rullo arieggiatore con denti	91105140
17	66	rullo scarificatore con lama	91105139

CZ

Obsah

Účel použití 122
Obecný popis 122
Objem dodávky 123
Přehled 123
Popis funkce 123
Technická data 123
Bezpečnostní pokyny 124
Symboly v návodu 124
Symboly na nástroji 124
Všeobecné bezpečnostní pokyny 125
Zbytková rizika 130
Montážní návod 131
Montování násady rukojeti 131
Montáž/vyprázdnění sběrného koše 131
Obsluha 131
Nastavení pracovních poloh 131
Za- a vypnutí 132
Práce s tímto nástrojem 132
Přenášení 133
Čištění/údržba 133
Všeobecné čistící a údržbové práce 133
Výměna válce 134
Skladování 134
Likvidace/ochrana životního prostředí 134
Záruka 134
Opravna 135
Náhradní díly/příslušenství 135
Vyhledávání chyb 136
Překlad originálního prohlášení o shodě CE 162
Service-Center 165
Rozvinuté náčrtky 167

Návod k obsluze je součástí tohoto výrobku. Obsahuje důležité pokyny týkající se bezpečnosti, používání a likvidace. Před použitím výrobku se seznamte se všemi pokyny k obsluze a bezpečnosti. Výrobek používejte jen k popsaným účelům a v rámci uvedených oblastí použití.
Návod dobře uschovejte a při předávání výrobku třetímu předejte i všechny podklady.

Účel použití

Tento nástroj je určený pro domácí používání:
- jako provzdušňovač pro vyčesání plsti (z listů, mechu anebo plevele) mezi stébly trávy a pro posbírání listů a zbytků rostlin.
- jako vertikutátor pro opracování drnu a pro regeneraci trávníkových a trávou pokrytých ploch.

Každé jiné použití, které v tomto návodu není výslovně připuštěné, může vést ke škodám na nástroji a může představovat vážné nebezpečí pro uživatele.
Tento nástroj je určený na používání skrz dospělé osoby. Nikdy nedovolte osobám, které nejsou obeznámeny s těmito pokyny, ani dětem, aby tento stroj používaly. Místní platné předpisy mohou omezit věk uživatele.
Používání tohoto nástroje za deště anebo ve vlhkém prostředí je zakázané.
Obsluhovatel anebo uživatel je zodpovědný za nehody anebo škody, způsobené jiným osobám anebo jejich majetku.
Výrobce neručí za škody, které byly způsobené používáním v rozporu s určením tohoto nástroje anebo nesprávnou obsluhou.

Obecný popis

Obrázky týkající se ovládání přístroje najdete na straně 2-3.

Objem dodávky

Vyjměte opatrně tento nástroj z obalu a zkontrolujte, zda jsou kompletně obsažené následující části:

- Kryt přístroje s trhacím válcem a ochranou proti nárazu
- provzdušňovací válec
- horní držadlo
- spodní držadlo
- 2 střední držadla
- záchytný pytel s tyčovým ústrojím
- odlehčení tahu síťového kabelu
- 2 kabelové svorky
- Montážní příslušenství
- držák na stěnu
- Návod k obsluze

Přehled

A
1 elektronická blokace zapnutí
2 spouštěcí páka
3 horní držadlo
4 rychloupínač, šroub a podložky pro upevnění držadla
5 2 střední držadla
6 spodní držadlo
7 rychloupínač a podložky pro upevnění držadla
8 kryt zařízení
9 rukojeť pro přenášení
10 páka řestavení hloubky
13 svorka kabelu zařízení
11 záchytný pytel
12 klapka ochrany proti nárazu
15 odlehčení tahu síťového kabelu
14 kabel přístroje
16 válec větráku s pružinovými hroty
17 trhací válec s nožem

D
18 zásuvka přístroje

E
19 křídlatý šroub k upevnění válce
20 Šestihranný upínač válce
21 upevnění ložiska

G
22 držák na stěnu
23 šrouby, držák na stěnu

Popis funkce

Elektrický vertikutátor a provzdušňovač má dva snadno vyměnitelné pracovní válce: jeden ventilátorový válec z tvrdého plastu s vertikálně rotujícími pružinovými ozuby a s jedním vertikutátorovým válcem se svisle připevněnými noži z ušlechtilé oceli.
Tento nástroj je vybavený vysoce hodnotným plastovým pouzdrem se sběrným košem a s držadlem rukojeti se sklápěcí funkcí. Funkci obslužných částí si prosím zjistěte z následujících popisů.

Technická data

Elektrický vertikutátor/ provzdušňovač trávníku.. DG-ESA 1536

Příkon motoru.....1500 W
Síťové napětí.....230V~, 50 Hz
Třída ochrany.....□ II (dvojitá izolace)
Druh ochrany..... IPX4
Pracovní otáčky nástroje (n_0)..... 3600 min^{-1}
Šířka válce ..... 36 cm
Přestavení hloubky 5-násobné
.....(3/6/9/12 mm + transportní poloha)
Objem sběrného koše.....40 l
Hmotnost (vč. příslušenství) ..... 13 kg
Hladina akustického tlaku
(L_{pA}).....82 dB(A), K_{pA}= 3 dB
Úroveň akustického výkonu
zaručená.....98 dB(A)
měřená (L_{WA})....95,5 dB(A), K_{wA}= 1,92 dB
Vibrace na rukojeti
(a_h) .....3,3 m/s^2, K = 1,7 m/s^2

Hodnoty hluku a vibrací byly zjištěné v souladu s normami a ustanoveními jmenovanými v prohlášení o shodě.
Uvedená hodnota emisí vibrací byla změřena podle normovaného zkušebního

postupu a může se použít ke srovnání jednoho elektrického nářadí s jiným.
Uvedená hodnota emisí vibrací se může použít také k odhadnutí přerušení funkce.

Výstraha:
Hodnota emisí vibrací se může během skutečného používání elektrického nářadí lišit od uvedené hodnoty, v závislosti na způsobu, kterým se elektrické nářadí používá.
Existuje nutnost stanovit bezpečnostní opatření pro ochranu obsluhy, spočívající v odhadnutí přerušení funkce za podmínek skutečného používání (přitom je třeba zohlednit všechny podíly provozního cyklu, například doby, v nichž je elektrické nářadí vypnuté, a doby, v nichž je sice zapnuté, ale běží bez zatížení).

Bezpečnostní pokyny

Tento odsek pojednává o základních bezpečnostních předpisech při práci s tímto nástrojem.

Symboly v návodu

Výstražní znaky s údaji pro vyvarování se škodám na osobách a na věcích.

Příkazové znaky s údaji pro zabránění škodám.

Vytáhněte síťovou zástrčku.

Při manipulaci s válcem používejte rukavice.

Upozorňovací znaky s informacemi, pro lepší zacházení s tímto nástrojem.

Symboly na nástroji



Pozor
Přečíst návod na obsluhu.



Nebezpečí poranění skrz odmrštěné části. Kolemstojící osoby nepřipouštět do blízkosti tohoto nástroje.



Nebezpečí skrz elektrický úder při poškození síťového kabelu! Nepřipouštět kabel do blízkosti řezných nástrojů a do blízkosti tohoto nástroje!



Pozor - ostrý nástroj. Nepřibližujte ruce a nohy. Otáčení válce po vypnutí motoru ještě pokračuje.
Před údržbovými pracemi anebo když je síťový kabel poškozený, vytáhněte zástrčku z elektrické zásuvky.



Noste ochranu sluchu a očí.



Přístroj nevystavujte působení vlhkosti. Nepracujte v dešti.



Pozor! Doběh válců.



Údaj výkonu hladiny hluku L_{WA} v dB(A).



Třída ochrany II
(dvojitá izolace)



Elektrické nástroje nepatří do domácího odpadu.

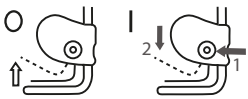

Zapnutí/vypnutí



Poloha pro transportování a pracovné poloha

Všeobecné bezpečnostní pokyny

Tento nástroj může při nesprávném používání zapříčinit vážná poranění. Předtím, než s tímto nástrojem začnete pracovat, pečlivě přečtěte návod na obsluhu a dobře se obeznamte se všemi obslužnými prvky. Dobře uložte tento návod, aby Vám byly příslušné informace kdykoliv k dispozici.

Dojde-li během provozu k nehodě nebo poruše, je nutné přístroj okamžitě vypnout a vytáhnout síťovou zástrčku. Zranění řádně ošetřete nebo vyhledejte lékařskou pomoc. Při odstraňování poruch si přečtěte kapitolu „Hledání závad“ nebo se obraťte na naše servisní centrum.

Práce s tímto nástrojem:

Pozor! Tento nástroj může vyvolat vážná poranění. Takto se vyvarujete nehodám a poraněním:

Příprava:

- Pozorně si přečtěte pokyny. Seznamte se s ovládacími prvky a správným používáním stroje.
- Je nutné pamatovat na to, že sám uživatel je odpovědný za úrazy nebo za ohrožení jiných osob nebo za jejich majetek.
- Zařízení není vhodné pro používání dětmi.
- Děti a osoby s omezenými fyzickými, smyslovými nebo duševními schopnostmi nebo nedostatečnými zkušenostmi a znalostmi nebo osoby, které se neobeznámily s pokyny, nesmí stroj používat. Místní ustanovení mohou stanovit nejnižší věk obsluhující osoby. Děti si s přístrojem nesmí hrát. Čištění ani uživatelskou údržbu nesmí provádět děti.
- Nikdy nepoužívejte tento nástroj tehdy, když jsou osoby, obzvlášť děti a domácí zvířata nablízku.
- Zkontrolujte areál, na kterém se tento nástroj použije a odstraňte kameny, hole, dráty a jiná cizí tělesa, které mohou být zachycené a odmrštěné. Nepoužívejte tento nástroj na zarovnání nerovností povrchu země.
- Noste vhodný pracovní oděv, jakož i pevnou obuv s neklouzavou podrážkou, robustné dlouhé kalhoty, ochranu uší a ochranné brýle. Nepoužívejte tento nástroj tehdy, když jdete bosi anebo když nosíte otevřené sandály. Nenoste volně visící oděv ani oděv s visící-

mi šňůrami nebo kravatou. Ochranné zařízení a osobní ochranné výstroje chrání Vaše vlastní zdraví a zdraví ostatních a zabezpečují plynulý provoz tohoto nástroje.
- Nepracujte s poškozeným, neúplným anebo bez souhlasu výrobce přestavěným nástrojem. Nepracujte s poškozenými anebo chybějícími ochrannými zařízeními (např. startovací páka, odblokovací tlačítko, nárazová ochrana). Nikdy nevyřazujte ochranná zařízení z funkce (např. přivázáním startovací páky). Tím je zajištěno, že zůstane zachována bezpečnost přístroje.
- Ujistěte se před spuštěním přístroje, že v otvoru pro nůž není zasunutý žádný předmět nebo větev, že přístroj stabilně stojí a pracovní úsek je vyklizený a není ničím blokovaný. Zkontrolujte stav vašeho prodlužovacího kabelu a přípojného vedení vašeho přístroje. Použijte potřebná ochranná zařízení. Hrozí nebezpečí úrazu.
- Jestliže se u vašeho přístroje při zapnutí objeví nezvyklé vibrace nebo zvuky, vytáhněte zástrčku ze zásuvky a zkontrolujte nožový válec. Ujistěte se, že nožový válec neblokují zbytky sekané hmoty ani nezůstaly mezi noži. Pokud nezjistíte žádné problémy, zašlete přístroj zpět zákaznickému servisu.
- Jestliže nože již správně neřežou nebo jestliže je motor přetížený, zkontrolujte všechny díly vašeho přístroje a nahraďte opotřebované díly. Pokud bude nutná větší oprava, obraťte se na zákaznický servis.
- Stroj používejte pouze v doporučené poloze a pouze na pevném rovném povrchu.
- Nepoužívejte stroj na dlážděných nebo štěrkových plochách, kde může kvůli vymrštěnému materiálu dojít ke zranění.

Použití:
- Pozor - ostrý nástroj. Nepořežte si prsty na rukách anebo na nohou. Při práci nikdy nepřibližujte nohy a prsty k válci a k vyhazovacímu otvoru. Existuje nebezpečí poranění!
- Nepoužívejte tento nástroj za deště, při zlém počasí, ve vlhkém prostředí anebo na mokrém trávníku. Pracujte pouze za denního světla anebo při dobrém osvětlení. Takto zabráníte nehodám.
- Nepracujte s tímto nástrojem když jste unaveni anebo nesoustředěni anebo po požití alkoholu anebo tabletek. Udělejte si vždy včas pracovní přestávku. Postavte se k práci s rozvahou. Moment nepozornosti při používání přístroje může vést k těžkým poraněním.
- Obeznamte se s okolím a dbejte na možná nebezpečí, které kvůli hluku motoru nebudete moct slyšet.
- Dbejte při práci na bezpečný postoj, obzvlášť na svazích. Pracujte vždy ve směru příčně ke svahu, nikdy ne směrem

nahoru anebo dolů. Buďte obzvlášť opatrní, když měníte směr jízdy na svahu. Na nadměrně strmých svazích neprovádějte vertikulování. Takto můžete v případě neočekávaných situací lépe kontrolovat přístroj.
- Nepracujte s přístrojem v abnormální tělesné poloze. Přecházejte, neběhejte.
- Veďte tento nástroj pouze krokovým tempem a oběma rukama na rukojeti. Buďte obzvlášť opatrní, když tento nástroj obracíte anebo ho k sobě přitahujete. Nebezpečí klopýtnutí!
- Spouštěcí páku spouštějte nebo používejte opatrně v souladu s pokyny v této příručce a dbejte na dostatečný odstup mezi podstavci a hroty.
- Nepřeklápějte tento nástroj při startování, ledaže by se musel nadzvednout. V tom případě překlápějte tento nástroj pouze natolik, nakolik to je bezpodmínečně nutné a zvedejte pouze z té strany, která je odvrácena od obsluhující osoby.
- Neprovozujte tento nástroj bez úplně připevněného sběrného koše anebo bez ochrany proti nárazům. Nebezpečí poranění! Nikdy nepokládejte ruce ani nohy na rotující části ani pod ně. Vždy se zdržujte v bezpečné vzdálenosti od vyhazovacího otvoru.
- Nepoužívejte tento nástroj v blízkosti zápalných kapalin anebo plynů. Při nedbání na toto existuje nebezpečí požáru anebo exploze.
- Před jakoukoliv prací na zařízení vytáhněte síťovou zástrčku ze zásuvky.
- Zastavte hroty, když je stroj nutné naklonit, aby jej bylo možné přesunout po jiných oblastech, než je tráva, a také při přesunu stroje z opracovávané plochy a na ni.
- Připojovací a prodlužovací kabely udržujte v bezpečné vzdálenosti od hrotů.
- Nikdy stroj nepřenášejte, když je pohon v chodu.

Přerušení práce:
- Po vypnutí tohoto nástroje se válec ještě po dobu několika vteřin otáčí. Nepřibližujte k němu ruce ani nohy.
- Pružných hrotů se nedotýkejte před odpojením zařízení od sítě a úplným zastavením těchto hrotů. Hrozí nebezpečí poranění ostrým nástrojem. Hrozí nebezpečí úrazu.
- Části rostlin odstraňujte pouze při stání tohoto nástroje. Udržujte otvor na vyhazování trávy vždy v čistém a průchozím stavu.
- Vypněte tento nástroj, když ho chcete transportovat, nadzvednout anebo naklopit a když se mají přecházet jiné plochy než je trávník.
- Nikdy nenechávejte tento nástroj bez dohledu na pracovišti.
- S přístrojem si nesmí hrát děti.
- Vypněte tento nástroj a vytáhněte síťovou zástrčku ze zásuvky. V následujících případech se ujistěte, že se všechny pohyblivé části zcela zastavily:

- vždy, když opouštíte tento stroj,
- předtím, než začnete čistit vyhazovací otvor anebo než začnete odstraňovat zablokování anebo ucpání,
- když se tento nástroj nepoužívá,
- před kontrolou, čištěním nebo prací na stroji,
- když je síťový kabel poškozený anebo zamotaný,
- po kontaktu s cizími tělesy. Před opětovným spuštěním a prací se strojem zkontrolujte, zda není poškozen, a případně proveďte potřebné opravy.
  Pokud stroj začne neobvykle silně vibrovat, je nutná její okamžitá kontrola,
  - zjistěte poškození;
  - nechte provést potřebné opravy poškozených částí;
  - zkontrolujte uvolněné části a pevně je dotáhněte.

• Uložte tento nástroj na suchém místě a mimo dosahu dětí.

⚠ Pozor! Takto se vyvarujete škodám na nástroji a případně z tohoto vyplývajícím škodám na osobách:

Ošetřujte svůj nástroj

• Vypněte tento nástroj a nadzvedněte ho, když ho transportujete po schodech.
• Před zapnutím stroje vždy zkontrolujte, zda jsou všechny šrouby, matice, čepy a další upevňovací prvky dobře zajištěny a zda jsou ochranné kryty a ochranné mřížky na svém místě. Opotřebované nebo poškozené nálepky musí být vyměněny. Nepoužívejte tento nástroj, když schází, jsou opotřebená anebo poškozená bezpečnostní zařízení (např. nárazová ochrana), části řezného zařízení anebo svorníky. Kontrolujte obzvlášť síťový kabel a startovací páku ohledně poškození. Kvůli zabránění nevyváženosti se smí poškozené nástroje a svorníky vyměňovat pouze po sadách.
• Nikdy neprovozujte přístroj s vadnými ochrannými zařízeními nebo vadnými ochrannými kryty nebo bez ochranných zařízení nebo s poškozeným či opotřebovaným kabelem.
• Používejte pouze náhradní díly a díly příslušenství, které jsou výrobcem dodávané a doporučené. Použití cizích dílů vede k okamžité ztrátě nároku na garancii.
• Postarejte se o to, aby byly všechny matice, svorníky a šrouby pevně přitažené a aby byl tento nástroj v bezpečném pracovním stavu.
• Nepokoušejte se sami opravovat tento nástroj, ledaže byste byli pro toto odborně vyškoleni. Všechny práce, které v tomto návodu nejsou uvedené, smí být vykonávané pouze námi zplnomocněnými servisními místy pro zákazníky.
• Zacházejte se svým nástrojem starostlivě. Udržujte nástroje čisté, abyste mohli lépe a bezpečněji pracovat. Dodržujte předpisy pro údržbu.

- Nepřetěžujte Váš nástroj. Pracujte pouze v udaném výkonovém rozsahu. Nepoužívejte výkonově slabé stroje pro těžké práce. Nepoužívejte Váš nástroj pro účely, pro které není určený.
- Pravidelně kontrolujte, zda není zařízení na zachytávání prachu opotřebeno nebo zda neztratilo svou funkci.
- Z bezpečnostních důvodů vyměňte opotřebované nebo poškozené díly.
- Ujistěte se, že stroj s několika nástavci na hroty může sestavou hrotů pohybovat tak, aby se otáčely ostatní nástavce na hroty.
- Při seřizování stroje dbejte na prsty, aby neuvázly mezi pohyblivými sestavami hrotů a pevnými částmi stroje.
- Před dlouhodobým vypnutím stroje nechte motor vychladnout.
- Při údržbě nástavců hrotů dbejte, aby bylo možné i při vypnutém pohonu pohybovat nástavci hrotů.
- Z bezpečnostních důvodů vyměňte opotřebované nebo poškozené díly. Používejte výhradně originální náhradní díly a příslušenství.
- Pokud stroj zastavíte kvůli údržbě, kontrole, skladování nebo výměně příslušenství, vypněte pohon, odpojte stroj od elektrické sítě a ujistěte se, že se všechny pohyblivé části zcela zastavily. Před provedením jakýchkoli kontrol, seřízení atd. nechte stroj vychladnout. Údržbu stroje provádějte pečlivě a stroj udržujte v čistotě.

Elektrická bezpečnost:



Pozor! Takto se vyvarujete nehodám a poraněním skrz elektrický úder:

- Před každým uvedením do provozu proveďte vizuální kontrolu síťového a prodlužovacího kabelu, zda nejeví známky poškození nebo stárnutí.
- Zapojte přístroj do zásuvky s proudovým chráničem (RCD) s vybavovacím proudem nepřesahující 30 mA. Nepoužívejte stroj za špatných povětrnostních podmínek, zejména při nebezpečí blesků.
- Prodlužovací kabely musíte udržovat mimo dosah řezných nástrojů.
  Bude-li kabel během používání poškozen, okamžitě přístroj odpojte ze sítě. PŘED ODPOJENÍM ZE SÍTĚ NESAHEJTE NA KABEL. Hrozí nebezpečí požáru. Nepoužívejte stroj, pokud je šňůra poškozená nebo opotřebovaná.
- Jestliže je poškozené přípojné vedení, vytáhněte nejdříve ze zásuvky prodlužovací kabel. Poté můžete odstranit přípojné vedení přístroje.
- Prodlužovací kabely se nesmí nacházet v blízkosti ozubů. Ozuby mohou kabely poškodit a vést ke kontaktu s aktivními díly.

- Poškozené vedení nepřipojit na síť a nedotýkat se poškozeného vedení předtím, než je odpojené od sítě. Poškozené vedení může vést ke styku s aktivními díly.
- Dbejte na to, aby síťové napětí souhlasilo s údaji na typovém štítku.
- Vystříhejte se tělesným stykům s uzemněnými díly (např. kovové ploty, kovové sloupy). Hrozí zvýšené nebezpečí úrazu elektrickým proudem, je-li vaše tělo uzemněné.
- Používejte pouze připuštěné prodlužovací kabely typu H05RN-F, které jsou nejvíce 75 m dlouhé a které jsou určené pro vnější použití. Průřez lanka prodlužovacího kabelu musí činit alespoň 2,5 mm^2. Před použitím vždy úplně odviňte kabelový buben. Zkontrolujte kabel ohledně poškození.
- Pro připevňování prodlužovacího kabelu použijte pro tento účel určená závěsná zařízení.
- Nepoužívejte kabel na to, abyste vytahovali síťovou zástrčku ze zásuvky. Ochraňujte kabel před horkem, olejem a ostrými hranami.
- Vypněte tento nástroj a vytáhněte síťovou zástrčku ze zásuvky, když je připojovací vedení poškozené. Když se připojovací vedení poškodí, musí být skrz výrobce anebo skrz kvalifikovanou osobu nahrazené, aby se vyvarovalo ohrožením.
- Prodlužovací kabel chraňte před pohyblivými nebezpečnými součástmi, aby se zabránilo poškození kabelu, který by mohl způsobit kontakt se součástmi pod napětím.

Zbytková rizika

I když správně používáte toto elektrické nářadí, existují vždy zbytková rizika. V souvislosti s konstrukčním návrhem a provedením tohoto elektrického zařízení mohou vyvstávat níže uvedená rizika:

a) Pořezání
b) Poškození sluchu, pokud není použita žádná vhodná ochrana sluchu.
c) Ohrožení zdraví vyplývající z vibrací rukou a paží, pokud se přístroj používá delší dobu nebo není řádně veden a udržován.

⚠ Výstraha! Tento elektrický nástroj vytváří během provozu elektromagnetické pole. Toto pole může za určitých okolností ovlivňovat aktivní nebo pasivní lékařské implantáty. Aby bylo omezeno nebezpečí vážných nebo smrtelných zranění, doporučujeme osobám s lékařskými implantáty konzultovat svého lékaře a výrobce lékařského implantátu, než budou stroj obsluhovat.

Montážní návod



Před všemi pracemi na tomto nástroji vytáhněte síťovou zástrčku ze zásuvky.



Při montáži dbejte na to, aby se síťový kabel nepřiskřípnul a aby měl dostatek vůle.

B Montování násady rukojeti

1. Zastrčte spodní držadlo (6) do krytu přístroje (8) a přišroubujte ho dvěma rychloupínači a podložkami (7). Hladká strana podložky ukazuje k rychloupínači, drážkovaná strana k přístroji.
2. Našroubujte obě střední držadla (5) na dolní držadlo (6) pomocí šroubů, rychloupínačů a podložek (4). Hladká strana podložky ukazuje k rychloupínači, drážkovaná strana k přístroji.
3. Zavěste odlehčení tahu síťového kabelu (15) do horního držadla (3).
4. Našroubujte horní držadlo (3) pomocí šroubů, rychloupínačů a podložek (4) na obě střední držadla (5). Hladká strana podložky ukazuje k rychloupínači, drážkovaná strana k přístroji.
5. Upevněte kabel přístroje (14) svorkami kabelu přístroje (13) na držadlo.

C Montáž/vyprázdnění sběrného koše



Pozor: Neprovozovat tento nástroj bez úplně připevněného sběrného koše anebo bez nárazové ochrany. Nebezpečí poranění!



Záchytný pytel se doporučuje pro provoz s provzdušňovacím válcem (A 16)!

1. Přetáhněte záchytný pytel (11) přes tyčové ústrojí.
2. Přehrňte plastové spony záchytného pytle (11) přes tyčové ústrojí záchytného pytle a přicvakněte je.

Upevnění sběrného koše na tomto nástroji:

3. Nadzvedněte nárazovou ochranu (12).
4. Zasuňte kolíky na soutyčí do úchytky na pouzdře nástroje.
5. Přestaňte držet nárazovou ochranu, tato udržuje sběrný koš (11) v požadované poloze.

Sejmutí/vyprázdnění sběrného koše:

6. Nadzvedněte nárazovou ochranu (12) a vyjměte sběrný koš (11).

Obsluha



Dbejte na ochranu proti hluku a na místní předpisy. Používání tohoto nástroje může být v určitých dnech (např. o nedělích a o svátcích), během určitých denních časů (polední hodiny, noční klid) anebo ve zvláštních oblastech (např. lázně, kliniky atd.) omezené anebo zakázané.

Nastavení pracovních poloh

Tento nástroj disponuje 5 hlavními nastavitelnými polohami:

+10 mm : Poloha pro transportování
V této poloze existuje maximální bezpečnostní odstup nástroje od země.

-3 mm : Pracovní poloha
Při práci se zánovním nástrojem zvolte toto nastavení.

-3 mm až -12 mm :
Polohy pro nastavování
Při přibývajícím opotřebení nožů anebo pružných ozubů lze pracovní polohu snížit. Opotřebení poznáte podle zhoršujícího se pracovního výsledku. Hloubka přestavení činí cca 3 mm na stupeň.

Při dodávce se tento nástroj nachází v poloze pro transportování v stupni +10 mm.

1. Pro nastavení pracovní polohy musí být tento nástroj vypnutý.
2. Přestavte páčku přestavení hloubky (A 10) a nechte ji na zaskočit do požadované polohy.

Navolení polohy pro nastavování bez příslušného opotřebení, může vést k přetížení motoru a k poškození válce.

D Za- a vypnutí

Dbejte před zapnutím na to, aby se tento nástroj nedotýkal žádných předmětů. Udržujte nohy a ruce vzdáleně od válce a od vyhazovacího otvoru. Existuje nebezpečí poranění!

1. Postavte tento nástroj na rovnou plochu trávníku.
2. Zastrčte prodlužovací kabel do zásuvky přístroje (18).
3. Pro odlehčení tahu vytvarujte z konce prodlužovacího kabelu smyčku a tuto zavěste do zařízení na odlehčení tahu (15).
4. Připojte tento nástroj na síťové napětí.
5. Pro zapnutí stiskněte elektronickou blokaci zapnutí (1) na rukojeti a potom vytáhněte startovací páčku (2) směrem k rukojeti. Elektronickou blokaci zapnutí (1) pusťte.
6. Pro vypnutí pusťte startovací páku (2).

Ochrana proti přetížení: Při přetížení tohoto nástroje, se motor automaticky vypne. Pusťte startovací páku a opět nastartujte tento nástroj po uplynutí asi 1 minuty doby ochlazování.

Pozor! Válec po vypnutí ještě dobíhá. Nenaklánějte anebo nenoste tento nástroj při běžícím motoru a nedotýkejte se otáčejícího se válce. Existuje nebezpečí poranění!

Práce s tímto nástrojem

Pro udržování pěstovaného trávníku, Vám doporučujeme provzdušňovat ho každých 4 - 6 týdnů.
Vertikutace je intenzivnější zásah než provzdušňování a proto by se měla vykonávat pouze jednou za rok. Nejlepším obdobím je jaro po prvním sekání.

Na svazích pracujte vždy příčně ke svahu. Buďte obezřetní při couvání a tahání tohoto nástroje. Existuje nebezpečí klopýtnutí!

Po práci a pro transport tento nástroj vypněte, vytáhněte síťovou zástrčku ze zásuvky a počkejte na zastavení válce.

Čím kratší je stříhaný trávník, tím lépe se dá opracovat. Tímto se tento nástroj méně zatěžuje a životnost válce se prodlužuje.

- Tento nástroj můžete provozovat se sběrným košem anebo bez něj. Při provzdušňování se doporučuje pracovat se záchytným pytlem. Při vertikulování se doporučuje pracovat bez záchytného pytle.

- Stříhejte trávu do požadované výšky řezu.
- Vertikutátor se nesmí používat u vysoké trávy. Tráva se navine na válec vertikutátoru, což vede k poškození přístroje.
- Zvolte vhodnou pracovní polohu resp. polohu pro nastavování (při úkazech opotřebení válce) tak, aby nebyl tento nástroj přetížený.
- Začněte s prací v blízkosti elektrické zásuvky a pohybujte se směrem pryč od této zásuvky.
- Veďte prodlužovací kabel vždy za sebou a po otočení ho dejte na již opracovanou stranu.
- Veďte tento nástroj krokovým tempem podle možnosti po přímých dráhách. Pro provzdušňování anebo vertikutaci bez mezer, by se měly tyto dráhy vždy pouze několik centimetrů překrývat. Příliš dlouhé setrvávání na jednom místě při běžícím motoru, může zranit drn.
- Aby se vyvarovalo překážení skrz prodlužovací kabel, otočte tento nástroj vždy tak, aby byl závěs na odlehčení tahu kabelu na držadle vždy otočený k opracovávané straně.
- Očistěte tento nástroj po každém použití (viz „Čištění, údržba, uskladnění“).
- Po opracování silně mechem zarostlého trávníku se doporučuje následné dodatečné osetí. Trávníková plocha se potom rychleji regeneruje.

Přenášení

- Pro transport tohoto nástroje použijte polohu pro transportování +10 mm (viz „Nastavení pracovních poloh“).
- Nadzvedněte tento nástroj pro transport po schodech a ponad citlivé povrchy (např. dlaždice). Použijte rukojeť pro přenášení (A 9).

Čištění/údržba

Nechte práce, které nejsou v tomto návodu popsané, vykonat námi pověřeným servisním místem pro zákazníky. Používejte pouze originální díly.

Noste rukavice při zacházení s válcem.

Vypněte tento přístroj před všemi údržbovými a čistícími pracemi, vytáhněte síťovou zástrčku ze zásuvky a počkejte na zastavení válce. Výstraha! Nebezpečí zranění pohyblivými nebezpečnými díly!

Všeobecné čistící a údržbové práce

Neostřikujte tento nástroj vodou a nečistěte ho pod tekoucí vodou. Existuje nebezpečí elektrického úderu a tento nástroj by se mohl poškodit.

- Po práci odstraňte přilnuté zbytky rostlin na kolečkách, na větracích otvorech, na vyhazovacím otvoru pro trávu a na válci. Nepoužívejte na to žádné tvrdé anebo ostré předměty, tyto by mohly nástroj poškodit.
- Úplně vyprázdněte sběrný koš.
- Udržujte tento nástroj vždy v čistém stavu. Nepoužívejte žádné čistící prostředky anebo rozpouštědla.

Neručíme za škody vyvolané našimi nástroji, pokud byly tyto způsobené neodbornou opravou anebo použitím ne originálních dílů resp. použitím ne podle určení.

E Výměna válce



Vypněte tento nástroj, vytáhněte síťovou zástrčku ze zásuvky a počkejte na zastavení válce.



Noste při zacházení s válcem rukavice.

1. Otočte tento nástroj.
2. Povolte křídlatý šroub (19) a vytáhněte upevnění ložiska (21) směrem nahoru.
3. Šikmo zvedněte válec (A 16/17) a vytáhněte hřídel ze šestihranného upínače) (20).
4. Vsaďte nový válec (A 16/17) postupem v opačném sledu.

Skladování

- Uložte tento nástroj v suchu a mimo dosahu dětí.
- Nechte motor vychladnout předtím, než tento nástroj odložíte do uzavřených místností.
- Nezahalujte tento nástroj do nylonových pytlů, jelikož se mohla vytvořit vlhkost.

Bez držáku na stěnu:

F K získání úložného prostoru při uložení lze držadlo po uvolnění rychloupínačů sklopit.
Přitom se nesmí přiskřípnout kabely.

S držákem na stěnu:

Sklopený přístroj můžete zavěsit pomocí ručního držáku.

G Přišroubujte držák na zeď (22) přiloženými šrouby (23), popřípadě pomocí hmoždinek (nejsou součástí dodávky) na stěnu.
Zavěste přístroj za spodní držadlo (6).
Držák na zeď (22) pravidelně kontrolujte, jestli pevně drží.

Likvidace/ochrana životního prostředí

Přiveďte tento nástroj, jeho příslušenství a obal, k recyklaci s ohledem na životní prostředí.



Elektrické nástroje nepatří do domácího odpadu.

Odevzdejte tento nástroj na místě pro recyklaci odpadů. Použité plastové a kovové díly lze podle druhu čistě oddělit a takto přivést k opětnému zužitkování. Optejte se na to v našem servisním centru.

Záruka

- Na přístroj a nabíječku poskytujeme 24 měsíční záruku.
  Při komerčním použití záruka zanikne.
- Škody, které byly způsobeny přiroze-ným opotřebením, přetížením anebo neodbornou obsluhou, jsou ze záruky vyloučeny. Určité konstrukční části podléhají jejich běžnému opotřebení a jsou proto ze záruky vyloučeny. Patří k nim především: záchytný pytel.
- Předpokladem pro poskytnutí záručního plnění je kromě toho, že byly do-dr-ženy pokyny pro čištění a údržbu.
- S opravou nebo výměnou výrobku nezačne plynout nová záruční doba.
- Škody, které vznikly v důsledku závad materiálu anebo chyb výrobce, budou

bezplatně odstraněny náhradní do-dáv-kou anebo opravou.
Předpokladem je vrácení nerozmon-to-vaného přístroje prodejci spolu s kup-ním a záručním dokladem.

Opravna

Opravy, **které nespadají do záruky**, můžete nechat udělat v našem servisu oproti zúčtování. Rádi vám připravíme předběžný odhad nákladů.
Můžeme zpracovávat jen ty přístroje, které byly dostatečně zabalené a odeslány vy-placeně.
Pozor: Prosím, přístroj zašlete našemu autorizovanému servisu vyčištěný a s upozorněním na závadu.
Nepřijmeme přístroje zaslané nevyplaceně jako nadměrné zboží, expres nebo jiný, zvláštní druh zásilky.
Likvidaci vašich poškozených zaslaných přístrojů provedeme bezplatně.

Náhradní díly/příslušenství

Náhradní díly a příslušenství obdržíte na stránkách www.service-deltafox.de

V případě jakýchkoliv dalších dotazů se obraťte na servisní středisko / „Service-Center“ .

Pol. Návod k obsluze	Pol. Výkres sestavení	Označení	Č. artiklu.
4	30-32,41	(2x) rychloupínač	91105134
5	42	střední držadla	91105136
6	43	spodní držadlo	91105137
11	27,28	záchytný pytel	91105133
16	67	válec větráku s pružinovými hroty	91105140
17	66	trhací válec s nožem	91105139

CZ

Vyhledávání chyb

Problém	Možná příčina	Odstranění chyby
Abnormální zvuky, rachocení anebo vibrace	Cizí těleso na válci (A 16/17)	Odstranit cizí těleso
	Poškozené pružné ozuby anebo nůž válce	Vyměnit válec
	Nesprávně namontovaný válec (A 16/17)	Korektně zabudovat válec (viz kapitolu Výměna válce)
	Prokluzující ozubený řemen	Zařízení vypněte a vytáhněte síťovou zástrčku. Odstraňte přichycenou zeminu a zbytky trávy.
Nástroj nestartuje	Síťové napětí chybí	Kontrolovat síťovou zástrčku, kabel, vedení, zástrčku, případně oprava skrz elektrotechnického odborníka
	Startovací páka (A 2) defektní	Oprava skrz servisní službu
	Uhlíkové kartáčky opotřebené	
	Motor defektní	
Motor vynechává	Blokování skrz cizí těleso	Odstranit cizí těleso
	Trávník příliš vysoký	Předběžně kosit, viz kapitolu Obsluha
	Výstupní otvor ucpaný	Vyčistit výstupní otvor
	Ochrana proti přetížení zareagovala	Nechať tento nástroj asi 1 minutu chladnout
Pracovní výsledek není uspokojivý	Pružné ozuby válce větráku (A 16) opotřebené	Vyměnit válec
	Nůž válce vertikutátora (A 17) tupý anebo poškozený	Vyměnit válec
	Ozubený řemen defektní	Oprava skrz servisní službu
	Navolená transportní poloha anebo nesprávná pracovní poloha	viz kapitolu Nastavení pracovních poloh
	Trávník příliš vysoký	Předběžně kosit, viz kapitolu Obsluha

Contenido

Uso previsto 137
Descripción general 138
Volumen de suministro 138
Vista general 138
Descripción del funcionamiento 138
Datos técnicos 138
Indicaciones de seguridad 139
Gráficos en el manual de instrucciones 139
Gráficos en el aparato 139
Indicaciones generales de seguridad 140
Riesgos residuales 146
Instrucciones de montaje 147
Montaje de la barra mango 147
Montaje/vaciado del saco colector 147
Manejo 148
Ajuste de las posiciones de trabajo 148
Encendido y apagado 148
Funcionamiento del aparato 149
Transporte 149
Limpieza/mantenimiento 149
Tareas de limpieza y mantenimiento generales 150
Sustitución del cilindro 150
Almacenamiento 150
Eliminación/protección del medio ambiente 151
Garantía 151
Servicio de reparación 151
Localización de averías 152
Repuestos/accesorios 153
Traducción de la Declaración de conformidad CE original 163
Service-Center 165
Plano de explosión 167

Las instrucciones de servicio forman parte de este producto. Éstas contienen importantes indicaciones para la seguridad, el uso y la eliminación del aparato. Familiarícese con todas las indicaciones de manejo y seguridad antes de usar el producto. Utilice el producto sólo como se describe y para los campos de aplicación indicados. Guarde bien estas instrucciones y entrégueselas al dar este producto a terceros.

Uso previsto

El aparato está previsto para un uso doméstico:

- como aireador de césped para limpiar suciedad (hojas, moho o maleza) entre las briznas de hierba y recoger hojas y restos de plantas.
- como escarificador para tratar la cubierta herbácea y regenerar las superficies de césped y hierba.

Cualquier otro uso que no esté expresamente permitido en este manual de instrucciones puede provocar daños en el aparato y suponer un serio peligro para el usuario.
El aparato está destinado a ser utilizado por adultos. Nunca permita el uso de la máquina a personas que no estén familiarizadas con estas instrucciones ni a niños. La edad del usuario puede estar restringida por las normas vigentes locales.
Está prohibido utilizar el aparato con lluvia o en un entorno húmedo.
El operador o usuario será responsable de los accidentes y daños causados a otras personas o sus propiedades.
El fabricante no se responsabiliza de los daños derivados de un uso erróneo o

distinto del previsto. El aparato no está pensado para uso profesional. Si se le da un uso profesional, se anulará la garantía.

Descripción general

Las ilustraciones se encuentran en la página 2+3.

Volumen de suministro

Saque el aparato del embalaje con cuidado y revise que disponga de todas las piezas siguientes:

- Carcasa del aparato con cilindro escarificador y protector antichoque
- Cilindro de aireado
- Barra mango superior
- Barra inferior
- 2 barras intermedias
- Saco colector con varilla
- Descarga de tracción del cable de red
- 2 sujetacables
- Accesorios de montaje
- Soporte de pared
- Manual de instrucciones

Vista general

A
1 Bloqueo de encendido electrónico
2 Palanca de arranque
3 Barra mango superior
4 Tensor rápido, tornillo y arandelas para la fijación del mango
5 2 barras intermedias
6 Barra inferior
7 Tensor rápido y arandelas para la fijación del mango
8 Carcasa del aparato
9 Asa de transporte
10 Palanca para ajustar la profundidad
11 Saco colector
12 Trampilla del protector antichoque
13 Sujetacables del aparato
14 Cable del aparato
15 Descarga de tracción del cable de red
16 Cilindro de aireado con púas elásticas
17 Cilindro escarificador con cuchillas

D
18 Toma de corriente del aparato

E
19 Tornillo de mariposa para fijar los cilindros
20 Alojamiento hexagonal del cilindro
21 Fijación del rodamiento

G
22 Soporte de pared
23 Tornillos, soporte de pared

Descripción del funcionamiento

El escarificador/aireador eléctrico dispone de dos cilindros de trabajo fácilmente intercambiables: un cilindro de aireado de plástico duro con púas elásticas giratorias en vertical y un cilindro escarificador con cuchillas dispuestas en perpendicular.
El aparato está equipado con una carcasa de plástico de gran calidad, con saco colector y una barra mango abatible. El funcionamiento de los elementos de mando se describe en las siguientes páginas.

Datos técnicos

Escarificador eléctrico/
aireador de césped ..... DG-ESA 1536
Consumo del motor ..... 1500 W
Tensión de la red ..... 230 V~, 50 Hz
Clase de protección ..... ⧈ II
.....(Aislamiento doble)

Tipo de protección IPX4
Velocidad de trabajo de la herramienta
(n_0) ..... 3600 min^{-1}
Anchura del cilindro.....36 cm
Ajuste de profundidad ..... 5 niveles
.....(3/6/9/12 mm + ajuste de transporte)
Volumen del saco colector .....40 l
Peso (incl. accesorios) .....13 kg
Nivel de presión acústica
(L_{pA}).....82 dB (A), K_{pA} = 3 dB
Nivel de potencia acústica (L_{wA})
medido ..... 95,5 dB (A); K_{wA} = 1,92 dB
garantizado ..... 98 dB (A)
Vibración en la empuñadura
(a_h) .....3,3 m/s^2, K= 1,7 m/s^2

Los valores de ruido y vibración se han obtenido según la normativa y disposiciones indicadas en la declaración de conformidad.

El valor de emisión de vibraciones indicado se mide mediante un procedimiento de ensayo normalizado y se puede utilizar para hacer una comparación entre herramientas eléctricas.
El valor de emisión de vibraciones indicado también se puede utilizar para hacer una estimación preliminar de la exposición.



Advertencia:
En condiciones de uso real, el valor de emisión de vibraciones puede diferir del valor indicado, dependiendo de la forma en que se utilice la herramienta eléctrica.
Deberán tomarse medidas de seguridad para proteger al operador basadas en una estimación de la exposición bajo condiciones de uso reales (deberán tenerse en cuenta todas las partes del ciclo de trabajo, por ejemplo, el tiempo durante el cual la herramienta eléctrica está apagada, y cuando está encendida funcionando sin carga).

Indicaciones de seguridad

En este apartado se presentan las normas de seguridad básicas para trabajar con el aparato.

Gráficos en el manual de instrucciones



Símbolo de peligro con indicaciones sobre la prevención de daños personales o materiales.



Símbolo de obligación con información para prevenir daños.



Extraiga el enchufe.



Utilice guantes cuando trabaje con el cilindro.



Símbolo de información con instrucciones para manejar mejor el aparato.

Gráficos en el aparato



¡Atención!
Lea las instrucciones de uso.



Peligro de lesiones por piezas que pueden salir disparadas. Mantener alejada a cualquier persona de las inmediaciones del aparato.

ES



¡Peligro de descarga eléctrica por daños en el cable de red! ¡Mantener alejado el cable de red de las herramientas de corte y del aparato!



Póngase protección ocular y auditiva.



No exponga el aparato a la humedad. No trabaje con lluvia.



¡Atención! Inercia de los cilindros.



Precaución: herramienta afilada. Aleje las manos y los pies. Los cilindros siguen girando tras el apagado del motor.
Antes de realizar trabajos de mantenimiento, o en caso de daños en el cable de red, extraiga el enchufe de la toma de corriente.



Indicación del nivel de potencia acústica L_{WA} en dB(A)



Clase de protección II (Aislamiento doble)



Los aparatos eléctricos no se tiran a la basura doméstica.

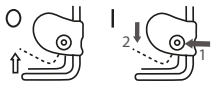

Encendido/ apagado



Posiciones de transporte y trabajo

Indicaciones generales de seguridad



Este aparato puede provocar lesiones graves si se utiliza de forma indebida. Antes de empezar a trabajar con el aparato, lea atentamente el manual de instrucciones y familiarícese con todas las piezas. Conserve este manual de instrucciones para que pueda consultar esta información en cualquier momento.



Si ocurriese un accidente o una avería durante el funcionamiento, debe apagarse el aparato inmediatamente y extraer el enchufe. Trate las lesiones como corresponda o solicite atención médica. Para subsanar averías, lea el capítulo «Localización de averías» o póngase en contacto con nuestro centro de servicio.

Funcionamiento del aparato:



¡Precaución! El aparato puede provocar lesiones graves. Así evitará accidentes y lesiones:

Preparación:

- Lea detenidamente las instrucciones de uso. Familiarícese con los elementos de control y con el uso correcto de la máquina.
- Recuerde que el usuario es el único responsable de los accidentes o daños causados a otras personas o sus propiedades.
- El aparato no está previsto para su uso por niños.
- Los niños, las personas con capacidades físicas, sensoriales o intelectuales reducidas, o con insuficiente experiencia y conocimientos, o personas que no estén familiarizadas con las instrucciones no deben manejar la máquina en ningún caso. En las disposiciones locales puede estar establecida la edad mínima del usuario.
  Los niños no deben jugar con el aparato. La limpieza y el mantenimiento del usuario no pueden ser realizados por menores.
- Nunca utilice el aparato si hay personas, especialmente niños, o animales domésticos cerca.
- Revise el terreno donde va a utilizar el aparato y retire las piedras, palos, alambres u otros objetos que pudieran quedar atrapados y salir despedidos.
  No utilice el aparato para nivelar irregularidades del terreno.
- Lleve siempre ropa de trabajo apropiada, como calzado de seguridad con suela antideslizante, pantalones largos y resistentes, protección auditiva y gafas de protección. No utilice el aparato si va descalzo o lleva sandalias abiertas. Evite llevar ropa suelta, ropa que tenga cordones o correas sueltas, o corbatas.
  El dispositivo de seguridad y los equipos de protección personales suponen una protección para su salud y la de los demás, y garantizan un funcionamiento sin problemas del aparato.
- No trabaje con un aparato deteriorado, incompleto o si se ha remodelado sin la autorización del fabricante. No trabaje con el aparato si faltan los dispositivos de seguridad o presentan daños (p. ej., la palanca de arranque, el botón de desbloqueo o el protector antichoque). No anule los dispositivos de seguridad bajo ningún concepto (p. ej., atando la palanca de arranque). Así se garantiza que la seguridad del aparato sigue intacta.
- Antes de arrancar el aparato, asegúrese de que no se haya introducido ningún objeto o rama en la abertura de las cuchillas, de que el aparato se mantenga estable y de que la zona de trabajo esté limpia y sin obstáculos.
  Revise el estado del cable de extensión y del cable de conexión del aparato. Utilice los dispositivos de protección necesarios.
  Existe peligro de lesiones.

- Si al encender el aparato aprecia vibraciones o ruidos anormales, extraiga el enchufe de la toma de corriente y revise el cilindro portacuchillas. Asegúrese de que no haya restos de material picado bloqueando el cilindro portacuchillas o atascado entre las cuchillas. Si no puede determinar dónde está el problema, devuelva el aparato al servicio de atención al cliente.
- Si las cuchillas ya no cortan correctamente o se sobrecarga el motor, revise todas las piezas del aparato y sustituya las piezas desgastadas. Si es necesario realizar una reparación integral, póngase en contacto con el servicio de atención al cliente.
- Utilice la máquina solo en la posición recomendada y únicamente sobre una superficie firme y plana.
- No utilice nunca la máquina sobre una superficie adoquinada o sobre una superficie de grava, en las que el material expulsado podría provocar lesiones.

Utilización:

- Precaución: herramienta afilada. No se corte los dedos de las manos o los pies. Mantenga siempre alejados los pies y los dedos del cilindro y de la abertura de expulsión. ¡Hay peligro de lesiones!
- No utilice el aparato cuando llueva, con mal tiempo, en un entorno húmedo o con la hierba mojada. Trabaje solo a la luz del día o con buena iluminación. Hay riesgo de accidente.
- No trabaje con el aparato si está cansado o no está concentrado, o si ha ingerido alcohol o pastillas. Haga las pausas necesarias a tiempo. Utilice el sentido común al trabajar. Un simple descuido al usar el aparato puede provocar graves lesiones.
- Familiarícese con su entorno y preste atención a los posibles peligros que no pueda oír por el ruido del motor.
- Durante los trabajos, procure estar siempre en una posición segura, sobre todo si hay pendientes. Trabaje siempre perpendicularmente a la pendiente, nunca hacia arriba o hacia abajo. Extreme sus precauciones cuando cambie la dirección en la pendiente. No realice trabajos de escarificado o aireado en pendientes demasiado inclinadas. Así, en las situaciones inesperadas, podrá controlar mejor el aparato.
- Evite adoptar posturas forzadas. Vaya andando, no corra.
- Mueva el aparato únicamente al ritmo de la marcha y con ambas manos en la empuñadura. Extreme sus precauciones cuando gire o lo acerque hacia usted. ¡Peligro de tropiezos!
- Arranque o accione la palanca de arranque con cuidado, de acuerdo con las indicaci-

ones de este manual de instrucciones, y vigile que haya distancia suficiente entre los pies y las púas.
- No incline el aparato al arrancar, salvo que deba levantarlo como ayuda durante el arranque. En ese caso, incline el aparato solo hasta donde sea absolutamente necesario y levante únicamente el lado alejado del usuario.
- Cuando, tras elevarlo, el aparato vuelva a colocarse en el suelo, debe tener ambas manos en la posición de trabajo.
- No utilice el aparato sin el saco colector totalmente colocado ni sin protector antichoque. ¡Peligro de lesiones! No ponga nunca las manos o los pies en las piezas giratorias o debajo de las mismas. Manténgase siempre alejado de la abertura de expulsión.
- No utilice el aparato cerca de líquidos inflamables o gases. Si no se respeta este requisito, existe peligro de incendio o de explosión.
- Antes de manipular el aparato, extraiga el enchufe.
- Sujete las púas cuando deba abatir la máquina para transportarla por superficies que no sean de hierba y al desplazar la máquina desde la superficie de trabajo y hasta ella.
- Mantenga los cables de conexión y de extensión alejados de las púas.
- No transporte nunca la máquina con el accionamiento en marcha.

Interrupción del trabajo:
- Tras apagar el aparato, el cilindro sigue girando durante unos segundos. Aleje las manos y los pies.
- No toque las púas elásticas hasta que se haya desconectado el aparato de la red y estas se hayan detenido completamente. Peligro de lesiones por herramienta afilada.
- Retire los trozos de plantas únicamente con el aparato detenido. Mantenga siempre la abertura de expulsión limpia y sin obstrucciones.
- Desconecte el aparato siempre que quiera transportarlo, levantarlo o inclinarlo, o al atravesar superficies que no sean de hierba.
- No deje nunca el aparato en el lugar de trabajo sin vigilancia. Los niños no deben jugar con el aparato.
- Apague el aparato y extraiga el enchufe.
  Asegúrese de que todas las piezas en movimiento se han parado completamente:
  - siempre que deje la máquina,
  - antes de limpiar la abertura de expulsión o eliminar bloqueos o atascos,
  - cuando el aparato no se esté usando,
  - antes de revisar la máquina, limpiarla o realizar trabajos en ella,
  - si el cable de red presenta daños o enredos,
  - después de que haya entrado en contacto con un cuerpo extraño. Revise la má-

quina en busca de daños y realice la puesta a punto necesaria antes de volver a arrancar la máquina y seguir trabajando.
Si la máquina comienza a vibrar fuerte, más de lo normal, deberá revisarla inmediatamente:
  - observe si presenta algún daño;
  - repare las piezas que estén dañadas;
  - compruebe si hay piezas sueltas y, en ese caso, apriételas.
- Conserve el aparato en un lugar seco y fuera del alcance de los niños.



¡Precaución! Así evitará daños en el aparato y los posibles daños personales consiguientes:

Cuidados del aparato
- Apague el aparato y levántelo si lo va a transportar por escaleras.
- Antes de encender la máquina debe comprobarse siempre que todos los tornillos, tuercas, pernos y otras fijaciones estén bien asegurados y que los dispositivos de protección y la rejilla de protección están bien colocados en su lugar. Los adhesivos gastados o dañados deben sustituirse. No utilice el aparato si faltan los dispositivos de seguridad (p. ej., protector antichoque), partes del dispositivo de corte o pernos, o estos componentes están desgastados o dañados. Revise especialmente el cable de red y la palanca de arranque en busca de posibles daños. Para evitar desequilibrios, las herramientas y pernos dañados deben sustituirse siempre por conjuntos.
- Nunca ponga en funcionamiento el aparato si las cubiertas de protección o los dispositivos de seguridad están defectuosos o si carece de los dispositivos de protección o si los cables están deteriorados o gastados.
- Utilice únicamente repuestos y accesorios que hayan sido suministrados y recomendados por el fabricante. El uso de piezas externas provoca la pérdida inmediata de los derechos de garantía.
- Procure que todas las tuercas, pernos y tornillos estén apretados y que el aparato esté en un estado seguro para trabajar.
- No intente reparar el aparato, a no ser que disponga de la formación necesaria. Cualquier trabajo que no se indique en este manual de instrucciones solo puede ser realizado por los servicios de atención al cliente autorizados por nosotros.
- Manipule el aparato con cuidado. Para poder trabajar mejor y con mayor seguridad, mantenga las herramientas limpias. Siga las instrucciones de mantenimiento.

- No sobrecargue el aparato. Trabaje únicamente con el rango de potencia indicado. No utilice máquinas de poco rendimiento para trabajos pesados. No utilice el aparato para fines no previstos.
- Revise periódicamente si el dispositivo colector presenta desgaste o ha perdido su funcionalidad.
- Por razones de seguridad, cambie las piezas desgastadas o dañadas.
- Tenga en cuenta que, en las máquinas con varios conjuntos de púas, el movimiento de uno de ellos puede provocar el giro del resto de conjuntos de púas.
- A la hora de ajustar la máquina, asegúrese de que no quede ningún dedo aprisionado entre los conjuntos de púas móviles y las piezas fijas de la máquina.
- Deje enfriar el motor antes de guardar la máquina por un periodo prolongado.
- En la puesta a punto de los conjuntos de púas, tenga en cuenta que, incluso con el accionamiento apagado, los conjuntos de púas se pueden mover.
- Por razones de seguridad, cambie las piezas desgastadas o dañadas. Utilice únicamente piezas de repuesto y accesorios originales.
- Al detener la máquina para su puesta a punto, inspección o almacenamiento, o para la sustitución de un accesorio, se debe apagar el accionamiento, desconectar la máquina de la red y garantizar que todas las piezas móviles se hayan detenido completamente. Deje enfriar la máquina antes de realizar inspecciones, ajustes, etc. Manipule cuidadosamente la máquina y manténgala limpia.

Seguridad eléctrica:



¡Precaución! Así evitará accidentes y lesiones por descarga eléctrica:

- Antes de cada puesta en marcha, realice una inspección visual de los cables de red y de extensión para ver si presentan daños o envejecimiento. Los cables de conexión a la red dañados incrementan el riesgo de descarga eléctrica.
- Conecte el aparato a una toma de corriente con protección de corriente de fuga (RCD) con una corriente de disparo de no más de 30 mA. Evite utilizar la máquina con condiciones meteorológicas adversas; en particular, si existe peligro de tormenta eléctrica.
- Mantenga los cables de extensión alejados de las herramientas de corte.
  Si el cable de extensión resulta dañado durante el uso, desconéctelo inmediatamente de la red. NO TOQUE EL cable de extensión ANTES DE HABERLO DESCONECTADO DE LA RED. Peligro por descarga eléctrica.

No utilice la máquina si el cable está dañado o desgastado.
- Si se daña el cable de conexión de este aparato, deberá ser sustituido por el fabricante, su servicio de atención al cliente o una persona con cualificación similar, a fin de evitar peligros.
- Mantenga los cables de extensión alejados de las púas elásticas. Las púas elásticas pueden dañar los cables y provocar el contacto con piezas conductoras de electricidad.
- No conectar los cables dañados a la red, ni tocarlos sin antes haberlos desconectado de la red. Un cable dañado puede provocar el contacto con piezas conductoras de electricidad.
- Asegúrese de que la tensión de la red se corresponda con las indicaciones de la placa indicadora de tipo.
- Evite el contacto corporal con piezas puestas a tierra (p. ej., vallas de metal o postes metálicos). Existe un mayor riesgo de descarga eléctrica si su cuerpo tiene conexión a tierra.
- Utilice solo cables de extensión permitidos del modelo H05RN-F que como máximo tengan 75 m de longitud y estén previstos para ser utilizados al aire libre. La sección del cordón del cable de extensión debe ser al menos de 2,5 mm^2. Antes de utilizarlo, extienda siempre todo el cable del carrete de cable. Revise si el cable de extensión presenta daños.
- Para utilizar el cable de extensión, emplee la descarga de tracción del cable de red prevista para este fin.
- No utilice el cable de conexión para tirar del enchufe al extraerlo de la toma de corriente. Proteja el cable de red del calor, del aceite y de los bordes puntiagudos.
- Mantenga alejado el cable de extensión de las piezas móviles y peligrosas para evitar daños en los cables que podrían provocar el contacto con piezas con corriente.

Riesgos residuales

Incluso aunque esta herramienta eléctrica se maneje con precaución, existen siempre riesgos residuales. Debido a su diseño y ejecución, esta herramienta eléctrica puede presentar los siguientes peligros:

a) Lesiones por cortes
b) Daños auditivos, si no se lleva una protección adecuada para los oídos.
c) Daños en la salud provocados por las vibraciones en manos y brazos, si el aparato se utiliza por un periodo prolongado o si no se utiliza y se mantiene correctamente.



¡Advertencia! Esta herramienta eléctrica genera durante su funcionamiento un campo electromag-

nético. En determinadas circunstancias este campo puede afectar a implantes médicos activos o pasivos. Para reducir el peligro de lesiones graves o mortales, recomendamos a las personas que tengan implantes médicos que consulten a su médico y al fabricante de los implantes médicos antes de utilizar la máquina.

Instrucciones de montaje



Antes de manipular el aparato, retire el enchufe de la red eléctrica.



En el montaje, tenga cuidado de que el cable de red no quede pinzado y tenga suficiente holgura.

B Montaje de la barra mango

1. Coloque la barra inferior (6) en la carcasa del aparato (8) y atorníllela con los dos tensores rápidos y las arandelas (7). La cara lisa de las arandelas debe mirar hacia el tensor rápido y la cara rayada hacia el aparato.
2. Atornille las dos barras intermedias (5) con los tornillos, tensores rápidos y arandelas (4) a la barra inferior (6). La cara lisa de las arandelas debe mirar hacia el tensor rápido y la cara rayada hacia el aparato.
3. Enganche la descarga de tracción del cable de red (15) en la barra mango superior (3).
4. Atornille la barra mango superior (3) con los tornillos, tensores rápidos y arandelas (4) a ambas barras intermedias (5). La cara lisa de las arandelas debe mirar hacia el tensor rápido y la cara rayada hacia el aparato.
5. Fije el cable del aparato (14) con los sujetacables del aparato (13) a la barra.

C Montaje/vaciado del saco colector



Atención: No utilizar el aparato sin la trampilla del protector antichoque. ¡Peligro de lesiones!



¡Se recomienda el saco colector para el uso con el cilindro de aireado (A 16)!

1. Deslice el saco colector (11) por la varilla.
2. Coloque la lengüetas de plástico del saco colector (11) sobre la varilla del saco colector y enganche las lengüetas de plástico.

Colocación del saco colector en el aparato:

3. Levante la trampilla del protector antichoque (12).
4. Enganche los pasadores de la varilla del saco colector en el alojamiento correspondiente de la carcasa del aparato.
5. Suelte la trampilla del protector antichoque (12) para que mantenga el saco colector (11) en su posición.

Retirada/vaciado del saco colector:

6. Levante la trampilla del protector antichoque (12) y extraiga el saco colector (11).

Manejo

Respete el control de la emisión de ruido y las disposiciones locales.

Ajuste de las posiciones de trabajo

El aparato dispone de 5 posiciones de ajuste principales:

+10 mm: Posición de transporte
Esta posición ofrece la máxima distancia de seguridad entre la herramienta y el suelo.

- 3 mm: Posición de trabajo
Seleccione este ajuste para trabajar con un aparato nuevo.

- 3 a 12 mm: Posiciones de reajuste
Conforme aumente el desgaste de las cuchillas o las púas elásticas, puede bajarse aún más la posición de trabajo. Notará el desgaste en el progresivo empeoramiento del resultado del trabajo. La profundidad de ajuste es de aprox. 3 mm por nivel.

En la entrega, el aparato se encuentra en la posición de transporte +10 mm.

1. Para ajustar la posición de trabajo, el aparato debe estar apagado.
2. Coloque la palanca para el ajuste de la profundidad (A 10) y encájela en la posición que desee.

Si se selecciona una posición de reajuste sin que exista realmente desgaste, puede producirse una sobrecarga del motor y daños en el cilindro.

D Encendido y apagado

Antes de encender el aparato procure que no toque ningún objeto. Mantenga siempre alejados los pies y las manos del cilindro y de la abertura de expulsión. ¡Existe peligro de lesiones!

1. Coloque el aparato sobre una superficie de césped plana.
2. Conecte el cable de extensión a la toma de corriente del aparato (18).
3. Para descargar la tracción en el cable, con el extremo final del cable de extensión haga un lazo y fíjelo de la descarga de tracción del cabe de red (15).
4. Conecte el aparato a la tensión de la red.
5. Para encenderlo, pulse el bloqueo de encendido electrónico (1) en la empuñadura y, a continuación, tire de la palanca de arranque (2) en dirección a la empuñadura. Suelte el bloqueo de encendido electrónico (1).
6. Para apagar el aparato, suelte la palanca de arranque (2).

Protección de sobrecarga:
Si se sobrecarga el aparato, el motor se apaga automáticamente. Suelte la palanca de arranque y vuelva a arrancar el aparato tras un tiempo de enfriamiento de aproximadamente 1 minuto.

¡Atención! El cilindro sigue girando tras el apagado. No incline ni coja el aparato con el motor en marcha y no toque el cilindro en movimiento.
¡Existe peligro de lesiones!

Funcionamiento del aparato

Para conseguir un césped cuidado, le recomendamos airearlo cada 4 - 6 semanas.
El escarificado es una acción más intensiva que el aireado, por lo que debe realizarse solo una vez al año. El mejor momento es la primavera, tras la primera siega.

Trabaje siempre perpendicularmente a la pendiente. Tenga especial cuidado cuando vaya hacia atrás y tire del aparato. ¡Existe peligro de tropezar!



Tras el trabajo y para transportar el aparato, apáguelo, extraiga el enchufe y espere hasta que se detenga el cilindro.

Cuanto más corto esté el césped, mejor podrá trabajar en él. El aparato sufre menos y aumenta la vida útil del cilindro.

- Puede utilizar el aparato con o sin saco colector. Para el aireado se recomienda trabajar con saco colector. Para el escarificado se recomienda trabajar sin saco colector.
- Corte el césped a la altura deseada.
- El escarificador no debe utilizarse con hierba alta. Esta se enrollaría en el cilindro escarificador y provocaría daños en el aparato.
- Seleccione una posición de trabajo y reajuste (si hay
  indicios de desgaste en el cilindro) adecuada para que el aparato no se sobrecargue.
- Empiece a trabajar en las inmediaciones de la toma de corriente y vaya alejándose de esta.
- Guíe el cable de extensión por detrás de sí y, al girar, colóquelo en el lado ya trabajado.
  Guíe el aparato a la velocidad de la marcha por un camino lo más recto posible. Para un aireado o escarificado perfectos, las trayectorias deberían solaparse siempre unos pocos centímetros. Si se detiene demasiado tiempo en un punto, el aparato en funcionamiento puede dañar la cubierta herbácea.
- Para evitar que el cable de extensión obstaculice el trabajo, utilice el aparato siempre de forma que la descarga de tracción del cable de red quede en la barra del lado ya trabajado.
- Limpie el aparato tras cada uso (véase «Limpieza/mantenimiento»).
- Tras trabajar en un césped con mucho musgo, es recomendable volver a sembrar. De esta forma se regenerará mucho más rápido la superficie de césped.

Transporte

- Para transportar el aparato, utilice la posición de transporte +10 mm (véase «Ajuste de las posiciones de trabajo»).
- Levante el aparato para transportarlo por escaleras y superficies sensibles (p. ej., azulejos).
  Utilice el asa de transporte (A 9).

Limpieza/mantenimiento

Los trabajos que no se describen en este manual de instrucciones deberán correr a cargo de un servicio de atención al cliente autorizado. Utilice exclusivamente piezas originales.



Utilice guantes cuando trabaje con el cilindro.



Antes de cualquier trabajo de mantenimiento y limpieza, apague el aparato, extraiga el enchufe y espere hasta que se detenga el cilindro.
¡Advertencia! ¡Peligro de lesiones por las piezas móviles peligrosas!

Tareas de limpieza y mantenimiento generales



Nunca rocíe el aparato con agua ni lo lave bajo un chorro de agua. Existe peligro de descarga eléctrica y el aparato podría dañarse.

- Cuando termine, retire los restos de plantas que hayan quedado en las ruedas, las ranuras de ventilación, la abertura de expulsión y el cilindro. Para ello, no utilice objetos duros o afilados, dado que podrían dañar el aparato.
- Vacíe completamente el saco colector.
- Mantenga el aparato siempre limpio. No utilice detergentes o disolventes.

No asumimos ninguna responsabilidad por los daños originados por nuestros aparatos, si tales daños se deben a una reparación indebida o al uso de piezas no originales, o si se deben a un uso no conforme al previsto.

E Sustitución del cilindro



Apague el aparato, extraiga el enchufe y espere hasta que se detenga el cilindro.



Utilice guantes cuando trabaje con el cilindro.

1. Dele la vuelta al aparato.
2. Afloje el tornillo de mariposa (19) y tire de la fijación del rodamiento (21) hacia arriba.
3. Eleve el cilindro (A 16/17) en ángulo y saque los ejes del alojamiento hexagonal (20).
4. Coloque el nuevo cilindro (A 16/17) realizando los pasos en orden inverso.

Almacenamiento

- Guarde el aparato en un lugar seco y fuera del alcance de los niños.
- Deje enfriar el motor antes de guardar el aparato en espacios cerrados.
- No envuelva el aparato en sacos de nylon, ya que puede acumularse humedad.

sin soporte de pared:

F Para ahorrar espacio de almacenamiento, la barra se puede abatir tras aflojar los tensores rápidos. **El cable de red no debe quedar pinzado en esta operación.**

con soporte de pared:

El aparato abatido se puede colgar en el soporte de pared.

G Atornille el soporte de pared (22) con los tornillos suministrados (23) o con la ayuda de tacos (no incluidos el volumen de suministro) a la pared. Cuelgue el aparato por la barra inferior (6).
Compruebe periódicamente que el soporte de pared (22) esté bien fijado.

Eliminación/protección del medio ambiente

Lleve el aparato, los accesorios y el embalaje a un lugar para que procedan a reciclarlo respetando el medio ambiente.



Los aparatos eléctricos no se tiran a la basura doméstica.

Entregue el aparato en un punto de reciclaje. Las piezas de plástico y metal utilizadas pueden separarse según el material y llevarse a un punto de reciclaje. Si tiene cualquier duda, puede preguntarle a nuestro centro de servicio.

Garantía

- Este aparato y el cargador tienen una garantía de 24 meses. El aparato está destinado a ser usado en el sec-tor del bricolaje, y no ha sido concebi-do para uso continuo profesional.
- Los daños debidos al desgaste natu-ral, la sobrecarga o al uso inapropiado, quedan excluidos de la garantía. De-terminadas piezas están sometidas a un desgaste normal y están excluidas de la garantía.
- Un requisito imprescindible para que se pueda prestar la garantía, es que se cumplan las instrucciones de limpieza y de mantenimiento.
- La reparación o sustitución del pro-ducto no supone un nuevo inicio del periodo de garantía.
- Los daños debidos a defectos de material o a fallos de fabricación o de material serán subsanados sin coste alguno mediante sustitución o repara-ción del producto.
  El requisito es que el aparato se entre-gue al distribuidor sin desmontar y con el comprobante de compra y la garantía.

Servicio de reparación

- Reparaciones que no están cubiertas por la garantía, las puede dejar efectuar por nuestra filial de servicio por cuenta suya. Ésta le elaborará gustosamente un presupuesto. Sólo atenderemos aparatos que hayan sido enviados en un embalaje suficiente y franqueados.
- **Atención:** Por favor, envíe el aparato limpio, señalando el defecto a nuestra filial de servicio.
  No aceptaremos aparatos que hayan sido enviados sin franqueo, como mercancía voluminosa, expréss o cualquier tipo de transporte especial.
- Nos encargamos gratuitamente de la eliminación de sus aparatos defectuosos enviados.

Localización de averías

Problema	Origen posible	Subsanación del error
Ruidos, traqueteo o vibraciones inusuales	Cuerpo extraño en el cilindro (A 16/17)	Retirar cualquier cuerpo extraño
	Púas elásticas del cilindro de aireado (A 16) o cuchillas del cilindro escarificador (A 17) dañadas	Sustituir el cilindro
	Cilindro (A 16/17) montado de forma incorrecta	Colocar correctamente el cilindro (véase «Sustitución del cilindro»)
	Resbalamiento de la correa dentada	Apagar el aparato y extraer el enchufe; retirar los restos de tierra y hierba
El aparato no arranca	Falta tensión de red	Revisar la toma de corriente, el cable de red, el cable y el enchufe; en caso necesario, encargar la reparación a un electricista
	Palanca de arranque (A 2) defectuosa	Reparación a cargo del servicio al cliente
	Cepillos de carbón desgastados	
	Motor defectuoso	
El motor se apaga	Bloqueo por cuerpo extraño	Retirar cualquier cuerpo extraño
	Césped demasiado alto	Segar previamente; véase «Manejo»
	Abertura de expulsión obstruida	Limpiar la abertura de expulsión
	Se dispara la protección de sobrecarga	Dejar enfriar el aparato durante aproximadamente 1 min.
Resultado del trabajo insatisfactorio	Púas elásticas del cilindro de aireado (A 16) desgastadas	Sustituir el cilindro (A 16/17)
	Cuchillas del cilindro escarificador (A 17) romas o dañadas	
	Correa dentada defectuosa	Reparación a cargo del servicio al cliente
	Posición de transporte o posición de trabajo seleccionada incorrecta	véase «Ajuste de las posiciones de trabajo»
	Césped demasiado alto	Segar previamente; véase «Manejo»

Repuestos/accesorios

Encontrará las piezas de repuesto y accesorios en www.service-deltafox.de

Si tiene más preguntas, póngase en contacto con el «Service-Center» .

Part. manual de instrucciones	Part. Plano de-explosión	Denominación	Números. de pedido
4	30-32,41	(2x) Tensor rápido	91105134
5	42	Barras intermedias	91105136
6	43	Barra inferior	91105137
11	27,28	Saco colector	91105133
16	67	Cilindro de aireado con púas elásticas	91105140
17	66	Cilindro escarificador con cuchillas	91105139

DE

Original EG-Konformitätserklärung

Hiermit bestätigen wir, dass das Gerät
Elektro-Vertikutierer / Rasenlüfter 2in1
Baureihe DG-ESA 1536
Lot-Nummer
B-48525

folgenden einschlägigen EU-Richtlinien in ihrer jeweils gültigen Fassung entspricht:

2006/42/EG • 2014/30/EU • 2000/14/EG • 2011/65/EU*

Um die Übereinstimmung zu gewährleisten, wurden folgende harmonisierte Normen sowie nationale Normen und Bestimmungen angewendet:

EN 60335-1:2012/A13:2017 • EN 50636-2-92:2014 • EN 62233:2008
EN 55014-1:2017 • EN 55014-2:2015
EN 61000-3-2:2014 • EN 61000-3-3:2013 • EN 62321-1:2013

Zusätzlich wird entsprechend der Geräuschemissionsrichtlinie 2000/14/EG bestätigt:
Schallleistungspegel
Garantiert: 98 dB(A)
Gemessen: 95,5 dB(A)
Angewendetes Konformitätsbewertungsverfahren entsprechend Anhang V / 2000/14 EG

Die alleinige Verantwortung für die Ausstellung dieser Konformitätserklärung trägt der Hersteller:

CE

Grizzly Tools GmbH & Co. KG
Stockstädter Straße 20
D-63762 Großostheim,
Germany
15.01.2021

Christian Frank
Dokumentaionsbevollmächtigter

* *Der oben beschriebene Gegenstand der Erklärung erfüllt die Vorschriften der Richtlinie 2011/65/EU des Europäischen Parlaments und des Rates vom 8. Juni 2011 zur Beschränkung der Verwendung bestimmter gefährlicher Stoffe in Elektro- und Elektronikgeräten.*

GB

Translation of the original EC declaration of conformity

We hereby confirm that the
Electric Scarifier/Aerator 2in1
model DG-ESA 1536
Batch number
B-48525

conforms with the following applicable relevant version of the EU guidelines:

2006/42/EC • 2014/30/EU • 2000/14/EC • 2011/65/EU*

In order to guarantee consistency, the following harmonised standards as well as national standards and stipulations have been applied:

EN 60335-1:2012/A13:2017 • EN 50636-2-92:2014 • EN 62233:2008
EN 55014-1:2017 • EN 55014-2:2015
EN 61000-3-2:2014 • EN 61000-3-3:2013 • EN 62321-1:2013

We confirm the following in accordance with the 2000/14/EC emissions guideline:
Sound power level:
guaranteed: 98 dB(A)
measured: 95,5 dB(A)
Compliance evaluation process carried out in accordance with Appendix V / 2000/14/EC

This declaration of conformity is issued under the sole responsibility of the manufacturer:

CE

Grizzly Tools GmbH & Co. KG
Stockstädter Straße 20
D-63762 Großostheim,
Germany
15.01.2021

Christian Frank
(Documentation Representative)

* *The object of the declaration described above satisfies the provisions of Directive 2011/65/EU of the European Parliament and the Council of 8 June 2011 on limiting the use of certain harmful substances in electrical and electronic appliances.*

NL

Vertaling van de originele CE-conformiteitsverklaring

Hiermede bevestigen wij dat de
Elektrische verticuteerder/grasbeluchter 2in1
bouwserie DG-ESA 1536
Lot-nummer
B-48525

de hierna volgende, van toepassing zijnde EU-richtlijnen:

2006/42/EC • 2014/30/EU • 2000/14/EC • 2011/65/EU*

Om de overeenstemming te waarborgen, werden de hierna volgende, in overeenstemming gebrachte normen en nationale normen en bepalingen toegepast:

EN 60335-1:2012/A13:2017 • EN 50636-2-92:2014 • EN 62233:2008
EN 55014-1:2017 • EN 55014-2:2015
EN 61000-3-2:2014 • EN 61000-3-3:2013 • EN 62321-1:2013

Bovendien wordt in overeenstemming met de geluids-emissierichtlijn 2000/14/EC bevestigd: Akoestisch niveau
gegarandeerd: 98 dB(A)
gemeten: 95,5 dB(A)
Toegepaste conformiteitbeoordelingsprocedure in overeenstemming met Annex V/ 2000/14/EC

Le fabricant assume seul la responsabilité d'établir la présente déclaration de conformité :

CE

Grizzly Tools GmbH & Co. KG
Stockstädter Straße 20
63762 Großostheim, 15.01.2021
Germany

Christian Frank
Documentatiegelastigde

* *Het hierboven beschreven voorwerp van de verklaring voldoet aan de voorschriften van de richtlijn 2011/65/EU van het Europese Parlement en van de Raad van 8 juni 2011 inzake beperking van het gebruik van bepaalde gevaarlijke stoffen in elektrische en elektronische apparaten.*

FR

Traduction de la déclaration de conformité CE originale

Nous certifions par la présente que le modèle
Scarificateur/aérateur de pelouse électrique 2en1
Série DG-ESA 1536
Numéro de lot
B-48525

est conforme aux directives UE actuellement en vigueur :

2006/42/EC • 2014/30/EU • 2000/14/EC • 2011/65/EU*

En vue de garantir la conformité les normes harmonisées ainsi que les normes et décisions nationales suivantes ont été appliquées :

EN 60335-1:2012/A13:2017 • EN 50636-2-92:2014 • EN 62233:2008
EN 55014-1:2017 • EN 55014-2:2015
EN 61000-3-2:2014 • EN 61000-3-3:2013 • EN 62321-1:2013

Nous certifions également conformément à la directive
sur les émissions de bruit 2000/14/ EC que :
Niveau de puissance sonore
garanti : 98 dB(A)
mesuré : 95,5 dB(A)
Procédé d'évaluation de la conformité appliqué selon l'annexe V / 2000/14/EC

Le fabricant assume seul la responsabilité d'établir la présente déclaration de conformité :

CE

Grizzly Tools GmbH & Co. KG
Stockstädter Straße 20
63762 Großostheim, 15.01.2021
Germany

Christian Frank
Chargé de documentation

* L'objet de la déclaration décrit ci-dessus est conforme aux dispositions de la directive 2011/65/UE du Parlement Européen et du Conseil du 8 juin 2011 sur la limitation de l'utilisation de certaines substances dangereuses dans les équipements électriques et électroniques

(PL)

Tłumaczenie oryginalnej deklaracji zgodności WE

Niniejszym oświadczamy, że
Elektryczny wertykulator/aerator 2w1
typu DG-ESA 1536
Numer partii
B-48525

spełnia wymogi odpowiednich Dyrektyw UE w ich aktualnie obowiązującym brzmieniu:

2006/42/EC • 2014/30/EU • 2000/14/EC • 2011/65/EU*

W celu zapewnienia zgodności z powyższymi dyrektywami zastosowano następujące normy harmonizujące oraz normy i przepisy krajowe:

EN 60335-1:2012/A13:2017 • EN 50636-2-92:2014 • EN 62233:2008
EN 55014-1:2017 • EN 55014-2:2015
EN 61000-3-2:2014 • EN 61000-3-3:2013 • EN 62321-1:2013

Ponadto potwierdzono, zgodnie z dyrektywą w sprawie emisji hałasu 2000/14/EC:
poziom mocy akustycznej
gwarantowany: 98 dB(A)
zmierzony: 95,5 dB(A)
Zastosowana procedura oceny zgodności odpowiada załącznikowi V/ 2000/14/EC

Wyłączną odpowiedzialność za wystawienie tej deklaracji zgodności ponosi producent:

CE Grizzly Tools GmbH & Co. KG
Stockstädter Straße 20
63762 Großostheim, 15.01.2021
Germany

Christian Frank
Osoba upoważniona do sporządzania dokumentacji technicznej,

* *Wyżej opisany przedmiot deklaracji spełnia wymogi dyrektywy 2011/65/UE Parlamentu Europejskiego i Rady z dnia 8 czerwca 2011r. w sprawie ograniczenia stosowania niektórych niebezpiecznych substancji w sprzęcie elektrycznym i elektronicznym.*

LT

Originalios EB atitikties deklaracijos vertimas

Šiuo dokumentu mes patvirtiname, kad
Elektrinė skarifikatorius ir aeratorius 2in1
serijos DG-ESA 1536
Partijos numeris
B-48525

atitinka toliau nurodytų numatytųjų ES direktyvų galiojantį leidimą:

2006/42/EC • 2014/30/EU • 2000/14/EC • 2011/65/EU*

Kad būtų galima užtikrinti atitiktį, taikyti šie darnieji standartai ir nacionaliniai standartai bei nuostatos:

EN 60335-1:2012/A13:2017 • EN 50636-2-92:2014 • EN 62233:2008
EN 55014-1:2017 • EN 55014-2:2015
EN 61000-3-2:2014 • EN 61000-3-3:2013 • EN 62321-1:2013

Remiantis 2000/14/EB dėl valstybių narių įstatymų, reglamentuojančių lauko sąlygomis naudojamos įrangos į aplinką skleidžiamą triukšmą, suderinimo, papildomai patvirtinama: Garso galingumo lygis:
Numatyta: 98 dB(A)
Išmatuota: 95,5 dB(A)
Taikytas atitinkamas 2000/14/EB priede nurodytas atitikties įvertinimo metodas.

Tiktai gamintojas yra atsakingas už šio atitikties pareiškimo parengimą:

CE

Grizzly Tools GmbH & Co. KG
Stockstädter Straße 20
63762 Großostheim, 15.01.2021
Germany

Christian Frank
Asmuo, įgaliotas sudaryti dokumentaciją

** Pirmiau aprašytas deklaracijos objektas atitinka 2011 m. birželio 8 d. Europos Parlamento ir Tarybos Direktyvos 2011/65/ES dėl tam tikrų pavojingų medžiagų naudojimo elektros ir elektroninėje įrangoje apribojimo reikalavimus.*

IT

Traduzione della dichiarazione di conformità CE originale

Con la presente dichiariamo che
Scarificatore e arieggiatore elettrico 2in1
serie di costruzione DG-ESA 1536
Numero lotto
B-48525

corrisponde alle seguenti direttive UE in materia nella rispettiva versione valida:

2006/42/EC • 2014/30/EU • 2000/14/EC • 2011/65/EU*

Per garantire la conformità sono state applicate le seguenti norme armonizzate e anche le norme e disposizioni nazionali che seguono:

EN 60335-1:2012/A13:2017 • EN 50636-2-92:2014 • EN 62233:2008
EN 55014-1:2017 • EN 55014-2:2015
EN 61000-3-2:2014 • EN 61000-3-3:2013 • EN 62321-1:2013

Si dichiara inoltre in conformità alla direttiva 2000/14 EC sull'emissione acustica ambientale:
Livello di potenza sonora
garantita: 98 dB(A)
misurata: 95,5 dB(A)
Procedura della valutazione della conformità applicata co-me da allegato
V / 2000/14 EC

Il produttore è il solo responsabile della stesura della presente dichiarazione di conformità:

CE

Grizzly Tools GmbH & Co. KG
Stockstädter Straße 20
63762 Großostheim, 15.01.2021
Germany

Christian Frank
Responsabile documentazione tecnica

* *L'oggetto descritto sopra è conforme alle prescrizioni della Direttiva 2011/65/EU del Parlamento Europeo e del Consiglio dell'8 giugno 2011 sulla restrizione dell'uso di determinate sostanze pericolose nelle apparecchiature elettriche ed elettroniche.*

CZ

Překlad originálního prohlášení o shodě CE

Potvrzujeme tímto, že konstrukce
Elektrický vertikutátor/provzdušňovač trávníku 2v1
konstrukční řady DG-ESA 1536
Číslo šarže
B-48525

odpovídá následujícím příslušným směrnicím EÚ v jejich právě platném znění:

2006/42/EC • 2014/30/EU • 2000/14/EC • 2011/65/EU*

Aby byl zaručen souhlas, byly použity následující harmonizované normy, národní normy a ustanovení:

EN 60335-1:2012/A13:2017 • EN 50636-2-92:2014 • EN 62233:2008
EN 55014-1:2017 • EN 55014-2:2015
EN 61000-3-2:2014 • EN 61000-3-3:2013 • EN 62321-1:2013

Navíc se v souhlase se směrnicí pro emisi hluku 2000/14/EC potvrzuje:
Úroveň akustického výkonu
zaručená: 98 dB(A)
měřená: 95,5 dB(A)
Použitý postup konformitního ohodnocení dle dodatku V / 2000/14/EC

Výhradní odpovědnost za vystavení tohoto prohlášení o shodě nese výrobce:

CE

Grizzly Tools GmbH & Co. KG
Stockstädter Straße 20
63762 Großostheim, 15.01.2021
Germany

Christian Frank
Osoba zplnomocněná
k sestavení dokumentace

* *Výše popsaný předmět prohlášení splňuje předpisy směrnice 2011/65/EU Evropského parlamentu a Rady z 8. června 2011 o omezení používání některých nebezpečných látek v elektrických a elektronických zařízeních.*

ES

Traducción de la Declaración de conformidad CE original

Mediante la presente declaramos que el la
Escarificador eléctrico/aireador de césped 2en1
de la serie DG-ESA 1536
Número de lote
B-48525

corresponde a partir a las siguientes Directivas de la UE corrientes en su respectiva versión vigente:

2006/42/EC • 2014/30/EU • 2000/14/EC • 2011/65/EU*

Para garantizar la conformidad, se aplicaron las siguientes normas armonizadas, así como las normas y regulaciones nacionales:

EN 60335-1:2012/A13:2017 • EN 50636-2-92:2014 • EN 62233:2008
EN 55014-1:2017 • EN 55014-2:2015
EN 61000-3-2:2014 • EN 61000-3-3:2013 • EN 62321-1:2013

Además, se confirma, en conformidad con la
Directriz de emisión de ruidos 2000/14/EC:
Nivel de potencia acústica:
garantizado: 98 db(A)
medido: 95,5 db(A)
Procedimiento de evaluación de conformidad aplicado según indicación
en anexo V / 2000/14/EC:

El fabricante es el único responsable de expedir esta Declaración de Conformidad:

CE

Grizzly Tools GmbH & Co. KG
Stockstädter Straße 20
63762 Großostheim
Germany, 15.01.2021

Christian Frank
Apoderado de documentación

* El objeto de la declaración arriba descrito cumple con las directrices de la Directiva 2011/65/UE del Parlamento Europeo y del Consejo de 8 de junio de 2011 sobre restricciones a la utilización de determinadas sustancias peligrosas en aparatos eléctricos y electrónicos

Service-Center

Grizzly Tools GmbH & Co. KG
Kunden-Service
Stockstädter Straße 20
D-63762 Großostheim
Tel.: 06026-9914-464
Fax: 06026-9914-499
e-mail: service@deltafox-tools.de
Homepage: www.deltafox-tools.de/service

Explosionszeichnung • Exploded Drawing
Explosietekening • Vue éclatée • Disegno esploso
Rysunek samorozwijający • Trimatis vaizdas
Rozvinuté náčrtky • Plano de explosión

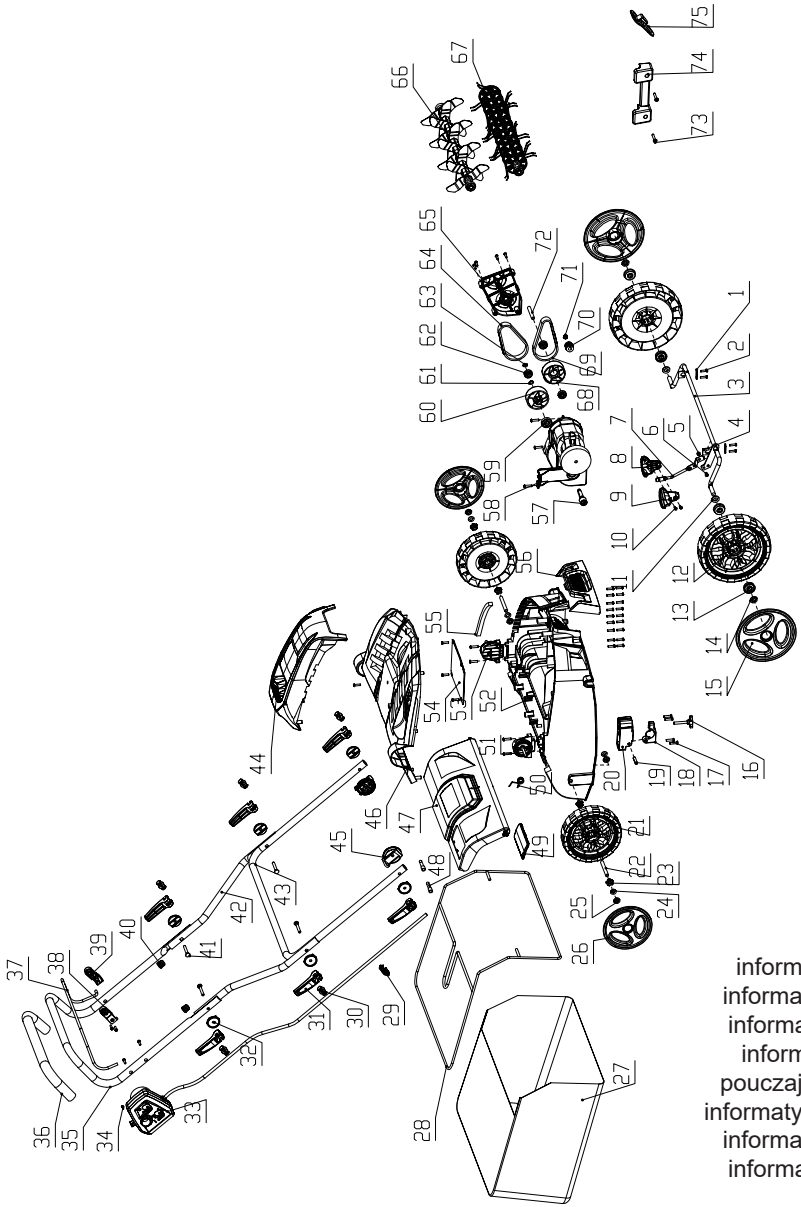

informativ
informative
informatief
informatif
pouczający
informatyvus
informativo
informační

20200723_rev00_ae


DELTAFOX