DELTAFOX

Elektro-Rasentrimmer (DE)
Coupe bordure électrique (FR)
Tagliabordi elettrico (IT)
Elektrische kantentrimmer (NL)
Electric lawn trimmer (GB)
Elektryczna przycinarka do trawy (PL)
Elektrický vyžínac trávy (CZ)
Elektrinė vejapjovė (LT)
Recortador de césped eléctrico (ES)
Elektrický zarovnávac trávnika (SK)



DG-EGT 5028

Originalbetriebsanleitung
Traduction de la notice d'utilisation originale
Traduzione delle istruzioni per l'uso in originale
Vertaling van de originele gebruiksaanwijzing
Translation of the original instructions for use
Tłumaczenie oryginalnej instrukcji obsługi
Překlad originálního návodu k obsluze
Originalios eksploatavimo instrukcijos vertimas
Traducción del manual de instrucciones original
Preklad originálneho návodu na obsluhu

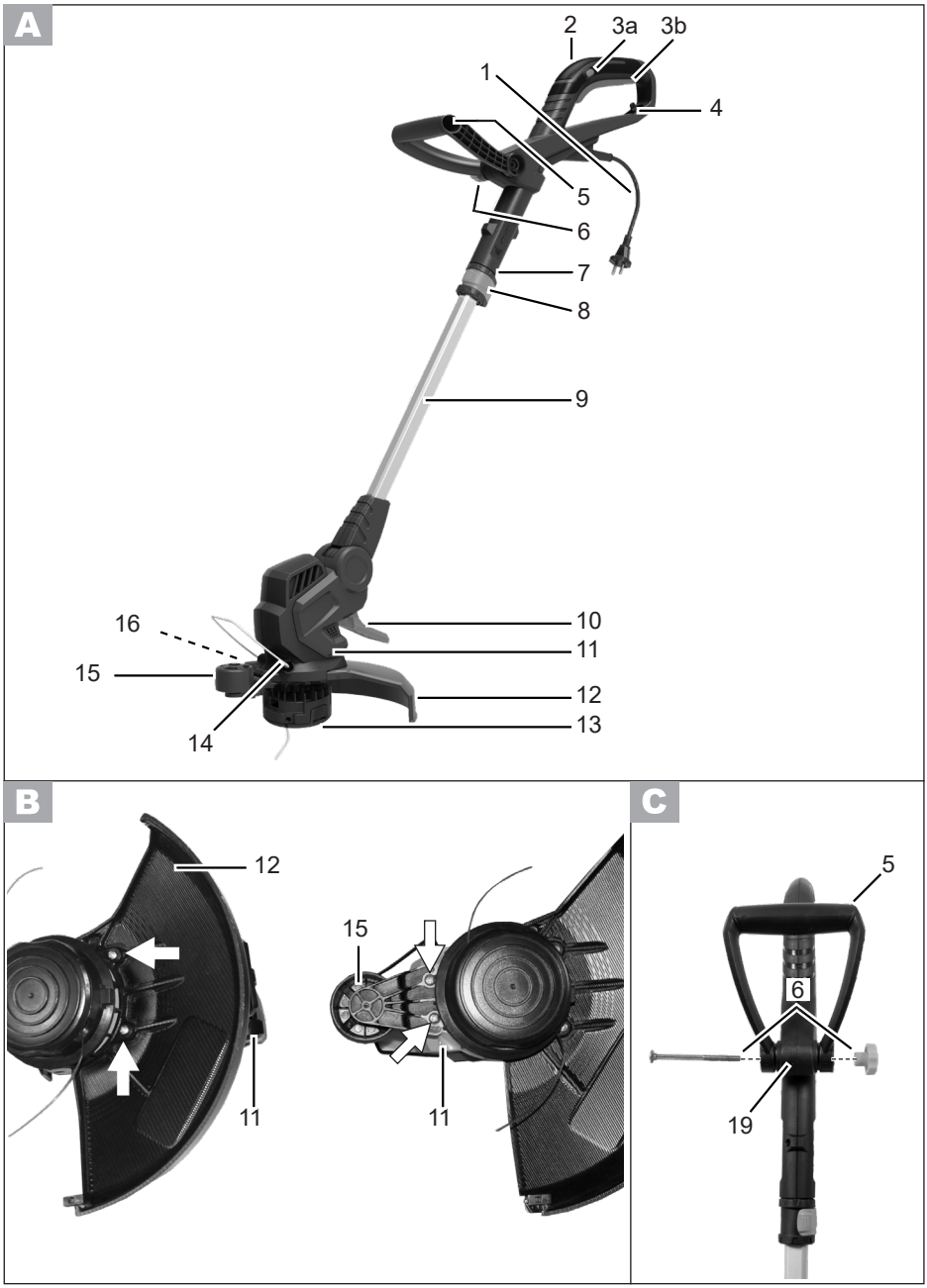
A
2
3a
3b
1
4
5
6
7
8
9
16
10
11
15
12
13
14
B
12
11
15
11
C
5
6
19

D

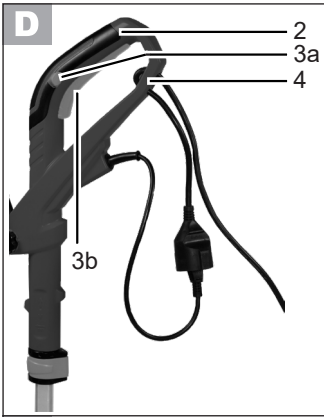

F



G

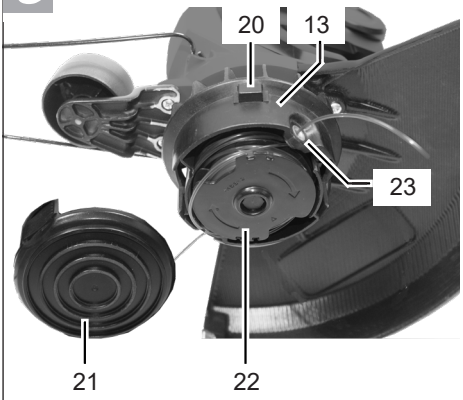

E

①

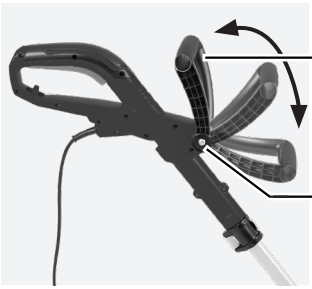

②

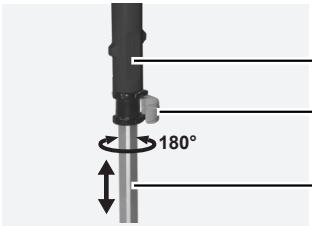

③

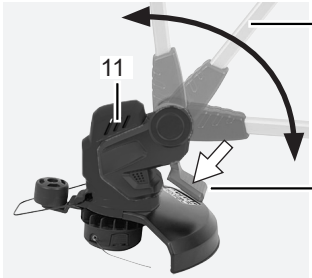

④

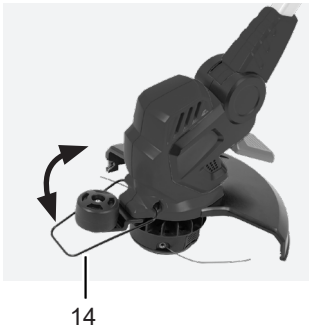

DE **Originalbetriebsanleitung 6**

Bitte lesen Sie vor der ersten Inbetriebnahme zu Ihrer Sicherheit und für die Sicherheit anderer diese Bedienungsanleitung aufmerksam durch, bevor Sie die Maschine benutzen. Bewahren Sie die Anleitung gut auf und geben Sie sie an jeden nachfolgenden Benutzer weiter, damit die Informationen jederzeit zur Verfügung stehen.

FR **Traduction de la notice d'utilisation originale 19**

Avant la première mise en service, veuillez lire attentivement ces instructions d'utilisation. Conservez soigneusement ces instructions et transmettez-les à tous les utilisateurs suivants afin que les informations se trouvent constamment à disposition.

IT **Traduzione delle istruzioni per l'uso in originale 32**

Si prega di leggere con attenzione le presenti istruzioni per l'uso la prima volta che si usa l'apparecchio. Conservare con cura il presente manuale d'uso e consegnarlo al successivo utilizzatore prestando attenzione che sia sempre a disposizione di chi usa l'apparecchio.

NL **Vertaling van de originele gebruiksaanwijzing 44**

Lees voor de inbedrijfstelling deze bedieningshandleiding aandachtig door. Bewaar de handleiding goed en geef deze door aan de volgende gebruiker van deze soldeerbout, zodat iedere gebruiker te allen tijde kan beschikken over de informatie.

GB **Translation of the original instructions for use 56**

Before first using the machine, please read this instruction manual carefully, for your own safety and for the safety of others. Keep the manual in a safe place and pass it on to any subsequent owner to ensure that the information contained therein is available at all times.

PL **Tłumaczenie oryginalnej instrukcji obsługi 68**

Prosimy o uważne przeczytanie niniejszej instrukcji obsługi przed pierwszym uruchomieniem, aby uniknąć niewłaściwej obsługi urządzenia. Przechowuj tę instrukcję w dobrze zabezpieczonym miejscu i przekazuj ją każdemu kolejnemu właścicielowi urządzenia, aby zawarte w niej informacje były zawsze dostępne dla osób używających urządzenia.

CZ **Překlad originálního návodu k obsluze 81**

Před prvním uvedením do provozu si prosím pozorně přečtěte tento návod k obsluze. Tento návod dobře uschovejte a předejte jej každému dalšími uživateli, aby byly tyto informace kdykoliv k dispozici.

LT **Originalios eksploatavimo instrukcijos vertimas 93**

Prieš pradėdami eksploatuoti pirmą kartą atidžiai perskaitykite šią eksploatavimo instrukciją. Saugokite šią instrukciją ir prireikus perduokite kitam naudotojui, kad būtų galima bet kada pasinaudoti instrukcijoje esančia informacija

ES **Traducción del manual de instrucciones original 105**

Lea estas instrucciones de uso atentamente antes de la primera puesta en marcha del aparato tanto para garantizar su seguridad como también la seguridad de terceros. Conserve las instrucciones apropiadamente y entréguelas al próximo usuario posteriormente, de manera que las informaciones estén disponibles en todo momento.

SK **Preklad originálneho návodu na obsluhu 118**

Pre Vašu bezpečnosť ako i pre bezpečnosť iných osôb si pred prvým uvedením do prevádzky, skôr než prístroj použijete, pozorne prečítajte tento návod na obsluhu. Dobre uložte tento návod a odovzdajte ho každému nasledujúcemu používateľovi, aby tieto informáce boli kedykoľvek k dispozícii.

DE

Inhalt

Verwendungszweck 6
Allgemeine Beschreibung 6
Lieferumfang 6
Übersicht 7
Funktionsbeschreibung 7
Sicherheitshinweise 7
Symbole in der Anleitung 7
Bildzeichen auf dem Gerät 7
Allgemeine Sicherheitshinweise 8
Montageanleitung 12
Bedienung 12
Ein- und Ausschalten 12
Einstellungen am Gerät 13
Schneidfaden verlängern 13
Arbeitshinweise 14
Gras schneiden 14
Senkrechtschnitt/
Rasenkantentrimmen 14
Reinigung und Wartung 15
Reinigung 15
Auswechseln der
Schneideinrichtung 15
Lagerung 16
Entsorgung/Umweltschutz 16
Technische Daten 16
Ersatzteile 17
Garantie 17
Reparatur-Service 17
Fehlersuche 18
EG-Konformitätserklärung 130
Explosionszeichnung 140
Service-Center 141

Verwendungszweck

Das Gerät ist nur zum Schneiden von Gras und Unkraut in Gärten und entlang von Beeträndern geeignet. Das Gerät ist für den Einsatz im Heimwerkerbereich bestimmt. Es wurde nicht für den gewerblichen Dauereinsatz konzipiert.
Jede andere Verwendung, die in dieser Anleitung nicht ausdrücklich zugelassen wird, kann zu Schäden am Gerät führen und eine ernsthafte Gefahr für den Benutzer darstellen. Das Gerät ist zum Gebrauch durch Erwachsene bestimmt. Jugendliche über 16 Jahre dürfen das Gerät nur unter Aufsicht benutzen.
Der Bediener oder Nutzer ist für Unfälle oder Schäden an anderen Menschen oder deren Eigentum verantwortlich.
Der Hersteller haftet nicht für Schäden, die durch bestimmungswidrigen Gebrauch oder falsche Bedienung verursacht wurden.

Allgemeine Beschreibung

! Die Abbildungen für die Bedienung des Gerätes finden Sie auf den Seiten 2 und 3.

Lieferumfang

Packen Sie das Gerät aus und kontrollieren Sie, ob es vollständig ist:

- Rasentrimmer
- Schutzabdeckung mit 2 Schrauben zur Befestigung der Schutzabdeckung
- Zusatzgriff
- 2 Fadenspulen
- Distanzbügel (Blumenschutz)
- Betriebsanleitung

Übersicht

A

1 Netzkabel
2 Oberer Handgriff
3a Einschaltsperre
3b Ein-/Ausschalter
4 Zugentlastung
5 Zusatzgriff
6 Griffmutter und Schraube
7 Griffteil
8 Klemme zur (Längen-)Verstellung des Griffteils
9 Teleskoprohr
10 Tritthebel zur Verstellung des Neigungswinkels
11 Motorkopf
12 Schutzabdeckung
13 Schneidkopf mit Fadenspule oder Schneidfaden
14 Distanzbügel (Blumenschutz)
15 Abstandsrolle
16 Fadenschneider (nicht sichtbar)

Funktionsbeschreibung

Der handgeführte und tragbare Rasentrimmer besitzt als Antrieb einen Elektromotor.
Als Schneideinrichtung besitzt der Rasentrimmer eine Doppelfadenspule.
Beim Rasentrimmen rotieren zwei Nylonfäden in einer etwa parallel zum Boden liegenden Ebene, beim Rasenkantentrimmen (Senkrechtschneiden) in einer etwa senkrecht zum Boden liegenden Ebene.
Zum Schutz des Anwenders ist das Gerät mit einer Schutzeinrichtung versehen, die die Schneideinrichtung abdeckt.
Die Funktion der Bedienteile entnehmen Sie bitte den nachfolgenden Beschreibungen.

Sicherheitshinweise

Bevor Sie mit dem Gerät arbeiten, machen Sie sich mit allen Bedienteilen gut vertraut. Üben Sie den Umgang mit dem Gerät und lassen Sie sich Funktion, Wirkungsweise und Arbeitstechniken von einem erfahrenen Anwender oder Fachmann erklären. Stellen Sie sicher, dass Sie das Gerät im Notfall sofort abstellen können. Der unsachgemäße Gebrauch des Gerätes kann zu schweren Verletzungen führen.

Symbole in der Anleitung

Gefahrenzeichen mit Angaben zur Verhütung von Personen- oder Sachschäden.

Gebotszeichen (anstelle des Ausrufungszeichens ist das Gebot erläutert) mit Angaben zur Verhütung von Schäden.

Hinweiszeichen mit Informationen zum besseren Umgang mit dem Gerät.

Bildzeichen auf dem Gerät



Achtung!

Lesen Sie die Bedienungsanleitung aufmerksam durch.



Tragen Sie Augen- und Gehörschutz.

DE



Verletzungsgefahr durch weggeschleuderte Teile.

Umstehende Personen vom Trimmer fern halten.



Nach dem Ausschalten dreht sich der Schneidkopf noch für einige Sekunden. Hände und Füße fernhalten.



Setzen Sie das Gerät nicht der Feuchtigkeit aus. Arbeiten Sie nicht bei Regen und schneiden Sie kein nasses Gras.



Ziehen Sie sofort den Stecker, wenn die Anschlussleitung beschädigt ist.

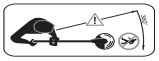

Halten Sie andere Personen fern.
Sie könnten durch weggeschleuderte Fremdkörper verletzt werden.



Angabe des Schallleistungspegels L_{WA} in dB



Elektrogeräte gehören nicht in den Hausmüll.



Schutzklasse II



Schnittkreis

Allgemeine Sicherheitshinweise



Achtung! Beim Gebrauch des Gerätes sind die Sicherheitshinweise zu beachten.

Arbeiten mit dem Gerät



Vorsicht: So vermeiden Sie Unfälle und Verletzungen:

Vorbereitung:

- Erlauben Sie niemals Kindern oder anderen Personen, die die Betriebsanleitung nicht kennen, das Gerät zu benutzen. Örtliche Bestimmungen können das Mindestalter der Bedienungsperson festlegen.
- Dieses Gerät ist nicht dafür bestimmt, durch Personen (einschließlich Kinder) mit eingeschränkten physischen, sensorischen oder geistigen Fähigkeiten oder mangels Erfahrung und/oder mangels Wissen benutzt zu werden; es sei denn, sie werden durch eine für ihre Sicherheit zuständige Person beaufsichtigt oder erhalten von ihr Anweisungen, wie das Gerät zu benutzen ist.
- Kinder sollten beaufsichtigt werden, um sicherzustellen, dass sie nicht mit dem Gerät spielen.
- Halten Sie andere Personen fern. Achten Sie besonders auf Kinder und Haustiere. Unterbrechen Sie die Arbeit, wenn diese sich in der Nähe aufhalten.
- Geeignete Arbeitskleidung und persönliche Schutzausrüstung benutzen!
  Tragen Sie grundsätzlich eine Schutzbrille oder Augenschutz, Gehörschutz, Stiefel oder Schuhe mit rutschfester Sohle und robuste, lange Hosen sowie Arbeitshandschuhe. Benutzen Sie das Gerät nicht, wenn

Sie barfuß gehen oder offene Sandalen tragen.
Die Schutzvorrichtung und die persönlichen Schutzausrüstungen schützen ihre eigene und die Gesundheit anderer und sichern den reibungslosen Betrieb des Gerätes.

- Arbeiten Sie nicht mit einem beschädigten, unvollständigen oder ohne die Zustimmung des Herstellers umgebauten Gerät. Benutzen Sie das Gerät nie mit defekter Schutzausrüstung. Prüfen Sie vor dem Gebrauch den Sicherheitszustand des Gerätes, insbesondere der Netzanschlussleitung, des Schalters und der Schutzabdeckung. Setzen Sie niemals Schutzvorrichtungen außer Kraft.
  Damit wird sichergestellt, dass die Sicherheit des Gerätes erhalten bleibt.

Verwendung:

- Vor Inbetriebnahme des Gerätes und nach irgendwelchem Aufprall, prüfen Sie sie auf Anzeichen von Verschleiß oder Beschädigung und lassen Sie notwendige Reparaturen durchführen.
  Viele Unfälle haben ihre Ursache in schlecht gewarteten Geräten.
- Achten Sie beim Arbeiten auf einen sicheren Stand. Seien Sie beim Arbeiten im Gefälle besonders vorsichtig.
  Dadurch können Sie das Gerät in unerwarteten Situationen besser kontrollieren.
- Arbeiten Sie mit dem Gerät nicht, wenn Sie müde sind oder nach der Einnahme von Alkohol oder Tabletten. Legen Sie immer rechtzeitig eine Arbeitspause ein. Ein Moment der Unachtsamkeit beim Gebrauch des Gerätes kann zu ernsthaften Verletzungen führen.
- Arbeiten Sie nicht bei Regen, schlechter Witterung oder in feuchter Umgebung. Arbeiten Sie nur bei guter Beleuchtung. Es besteht Unfallgefahr.
- Halten Sie den Schneidfaden von allen Körperteilen, vor allem Händen und Füßen, fern, wenn Sie den Motor einschalten und bei laufendem Motor. Es besteht die Gefahr von Schnittverletzungen.
- Starten Sie das Gerät nicht, wenn es umgedreht ist oder sich nicht in Arbeitsposition befindet.
- Schalten Sie den Motor ab und ziehen Sie den Netzstecker, wenn
  - Sie das Gerät nicht benutzen,
  - es unbeaufsichtigt lassen,
  - es reinigen, warten oder vor Prüfungen,
  - es von einer Stelle zur anderen transportieren,
  - die Netzanschluss- oder Verlängerungsleitung beschädigt ist,
  - Sie die Schneidevorrichtung abnehmen oder auswechseln sowie mit der Hand die Länge des Schneidfadens einstellen.
- Vergewissern Sie sich, dass der Schneidkopf beim Anlassen und während der Arbeit nicht mit Steinen, Geröll, Draht oder anderen Fremdkörpern in Berührung kommt. Verletzungsgefahr durch weggeschleuderte Teile!

- Seien Sie vorsichtig gegen Verletzungen an jeder Einrichtung, die zum Abschneiden der Fadenlänge dient. Nach dem Herausziehen eines neuen Fadens halten Sie das Gerät immer in ihre normale Arbeitsposition, bevor sie eingeschaltet wird.
- Achten Sie auf den Fadenschneider. Er kann schwere Schnittwunden verursachen.
- Versuchen Sie niemals, die Schneideinrichtung (Schneidfaden) mit der Hand anzuhalten. Warten Sie stets, bis sie von selbst anhält. Der Kontakt mit der Schneideinrichtung kann zu Verletzungen führen.
- Verwenden Sie nur einen Original-Schneidfaden. Die Verwendung eines Metalldrahtes anstelle des Nylonfadens ist verboten. Dies kann zu schweren Verletzungen führen.
- Benutzen Sie das Gerät nicht, um Gras zu schneiden, das sich nicht auf dem Boden befindet, z.B. Gras, das auf Mauern, Felsen usw. wächst. Der Gebrauch des Gerätes für andere als die vorgesehenen Anwendungen kann zu gefährlichen Situationen führen.
- Überqueren Sie mit laufendem Gerät keine Kiesstraßen oder Kieswege. Kies kann hochgeschleudert werden und zu Verletzungen führen.
- Benutzen Sie das Gerät nicht in der Nähe von entzündbaren Flüssigkeiten oder Gasen. Bei Nichtbeachtung besteht Brand- oder Explosionsgefahr.
- Bewahren Sie das Gerät an einem trockenen Ort und außerhalb der Reichweite von Kindern auf.



Vorsicht! So vermeiden Sie Geräteschäden und eventuell daraus resultierende Personenschäden:

Pflegen Sie Ihr Gerät:

- Achten Sie darauf, dass die Lüftungsöffnungen nicht verstopft sind.
- Benutzen Sie nur Ersatz- und Zubehörteile, die vom Hersteller geliefert und empfohlen werden.
- Versuchen Sie nicht, das Gerät selbst zu reparieren. Sämtliche Arbeiten, die nicht in dieser Betriebsanleitung angegeben werden, dürfen nur von uns ermächtigten Kundendienststellen ausgeführt werden.
- Behandeln Sie Ihr Gerät mit Sorgfalt. Halten Sie die Werkzeuge sauber, um besser und sicherer arbeiten zu können. Befolgen Sie die Wartungsvorschriften.
- Überlasten Sie Ihr Gerät nicht. Arbeiten Sie nur im angegebenen Leistungsbereich. Verwenden Sie keine leistungsschwachen Geräte für schwere Arbeiten. Benutzen Sie Ihr Gerät nicht für Zwecke, für die es nicht bestimmt ist.
- Führen Sie vor jeder Benutzung eine Sichtprüfung des Gerätes durch. Benutzen Sie das Gerät nicht, wenn Sicherheitseinrichtungen, Teile der

Schneideinrichtung oder Bolzen fehlen, abgenutzt oder beschädigt sind.

Elektrische Sicherheit:



Vorsicht: So vermeiden Sie Unfälle und Verletzungen durch elektrischen Schlag:

- Überprüfen Sie vor jeder Benutzung die Netzanschlussleitung und die Verlängerungsleitung auf Schäden und Alterung. Benutzen Sie das Gerät nicht, wenn die Netzanschlussleitung beschädigt oder abgenutzt ist. Beschädigte Netzanschlussleitungen erhöhen das Risiko eines elektrischen Schlages.
- Halten Sie die Verlängerungsleitungen von den Schneidwerkzeugen fern.
  Wird die Verlängerungsleitung während des Gebrauchs beschädigt, trennen Sie sie sofort vom Netz. DIE VERLÄNGERUNGSLEITUNG NICHT BERÜHREN, BEVOR SIE VOM NETZ GETRENNT IST. Gefahr durch elektrischen Schlag.
- Wenn die Anschlussleitung dieses Gerätes beschädigt wird, muss sie durch eine besondere Anschlussleitung ersetzt werden, die vom Hersteller oder seinem Kundendienst erhältlich ist.
- Achten Sie darauf, dass die Netzspannung mit den Angaben des Typenschildes übereinstimmt.
- Schließen Sie das Gerät nach Möglichkeit nur an eine Steckdose mit Fehlerstrom-Schutzeinrichtung (FI-Schalter) mit einem Auslösestrom von nicht mehr als 30 mA an.
- Schützen Sie das Gerät vor Feuchtigkeit. Das Gerät darf weder feucht sein, noch in feuchter Umgebung betrieben werden. Das Eindringen von Wasser in das Gerät erhöht das Risiko eines elektrischen Schlages.
- Vermeiden Sie Körperberührungen mit geerdeten Teilen (z.B. Metallzäune, Metallpfosten). Es besteht ein erhöhtes Risiko durch elektrischen Schlag, wenn Ihr Körper geerdet ist.
- Verwenden Sie nur Verlängerungsleitung, die höchstens 75 m lang und für den Gebrauch im Freien bestimmt sind. Der Litzenquerschnitt der Verlängerungsleitung muss mindestens 2,5 mm^2 betragen. Rollen Sie eine Kabeltrommel vor Gebrauch immer ganz ab. Überprüfen Sie die Verlängerungsleitung auf Schäden.
- Führen Sie das eingeschaltete Gerät nie über die Verlängerungsleitung. Führen Sie die Verlängerungsleitung grundsätzlich hinter der Bedienungsperson. Die Verlängerungsleitung kann versehentlich durchtrennt werden.
- Verwenden Sie für die Anbringung der Verlängerungsleitung die dafür vorgesehene Kabelaufhängung.
- Tragen Sie das Gerät nicht an der Netzanschlussleitung. Benutzen Sie die Netzanschlussleitung nicht, um den

Netzstecker aus der Steckdose zu ziehen. Schützen Sie die Netzanschlussleitung vor Hitze, Öl und scharfen Kanten. Die Netzanschlussleitung könnte beschädigt werden.

Montageanleitung



Ziehen Sie vor allen Arbeiten an dem Gerät den Netzstecker und warten Sie den Stillstand des Fadens ab. Es besteht die Gefahr eines Stromschlags und Verletzungsgefahr durch den Schneidfaden.



Verwenden Sie nur Originalteile und achten Sie bei der Montage auf den Fadenschneider. Verletzungsgefahr!

B

Schutzabdeckung montieren:

1. Setzen Sie die Schutzabdeckung (12) auf den Motorkopf (11) auf.
2. Sichern Sie die Schutzabdeckung mit zwei der mitgelieferten Schraube.

Abstandsrolle montieren:

3. Setzen Sie die Abstandsrolle (15) auf den Motorkopf (11) auf.
4. Sichern Sie die Abstandsrolle mit zwei der mitgelieferten Schrauben.

C

Zusatzgriff montieren:

5. Ziehen Sie die Enden des Zusatzgriffes (5) auseinander und schieben sie über die Griffaufnahme (19).
6. Schrauben Sie den Zusatzgriff an.

Bedienung



Achtung Verletzungsgefahr! Verwenden Sie das Gerät nicht ohne Schutzabdeckung. Prüfen Sie das Gerät vor jeder Benutzung auf seine Funktionsfähigkeit. Achten Sie darauf, dass die Netzspannung mit dem Typenschild am Gerät übereinstimmt. Tragen Sie beim Arbeiten mit dem Rasentrimmer stets Augenschutz.



Beachten Sie den Lärmschutz und örtliche Vorschriften.

Ein- und Ausschalten

D

1. Formen Sie aus dem Ende des Verlängerungskabels eine Schlaufe, führen diese durch die Öffnung am oberen Griff (2) und hängen sie in die Zugentlastung (4) ein.
2. Schließen Sie das Gerät an die Netzspannung an.
3. Achten Sie auf einen sicheren Stand und halten Sie das Gerät mit beiden Händen gut fest. Setzen Sie den Schneidkopf nicht auf dem Boden auf.
4. Zum Einschalten betätigen Sie mit dem Daumen die Einschaltsperre (3a) und drücken dann den Ein-/Ausschalter (3b). Lassen Sie die Einschaltsperre wieder los. Zum Ausschalten lassen Sie den Ein-/Ausschalter (3b) los. Eine Dauerlaufschaltung ist nicht möglich.



Nach dem Ausschalten des Gerätes dreht der Schneidkopf noch einige Sekunden nach. Hände und Füße fernhalten.

Der Ein-/Ausschalter darf nicht arretiert werden. Sollte der Schalter beschädigt sein, darf mit der Maschine nicht mehr gearbeitet werden. Verletzungsgefahr, wenn nach Loslassen des Ein-/Ausschalters der Motor nicht ausschaltet.

Achtung: Befreien Sie den Fadenschneider regelmäßig von Grasresten, damit der Schneideffekt nicht beeinträchtigt ist.

E Einstellungen am Gerät

Zusatzgriff verstellen:
Sie können den Zusatzgriff in verschiedene Positionen bringen. Stellen Sie den Griff so ein, dass der Schneidkopf in der Arbeitshaltung leicht nach vorne geneigt ist.

① Lösen Sie die Griffmutter (6) und verstellen Sie den Zusatzgriff (5) in die gewünschte Position. Ziehen Sie die Griffmutter wieder fest.

Höhe verstellen:
Das Teleskoprohr erlaubt es Ihnen, das Gerät auf Ihre individuelle Größe einzustellen.

② Lösen Sie die Klemme (8). Bringen Sie das Teleskoprohr (9) auf die gewünschte Länge und schließen Sie die Klemme (8) wieder.

Griffteil verstellen:
Das Griffteil lässt sich um 90° und 180° drehen (siehe auch Kapitel Arbeitshinweise)

② Lösen Sie die Klemme (8). Drehen Sie das Griffteil (7) um 90°, bzw. 180°. Schließen Sie die Klemme (8) wieder.

Schnittwinkel verstellen:
Mit verändertem Schnittwinkel können Sie auch an unzugänglichen Stellen trimmen, z.B. unter Bänken und Vorsprüngen.

③ Betätigen Sie den Hebel (10) am Motorkopf (11) und neigen Sie das Teleskoprohr (9). Es sind 6 Stellungen möglich.

Distanzbügel (Blumenschutz) verstellen:
Der Distanzbügel hält nicht zu schneidende Pflanzen und Stämme vom Schneidfaden fern. Wenn der Distanzbügel nicht mehr benötigt wird, kann er hoch geklappt werden (Parkposition).

④ Klappen Sie den Distanzbügel (14) nach vorne in die Arbeitsposition.

Schneidfaden verlängern

Ein kurzer oder abgenutzter Faden schneidet schlecht. Kontrollieren Sie daher bei nachlassender Schnittleistung, ob die Fadenspule noch genügend Faden aufweist. Dazu Netzstecker ziehen! Das Auswechseln der Spule ist im Kapitel Reinigung und Wartung „Auswechseln der Schneideinrichtung“ beschrieben.

Doppelfaden-Vollautomatik
Ihr Gerät ist mit einer Doppelfaden-Vollautomatik ausgerüstet. Der Faden verlängert sich automatisch bei jedem Einschaltvorgang. Damit die Fadenverlängerungsautomatik korrekt funktioniert, muss die Spule zum Stillstand gekommen sein, bevor Sie das Gerät erneut einschalten. Sollten die Fäden anfangs länger sein als der Schnittkreis vorgibt, werden sie durch den Fadenschneider automatisch auf die richtige Länge gekürzt.

Kontrollieren Sie den Nylonfaden regelmäßig auf Beschädigung und ob der Faden noch die durch den Fadenschneider vorgegebene Länge aufweist.

Wenn keine Fadenenden sichtbar sind:

- Erneuern Sie die Fadenspule (siehe Kapitel Reinigung und Wartung „Auswechseln der Schneideinrichtung“).

Fadenlänge manuell einstellen:

- Netzstecker ziehen!
  Halten Sie den Arretierknopf (siehe G, 20) am Schneidkopf (13) gedrückt und ziehen Sie die beiden Fäden nach außen.

Arbeitshinweise

Achtung Verletzungsgefahr!

- Schneiden Sie kein feuchtes oder nasses Gras.
- Vergewissern Sie sich vor dem Starten des Gerätes, dass der Schneidkopf nicht mit Steinen, Geröll oder anderen Fremdkörpern in Berührung ist.
- Schalten Sie das Gerät ein, bevor Sie sich dem zu schneidenden Gras nähern.
- Führen Sie das Verlängerungskabel immer hinter sich. Vermeiden Sie es, mit laufendem Gerät über das Verlängerungskabel zu schwenken. Sie könnten es beschädigen.
- Vermeiden Sie die Überbeanspruchung des Gerätes während der Arbeit.
- Vermeiden Sie die Berührung mit festen Hindernissen (Steine, Mauern, Lattenzäune usw.). Der Faden würde sich schnell abnutzen.

Gras schneiden



Schneiden Sie das Gras, indem Sie das Gerät nach rechts und links schwenken. Schneiden Sie langsam und halten Sie beim Schneiden das Gerät leicht nach vorne geneigt.
Schneiden Sie langes Gras schichtweise von oben nach unten.

Senkrechtschnitt/ Rasenkantentrimmen

- Bei senkrecht geführtem Schneidkopf ist besondere Vorsicht und Aufmerksamkeit geboten. Halten Sie genügend Abstand zum Schneidfaden, um Verletzungen zu vermeiden.
- Vermeiden Sie den Kontakt mit festen Oberflächen, um ein schnelles Verschleißen des Fadens zu verhindern.
- Zum Trimmen von Rasenkanten führen Sie das Gerät langsam an den Rasenkanten entlang.
- Rollen Sie das Gerät zum Senkrechtschneiden auf der Abstandsrolle am Boden entlang.

F **Einstellungen für den Senkrechtschnitt:**

- Griffteil: 180° (siehe E ②)
- Schnittwinkel: senkrecht (siehe E ③)
- Distanzbügel in Parkposition

Reinigung und Wartung



Ziehen Sie vor allen Arbeiten an dem Gerät den Netzstecker.



Lassen Sie Arbeiten, die nicht in dieser Anleitung beschrieben sind, von einer von uns ermächtigten Kundendienststelle durchführen. Verwenden Sie nur Originalteile und achten Sie bei der Montage auf den Fadenschneider. Verletzungsgefahr!

Reinigung



Spritzen Sie das Gerät nicht mit Wasser ab und reinigen Sie es nicht unter fließendem Wasser. Es besteht Gefahr von Stromschlag und das Gerät könnte beschädigt werden.

Halten Sie das Gerät stets sauber. Verwenden Sie keine Reinigungs- bzw. Lösungsmittel.

- Reinigen Sie nach jedem Schneidevorgang die Schneideinrichtung und die Schutzabdeckung von Gras und Erde.
- Halten Sie die Lüftungsschlitze sauber und frei von Gras.
- Reinigen Sie das Gerät mit einer weichen Bürste oder einem Tuch.

Auswechseln der Schneideinrichtung



Manipulieren Sie niemals an der Schneideinrichtung, indem Sie verschlissene Originalteile oder Fremdteile einsetzen. Verwenden Sie ausschließlich Original-Ersatzteile. Verwenden Sie niemals metallische Fäden. Der Gebrauch solcher Nicht-Originalteile kann Personenschäden und irreparable Schäden am Gerät verursachen und führt unverzüglich zum Verfall der Garantie.

Fadenspule auswechseln:

G

1. Ziehen Sie den Netzstecker.
2. Drehen Sie das Gerät um, so dass sich der Schneidkopf (13) oben befindet.
3. Drücken Sie gleichzeitig die beiden Arretierungen am Schneidkopf (13) und nehmen Sie die Haube (21) mit der Fadenspule (22) ab.
4. Setzen Sie die neue Spule mit der glatten Seite nach oben auf den Schneidkopf und stecken Sie die beiden Fadenenden durch die Fadenauslass-Ösen (23). Achten Sie darauf, dass die Fadenenden nicht aus den Schlitzen der Spule herausrutschen.
5. Setzen Sie die Haube wieder auf. Achten Sie darauf, dass die Arretierungen an der Haube dabei genau in die Aussparungen am Schneidkopf passen. Sie rasten dann spürbar ein.

6. Halten Sie den Arretierknopf (20) gedrückt und ziehen Sie die Fadenenden so weit heraus, dass diese über den Fadenschneider herausstehen.

Kontrollieren Sie den Fadenschneider. Verwenden Sie das Gerät auf keinen Fall ohne oder mit defektem Fadenschneider. Wenn der Fadenschneider beschädigt ist, wenden Sie sich unbedingt an eine unsere Kundendienststellen.

Lagerung

- Reinigen Sie das Gerät und die Zubehörteile sorgfältig nach jeder Benutzung (s. Kap. Reinigung und Wartung). Sie beugen auf diese Weise der Schimmelbildung vor.
- Bewahren Sie das Gerät an einem trockenen und staubgeschützten Ort auf, und außerhalb der Reichweite von Kindern.
- Lagern Sie das Gerät nicht längere Zeit in direktem Sonnenlicht.
- Wickeln Sie das Gerät nicht in Kunststoffsäcke, da sich Feuchtigkeit und Schimmel bilden könnte.
- Legen Sie das Gerät nicht auf der Schutzabdeckung ab. Hängen Sie es am Besten am oberen Handgriff auf, dass die Schutzabdeckung keine anderen Gegenstände berührt. Es besteht ansonsten die Gefahr, dass sich die Schutzabdeckung verformt und sich damit Abmessungen und Sicherheitseigenschaften verändern.

Entsorgung/ Umweltschutz

Führen Sie Gerät, Zubehör und Verpackung einer umweltgerechten Wiederverwertung zu.



Elektrogeräte gehören nicht in den Hausmüll.

Geben Sie das Gerät an einer Verwertungsstelle ab. Die verwendeten Kunststoff- und Metallteile können sortenrein getrennt werden und so einer Wiederverwertung zugeführt werden. Fragen Sie hierzu unser Service-Center.
Die Entsorgung Ihrer defekten eingesendeten Geräte führen wir kostenlos durch.

Technische Daten

Elektro-Rasentrimmer ... DG-EGT 5028

Nenneingangsspannung ..... 220-240V~, 50 Hz
Leistungsaufnahme ..... 500 W
Leerlaufdrehzahl ..... 10 000 min^{-1}
Gewicht ..... ca. 2,7 kg
Doppelfaden ..... 4 m, Vollautomatik
Schnittkreis Doppelfaden ..... 280 mm
Fadenstärke Doppelfaden ..... 1,6 mm
Schutzklasse ..... ⧈ II
Schallleistungspegel (L_{WA})
garantiert ..... 96 dB(A)
gemessen .. 93,05 dB(A); K_{WA} = 1,03 dB
Schalldruckpegel
(L_{pA}) ..... 73,05 dB (A); K_{pA} =1,03 dB
Vibration (a_h) ..... 5,035 m/s^2; K=1,5 m/s^2

Lärm- und Vibrationswerte wurden entsprechend den in der Konformitätserklärung genannten Normen und Bestimmungen ermittelt. Technische und optische Veränderungen können im Zuge der Weiterentwicklung ohne Ankündigung vorgenommen

werden. Alle Maße, Hinweise und Angaben dieser Bedienungsanleitung sind deshalb ohne Gewähr. Rechtsansprüche, die aufgrund der Bedienungsanleitung gestellt werden, können daher nicht geltend gemacht werden.

Ersatzteile

Ersatzteile und Zubehör erhalten Sie unter www.service-deltafox.de

Bei weiteren Fragen wenden Sie sich an das „Service-Center“ (siehe „Service-Center“).

Garantie

- Für dieses Gerät leisten wir 24 Monate Garantie. Bei gewerblichem Einsatz erlischt die Garantie.
- Schäden, die auf natürliche Abnutzung, Überlastung oder unsachgemäße Bedienung zurückzuführen sind, bleiben von der Garantie ausgeschlossen. Bestimmte Bauteile unterliegen einem normalen Verschleiß und sind von der Garantie ausgeschlossen. Insbesondere zählen hierzu: Fadenspule, Schneidfaden und Fadenabschneider.
- Voraussetzung für Garantieleistungen ist zudem die Einhaltung der Hinweise zur Reinigung und Wartung.
- Schäden, die durch Material- oder Herstellerfehler entstanden sind, werden unentgeltlich durch Ersatzlieferung oder Reparatur beseitigt.
  Voraussetzung ist, dass das Gerät unzerlegt und mit Kauf- und Garantienachweis an den Händler zurückgegeben wird.

Reparatur-Service

- Sie können Reparaturen, die nicht der Garantie unterliegen, gegen Berechnung von unserem Service-Center durchführen lassen. Unser Service-Center erstellt Ihnen gerne einen Kostenvoranschlag.
  Wir können nur Geräte bearbeiten, die ausreichend verpackt und frankiert eingesandt wurden.
- **Achtung**: Bitte liefern Sie Ihr Gerät im Reklamations- oder Servicefall gereinigt und mit einem Hinweis auf den Defekt an unsere Service-Adresse.
  Unfrei - per Sperrgut, Express oder mit sonstiger Sonderfracht - eingeschickte Geräte werden nicht angenommen.
- Die Entsorgung Ihrer defekten eingesendeten Geräte führen wir kostenlos durch.

DE

Fehlersuche

Problem	Mögliche Ursache	Fehlerbehebung
Gerät vibriert	Fadenspule (G 22) verschmutzt	Fadenspule reinigen (siehe „Reinigung und Wartung“)
	Fadenspule (G 22) defekt	Fadenspule auswechseln (siehe „Reinigung und Wartung“)
Gerät startet nicht	Netzspannung fehlt	Steckdose, Netzanschlussleitung, Verlängerungsleitung, Netzstecker prüfen, ggf. Reparatur durch Elektrofachmann
	Ein-/Ausschalter (A 3) defekt	Reparatur durch Kundendienst
	Kohlebürsten abgenutzt	
	Motor defekt	
Schlechte Schneid-leistung	Fadenspule (G 22) hat nicht genügend Schneidfaden	Ggf. Schneidfaden verlängern (siehe Kap. „Bedienung“) Fadenspule auswechseln (siehe „Reinigung und Wartung“)
	Schneidfaden ist nicht oder nur einseitig aus der Fadenspule (G 22) geführt	Fadenspule abnehmen und Schneidfaden durch die Öffnungen nach außen fädeln, Fadenspule wieder montieren.

DE

Original EG-Konformitätserklärung

Hiermit bestätigen wir, dass der
Elektro-Rasentrimmer
Baureihe DG-EGT 5028
Lot-Nummer: B-48525

folgenden einschlägigen EU-Richtlinien entspricht:

2006/42/EG • 2014/30/EU • 2000/14/EG • 2011/65/EU* • 2005/88/EG

Um die Übereinstimmung zu gewährleisten, wurden folgende harmonisierte- Normen sowie nationale Normen und Bestimmungen angewendet:

EN 60335-1:2012/A14:2019 • EN 62233:2008 • EN ISO 3744:2010
EN 55014-1:2017 • EN 55014-2:2015 • EN 50636-2-91:2014
EN IEC 61000-3-2:2019 • EN 61000-3-3:2013+A1:2019 • EN 62321-1:2013

Zusätzlich wird entsprechend der Geräuschemissionsrichtlinie 2000/14/EG bestätigt:
Schallleistungspegel
Garantiert: 96 dB
Gemessen: 93,05 dB(A)
Angewendetes Konformitätsbewertungsverfahren entsprechend Anhang VI / 2000/14/EG gemeldete Stelle: ISET Srl Unipersonale, NB: 0865

Die alleinige Verantwortung für die Ausstellung dieser Konformitätserklärung trägt der Hersteller:

CE

Grizzly Tools GmbH & Co. KG
Stockstädter Straße 20
D-63762 Großostheim,
Germany
15.01.2021



Christian Frank
(Dokumentationsbevollmächtigter)

** Der oben beschriebene Gegenstand der Erklärung erfüllt die Vorschriften der Richtlinie 2011/65/EU des Europäischen Parlaments und des Rates vom 8. Juni 2011 zur Beschränkung der Verwendung bestimmter gefährlicher Stoffe in Elektro- und Elektronikgeräte*

IT

Traduzione della dichiarazione di conformità CE originale

Si dichiara che la costruzione dell'
Tagliabordi elettrico
serie DG-EGT 5028
Batch number
B-48525

è conforme alle relative direttive UE:

2006/42/EC • 2014/30/EU • 2000/14/EC • 2011/65/EU* • 2005/88/EC

Per garantire la conformità sono state applicate le seguenti norme armonizzate e le seguenti norme e disposizioni nazionali:

EN 60335-1:2012/A13:2017 • EN 62233:2008 • EN ISO 3744:2010
EN 55014-1:2017 • EN 55014-2:2015 • EN 50636-2-91:2014
EN IEC 61000-3-2:2019 • EN 61000-3-3:2013+A1:2019 • EN 62321-1:2013

Si dichiara inoltre in conformità alla direttiva 2000/14/EC sull'emissione acustica ambientale:
Livello di potenza sonora
garantita: 96 dB(A)
misurata: 93,05 dB(A)
Procedura della valutazione della conformità applicata
come da allegato VI / 2000/14/EC
Autorità registrata: ISET Srl Unipersonale, NB: 0865

Il produttore è il solo responsabile della stesura della presente dichiarazione di conformità:

CE

Grizzly Tools GmbH & Co. KG
Stockstädter Straße 20
D-63762 Großostheim,
Germany
15.01.2021

Christian Frank
(Responsabile documentazione tecnica)

** L'oggetto descritto sopra è conforme alle prescrizioni della Direttiva 2011/65/EU del Parlamento Europeo e del Consiglio dell'8 giugno 2011 sulla restrizione dell'uso di determinate sostanze pericolose nelle apparecchiature elettriche ed elettroniche.*

FR

Traduction de la déclaration de conformité CE originale

Nous certifions que la fabrication du
Coupe bordure électrique
série DG-EGT 5028
Numéro de lot
B-48525

est conforme aux directives UE actuellement en vigueur:

2006/42/EC • 2014/30/EU • 2000/14/EC • 2011/65/EU* • 2005/88/EC

Pour garantir la conformité, on a appliqué les normes harmonisées ainsi que les normes et déterminations nationales suivantes :

EN 60335-1:2012/A13:2017 • EN 62233:2008 • EN ISO 3744:2010
EN 55014-1:2017 • EN 55014-2:2015 • EN 50636-2-91:2014
EN IEC 61000-3-2:2019 • EN 61000-3-3:2013+A1:2019 • EN 62321-1:2013

De plus, conformément à la directive sur les émissions de bruit 2000/14/EC, nous confirmons :
Niveau de puissance sonore
garanti: 96 dB(A)
mesuré: 93,05 dB(A)
Procédé utilisé pour l'évaluation de la conformité
en fonction de l'annexe VI / 2000/14/EC
Bureau declaré: ISET Srl Unipersonale, NB: 0865

Le fabricant assume seul la responsabilité d'établir la présente déclaration de conformité :

CE

Grizzly Tools GmbH & Co. KG
Stockstädter Straße 20
D-63762 Großostheim,
Germany
15.01.2021



Christian Frank
(Chargé de documentation)

** L'objet de la déclaration décrit ci-dessus est conforme aux dispositions de la directive 2011/65/UE du Parlement Européen et du Conseil du 8 juin 2011 sur la limitation de l'utilisation de certaines substances dangereuses dans les équipements électriques et électroniques.*

NL

Vertaling van de originele CE-conformiteitsverklaring

Hiermede bevestigen wij dat de
Elektrische kantentrimmer
série DG-EGT 5028
Batch number
B-48525

aan de hierna volgende, van toepassing zijnde EU-richtlijnen:

2006/42/EC • 2014/30/EU • 2000/14/EC • 2011/65/EU* • 2005/88/EC

Om de overeenstemming te waarborgen, werden de hierna volgende, in overeenstemming gebrachte normen en nationale normen en bepalingen toegepast:

EN 60335-1:2012/A13:2017 • EN 62233:2008 • EN ISO 3744:2010
EN 55014-1:2017 • EN 55014-2:2015 • EN 50636-2-91:2014
EN IEC 61000-3-2:2019 • EN 61000-3-3:2013+A1:2019 • EN 62321-1:2013

Bovendien wordt in overeenstemming met de geluidsemissierichtlijn 2000/14/EC bevestigd:
akoestisch niveau
Gegarandeerd: 96 dB(A)
Gemeten: 93,05 dB(A)
Toegepaste conformiteitbeoordelingsprocedure in overeenstemming met Annex VI /2000/14/EC
Aangemeld bij: ISET Srl Unipersonale, NB: 0865

De exclusieve verantwoordelijkheid voor de uitgifte van deze conformiteitsverklaring wordt gedragen door de fabrikant:

CE

Grizzly Tools GmbH & Co. KG
Stockstädter Straße 20
D-63762 Großostheim,
Germany
15.01.2021



Christian Frank (Documentatiegelastigde)

** Het hierboven beschreven voorwerp van de verklaring voldoet aan de voorschriften van de richtlijn 2011/65/EU van het Europese Parlement en van de Raad van 8 juni 2011 inzake beperking van het gebruik van bepaalde gevaarlijke stoffen in elektrische en elektronische apparaten.*

PL

Tłumaczenie oryginalnej deklaracji zgodności WE

Niniejszym oświadczamy, że konstrukcja
Elektryczna przycinarka do trawy
typu DG-EGT 5028
Numer seryjny
B-48525

odpowiada następującym obowiązującym dyrektywom UE w ich aktualnym brzmieniu:

2006/42/EC • 2014/30/EU • 2000/14/EC • 2011/65/EU* • 2005/88/EC

W celu zapewnienia zgodności z ww. normami zastosowano następujące normy harmonizujące oraz normy i przepisy krajowe:

EN 60335-1:2012/A13:2017 • EN 62233:2008 • EN ISO 3744:2010
EN 55014-1:2017 • EN 55014-2:2015 • EN 50636-2-91:2014
EN IEC 61000-3-2:2019 • EN 61000-3-3:2013+A1:2019 • EN 62321-1:2013

Ponadto potwierdzono, zgodnie z dyrektywą w sprawie emisji hałasu 2000/14/EC:
Poziom mocy akustycznej
gwarantowany: 96 dB(A)
zmierzony: 93,05 dB(A)
Zastosowana procedura oceny zgodności odpowiada załącznikowi VI/ 2000/14/EC
Placówka zgłoszenia: ISET Srl Unipersonale, NB: 0865

Wyłączną odpowiedzialność za wystawienie tej deklaracji zgodności ponosi producent:

CE

Grizzly Tools GmbH & Co. KG
Stockstädter Straße 20
D-63762 Großostheim,
Germany
15.01.2021



Christian Frank (Osoba upoważniona do sporządzania dokumentacji)

** Wyżej opisany przedmiot deklaracji spełnia wymogi dyrektywy 2011/65/UE Parlamentu Europejskiego i Rady z dnia 8 czerwca 2011r. w sprawie ograniczenia stosowania niektórych niebezpiecznych substancji w sprzęcie elektrycznym i elektronicznym.*

GB

Translation of the original EC declaration of conformity

We confirm, that the
Electric lawn trimmer
series DG-EGT 5028
Batch number
B-48525

conforms with the following applicable relevant version of the EU guidelines:

2006/42/EC • 2014/30/EU • 2000/14/EC • 2011/65/EU* • 2005/88/EC

In order to guarantee consistency, the following harmonised standards as well as national standards and stipulations have been applied:

EN 60335-1:2012/A13:2017 • EN 62233:2008 • EN ISO 3744:2010
EN 55014-1:2017 • EN 55014-2:2015 • EN 50636-2-91:2014
EN IEC 61000-3-2:2019 • EN 61000-3-3:2013+A1:2019 • EN 62321-1:2013

The following are also confirmed as complying with Noise Emissions Directive 2000/14:
Guaranteed sound power level: 96 dB(A)
Measured sound power level: 93,05 dB(A)
The conformity evaluation procedure employed is compliant with appendix VI/2000/14/EC
Registered Office: ISET Srl Unipersonale, NB: 0865

This declaration of conformity is issued under the sole responsibility of the manufacturer:

CE

Grizzly Tools GmbH & Co. KG
Stockstädter Straße 20
D-63762 Großostheim,
Germany
15.01.2021

Christian Frank
(Documentation Representative)

** The object of the declaration described above satisfies the provisions of Directive 2011/65/EU of the European Parliament and the Council of 8 June 2011 on limiting the use of certain harmful substances in electrical and electronic appliances.*

LT

Originalios EB atitikties deklaracijos vertimas

Šiuo dokumentu mes patvirtiname, kad
Elektrinė vejapjovė
serijos DG-EGT 5028
Partijos numeris
B-48525

atitinka toliau nurodytų numatytųjų ES direktyvų galiojantį leidimą:

2006/42/EC • 2014/30/EU • 2000/14/EC • 2011/65/EU* • 2005/88/EC

Kad būtų galima užtikrinti atitiktį, taikyti šie darnieji standartai ir nacionaliniai standartai bei nuostatos:

EN 60335-1:2012/A13:2017 • EN 62233:2008 • EN ISO 3744:2010
EN 55014-1:2017 • EN 55014-2:2015 • EN 50636-2-91:2014
EN IEC 61000-3-2:2019 • EN 61000-3-3:2013+A1:2019 • EN 62321-1:2013

Remiantis 2000/14/EB dėl valstybių narių įstatymų, reglamentuojančių lauko sąlygomis naudojamos įrangos į aplinką skleidžiamą triukšmą, suderinimo, papildomai patvirtinama:
Garso galingumo lygis:
Numatyta: 96 dB(A)
Išmatuota: 93,05dB(A)
Taikytas atitinkamas 2000/14/EB ir 2005/88/EB VI priede nurodytas atitikties įvertinimo metodas.
Paskelbtoji įtaisas: ISET Srl Unipersonale, NB: 0865

Tiktai gamintojas yra atsakingas už šio atitikties pareiškimo parengimą:

CE

Grizzly Tools GmbH & Co. KG
Stockstädter Straße 20
D-63762 Großostheim,
Germany
15.01.2021

Christian Frank
(Asmuo, įgaliotas sudaryti dokumentaciją)

** Pirmiau aprašytas deklaracijos objektas atitinka 2011 m. birželio 8 d. Europos Parlamento ir Tarybos Direktyvos 2011/65/ES dėl tam tikrų pavojingų medžiagų naudojimo elektros ir elektroninėje įrangoje apribojimo reikalavimus.*

CZ

Překlad originálního prohlášení o shodě CE

Tímto potvrzujeme, že konstrukce
Elektrický vyžínač trávy
stavební řady DG-EGT 5028
Číslo šarže:
B-48525

odpovídá následujícím příslušným směrnicím EU v jejich toho času platném vydání:

2006/42/EC • 2014/30/EU • 2000/14/EC • 2011/65/EU* • 2005/88/EC

Aby byl zaručen shodnost, bylo použito následujících harmonizovaných- norem jakož i národních norem a předpisů:

EN 60335-1:2012/A13:2017 • EN 62233:2008 • EN ISO 3744:2010
EN 55014-1:2017 • EN 55014-2:2015 • EN 50636-2-91:2014
EN IEC 61000-3-2:2019 • EN 61000-3-3:2013+A1:2019 • EN 62321-1:2013

Navíc se na základě směrnice pro emise hluků 2000/14/EC potvrzuje:
Úroveň akustického výkonu:
zaručená: 96 dB(A)
měřená: 93,05 dB(A)
Použitý způsob postupu pro ohodnocení konformity dle dodatku VI/ 2000/14/EC.
Placówka zgłoszenia: ISET Srl Unipersonale, NB: 0865

Výhradní odpovědnost za vystavení tohoto prohlášení o shodě nese výrobce:

CE

Grizzly Tools GmbH & Co. KG
Stockstädter Straße 20
D-63762 Großostheim,
Germany
15.01.2021

Christian Frank
(Osoba splnomocnená
na zostavenie dokumentácie)

** Výše popsaný předmět prohlášení splňuje předpisy směrnice 2011/65/EU Evropského parlamentu a Rady z 8. června 2011 o omezení používání některých nebezpečných látek v elektrických a elektronických zařízeních.*

ES

Traducción de la Declaración de conformidad CE original

Mediante la presente declaramos que el modo constructivo de
Recortador de césped eléctrico
Serie DG-EGT 5028
Número de lote:
B-48525

a las siguientes Directivas de la UE corrientes en su respectiva versión vigente:

2006/42/EC • 2014/30/EU • 2000/14/EC • 2011/65/EU* • 2005/88/EC

Para garantizar la conformidad, se aplicaron las siguientes normas armonizadas, así como las normas y regulaciones nacionales:

EN 60335-1:2012/A13:2017 • EN 62233:2008 • EN ISO 3744:2010
EN 55014-1:2017 • EN 55014-2:2015 • EN 50636-2-91:2014
EN IEC 61000-3-2:2019 • EN 61000-3-3:2013+A1:2019 • EN 62321-1:2013

Además, se confirma, en conformidad con la Directriz de emisión de ruidos 2000/14/CE:
Nivel de potencia acústica:
garantizado: 96 dB(A)
medido: 93.05 dB(A)
Procedimiento de evaluación de conformidad aplicado según indicación en anexo VI, 2000/14 EC
Entidad de registro: ISET Srl Unipersonale, NB: 0865

El fabricante es el único responsable de expedir esta Declaración de Conformidad:

CE

Grizzly Tools GmbH & Co. KG
Stockstädter Straße 20
D-63762 Großostheim,
Germany
15.01.2021

Christian Frank,
(Apoderado de documentación)

* El objeto de la declaración arriba descrito cumple con las directrices de la Directiva 2011/65/UE del Parlamento Europeo y del Consejo de 8 de junio de 2011 sobre restricciones a la utilización de determinadas sustancias peligrosas en aparatos eléctricos y electrónicos.

SK

Preklad originálneho prehlásenia o zhode CE

Týmto potvrdzujeme, že
Elektrický zarovnávač trávnika
DG-EGT 5028
Číslo šarže:
B-48525

zodpovedá nasledujúcim príslušným smerniciam EÚ v ich práve platnom znení:

2006/42/EC • 2014/30/EU • 2000/14/EC • 2011/65/EU* • 2005/88/EC

Aby bola zaručená zhoda, boli použité nasledovné harmonizované normy ako i národné normy a predpisy:

EN 60335-1:2012/A13:2017 • EN 62233:2008 • EN ISO 3744:2010
EN 55014-1:2017 • EN 55014-2:2015 • EN 50636-2-91:2014
EN IEC 61000-3-2:2019 • EN 61000-3-3:2013+A1:2019 • EN 62321-1:2013

Okrem toho sa v súlade so smernicou o emisiách hluku 2000/14/EC potvrdzuje:
Hladina akustického výkonu:
zaručená: 96 dB(A)
nameraná: 93,05 dB(A)
Použitý postup hodnotenia zhody v súlade s dodatkom VI, 2000/14 EC
Certifikačný orgán: ISET Srl Unipersonale, NB: 0865

Jediný zodpovedný za vystavenie tohto vyhlásenia o zhode je výrobca:

CE

Grizzly Tools GmbH & Co. KG
Stockstädter Straße 20
D-63762 Großostheim,
Germany
15.01.2021



Christian Frank,
(Osoba splnomocnená na zostavenie dokumentácie))

* Vyššie popísaný predmet vyhlásenia spĺňa predpisy smernice 2011/65/EU Európskeho parlamentu a Rady z 8. júna 2011 pre obmedzenie používania určitých nebezpečných látok v elektrických a elektronických prístrojoch.

Explosionszeichnung • Exploded Drawing • Explosietekening
Vue éclatée • Vista esplosa • Rysunek samorozwijający
Výkres sestavení • Trimatis vaizdas • Plano de explosión
Výkres náhradných dielov

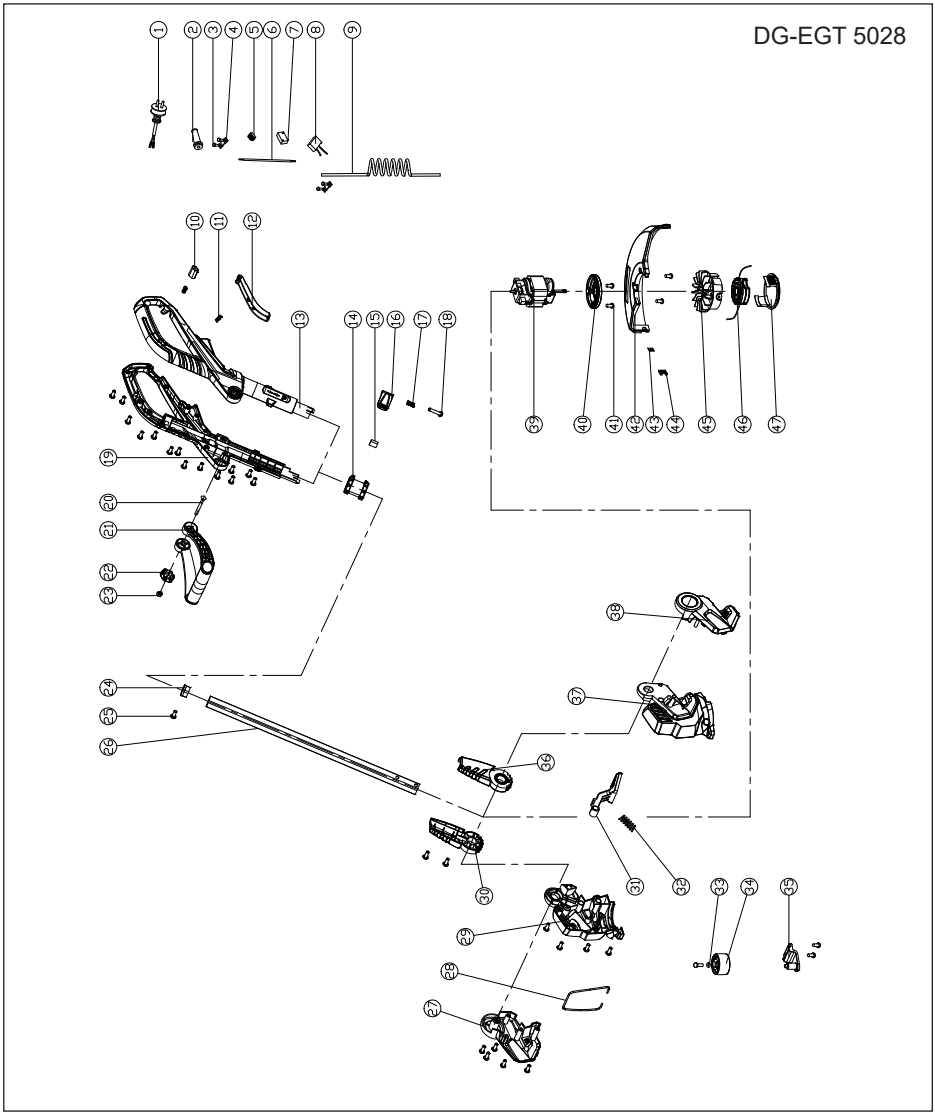

informativ, informativo, pouczający, informatif, informatief,
informační, informative, informatyvus, informativo, informatívny

Service-Center

Grizzly Tools GmbH & Co. KG
Kunden-Service
Stockstädter Straße 20
D-63762 Großostheim
Tel.: 06026-9914-464
Fax: 06026-9914-499
e-mail: service@deltafox-tools.de
Homepage: www.deltafox-tools.de/service

B-48525_20210202_ms


DELTAFOX