DELTAFOX

Elektro-Messerhäcksler (DE)
Electric garden shredder (GB)
Elektrische messenhakselaar (NL)
Broyeur de végétaux électrique (FR)
Trituratore elettrico (IT)
Trituradora de cuchillas eléctrica (ES)
Rozdrabniacz elektryczny (PL)
Elektrinis šakų smulkintuvas (LT)
Elektrický nožový drtič (CZ)

DG-EKS 2445



Originalbetriebsanleitung
Translation of the original instructions for use
Vertaling van de originele gebruiksaanwijzing
Traduction de la notice d'utilisation originale
Traduzione delle istruzioni per l'uso in originale
Traducción del manual de instrucciones original
Tłumaczenie oryginalnej instrukcji obsługi
Vertimas iš originalių EB atitikties deklaracija
Překlad originálního návodu k obsluze


A
1
2
11
10
9
8
3
4
7
6
5

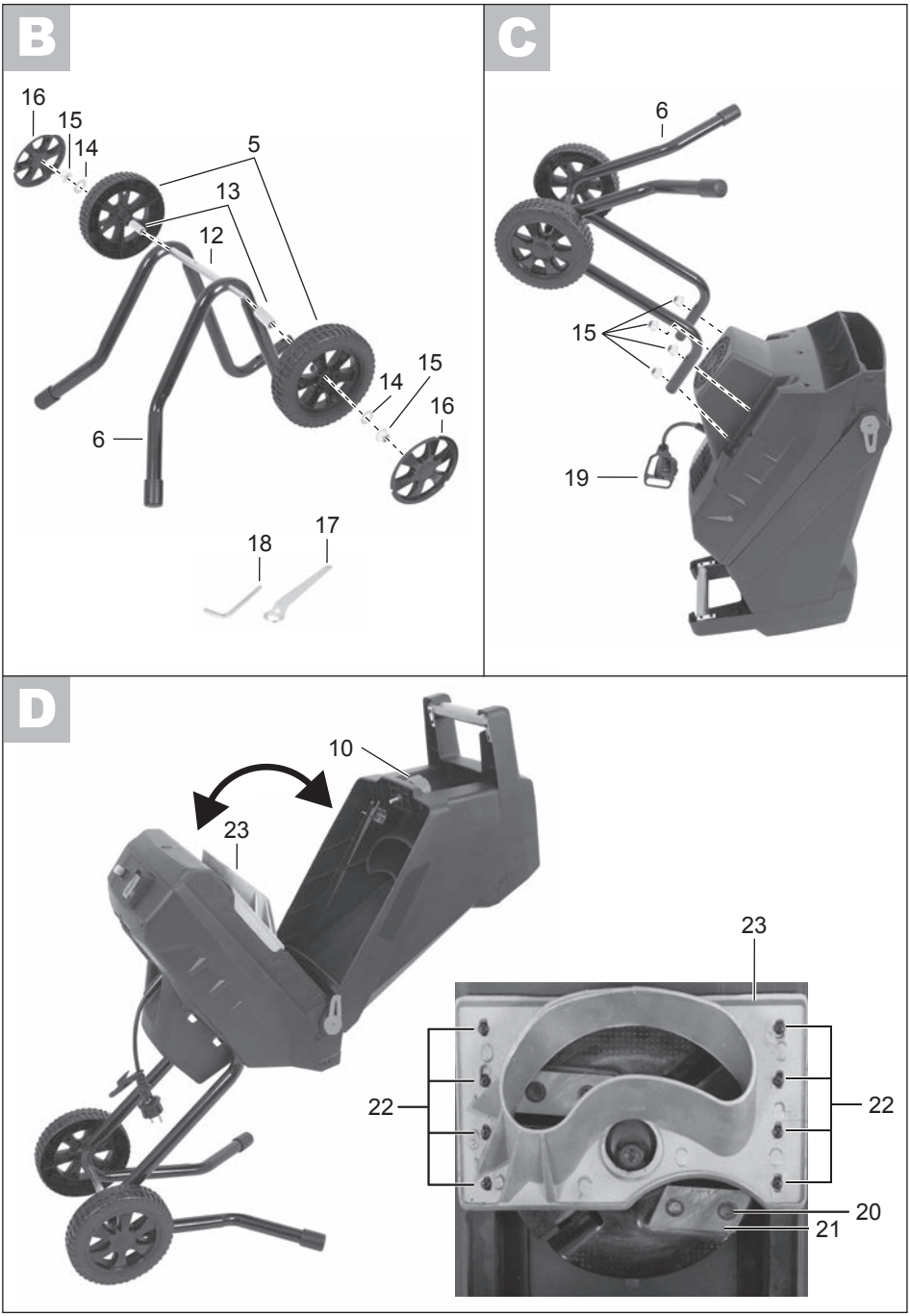
B
16
15
14
5
13
12
15
14
16
6
18
17
C
6
15
19
D
10
23
23
22
22
20
21



DE **Originalbetriebsanleitung 6**

GB **Translation of the original instructions for use 18**

NL **Vertaling van de originele gebruiksaanwijzing 29**

FR **Traduction de la notice d'utilisation originale 41**

IT **Traduzione delle istruzioni per l'uso in originale 53**

ES **Traducción del manual de instrucciones original 65**

PL **Tłumaczenie oryginalnej instrukcji obsługi 77**

LT **Vertimas iš originalių eksploatavimo instrukcijoje 89**

CZ **Překlad originálního návodu k obsluze 100**

DE

Inhalt

Einleitung 6
Verwendungszweck 6
Allgemeine Beschreibung.....7
Lieferumfang 7
Übersicht.....7
Funktionsbeschreibung.....7
Technische Daten 7
Sicherheitshinweise 8
Bildzeichen in der Anleitung.....8
Bildzeichen auf dem Gerät.....8
Allgemeine
Sicherheitshinweise 9
Montageanleitung.....14
Gerät zusammenbauen.....14
Bedienung 14
Inbetriebnahme 14
Ein- und Ausschalten 15
Fangsack leeren 15
Überlastungsschutz 15
Wiederanlaufsperre 15
Arbeitshinweise 15
Allgemeine Arbeitshinweise 15
Blockierungen lösen.....16
Wartung und Reinigung 16
Allgemeine Reinigungs- und
Wartungsarbeiten.....16
Messer wenden oder wechseln 17
Ersatzteile/Zubehör.....17
Entsorgung/Umweltschutz.....17
Garantie 17
Fehlersuche.....18
Reparatur-Service 18
Original EG Konformitätserklärung .112
Explosionszeichnung 122
Service-Center.....123

Einleitung

Herzlichen Glückwunsch zum Kauf Ihres neuen Gerätes. Sie haben sich damit für ein hochwertiges Gerät entschieden. Dieses Gerät wurde während der Produktion auf Qualität geprüft und einer Endkontrolle unterzogen. Die Funktionsfähigkeit Ihres Gerätes ist somit sichergestellt.



Die Betriebsanleitung ist Bestandteil dieses Gerätes. Sie enthält wichtige Hinweise für Sicherheit, Gebrauch und Entsorgung. Machen Sie sich vor der Benutzung des Gerätes mit allen Bedien- und Sicherheitshinweisen vertraut. Benutzen Sie das Gerät nur wie beschrieben und für die angegebenen Einsatzbereiche.
Bewahren Sie die Betriebsanleitung gut auf und händigen Sie alle Unterlagen bei Weitergabe des Gerätes an Dritte mit aus.

Verwendungszweck

Das Gerät ist zum Zerkleinern von faserigen oder holzigen Gartenabfällen wie z.B.Hecken- und Baumschnitt, Ästen, Rinde oder Tannenzapfen bestimmt.
Jede andere Verwendung, die in dieser Anleitung nicht ausdrücklich zugelassen wird, kann zu Schäden am Gerät führen und eine ernsthafte Gefahr für den Benutzer darstellen.
Der Häcksler darf nicht mit Steinen, Glas, Metall, Knochen, Kunststoffen oder Stoffabfällen befüllt werden.
Der Bediener oder Nutzer ist für Unfälle oder Schäden an anderen Menschen oder deren Eigentum verantwortlich.
Der Hersteller haftet nicht für Schäden, die durch bestimmungswidrigen Gebrauch

oder falsche Bedienung verursacht wurden.

Allgemeine Beschreibung

Die Abbildungen für die Bedienung des Gerätes finden Sie auf den Seiten 2 und 3.

Lieferumfang

- Betriebsanleitung
- Häcksler
- Fahrgestell
- Montagematerial
- 45 ltr Fangsack
- Zwei Laufräder mit Radabdeckungen und Montagematerial
- Innensechskantschlüssel
- Schraubenschlüssel
- Stopfer

Übersicht

A
1 Einfülltrichter
2 Stopfer
3 Fangsackbefestigung
4 Fangsack
5 Laufrad
6 Fahrgestell
7 Netzkabel
8 Ein-/Ausschalter
9 Überlastungsschutz Taster
10 Gehäuseverriegelung
11 Transportgriff

B
12 Achse
13 Distanzhülse
14 Unterlegscheiben
15 Sicherungsmutter
16 Radabdeckung
17 Schraubenschlüssel
18 Innensechskantschlüssel

C
19 Zugentlastung

D
20 Schraube Messer
21 Messer
22 Befestigungsschrauben
23 Abdeckplatte

Funktionsbeschreibung

Der Häcksler besitzt einen leistungsstarken Elektromotor mit Überlastungsschutz. Als Schneidsystem wird ein Messersystem eingesetzt. Das robuste Fahrgestell sorgt für Standsicherheit und gute Beweglichkeit des Gerätes.
Die Funktion der Bedienteile entnehmen Sie bitte den nachfolgenden Beschreibungen.

Technische Daten

Elektro-Garten-Häcksler DG-EKS 2445

Nennaufnahmeleistung ..... 2400 W, (P40)*
Netzspannung ..... 230V – 240V, 50 Hz
Schutzklasse ..... ⧈ II
Schutzart IPX4
Leerlaufdrehzahl (n) ..... 4200 min^{-1}
Aststärke ..... max. 45 mm**
Inhalt des Fangsacks..... 45 L
Gewicht ..... 10,5 Kg
Schalldruckpegel (L_{pA}) ..... 95,5 dB(A)
..... K_{pA}= 3 dB(A)
Schallleistungspegel (L_{WA})
gemessen . 103,8 dB(A); K_{WA}= 2,46 dB(A)
garantiert ..... 106,0 dB(A)

Die Schallwerte wurden nach Geräuschmessverfahren EN ISO 3744:1995, Anhang F ermittelt.

* *Dauerlaufbetrieb mit Aussetzbelastung (40 sec Belastung - 60 sec Leerlauf)*

** *Die max. häckselbare Aststärke ist abhängig von der Holzart und der Beschaffenheit des Häckselgutes. Bei Hartholz (z.B. Eichen-/Buchenäste) ist die max. häckselbare Aststärke geringer als bei Weichholz (z.B. Kiefern-/Fichtenholz). Bei trockenem oder knorrigem Holz kann sich die Häckselstärke ebenfalls reduzieren.*

Dieses Gerät ist für den Betrieb an einem Stromversorgungsnetz mit einer Systemimpedanz (Innenwiderstand des Netzes) Zmax am Übergabepunkt (Hausanschluss} von maximal 0,452 Ohm vorgesehen. Der Anwender hat sicherzustellen, dass das Gerät nur an einem Stromversorgungsnetz betrieben wi rd, das die Anforderungen erfüllt. Wenn nötig, kann die Systemimpedanz beim lokalen Energieversorgungsunternehmen erfragt werden .

Lärmwerte wurden entsprechend den in der Konformitätserklärung genannten Normen und Bestimmungen ermittelt. Technische und optische Veränderungen können im Zuge der Weiterentwicklung ohne Ankündigung vorgenommen werden. Alle Maße, Hinweise und Angaben dieser Bedienungsanleitung sind deshalb ohne Gewähr. Rechtsansprüche, die aufgrund der Bedienungsanleitung gestellt werden, können daher nicht geltend gemacht werden.

Sicherheitshinweise

Dieses Gerät kann bei unsachgemäßem Gebrauch ernsthafte Verletzungen verursachen. Bevor Sie mit dem Gerät arbeiten, lesen Sie sorgfältig die Bedienungsanleitung und machen Sie sich mit allen Bedienteilen gut vertraut. Fragen Sie bei Unsicherheiten einen Fachmann um Rat. Bewahren Sie die Anleitung gut auf und geben Sie sie an jeden nachfolgenden Benutzer weiter, damit die Informationen jederzeit zur Verfügung stehen.

Bildzeichen in der Anleitung

Gefahrenzeichen mit Angaben zur Verhütung von Personen- oder Sachschäden.

Gefahrenzeichen mit Angaben zur Verhütung von Personenschäden durch elektrischen Schlag.

Gebotszeichen (anstelle des Ausrufungszeichens ist das Gebot erläutert) mit Angaben zur Verhütung von Schäden.

Hinweiszeichen mit Informationen zum besseren Umgang mit dem Gerät.

Bildzeichen auf dem Gerät

Achtung!

Bedienungsanleitung lesen



Augen- und Gehörschutz tragen



Schutzhandschuhe tragen



Gerät nicht dem Regen aussetzen



Achtung ! Motor ausschalten und Netzstecker ziehen vor Einstellungs- oder Reinigungsarbeiten oder wenn sich die Anschlussleitung verfangen hat oder beschädigt wurde.



Achtung! Verletzungsgefahr durch rotierendes Messer!



Schutzklasse II (Doppelisolierung)



Hände und Füße außerhalb der Öffnungen halten, wenn das Gerät läuft.



Nicht als Tritt verwenden.



Achtung! Gefahr durch wegschleudernde Teile! Abstand zum Einfülltrichter und Auswurfzone halten und Dritte aus dem Gefahrenbereich fernhalten.



Achtung! Nachlauf des Messers. Warten Sie, bis alle Maschinenteile vollständig zum Stillstand gekommen sind, bevor Sie sie berühren.



Garantierter Schallleistungspegel



Elektrische Geräte gehören nicht in den Hausmüll.



Trennen Sie den Netzstecker vom Netz



Achtung! Hände und Füße fernhalten



Der Fangsack muss auf beiden Seiten eingehängt werden.



Maximale Aststärke

Allgemeine Sicherheitshinweise

- Dieses Gerät ist nicht dafür bestimmt, durch Personen (einschließlich Kinder) mit eingeschränkten physischen, sensorischen oder geistigen Fähigkeiten oder mangels Erfahrung und/oder mangels Wissen benutzt zu werden.
- Kinder sollen beaufsichtigt werden, um sicherzustellen, dass sie nicht mit dem Gerät spielen. Reinigung und Wartung darf nicht von Kindern durchgeführt werden.
- Erlauben Sie niemals Kindern oder anderen Personen, die die Bedienungsanleitung nicht kennen, das Gerät zu benutzen. Örtliche Bestimmungen können das Mindestalter der Bedienungsperson festlegen.



Beachten Sie den Lärmschutz und örtliche Vorschriften.



Achtung! Beim Gebrauch von Elektrowerkzeugen sind zum Schutz gegen elektri-

schen Schlag, Verletzungs- und Brandgefahr folgende grundsätzliche Sicherheitsmaßnahmen zu beachten:

Vorbereitung:

- Setzen Sie das Gerät niemals ein, während Personen oder Tiere in der Nähe sind.
- Tragen Sie Gehörschutz und eine Schutzbrille während der gesamten Betriebsdauer.
- Tragen Sie geeignete Arbeitskleidung wie Schutzhandschuhe, festes Schuhwerk und lange Hosen. Tragen Sie keine lose herabhängende Kleidung oder solche mit hängenden Bändern oder Kordeln. Betreiben Sie die Maschine nicht barfüßig oder in leichten Sandalen.
- Benutzen Sie das Gerät nur im Freien (d.h. nicht an einer Wand oder einem anderen starren Gegenstand) und auf einer festen, ebenen Fläche. Verwenden Sie die Maschine nur in der empfohlenen Lage.
- Benutzen Sie das Gerät nicht auf einer gepflasterten, mit Kies bestreuten Fläche, auf der ausgeworfenes Material Verletzungen verursachen könnte.
- Vor dem Einschalten der Maschine ist immer zu prüfen, ob das Häckselwerk, die Häckselwerk-Schrauben und andere Befestigungen gut gesichert sind, und dass die Schutzeinrichtungen und Schilde an Ort und Stelle sind. Ersetzen Sie abgenutzte und beschädigte Einzelteile satzweise, um Unwucht zu vermeiden. Abgenutzte oder beschädigte Aufkleber müssen ersetzt werden
- Benutzen Sie nur Ersatz- und Zubehörteile, die vom Hersteller geliefert und empfohlen werden. Der Einsatz von Fremdteilen führt zum sofortigen Verlust des Garantieanspruches.
- Lassen Sie das Gerät nicht unbeaufsichtigt laufen und bewahren Sie es trocken und für Kinder unzugänglich auf.
- Wenn der Betrieb des Elektrowerkzeugs in feuchter Umgebung nicht vermeidbar ist, verwenden Sie eine Fehlerstrom-Schutzeinrichtung (RCD) mit einem Auslösestrom von höchstens 30 mA. Der Einsatz eines RCD (Residual Current Device) vermindert das Risiko eines elektrischen Schlages.

Arbeiten mit dem Gerät:

- Vergewissern Sie sich vor Starten des Gerätes, dass der Einfülltrichter leer ist.
- Halten Sie mit Kopf, Haaren und Körper Abstand zum Einfülltrichter.
- Greifen Sie während des Betriebes nicht in den Einfülltrichter. Nach dem Abschalten läuft das Gerät noch kurze Zeit nach.
- Halten Sie sich bei Inbetriebnahme des Gerätes immer außerhalb der Auswurfzone.
- Achten Sie darauf, nicht das Gleichgewicht zu verlieren und sicher zu stehen. Vermeiden Sie eine abnormale Körperhal-

tung. Stehen Sie bei Zuführung von Material niemals auf einer höheren Ebene als der Ebene der Grundfläche der Maschine.
- Achten Sie darauf, dass bei Einwurf von Material niemals harte Gegenstände wie Metall, Steine, Glas oder andere Fremdkörper enthalten sind.
- Benutzen Sie das Gerät nicht bei Regen und bei schlechter Witterung. Arbeiten Sie nur bei Tageslicht oder guter Beleuchtung.
- Arbeiten Sie mit dem Gerät nicht, wenn Sie müde oder unkonzentriert sind oder nach Einnahme von Alkohol oder Tabletten. Legen Sie immer rechtzeitig eine Arbeitspause ein. Gehen Sie mit Vernunft an die Arbeit.
- Stoppen Sie die Maschine und entfernen Sie den Stecker aus der Steckdose. Stellen Sie sicher, dass alle beweglichen Teile vollständig ausgelaufen sind:
  - wenn Sie das Gerät nicht benutzen, es transportieren oder unbeaufsichtigt lassen;
  - vor dem Freimachen eines blockierten Messers.
  - wenn Sie das Gerät kontrollieren, es reinigen oder Blockierungen entfernen;
  - wenn Sie Reinigungs- oder Wartungsarbeiten vornehmen oder Zubehör auswechseln;
  - wenn das Strom- oder Verlängerungskabel beschädigt oder verheddert ist;
  - wenn Sie das Gerät bewegen oder hochheben wollen;
  - wenn Fremdkörper in das Gerät gelangen, bei ungewöhnlichen Geräuschen oder Vibrationen (überprüfen Sie vor Neustart das Gerät auf Schäden).
- Lassen Sie verarbeitetes Material nicht innerhalb des Auswurfbereiches anhäufen; dies könnte den richtigen Auswurf verhindern und zu Rückschlag des Materials durch den Einfülltrichter führen.
- Transportieren und kippen Sie das Gerät nicht bei laufendem Motor.
- Hände, andere Körperteile und Kleidung sind nicht in den Einfülltrichter, Auswurfkanal oder in die Nähe anderer beweglicher Teile zu bringen.
- Bei Verstopfungen im Ein- oder Auswurfkanal des Gerätes schalten Sie den Motor aus und ziehen Sie den Netzstecker, bevor Sie Materialreste im Einfülltrichter oder im Auswurfkanal beseitigen. Achten Sie darauf, dass der Motor frei von Abfällen und sonstigen Ansammlungen ist, um den Motor vor Schaden oder möglichen Feuer zu bewahren. Denken Sie daran, dass bei Inbetriebnahme des Startmechanismus bei motorbetriebenen Geräten sich auch das Schneidwerkzeug in Betrieb setzt.



Vorsicht! So vermeiden Sie Geräteschäden und eventuell daraus resultierende Personenschäden:

- Behandeln Sie Ihr Gerät mit Sorgfalt. Reinigen Sie regelmäßig die Lüftungsöffnungen und befolgen Sie die Wartungsvorschriften.
- Überlasten Sie Ihr Gerät nicht. Arbeiten Sie nur im angegebenen Leistungsbereich. Verwenden Sie keine leistungsschwachen Geräte für schwere Arbeiten. Benutzen Sie Ihr Gerät nicht für Zwecke, für die es nicht bestimmt ist.
- Schalten Sie das Gerät erst aus, wenn der Einfülltrichter völlig entleert ist, da das Gerät sonst verstopfen und u.U. danach nicht mehr anlaufen könnte.
- Versuchen Sie nicht, das Gerät selbst zu reparieren, es sei denn, Sie besitzen hierfür eine Ausbildung. Sämtliche Arbeiten, die nicht in dieser Anleitung angegeben werden, dürfen nur von unserem Service-Center ausgeführt werden.
- Vermeiden Sie eine abnormale Körperhaltung. Behalten Sie immer das Gleichgewicht, um jederzeit einen sicheren Stand an Hängen zu haben. Gehen, nicht laufen.
- Berühen Sie keine sich bewegenden gefährlichen Teile, bevor die Maschine vom Netzanschluss getrennt wurde und die bewegliche gefährlichen Teile vollständig zum Stillstand gekommen sind.
- Halten Sie sich beim Betrieb der Maschine nicht im Auswurfbereich auf.
- Seien Sie bei der Zuführung von Material in die Maschine extrem sorgfältig, dass keine Metallstücke, Steine, Flaschen, Büchsen oder andere Fremdobjekte eingeführt werden.
- Schalten Sie die Energiequelle sofort ab und warten Sie, bis die Maschine ausgelaufen ist, falls der Schneidmechanismus ein Fremdobjekt trifft, oder wenn die Maschine beginnt, ungewöhnliche Geräusche von sich zu geben oder zu vibrieren. Trennen Sie die Maschine vom Netz und unternehmen Sie die folgenden Schritte, bevor sie die Maschine neu starten und betreiben:
  - auf Beschädigungen hin überprüfen;
  - beschädigte Teile ersetzen oder reparieren;
  - auf lose Teile überprüfen und diese festziehen.

- Schalten Sie die Energiequelle ab, und trennen Sie die Maschine vom Netz, falls die Maschine verstopft, bevor Sie sie von Materialansammlungen befreien.
- Betreiben Sie die Maschine niemals mit defekten Schutzeinrichtungen oder -schilden oder ohne Sicherheitseinrichtungen, zum Beispiel dem angebrachten Fangsack.
- Wenn die Maschine für die Instandhaltung, Inspektion, Aufbewahrung oder zum Wechsel von Zubehör angehalten wird, schalten Sie die Energiequelle aus, trennen Sie die Maschine vom Netz und stellen Sie sicher, dass alle beweglichen Teile ausgelaufen sind. Lassen

Sie die Maschine vor Inspektionen, Einstellungen, etc. abkühlen. Warten Sie die Maschine mit Sorgfalt und halten Sie sie sauber.
- Lassen Sie die Maschine vor der Aufbewahrung immer abkühlen.
- Seien Sie sich bei der Instandhaltung des Häckselwerks bewusst, dass, obwohl die Energiequelle aufgrund der Verriegelungsfunktion der Schutzeinrichtung ausgeschaltet ist, das Häckselwerk immer noch bewegt werden kann.
- Ersetzen Sie verschlissene oder beschädigte Teile aus Sicherheitsgründen. Benutzen Sie nur Originaler-satzteile und -zubehör.
- Versuchen Sie niemals, die Verriegelungsfunktion der Schutzeinrichtung zu umgehen.
- Schalten Sie die Maschine vor dem Anbringen oder dem Entfernen des Fangsacks aus.
- Warnung! Betreiben Sie die Maschine nie mit fehlerhaften Schutzeinrichtungen oder -abdeckungen oder ohne Schutzeinrichtungen oder mit beschädigtem oder abgenutztem Kabel.
- Beachten Sie, kein beschädigtes Kabel an die Stromversorgung anzuschließen oder ein beschädigtes Kabel zu berühen, bevor es von der Stromversorgung getrennt wurde, da beschädigte Kabel zum Berühren aktiver Teile führen können.
- Halten Sie das Verlängerungskabel von beweglichen gefährlichen Teilen fern, um Beschädigungen an Kabeln zu vermeiden, welche zum Berühren aktiver Teile führen können.
- Betreiben Sie die Maschine nicht bei schlechten Wetterbedingungen, besonders bei Blitzgefahr.

Elektrische Sicherheit



Vorsicht: So vermeiden Sie Unfälle und Verletzungen durch elektrischen Schlag:

- Verwenden Sie für die Anbringung des Verlängerungskabels die dafür vorgesehene Zugentlastung.
- Vor dem Gebrauch sind immer Anschluss- und Verlängerungsleitung auf Anzeichen von Beschädigung oder Alterung zu untersuchen. Benutzen Sie die Maschine nicht, wenn die Leitung beschädigt oder abgenutzt ist.
- Beschädigte Kabel, Kupplung und Stecker oder den Vorschriften nicht entsprechende Anschlussleitungen dürfen nicht verwendet werden. Ziehen Sie bei Beschädigung des Netzkabels sofort den Stecker aus der Steckdose. *Berühren Sie auf keinen Fall das Netzkabel, solange der Netzstecker nicht gezogen ist. Um die Maschine vom Netz zu trennen, sollten Sie immer am Stecker ziehen, nie an der Leitung.*
- Wenn die Anschlussleitung dieses Gerätes beschädigt wird, muss sie durch den Hersteller oder seinen Kundendienst oder eine ähnlich

qualifizierte Person ersetzt werden, um Gefährdungen zu vermeiden.
- Benutzen Sie das Gerät nicht, wenn sich der Schalter nicht ein- und ausschalten lässt. Beschädigte Schalter müssen bei unserem Service-Center ersetzt werden.
- Verwenden Sie nur zugelassene Verlängerungskabel der Bauart H05RN-F, die höchstens 75 m lang und für den Gebrauch im Freien bestimmt sind. Der Litzenquerschnitt des Kabels muss mindestens 2,5 mm^2 betragen. Rollen Sie eine Kabeltrommel vor Gebrauch immer ganz ab. Überprüfen Sie das Kabel auf Schäden.
- Benutzen Sie das Kabel nicht, um den Stecker aus der Steckdose zu ziehen. Schützen Sie das Kabel vor Hitze, Öl und scharfen Kanten.
- Bei Auftreten eines Unfalles oder einer Störung während des Betriebs ist das Gerät sofort auszuschalten und der Netzstecker zu ziehen. Versorgen Sie Verletzungen sachgemäß oder suchen Sie einen Arzt auf. Lesen Sie zur Beseitigun~ von Störungen das Kapite ,,Fehlersucne“ oder kontaktieren Sie unser Service-Center.
- Wenn der Betrieb des Elektrowerkzeugs in feuchter Umgebung nicht vermeidbar ist, verwenden Sie eine Fehlerstrom-Schutzeinrichtung (RCD) mit einem Auslösestrom von höchstens 30 mA. Der Einsatz eines RCD (Residual Current Device) vermindert das Risiko eines elektrischen Schlages.

Montageanleitung

Gerät zusammenbauen

B

Schieben Sie die Achse (12) in das Fahrgestell (6) ein.

Stecken Sie die beiden Distanzhülsen (13) und die beiden Laufräder (5) in gezeigter Reihenfolge auf die Achse (12) des Fahrgestelles (6) auf. Positonieren Sie als nächstes die Unterlegscheiben (14) auf der Achse und schrauben Sie die Sicherungmutter (15) unter Zuhilfenahme des Schraubenschlüssels (17) auf die Achse. Stecken Sie den Innensechskantschlüssel (18) zum Gegenhalten in die Bohrung in der Mitte der Achse (12). Dies verhindert ein Mitdrehen der Achse (12).

Klipsen Sie die Radabdeckungen (16) in die Laufräder ein.

C

Stellen Sie den Häcksler auf dem Einfülltrichter (1) ab. Schieben Sie das Fahrgestell (6) auf die 4 Stehbolzen des Häcksler auf. Fixieren Sie das Fahrgestell mit den beiliegenden Sicherungsmuttern (15).

Bedienung

Inbetriebnahme

Achten Sie darauf, dass die Netzspannung mit den Angaben des Typenschildes übereinstimmt.

- Hängen Sie den Fangsack (A 4) in die Fangsackbefestigungen (A 3) ein.

Ein- und Ausschalten



Formen Sie aus dem Ende des Verlängerungskabels eine Schlaufe und hängen Sie diese in die Zugentlastung (19) am Netzkabel (7) ein.

- Schließen Sie das Verlängerungskabel an. Der Einfülltrichter muss leer sein.

1. Zum Einschalten drücken Sie die Taste **„I“** des Ein-/Ausschalters (8)

Führen Sie Ihr Häckselgut in den Einfülltrichter ein. Das Material wird eingezogen und gehäckselt. Zum Nachführen Stopfer (2) benutzen.

2. Zum Ausschalten drücken Sie die Taste **„O“** des Ein-/Ausschalters (8)

   Das Gerät läuft nach dem Ausschalten nach.

Fangsack leeren

Leeren Sie den Fangsack rechtzeitig. Beachten Sie, dass sich der Fangsack unter dem Auswurfkanal ungleichmäßig füllt!

1. Schalten Sie das Gerät aus.
2. Entnehmen Sie den Fangsack (4) und entleeren Sie diesen.

Überlastungsschutz

Bei Überbeanspruchung, z.B. durch zu dicke Äste, schaltet sich das Gerät automatisch ab.
Zum Wiederanlauf lassen Sie das Gerät abkühlen und betätigen Sie den Überlastungsschutz Taster (9). Zum Einschalten drücken Sie nun den Ein-/Ausschalter (8) Taste **„I“**.

Wiederanlaufsperre

Nach einem Stromausfall läuft das Gerät bei Wiederkehr der Netzspannung nicht selbsttätig wieder an. Zum Einschalten drücken Sie nun den Ein-/Ausschalter (8) Taste **„I“**.

Arbeitshinweise

Allgemeine Arbeitshinweise

Halten Sie beim Häckseln genügend Abstand zum Gerät, da lange Äste beim Einziehen ausschlagen können.
Es besteht Verletzungsgefahr.

Tragen Sie Augen- und Gehörschutz.

Tragen Sie Schutzhandschuhe. Es besteht Verletzungsgefahr.

- Halten Sie Äste beim Zuführen in das Gerät fest, bis sie automatisch eingezogen werden.
- Richten Sie sich nach der möglichen Einzugsgeschwindigkeit des Häckslers und überlasten Sie das Gerät nicht.
- Um ein Verstopfen zu vermeiden, häckseln Sie welke, mehrere Tage gelagerte Gartenabfälle und dünne Zweige abwechselnd mit Ästen.
- Entfernen Sie vor dem Häckseln Wurzeln von anhängenden Erdresten und Steinen, um ein unnötig schnelles Stumpf-

werden der Messer zu vermeiden.
- Häckseln Sie kein weiches, feuchtes Material wie Küchenabfälle, sondern kompostieren Sie es direkt.
- Heben Sie ein paar trockene Äste bis zum Schluss auf, um diese zur Unterstützung der Gerätereinigung zu benutzen.
- Schalten Sie das Gerät erst aus, wenn sämtliches Häckselgut durch den Messerbereich gelaufen ist. Ansonsten kann beim erneuten Starten das Messer blockieren.

D Blockierungen lösen



Schalten Sie vor allen Wartungs- und Reinigungsarbeiten das Gerät aus, ziehen Sie den Netzstecker und warten Sie den Stillstand des Messers ab. Es besteht Verletzungs- und Lebensgefahr durch elektrischen Schlag, Brand und rotierende Messer.

- Vergewissern Sie sich, dass das Netzkabel (A 7) vom Netz getrennt ist.
- Lösen Sie die Gehäuseverriegelung (10).
- Kippen Sie das vordere Gehäuseteil des Häckslers nach vorne.
- Entfernen Sie die 8 Befestigungsschrauben (22) aus der Abdeckplatte (23) des Häckselwerks. Sie können diese nun abnehmen und zur Seite legen.
- Sie haben freien Zugang zum Messer (21).
- Jetzt können Sie die Blockierung im Gerät beheben.

Wartung und Reinigung



Lassen Sie Arbeiten, die nicht in dieser Anleitung beschrieben sind, von einer von uns ermächtigten Kundendienststelle durchführen. Verwenden Sie nur Originalteile.



Tragen Sie beim Umgang mit dem Messer Handschuhe.
Es besteht Verletzungsgefahr.



Schalten Sie vor allen Wartungs- und Reinigungsarbeiten das Gerät aus, ziehen Sie den Netzstecker und warten Sie den Stillstand des Messers ab. Es besteht Verletzungs- und Lebensgefahr durch elektrischen Schlag, Brand und rotierende Messer.



Warnung! Verletzungsgefahr durch bewegliche gefährliche Teile!

Allgemeine Reinigungs- und Wartungsarbeiten



Spritzen Sie den Häcksler nicht mit Wasser ab. Gefahr durch elektrischen Schlag!

- Halten Sie das Gerät, die Räder und die Lüftungsöffnungen stets sauber. Verwenden Sie zum Reinigen eine Bürste oder ein Tuch, aber keine Reinigungs- bzw. Lösungsmittel.
- Kontrollieren Sie das Gerät, insbesondere Schutzeinrichtungen, vor jedem Gebrauch auf Beschädigungen wie lose, abgenutzte oder beschädigte Teile. Prüfen Sie den festen Sitz aller Muttern, Bolzen und Schrauben.
- Überprüfen Sie Abdeckungen und Schutzeinrichtungen auf Beschädi-

gungen und korrekten Sitz. Tauschen Sie diese gegebenenfalls aus.
- Bewahren Sie das Gerät trocken und außerhalb der Reichweite von Kindern auf. Umhüllen Sie das Gerät nicht mit Nylonsäcken, da sich Feuchtigkeit bilden könnte.

D Messer wenden oder wechseln



Schalten Sie vor allen Wartungs- und Reinigungsarbeiten das Gerät aus, ziehen Sie den Netzstecker und warten Sie den Stillstand des Messers ab. Es besteht Verletzungs- und Lebensgefahr durch elektrischen Schlag, Brand und rotierende Messer.

- Vergewissern Sie sich, dass das Netzkabel (A 7) vom Netz getrennt ist.
- Lösen Sie die Gehäuseverriegelung (10).
- Kippen Sie das vordere Gehäuseteil des Häckslers nach vorne.
- Entfernen Sie die 8 Befestigungsschrauben (22) aus der Abdeckplatte (23). Sie können diese nun abnehmen und zur Seite legen.
- Sie haben freien Zugang zum Messer (21).
- Sie können mit dem Innensechskantschlüssel (18) die Schrauben (20) der Messer (21) lösen und die Messer (21) entnehmen.



Bei Montage des Messers verwenden Sie unbedingt eine neue Schraube und ziehen diese mit 16 Nm Anzugsdrehmoment mit einem Drehmomentschlüssel an.

Ersatzteile/Zubehör

Ersatzteile und Zubehör erhalten Sie unter www.service-deltafox.de

Sollten Sie Probleme mit dem Bestellvorgang haben, verwenden Sie bitte das Kontakt-formular. Bei weiteren Fragen wenden Sie sich an das „Service-Center“ Seite 123)

4 Schrauben + 2 Messer 91105563

Entsorgung/Umweltschutz

Führen Sie Gerät, Zubehör und Verpackung einer umweltgerechten Wiederverwertung zu.



Elektrische Geräte gehören nicht in den Hausmüll.

Geben Sie das Gerät an einer Verwertungsstelle ab. Die verwendeten Kunststoff- und Metallteile können sortenrein getrennt werden und so einer Wiederverwertung zugeführt werden. Fragen Sie hierzu unser Service-Center.

Garantie

- Für dieses Gerät leisten wir 24 Monate Garantie. Dieses Gerät ist nicht zur gewerblichen Nutzung geeignet. Bei gewerblichem Einsatz erlischt die Garantie.
- Schäden, die auf natürliche Abnutzung, Überlastung oder unsachgemäße Bedienung zurückzuführen sind, bleiben von der Garantie ausgeschlossen. Bestimmte Bauteile unterliegen einem normalen Verschleiß und sind von der Garantie ausgeschlossen. Insbesondere zählen hierzu: Messer

- Voraussetzung für Garantieleistungen ist zudem die Einhaltung der Hinweise zur Reinigung und Wartung.
- Mit Reparatur oder Austausch des Produktes beginnt kein neuer Garantiezeitraum.
- Schäden, die durch Material- oder Herstellerfehler entstanden sind, werden unentgeltlich durch Ersatzlieferung oder Reparatur beseitigt. Voraussetzung ist, dass das Gerät unzerlegt und mit Kauf- und Garantienachweis an den Händler zurückgegeben wird.

Reparatur-Service

- Sie können Reparaturen, die nicht der Garantie unterliegen, gegen Berechnung von unserem Service-Center durchführen lassen. Unser Service-Center erstellt Ihnen gerne einen Kostenvoranschlag. Wir können nur Geräte bearbeiten, die ausreichend verpackt und frankiert eingesandt wurden.
- **Achtung**: Bitte liefern Sie Ihr Gerät im Reklamations- oder Servicefall gereinigt und mit einem Hinweis auf den Defekt an unsere Service-Adresse. **Unfrei - per Sperrgut, Express oder mit sonstiger Sonderfracht - eingeschickte Geräte werden nicht angenommen.**
- Die Entsorgung Ihrer defekten eingesendeten Geräte führen wir kostenlos durch.

Fehlersuche

Problem	Mögliche Ursache	Fehlerbehebung
Motor läuft nicht	Netzspannung fehlt	Steckdose, Kabel, Leitung, Stecker prüfen, ggf. Reparatur durch Elektrofachmann
	Überlastungsschutz hat angesprochen	Warten Sie, bis der Motor kalt ist. Drücken Sie die Überlastungsschutz Taster (A 9) und schalten Sie Ihr Gerät ein
	Gehäusedeckel ist nicht richtig verschlossen	Gehäuseverriegelung zuschrauben.
Gartenabfälle werden nicht eingezogen	Häckselgut ist zu weich	mit Nachschieber arbeiten oder trockene Zweige/Äste mit häckseln
	Gerät ist blockiert	siehe unter „Blockierungen lösen“
	Häckselgut im Auswurfschacht	Häckselgut aus dem Auswurfschacht entfernen
Gerät häckselt nicht zufrieden stellend	Messer sind abgenutzt	Messer prüfen und eventuell wenden oder austauschen (siehe „Messer wenden oder wechseln“)

Contents

Introduction....18
Intended purpose 18
General description....19
Scope of delivery 19
Summary....19
Functional description....19
Technical specifications 19
Safety precautions 20
Symbols used in the instructions....20
Symbols on the shredder....20
General notes on safety 21
Installation manual....24
Assembling the shredder 24
Operation....24
Start-up....24
Switching the shredder on and off 24
Emptying the collection bag 24
Overload protection 24
Restart prevention....25
Working methods 25
General working instructions 25
Freeing up a jam....25
Maintenance and cleaning 25
General cleaning and servicing 25
Sharpening, turning or replacing the blades....26
Replacement parts....26
Waste disposal and environmental protection 26
Guarantee....27
Repair Service....27
Troubleshooting....28
Translation of the original EC declaration of conformity....113
Exploded Drawing 122
Service Centre 123

Introduction

Congratulations on the purchase of your new device. With it, you have chosen a high quality product. During production, this equipment has been checked for quality and subjected to a final inspection. The functionality of your equipment is therefore guaranteed.



The operating instructions constitute part of this product. They contain important information on safety, use and disposal.
Before using the product, familiarise yourself with all of the operating and safety instructions. Use the product only as described and for the applications specified. Keep this manual safely and in the event that the product is passed on, hand over all documents to the third party.

Intended purpose

The shredder is intended for compacting fibrous and wood-related materials such as hedge and tree cuttings, branches, bark and pine cones.
Any use not expressly permitted in this manual may damage the shredder and pose a serious danger to the user.
Do not fell the shredder with stones, glass, metal, bones, plastics or fabrics.
The operator or user is responsible for accidents and injury or damage to third parties.
The manufacturer will not be held responsible for any damage caused by improper operation or use beyond the purpose intended.

GB

General description

The illustration how to handle the appliance can be found on pages 2+3.

Scope of delivery

- Instruction Manual
- Shredder
- Chassis
- Assembly material
- Collection bag
- Two wheels, wheel covers, and mounting material
- Spanner
- Allen key
- Plunger

Summary

A
1 Hopper
2 Plunger
3 Bag mount
4 Collection bag
5 Wheel
6 Chassis
7 Mains lead
8 On/Off switch
9 Reset switch
10 Housing interlock
11 Handle

B
12 Axis
13 Spacer sleeve
14 Washers
15 Locknuts
16 wheel cover
17 Spanner
18 Allen key

C
19 Strain relief

D
20 Blade screw
21 Blade
22 Fixing screws
23 Cover plate

Functional description

The shredder has a powerful electric motor with overload protection. Cutting is performed by a system of blades. The sturdy chassis ensures a stable standing position with good mobility.
Refer to the following descriptions for a functional description of the controls.

Technical specifications

Electric garden shredder DG-EKS 2445
Nominal power intake.....2400 W, (P40)*
Nominal voltage.....230V – 240V, 50 Hz
Safety class ..... ⧈ II
Degree of protection.....IPX4
Idling speed (n) ..... 4200 min^{-1}
Branch thickness.....max. 45 mm**
Volume of collection bag ..... 45 L
Weight .....10,5 Kg
Acoustic pressure level (L_{pA}) ... 95,5 dB(A)
..... K_{pA}= 3 dB(A)
Sound power level (L_{WA})
measured... 103,8 dB(A); K_{WA}= 2,46 dB(A)
guaranteed ..... 106,0 dB(A)

The sound levels have been determined in accordance with noise measuring process EN ISO 3744:1995,, appendix F.

* *Continuous-operation periodic duty (40 sec on - 60 sec idle)*

** *The max. branch thickness that can be chaffed is dependent on the type of wood and the quality of the goods being cut.*
For hard wood (e.g. oak/beech branches), the max. branch thickness that can be chaffed is less than for

soft wood (e.g. pine/spruce wood). For dry or knotted wood, the cutting thickness may also be less.

Noise and vibration values were determined according to the standards and stipulations mentioned in the declaration of conformity.
Technical and optical changes can be carried out in the course of further development without notice. All dimensions, references and information of this instruction manual are therefore without guarantee. Legal claims, which are made on the basis of the instruction manual, cannot thus be considered as valid.

Safety precautions

This shredder may cause serious injuries if improperly used. Before using the shredder, read the user manual carefully and familiarise yourself with all of the controls. In cases of uncertainty, ask an expert for advice. Keep the manual in a safe place and pass it on to any subsequent owner to ensure that the information contained therein is available at all times.

Symbols used in the instructions

Hazard symbols with information on prevention of personal injury and property damage.

Precaution symbol (explanation of precaution instead of exclamation mark) with information on prevention of harm / damage.

Notice symbol with information on how to handle the device properly.

Symbols on the shredder

Warning!

Read the manual.

Wear ear and eye protection.

Wear hand protection.

Do not expose the unit to rain.

Caution! Switch off the motor and disconnect from the mains before adjustment or cleaning work, or if the flex is caught or has been damaged.

Warning! Risk of injury by rotating blade!

Safety class II

Warning! Risk of injury by rotating blade!
Keep your hands and feet away from the funnel feeder while the shredder is in operation.

GB



Do not use as a stepping



Warning! Danger from spin-off. Keep your distance from the feeder and ejection area, and keep others away from the danger area.



Caution!
Trailing blade



Guaranteed noise power level



Do not dispose of electrical equipment in the domestic waste.

General notes on safety

- This appliance is not intended for use by persons (including children) with reduced physical, sensory or mental capabilities, or lack of experience and knowledge, unless they have been given supervision or instruction concerning use of the appliance by a person responsible for their safety.
- Children should be supervised to ensure that they do not play with the appliance.
- Never allow children or other persons unfamiliar with the user manual to use the shredder. Local regulations or bylaws may determine the minimum age for using the shredder.

Observe noise control and local regulations.

Caution! When using power tools, observe the following basic safety measures for the prevention of electric shocks and the risk of injury and fire:

Preparation:

- Never use the shredder with other persons or animals nearby.
- Wear hearing and eye protection at all times when using the shredder.
- Wear appropriate protective clothing such as protective gloves, firm footwear and long trousers. Do not wear loosely fitting clothes or clothes with dangling cords or belts.
- Only use the shredder in the open (that is, away from walls or other rigid structures) on a firm, level surface.
- Do not use the machine on a paved, gravelled area, which could be damaged by ejected material.
- Before you start up the shredder, check that all of the nuts, bolts and other fastenings are tight. Covers and shields must be fastened properly and in good working order. Replace any damaged or illegible stickers.
- Only use replacement parts and accessories supplied and recommended by the manufacturer. Using third-party parts will immediately invalidate the guarantee.

- Do not leave the shredder working unattended and keep it in a dry place out of children's reach.
- If operating a power tool in a damp location is unavoidable, use a residual current device (RCD) protected supply. Use of an RCD reduces the risk of electric shock.

Working with the device:

- Make sure that the funnel feeder is empty before you start the shredder.
- Keep your head, hair and body away from the intake opening.
- Do not reach into the funnel feeder during operation. The shredder will continue to run for a short period after you switch it off.
- Always stay outside of the ejection zone during initial operation of the equipment.
- Always make sure you are standing in a firm, balanced position. Do not lean forwards, and never stand above the shredder when inserting materials.
- Make sure that the material inserted into the shredder does not contain hard objects made of metal, stone, glass or similar.
- Do not use the shredder in the rain and in bad weather. Work in daylight or under good lighting conditions.
- Do not operate the shredder when you are tired or distracted, or under the influence of alcohol or medication. Always take a break when you need one and be sensible about how you work.
- Switch the shredder off and pull the plug under the following circumstances:

- when you are not using the device,
- transporting it or leaving it unattended;
- before releasing a jammed blade.
- when you are checking the device, cleaning it or removing blockages;
- when you are carrying out cleaning or maintenance work or replacing accessories;
- Before moving or lifting the shredder
- If foreign objects should enter the shredder, if the shredder is making unfamiliar noises or vibrations (check the shredder for damage before starting it up again)

- Do not allow shredded material to accumulate near the ejection area. This may otherwise hinder proper ejection and force the material back up through the feeder.
- Do not transport or tip the shredder with the motor running.
- Keep hands, other body parts and clothing out of the filling chamber and ejection channel and away from other moving parts.
- In the event of blockages in the machine intake or ejection, switch off the motor and dis-

connect the machine from the mains before removing leftover material in the intake opening or ejection channel. Ensure that the motor is free of rubbish and other accumulations in order to safeguard the motor from damage or possible fire. Remember that the cutting tool is also activated when the starting mechanism is started on a motor operated machine.



CAUTION! The following states how damage to the trimmer and possible injury to people can be avoided:

- Handle the unit with care. Clean the ventilation slits regularly; keep to the maintenance instructions.
- Do not overload your device. Work only within the indicated range of performance. Do not employ any low power machines for heavy work. Do not use your device for purposes for which it has not been designed.
- Only switch the shredder off once the funnel feeder is completely empty since the shredder may otherwise clog up and not be able to start afterwards.
- Do not attempt to repair the shredder yourself unless you are qualified to do so. Any work not specified in this manual may only be carried out by our service centre.

Electrical safety



CAUTION! The following states how to avoid accidents and injuries due to electric shock:

- Use the tension relief provided for the fixing of the extension cord.
- Damaged cables, coupling and plugs or connecting leads not corresponding to specifications, must not be employed. Remove the plug immediately from the plug socket in case of damage to the mains cable. Do not touch the mains power supply cable under any circumstances until you have pulled the plug out of the mains socket.
- If the power cable for this equipment is damaged, it must be replaced by the manufacturer, a customer service agent of the same or a similarly qualified person in order to prevent hazards.
- Do not use the appliance if the on/off switch does not work properly. Always have a damaged switch repaired by our Service Centre
- Only use extension cables that have been approved for outdoor use and are resistant to splash water. The core diameter for extension cables must be at least 2.5 mm^2. Always roll the whole cable off the reel before use. Check the cable for damage.

- Do not unplug the shredder by the cable. Keep the cable away from heat, oil and sharp edges.

Installation manual

Assembling the shredder

B

Slide the axle (12) into the chassis (6).

Place the two spacer sleeves (13) and two wheels (5) onto the axis (12) of the chassis (6) in the order shown. Now position the washers (14) on the axis and screw the locknut (15) onto the axis using the spanner (17). Insert the Allen key (18) into the hole in the centre of the axis (12) to hold in place. This prevents the axis (12) from turning as well.

Clip the wheel covers (16) onto the wheels.

C

Place the shredder on the hopper (1). Push the chassis (6) onto the 4 studs of the shredder. Fasten the chassis with the enclosed locknuts (15).

Operation

Start-up

Check that the mains voltage matches the rating on the name plate.

- Hook the collection bag (A 4) into the bag mounts (A 3).

Switching the shredder on and off



Make a loop at the end of the extension cable and hang the loop onto the strain relief (19) on the mains cable (7).

- Connect the extension cable. Make sure that the funnel feeder is empty.

1. Set the On/Off switch (8) to turn on the unit.

Place your chopping material in the fill hopper. The material is drawn in and chopped.

2. To switch off, press the "**O**" button on the on/off switch (8).

   The shredder will continue to run immediately after switching off.

Emptying the collection bag

Avoid filling the collection bag too much. Mind that the bag will unevenly fill under the discharge duct!

1. Turn off the unit.
2. Remove and empty the collection bag (4).

Overload protection

In the event of overload, e.g. due to branches that are too thick, the equipment automatically switches off.
To restart, allow the device to cool down and press the overload protection button (9). You can then switch on the device as usual.

Restart prevention

The unit will not automatically restart when the power returns after a power cut. To start, now press the on/off switch (6), button "**I**".

Working methods

General working instructions



Keep enough distance to the shredder since long branches can be spun off while being drawn into the shredder.



Wear ear and eye protection



Wear hand protection

- When feeding branches to the unit, keep holding them until they are automatically drawn in.
- Adapt to the speed of the shredder and avoid overloading the unit.
- To avoid the unit clogging up, mix the branches with twigs and gardening waste allowed to wither for several days.
- To prevent the blades from becoming blunt quickly, remove mud and stones from the roots before shredding.
- Do not shred but directly compost all soft and wet material such as kitchen waste.
- Keep a couple of dry branches to use them for cleaning the unit at the end.
- Do not turn off the unit until all the material has passed the blades. Remaining material may otherwise block the blade when you restart the unit.

D Freeing up a jam



Before starting to service or clean the unit, turn off the unit, pull the power plug, and wait until the blade stands still. There is a risk of injury and a risk to life from electric shock, fire and rotating blades.

- Check that the power plug (A 7) is pulled properly.
- Unlock the housing interlock (10).
- Tip forward the front part of the shredder housing.
- Undo the 8 mounting screws (22) on the cover plate (23) of the shredding machine. You can now remove these and place them aside.
- You now have full access to the blades (21).
- Remove the blockage.

Maintenance and cleaning



Leave all work not described in this manual to an authorised customer service centre. Only use original parts.



Wear hand protection when working on the blade cylinder.



Switch the shredder off, unplug it form the mains, and wait for the blade cylinder to come to a complete stop before working on it.

General cleaning and servicing



Do not spray water onto the shredder. Electric shock hazard.

- Always keep the shredder, wheels and air vents clean. Use a brush or

cloth to clean it, avoid cleaners and solvents.
- Always check that the shredder and especially the guards are not worn down or damaged but firmly attached before use. Check that the nuts, bolts and screws are tight.
- Check the covers and guards for damage and improper attachment. If necessary, change the components
- Keep the shredder in a dry place out of children's reach. Do not cover the shredder in nylon bags, as moisture may develop.

D Sharpening, turning or replacing the blades



Before starting to service or clean the unit, turn off the unit, pull the power plug, and wait until the blade stands still. There is a risk of injury and a risk to life from electric shock, fire and rotating blades.

- Check that the power plug (A 7) is pulled properly.
- Unlock the housing interlock (10).
- Tip forward the front part of the shredder housing.
- Undo the 8 mounting screws (22) on the cover plate (23) of the shredding machine. You can now remove these and place them aside.
- You now have full access to the blade (21).
- You can use the Allen key (18) to loosen the screws (20) of the blades (21) and remove the blades (21).



To assemble the blade you must use a new screw and tighten it with an torque of 16 Nm.

Replacement parts

Spare parts and accessories can be obtained at www.service-deltafox.de

If you have issues ordering, please use the contact form. If you have any other questions, contact the service centre (see page 123).

4 Screw + 2 Blade 91105563

Waste disposal and environmental protection

Be environmentally friendly. Return the tool, accessories and packaging to a recycling centre when you have finished with them.



Machines do not belong with domestic waste.

Hand over the device at an utilization location. The plastic and metal parts employed can be separated out into pure materials and recycling can be implemented. Ask your Service Center about this.

GB

Guarantee

- We provide a 24-month guarantee on this unit. Commercial use will invalidate the guarantee.
- Damages, which can be attributed to natural wear, overloading or inappropriate use, are excluded from the guarantee. Certain component parts are subject to a normal wear and are excluded from the guarantee. In particular, these include: Blade
- Furthermore, the prerequisite for guarantee services is that the references indicated in the operating instructions regarding cleaning and maintenance have been adhered to.
- Repair or replacement of the product will not start a new warranty period.
- Damage, which has been caused from material or manufacturing faults, will be made good free of charge, by replacement delivery or repair.
  This requires that the appliance is returned to the merchant undismantled and with proof of purchase and guarantee.

Repair Service

For a charge, **repairs not covered by the guarantee** can be carried out by our service branch, which will be happy to issue a cost estimate for you.
We can handle only equipment that has been sent with adequate packaging and postage.
Attention: Please send your equipment to our service branch in clean condition and with an indication of the defect.
Equipment sent carriage forward or by bulky goods, express or other special freight will not be accepted.
We will dispose of your defective devices free of charge when you send them to us.

Troubleshooting

Problem	Possible cause	Remedy
Motor will not start	No mains power supply	Check the socket, cable, lead and plug for damage, and if necessary, have any damage repaired by qualified repair personnel.
	Overload protection tripped	Wait until the motor has cooled down, then press the Reset button and re-start the unit
	Lid of housing not closed properly	Tightly screw in the housing interlock
Garden waste is not drawn in	Shredding material is too soft	Use the pusher or add dry twigs/ branches
	Unit blocked	See section „Removing blockages“
	Shredding material in discharge duct	Remove shredding material from discharge duct
Unit won‘t shred properly	Blades are blunt	Check and turn, sharpen or replace blades as necessary (see section „Sharpening, turning, replacing the blades“)

NL

Inhoud

Inleiding 29
Toepassingsgebied 29
Algemene beschrijving.....30
Omvang levering 30
Overzicht 30
Beschrijving van de werking 30
Technische gegevens.....30
Veiligheidsvoorschriften 31
Symbolen in de handleiding.....31
Symbolen op het apparaat.....31
Algemene veiligheidsinstructies.....32
Montagehandleiding 35
Apparaat monteren 35
Bediening 36
In gebruik nemen 36
Aan- en uitschakelen 36
Vangzak ledigen 36
Overbelastingsbeveiliging 36
Herstartbeveiliging 36
Aanwijzingen voor gebruik 36
Algemene aanwijzingen voor gebruik .36
Blokkeringen verhelpen 37
Onderhoud en reiniging 37
Algemene reinigings- en onderhoudswerkzaamheden.....37
Messen slijpen, keren of wisselen.....38
Reserveonderdelen/accessoires 38
Afvalverwerking en milieubescherming 38
Garantie 39
Reparatieservice.....39
Foutopsporing.....40
Vertaling van de originele CE-conformiteitsverklaring 114
Explosietekening 122
Service Center 123

Inleiding

Hartelijk gefeliciteerd met de aankoop van uw nieuw apparaat. Daarmee hebt u voor een hoogwaardig product gekozen.
Dit apparaat werd tijdens de productie op kwaliteit gecontroleerd en aan een eindcontrole onderworpen. De functionaliteit van uw apparaat is bijgevolg verzekerd.



De gebruiksaanwijzing vormt een bestanddeel van dit product. Ze omvat belangrijke aanwijzingen voor veiligheid, gebruik en afvalverwijdering. Maak u vóór het gebruik van het product met alle bedienings- en veiligheidsinstructies vertrouwd. Gebruik het product uitsluitend zoals beschreven en voor de aangegeven toepassingsgebieden.
Bewaar de handleiding goed en overhandig alle documenten bij het doorgeven van het product mee aan derden.

Toepassingsgebied

Het apparaat is bedoeld voor het versnipperen van vezelig of houtachtig tuinafval zoals snoeiafval van heggen en bomen, twijgen, takken, schors of dennenappels.
Ieder ander gebruik dan dat in deze gebruiksaanwijzing uitdrukkelijk is toegestaan, kan tot schade aan het apparaat leiden en een ernstig gevaar voor de gebruiker vormen.
De fluisterhakselaar mag niet worden gevuld met stenen, glas, metaal, botten, kunststof of stofafval.
Niet geschikt is het apparaat voor het fijnhakken van huishoudelijk -, perk- en bloemafval.

De bediener of gebruiker van het apparaat is verantwoordelijk voor ongelukken of schades aan andere personen of hun eigendom.
De fabrikant is niet aansprakelijk voor schade die door onreglementair gebruik of verkeerde bediening werd veroorzaakt. Dit apparaat is niet geschikt voor commercieel gebruik. Bij commercieel gebruik vervalt de garantie.

Algemene beschrijving

De afbeeldingen voor de bediening en het onderhoud vindt u op de zijde 2 + 3.

Omvang levering

- Bedienings- en veiligheidsinstructies
- Hakselmachine
- Onderstel
- Montagemateriaal
- Vangzak
- Twee loopwielen met wielafdekkingen en montagemateriaal
- Inbussleutel
- Steeksleutel
- Stopper

Overzicht

A
1 Vultrechter
2 Stopper
3 Vangzakbevestiging
4 Vangzak
5 Loopwiel
6 Onderstel
7 Netsnoer
8 Schakelaar “Aan/uit”
9 Knop “Reset”
10 Grendelinrichting van de behuizing
11 Transporthandvat

B
12 As
13 Afstandsstuk
14 Dichtingsring
15 Borgmoer
16 Afdekkap
17 Steeksleutel
18 Inbussleutel

C
19 Trekontlasting

D
20 Messchroef
21 Mes
22 Bevestigingsschroeven
23 Afdekplaat

Beschrijving van de werking

De hakselmachine bezit een krachtige elektrische motor met beschermingsinrichting tegen overbelasting. Als snoeisysteem wordt een messysteem gebruikt. Het robuuste onderstel zorgt voor stabiliteit en goede beweeglijkheid van het apparaat.De werking van de verschillende bedieningselementen wordt hieronder beschreven.

Technische gegevens

Elektrische messenhakselaar
..... DG-EKS 2445
Nominaal opgenomen vermogen
.....2400 W, (P40)*
Netspanning .....230V – 240V, 50 Hz
Veiligheidsklasse ..... ⧈ II
Beschermingswijze.....IPX4
Onbelast toerental (n) ..... 4200 min^{-1}
Takdikte .....max. 45 mm**
Inhoud van de vangzak ..... 45 L
Gewicht .....10,5 Kg
Geluidsdrukniveau (L_{pA}) ..... 95,5 dB(A)
..... K_{pA}= 3 dB(A)
Geluidsvermogensniveau (L_{WA})
gemeten.....103,8 dB(A); K_{WA}= 2,46 dB(A)
gewaarborgd ..... 106,0 dB(A)

NL

De geluidswaarden werden volgens geluidsmeetmethode EN ISO 3744:1995, bijlage F, opgespoord.

* *Ononderbroken bedrijf met intermitterende belasting (40 sec belasting - 60 sec leegloop)*

** *De maximale hakselbare takdikte is afhankelijk van de houtsoort en van de hoedanigheid van het te hakselen materiaal. Bij hard hout (bijvoorbeeld eiken-/beukentakken) is de maximale hakselbare takdikte lager dan bij zacht hout (bijvoorbeeld grenenhout/sparrenhout). Bij droog of warrig hout kan de hakseldikte eveneens afnemen.*

Geluids- en trillingswaarden werden overeenkomstig de in de conformiteitsverklaring genoemde normen en richtlijnen getest.
Technische en optische wijzigingen kunnen als gevolg van verdere ontwikkeling zonder voorafgaande kennisgeving worden aangebracht. Alle afmetingen, aanwijzingen en vermeldingen in deze gebruiksaanwijzing zijn daarom onder voorbehoud. Alle aanspraken, die voortvloeien uit de gebruiksaanwijzing, kunnen daarom niet geldend worden gemaakt.

Veiligheidsvoorschriften

Het onjuiste gebruik van het apparaat kan ernstige verwondingen tot gevolg hebben. Alvorens u met het apparaat gaat werken, dient u de gebruiksaanwijzing zorgvuldig door te nemen en uzelf vertrouwd te maken met de verschillende bedieningsonderdelen. Schakel bij vragen of problemen een vakman in. Bewaar de handleiding goed en geef deze door aan de volgende gebruiker van deze soldeerbout, zodat iedere gebruiker te allen tijde kan beschikken over de informatie.

Symbolen in de handleiding

evaarsymbolen met gegevens ter preventie van lichamelijke letsels en materiële schade.

Gebodsteken (in plaats van het uitroepingsteken is het gebod toegelicht) met gegevens ter preventie van beschadigingen.

Aanwijzingsteken met informatie voor een betere omgang met het apparaat.

Symbolen op het apparaat

Let op!

Gebruiksaanwijzing raadplegen

Oog- en oorbescherming dragen

Veiligheidshandschoenen dragen

Apparaat niet blootstellen aan regen



Opgelet! Motor uitschakelen en netstekker uittrekken vooraleer instellings- of reinigingswerkzaamheden door te voeren of wanneer het netsnoer verstrikt geraakt of beschadigd werd.



Let op! Gevaar voor verwondingen door roterend mes!



Beschermingsniveau II



Handen en voeten uit de buurt van de openingen houden wanneer de machine draait.



Gebruik geen als een intensivering



Let op! Gevaar door wegslingerende delen! Afstand houden t.o.v. de vultrechter en de afvoeropening en derden op veilige afstand houden.



Opgelet!
Naloop van het mes



Gewaarborgd eluidsvermogensniveau



Machines horen niet bij huishoudelijk afval thuis

Algemene veiligheidsinstructies

- Dit apparaat dient niet om door personen (kinderen inbegrepen) met beperkte fysieke, motorieke of psychische capaciteiten of met een tekort aan ervaring en/of kennis gebruikt te worden; tenzij zij van een voor de veiligheid instaande persoon onder toezicht staan of tenzij zij van deze laatste instructies krijgen, hoe het apparaat te gebruiken is.
- Op kinderen moet er toezicht uitgeoefend worden om te vrijwaren dat ze niet met het apparaat spelen.
- Het apparaat mag niet door kinderen worden gebruikt. Verder mogen geen personen met het apparaat werken die de gebruiksaanwijzingen niet geheel kennen. In wetten en plaatselijke verordeningen kan een minimumleeftijd voor het gebruik ervan opgenomen zijn.



Houd rekening met geluidsoverlast en plaatselijke verordeningen.



Opgelet! Bij het gebruik van elektrisch gereedschap dienen ter bescherming tegen een elektrische schok en tegen gevaar voor verwondingen en brand volgende essentiële veiligheidsmaatregelen getroffen te worden:

Voorbereiding

- Schakel het apparaat nooit in wanneer personen of (huis)dieren in de buurt staan.
- Draag gehoorbescherming en een veiligheidsbril tijdens het

gebruik van het apparaat.
- Draag geschikte werkkleding zoals veiligheidshandschoenen, schoenen met anti-slipzolen en een lange broek. Draag geen loshangende kleding of kleding met loshangende bandjes of koordjes.
- Gebruik het apparaat alleen op een open terrein (d.w.z. niet tegen een muur of tegen een ander onbeweeglijk voorwerp) en op een stevige, vlakke ondergrond.
- Gebruik de machine niet op een betegeld, met grind bestrooid oppervlak, waarop uitgeworpen materiaal verwondingen zou kunnen veroorzaken.
- Voor het eerste gebruik dient te worden gecontroleerd of alle schroeven, moeren, bouten en ander bevestigingsmateriaal goed vastzitten. Afdek- en beschermkappen moeten op hun plaats zitten en in goede staat zijn. Beschadigde of onleesbare veiligheidsstickers dienen te worden vervangen.
- Gebruik enkel reserveonderdelen en toebehoren die door de fabrikant worden geleverd en aanbevolen. Het gebruik van vreemde, onbekende onderdelen heeft automatisch tot gevolg dat de garantie komt te vervallen.
- Laat het apparaat niet onbeheerd aanstaan en bewaar het op een droge en voor kinderen ontoegankelijke plek.
- Als de werking van het elektrische gereedschap in een vochtige omgeving niet te vermijden is, maakt u gebruik van een RCD (Residual Current Device) met een uitschakelstroom van 30 mA of minder.
  Het gebruik van een aardlekschakelaar doet het risico voor een elektrische schok afnemen.

Werken met het apparaat:

- Vergewis u ervan alvorens u het apparaat gaat starten of de vultrechter leeg is.
- Zorg dat u met uw hoofd, haar en lichaam voldoende afstand bewaart ten opzichte van de vulopening.
- Steek tijdens de werking uw hand niet in de vulopening. Nadat het apparaat is uitgeschakeld, loopt het nog enige tijd door.
- Blijf bij inbedrijfstelling van het apparaat altijd uit de uitwerpzone.
- Let erop dat u stevig op de grond staat en niet snel kunt vallen. Ga niet voorover buigen en sta tijdens het invoeren van het materiaal nooit hoger dan het apparaat.
- Let erop dat er bij het invoeren van materiaal nooit harde voorwerpen zoals metaal, stenen, glas of andere vreemde voorwerpen in het materiaal aanwezig zijn.
- Gebruik het apparaat niet bij regen en bij slechte weersomstandigheden. Werk er alleen mee bij daglicht of goede verlichting.
- Werk niet met het apparaat wanneer u moe of ongeconcen-

treerd bent of nadat u alcohol heeft genuttigd of tabletten heeft ingenomen. Las op regelmatige tijdstippen een pauze in. Ga verstandig om met het apparaat.

- Schakel het apparaat uit en trek de stekker uit het stopcontact:
  - u het apparaat niet gebruikt, wanneer u het apparaat laat vervoeren of wanneer u het zonder toezicht achterlaat;
  - vóór het vrijmaken van een geblokkeerd mes.
  - u het apparaat controleert, het reinigt of wanneer u blokkeringen verwijdert;
  - u reinigings- of onderhoudswerkzaamheden doorvoert of toebehoren uitwisselt;
  - de voedingskabel of het verlengsnoer beschadigd is;
  - wanneer u het apparaat gaat verplaatsen of wilt optillen,
  - wanneer vreemde voorwerpen in het apparaat terecht komen, bij abnormale geluiden of trillingen (controleer het apparaat, alvorens u deze weer inschakelt, op mogelijke schade).
- Laat verwerkt materiaal niet onder de afvoeropening ophopen; dit zou de juiste afvoer kunnen belemmeren en tot terugslag van het materiaal door de trechtermond kunnen leiden.
- Vervoer en draai het apparaat niet om terwijl de motor draait.
- Handen, andere lichaamsdelen en kledij mogen niet in de vulkamer, in het uitwerpkanaal of in de nabijheid van andere beweegbare onderdelen gebracht worden.
- Bij verstoppingen in in- of uitwerpinrichting van de machine schakelt u de motor uit en trekt u de netstekker uit voordat u materiaalresten in de inwerpopening of in het uitwerpkanaal elimineert. Let erop dat de motor vrij van afval en vrij van andere vormen van ophoping is om de motor voor schade of voor mogelijke brand te behoeden. Denk eraan dat bij inbedrijfstelling van het startmechanisme bij door een motor aangedreven machines ook het snoeiwerktuig in werking gesteld wordt.



Opgepast! Zo vermijdt u schade aan het apparaat en eventueel daaruit voortvloeiende lichamelijke letsels:

- Behandel uw toestel met zorgvuldigheid. Reinig regelmatig de luchtgleuven en volg de onderhoudsvoorschriften op.
- Overbelast uw apparaat niet. Werk uitsluitend binnen het aangegeven vermogensbereik. Gebruik geen machines met een laag prestatievermogen voor zware werkzaamheden. Gebruik uw apparaat niet voor doeleinden, waarvoor het niet bestemd is.
- Schakel het apparaat pas uit als de vulopening volledig leeg is, omdat het apparaat anders verstopt kan raken en in sommige gevallen daarna niet meer kan worden gestart.
- Probeer het apparaat niet zelf te repareren, tenzij u een geschikte

opleiding hebt genoten. Alleen op ons servicecenter mogen werkzaamheden worden verricht die niet in deze handleiding staan vermeld.

Elektrische veiligheid:

Opgepast: zo vermijdt u ongevallen en verwondingen door een elektrische schok:

- Om het verlengsnoer aan te brengen, dient u van de daarvoor bestemde snoerontlasting gebruik te maken.
- Beschadigde kabels, koppeling en stekker of aansluitleidingen, die niet aan de voorschriften beantwoorden, mogen niet gebruikt worden. Trek in geval van beschadiging van de voedingskabel onmiddellijk de stekker uit het stopcontact. Raak in geen geval de netkabel aan, zo lang de netstekker niet uit het stopcontact is verwijderd.
- Als het netsnoer van dit apparaat beschadigd wordt, moet het door de fabrikant of door zijn klantenserviceafdeling of door een gelijkwaardig gekwalificeerde persoon vervangen worden om gevaren te vermijden.
- Gebruik het apparaat niet als de schakelaar niet kan worden in- of uitgeschakeld. Beschadigde schakelaars moeten bij ons servicepunt (kijk op pagina 41 voor de adresgegevens) worden vervangen.
- Gebruik uitsluitend verlengsnoeren die voor het gebruik buitenshuis geschikt zijn en tegen spatwater beschermd zijn. De aderdoorsnede van het verlengsnoer moet bij ten minste 2,5 mm^2 bedragen. Rol een kabelhaspel voor het gebruik van het apparaat altijd helemaal uit. Controleer het snoer op eventuele beschadigingen.
- Gebruik het snoer niet om de stekker uit het stopcontact te trekken. Bescherm het snoer tegen hitte, olie en scherpe kanten.

Montagehandleiding

Apparaat monteren

B

Schuif de as (12) in het onderstel (6).

Steek de beidde afstandsstukken (13) en de beide wielen (5) in de afgebeelde volgorde op de as (12) van het onderstel (6). Leg vervolgens de dichtingsringen (14) op de as en schroef de borgmoer (15) op de as met behulp van de schroevendraaier (17). Steek de inbussleutel (18) in het boorgat van de as (12). Dit voorkomt dat de as (12) meedraait.

Klik de wielafdekkingen (16) in de loopwielen vast.

C

Zet de hakselmachine op de vultrechter (1) neer. Schuif het onderstel (6) op de 4 staanbou-

ten van de hakselaar. Zet het onderstel vast met de meegeleverde borgmoeren (15).

Bediening

In gebruik nemen

Let erop dat de netspanning met de op het typeaanduidingplaatje vermelde gegevens overeenstemt.

- Hang de vangzak (A 4) in de vangzakbevestigingen (A 3).

Aan- en uitschakelen



Maak van het uiteinde van de verlengkabel een lus en hang deze in de trekontlasting (19) van de voedingskabel (7).

- Sluit de verlengkabel aan.
  De vulopening moet leeg zijn.

1. Om het apparaat in te schakelen, drukt u op de aan-/uitschakelaar (8) “I”.

Giet het te hakselen goed in de vultrechter. Het materiaal wordt ingetrokken en gehakseld.

2. Om het apparaat uit te schakelen, drukt u op de knop “**O**” van de aan-/uitschakelaar (8).

   Het apparaat loopt nog enige tijd door nadat het is uitgeschakeld.

Vangzak ledigen

Maak de vangzak tijdig leeg. Let erop dat de vangzak onder het uitwerpkanaal ongelijkmatig gevuld wordt!

1. Schakel het apparaat uit.
2. Verwijder de vangzak (4) en maak deze leeg.

Overbelastingsbeveiliging

Bij overbelasting, bijvoorbeeld door te dikke takken, schakelt het apparaat automatisch uit.
Laat het apparaat afkoelen en druk dan op de knop van de overbelastingsbeveiliging (9). Daarna kunt u het apparaat weer zoals gewoonlijk inschakelen. Om het apparaat in te schakelen, drukt u op de aan-/uitschakelaar (8) “I”.

Herstartbeveiliging

Na een stroomuitval gaat het apparaat bij terugkeer van de netspanning niet automatisch terug van start. Om het apparaat in te schakelen, drukt u op de aan-/uitschakelaar (8) “I”.

Aanwijzingen voor gebruik

Algemene aanwijzingen voor gebruik

Houd bij het werken met de hakselaar voldoende afstand ten opzichte van het apparaat, omdat lange takken bij het intrekken kunnen uitschieten.

Oog- en oorbescherming dragen


Veiligheidshandschoenen dragen

- Houd takken bij de toevoer naar het apparaat vast totdat ze automatisch ingetrokken worden.
- Richt u naar de mogelijke intreksnelheid van de hakselmachine en overbelast het apparaat niet.
- Om een verstopping te vermijden, hakselt u verwelkt, meerdere dagen lang opgeslagen tuinafval en dunne takken afwisselend met takken.
- Verwijder vóór het hakselen wortels van aanhangende aardresten en stenen om te vermijden dat de messen onnodig snel stomp worden.
- Haksel geen zacht, vochtig materiaal zoals keukenafval, maar composteer het direct.
- Til tot slot een paar droge takken op om deze ter ondersteuning van de reiniging van het apparaat te gebruiken.
- Schakel het apparaat pas uit wanneer al het te hakselen goed door het messbereik gelopen is. In het andere geval kan bij een nieuwe start het mes blokkeren.

D Blokkeringen verhelpen


Schakel vóór alle onderhouds- en reinigingswerkzaamheden het apparaat uit, trek de netstekker uit en wacht de stilstand van het mes af. Er bestaat gevaar voor verwondingen en levensgevaar door een elektrische schok, brand en roterende messen.

- Vergewis u dat de netstekker (A 7) van het stroomnet verbroken is.
- Maak de grendelinrichting (10) van de behuizing los.
- Kantel het voorste gedeelte van de behuizing van de hakselmachine voorwaarts.
- Verwijder de 8 bevestigingsschroeven (22) uit de afdekplaat (23) van de hakselaar. U kunt deze plaat nu verwijderen en opzij leggen.
- U hebt vrije toegang tot het mes (21).
- Nu kunt u de blokkering in het apparaat verhelpen.

Onderhoud en reiniging


Laat werkzaamheden die niet in deze gebruiksaanwijzing worden beschreven, door servicepunten uitvoeren die wij daartoe hebben aangewezen. Gebruik uitsluitend originele onderdelen.


Draag altijd handschoenen bij werkzaamheden met of aan de messenwals.


Schakel vóór alle onderhouds- en reinigingswerkzaamheden het apparaat uit, trek de netstekker uit en wacht de stilstand van het mes af. Er bestaat gevaar voor verwondingen en levensgevaar door een elektrische schok, brand en roterende messen.

Algemene reinigings- en onderhoudswerkzaamheden


Spuit de hakselaar niet af met water. Gevaar voor elektrische schokken!

- Houd het apparaat, de wielen en de ventilatieopeningen steeds schoon.

Maak het apparaat schoon met een zachte borstel of een doek. Gebruik geen schoonmaak- of oplosmiddelen.
- Controleer het apparaat, in het bijzonder de afschermkap, voor elk gebruik op beschadigingen zoals loszittende, versleten of beschadigde onderdelen. Check of alle moeren, bouten en schroeven goed vastzitten.
- Controleer afdek- en beschermkappen op beschadigingen en of ze goed op hun plaats zitten. Vervang onderdelen indien noodzakelijk.
- Bewaar het apparaat op een droge plaats en buiten het bereik van kinderen. Berg het apparaat niet op in nylonzakken omdat er zo vochtigheid en schimmelvorming kan ontstaan.

D Messen slijpen, keren of wisselen



Schakel vóór alle onderhouds- en reinigingswerkzaamheden het apparaat uit, trek de netstekker uit en wacht de stilstand van het mes af. Er bestaat gevaar voor verwondingen en levensgevaar door een elektrische schok, brand en roterende messen.

- Vergewis u dat de netstekker (A 7) van het stroomnet verbroken is.
- Maak de grendelinrichting (10) van de behuizing los.
- Kantel het voorste gedeelte van de behuizing van de hakselmachine voorwaarts.
- Verwijder de 8 bevestigingsschroeven (22) uit de afdekplaat (23) van de hakselaar. U kunt deze plaat nu verwijderen en opzij leggen.
- U hebt vrije toegang tot het mes (21).
- U kunt met behulp van de inbussleutel (18) de schroeven (20) van de messen (21) losdraaien en de messen (21) verwijderen.



Bij montage van het mes gebruikt u onvoorwaardelijk een nieuwe schroef en draait u deze met een aandraaimoment van 16 Nm aan.

Reserveonderdelen/ accessoires

Reserveonderdelen en accessoires verkrijgt u op www.service-deltafox.de

Ondervindt u problemen bij het orderproces, gebruik dan het contactformulier.
Bij andere vragen neemt u contact op met het Service Center (zie pag. 123).

4 Schroef + 2 Mes 91105563

Afvalverwerking en milieubescherming

Breng het apparaat, de toebehoren en de verpakking naar een geschikt recyclagepunt.



Machines horen niet bij huishoudelijk afval thuis.

Geef het apparaat in een recyclagepark af. De gebruikte onderdelen van kunststof en metaal kunnen per categorie gescheiden worden en zodoende gerecycleerd worden. Raadpleeg hiervoor ons servicecenter.

NL

Garantie

- Wij geven 24 maanden garantie op dit product. Dit apparaat is niet geschikt voor commercieel gebruik. Bij commercieel gebruik vervalt de garantie.
- Beschadigingen, die op natuurlijke slijtage, overbelasting of onachtzame bediening berusten, vallen niet onder de garantie. Bepaalde bouwelementen zijn onderhevig aan slijtage en vallen niet onder de garantie.
- Voorwaarde voor de garantie is bovendien, dat de in de gebruiksaanwijzing opgegeven onderhoudsintervallen werden nageleefd als ook de richtlijnen i.v.m. reiniging, onderhoud en reparatie.
- Na reparatie of vervanging van het product begint geen nieuwe garantieperiode.
- Beschadigingen die door produktie of materiaalfouten ontstaan zijn, worden kostenloos door vervangstukken of reparatie verholpen. Voorwaarde voor deze bepaling is wel, dat het apparaat intact en met koop- en garantiebewijs aan ons servicecenter wordt overhandigd.

Reparatieservice

U kunt reparaties, **die niet onder de garantie vallen**, tegen berekening door ons servicefiliaal laten doorvoeren. Zij maakt graag voor u een kostenraming op.
Wij kunnen uitsluitend apparaten behandelen, die voldoende verpakt en gefrankeerd ingezonden werden.
Opgelet: Gelieve uw apparaat gereinigd en met een aanwijzing op het defect naar ons servicefiliaal te zenden.
Ongefrankeerd – als volumegoed, per expresse of via een andere speciale verzendingswijze – ingezonden apparaten worden niet geaccepteerd.
De afvalverwerking van uw defecte ingezonden apparaten voeren wij gratis door.

Foutopsporing

Probleem	Mogelijke oorzaak	Probleem oplossen
De motor draait niet	Er is geen netspanning	Controleer stopcontact, kabel/verleng-snoer, leiding en stekker. Raadpleeg eventueel een elektricien.
	Beschermingsinrichting tegen overbelasting is in werking getreden	Wachten totdat de motor afgekoeld is, schakelaar “Reset” indrukken en terug inschakelen
	Deksel van de behuizing is niet correct afgesloten	Grendelinrichting van de behuizing dichtschroeven.
Tuinafval wordt niet naar de messen-wals getrokken	Het afval is niet stevig genoeg	Met achterschuif werken of droge twijgjes/takken mee hakselen
	Apparaat is geblokkeerd	Zie onder „Blokkeringen oplossen“
	Te hakselen goed in de uitwerpschacht	Te hakselen goed uit de uitwerpschacht verwijderen
Apparaat hakselt niet bevredigend	Messen zijn versleten	Messen nakijken en eventueel keren, slijpen of uitwisselen (zie „Messen slijpen, keren, wisselen“)

FR

Sommaire

Introduction.....41
Fins d'utilisation.....41
Description générale.....42
Pièces fournies.....42
Vue d'ensemble.....42
Description du fonctionnement.....42
Caractéristiques techniques 42
Consignes de sécurité 43
Symboles utilisés dans le mode d'emploi 43
Pictogrammes sur l'appareil.....44
Consignes générales de 44
sécurité.....44
Instructions de montage.....48
Assemblage de l'appareil.....48
Utilisation 48
Mise en service 48
Mise en marche et arrêt 48
Vider le sac.....48
Blocage du redémarrage.....48
Blocage du redémarrage.....49
Instructions de travail 49
Instructions de travail générales 49
Elimination des blocages 49
Entretien et nettoyage.....49
Travaux de nettoyage et d'entretien généraux 50
Affûter, tourner ou changer le couteau.....50
Dépannage.....51
Pièces détachées/Accessoires.....51
Elimination et protection de l'environnement 51
Garantie.....52
Service Réparations.....52
Traduction de la déclaration de conformité CE originale.....115
Vue éclatée.....122
Centre aprèsvente.....123

Introduction

Toutes nos félicitations pour l'achat de votre nouvel appareil. Vous avez ainsi choisi un produit de qualité supérieure. La qualité de l'appareil a été vérifiée pendant la production et il a été soumis à un contrôle final. Le fonctionnement de votre appareil est donc ainsi garanti.



La notice d'utilisation fait partie de ce produit. Elle contient des instructions importantes pour la sécurité, l'utilisation et l'élimination des déchets. Avant d'utiliser ce produit, lisez attentivement les consignes d'emploi et de sécurité. N'utilisez le produit que tel que décrit et uniquement pour les domaines d'emploi indiqués. Conservez cette notice et remettez-la avec tous les documents si vous cédez le produit à un tiers.

Fins d'utilisation

L'appareil est destiné à broyer des déchets de jardin à base de fibres ou de bois comme par ex. des restes de haies et d'arbres coupés, des branches, des écorces ou des pommes de pin.
Ne pas introduire de pierres, de verre, de métal, d'os, de matières plastiques ou de restes de tissu dans le broyeur.
L'appareil n'est pas adapté pour broyer des déchets ménagers, de parterre et des fleurs.
Toute autre utilisation qui ne serait pas expressément permise dans cette notice peut endommager l'appareil et représenter un danger sérieux pour l'utilisateur.
La personne maniant ou utilisant l'appareil est resposable de tout accident ou dommage subis par des tierces

personnes ou par leur propriété.
Le fabricant n'est pas responsable des dommages causés par une utilisation non conforme aux prescriptions ou par un maniement fautif. Cet appareil n'est pas adapté à une utilisation industrielle.
Toute utilisation industrielle met fin à la garantie.

Description générale

Vous trouverez en pages 2 et 3 un croquis explicatif des organes de service les plus importants.

Pièces fournies

- Mode d'emploi et consignes de sécurité
- Broyeur de végétaux
- Châssis
- Matériel de montage
- Sac
- Deux roues avec revêtements et équipement nécessaire au montage
- Clé mâle coudée pour vis à six pans creux
- Clé
- Poussoir

Vue d'ensemble

A
1 Jauge de remplissage
2 Poussoir
3 Fixation du sac
4 Sac
5 Roue
6 Châssis
7 Câble réseau
8 Bouton Marche/Arrêt
9 Bouton de redémarrage
10 Réglage du boîtier
11 Poignée de transport

B
12 Essieu
13 Douille d'espacement
14 Rondelles
15 Écrou de sécurité
16 Capuchon
17 Clé
18 Clé Allen

C
19 Délestage de traction

D
20 Vis de lame
21 Lame
22 Vis de fixation
23 Plaque de protection

Description du fonctionnement

Le broyeur de végétaux est équipé d'un moteur électrique très puissant avec une protection en cas de surcharge. Un système de couteaux est utilisé pour les travaux de découpe. Le mécanisme de coupe consiste en un système de cylindre qui fonctionne sans bruit et entraîne automatiquement les matières à broyer. Un robuste châssis garantit une position sûre et une bonne mobilité de l'appareil.
Pour la fonction des pièces de service, veuillez vous reporter aux descriptions suivantes.

Caractéristiques techniques

Broyeur de végétaux électrique .... DG-EKS 2445
Puissance absorbée nominale ..... 2400 W, (P40)*
Tension réseau ..... 230V – 240V, 50 Hz
Classe de protection ..... ⧈ II
Indice de protection IPX4
Vitesse marche à vide (n) ..... 4200 min^{-1}
Diametre de branches ..... max. 45 mm**

Capacité du sac ..... 45 L
Poids.....10,5 Kg
Niveau de pression
acoustique (L_{pA}) ..... 95,5 dB(A)
..... K_{pA}= 3 dB(A)
Niveau de pression sonore (L_{WA})
mesuré.....103,8 dB(A); K_{WA}= 2,46 dB(A)
garanti..... 106,0 dB(A)

Les valeurs acoustiques ont été calculées d'après le procédé de mesurage du bruit EN EN ISO 3744:1995, annexe F.

* *Fonctionnement continu avec charge intermittente (40 sec charge - 60 sec marche à vide)*

** *L'épaisseur maximale de la branche qui peut être broyée dépend du type de bois et de la qualité du matériau qui doit être broyé.*
En ce qui concerne le bois dur (par exemple les branches de chêne/de hêtre) l'épaisseur maximale est inférieure à celle du bois tendre (par exemple le bois de pin/de sapin). Dans le cas du bois sec ou noueux l'épaisseur de broyage peut se réduire également.

Cet appareil est prévu pour l'exploitation sur un réseau d'alimentation en courant avec une impédance de système Zmax au point de transfert (branchement d'abonné) avec un maximum de 0,30 ohms.
L'utilisateur doit s'assurer que l'appareil est exploité uniquement avec un réseau d'alimentation en courant qui remplit cette demande.
Si nécessaire, l'impédance du système peut être demandée à l'entreprise locale d'alimentation en énergie.

Les valeurs acoustiques et de vibration ont été calculées sur la base des normes et prescriptions mentionnées dans la déclaration de conformité.
Nous nous réservons le droit de mettre cette notice à jour sans avertissement en y apportant des modifications techniques et optiques. Toutes les dimensions, informations et données mentionnées dans cette notice d'utilisation le sont par conséquent sans garantie. Les revendications juridiques se fondant sur cette brochure ne peuvent donc être prises en considération.

Consignes de sécurité

Cet appareil peut causer des blessures graves en cas de maniement impropre. Lisez attentivement le mode d'emploi avant de travailler avec le broyeur et familiarisez-vous avec toutes ses pièces de service. Conservez soigneusement ces instructions et transmettez-les à tous les utilisateurs suivants afin que les informations se trouvent constamment à disposition.

Symboles utilisés dans le mode d'emploi

Signes de danger avec conseils de prévention des accidents sur les personnes ou des dégâts matériels.

Signes indicatifs (l'impératif est expliqué à la place des

points d'exclamation) avec conseils de prévention des dégâts.

Signes de conseils avec des informations pour une meilleure manipulation de l'appareil.

Pictogrammes sur l'appareil


Attention!


Lire la notice d'utilisation


Porter une protection visuelle et acoustique


Porter des gants de protection


Ne pas exposer l'appareil à la pluie


Attention ! Arrêter le moteur et retirer la fiche de secteur avant d'exécuter tout travail de réglage ou de nettoyage ou bien si le câble de connexion s'est emmêlé ou a été endommagé.


Attention! Risque de blessure dû à la présence de couteaux rotatifs !


Classe de protection II


Maintenir les mains et les pieds à distance des orifices quand la machine est en marche.


Ne pas utiliser comme un pas à pas


Attention! Danger de projection de particules! Rester à distance de l'orifice de remplissage et de la zone d'éjection et maintenir les tierces personnes à l'écart du périmètre dangereux.



Attention ! Fonctionnement à vide du couteau.



Niveau de puissance sonore garanti


Les machines n'ont pas leur place dans les ordures ménagères.

Consignes générales de sécurité

- Cet appareil n'est pas prévu pour être utilisé par des personnes (y compris les enfants) dont les capacités physiques, sensorielles ou mentales sont réduites, ou des personnes dénuées d'expérience ou de connaissance, sauf si elles ont pu bénéficier, par l'intermédiaire d'une personne responsable de leur sécurité, d'une surveillance ou d'instructions préalables concernant l'utilisation de l'appareil.
- Il convient de surveiller les enfants pour s'assurer qu'ils

ne jouent pas avec l'appareil.
- Ne permettez jamais à des enfants ou à d'autres personnes ne connaissant pas le mode d'emploi d'utiliser l'appareil. Il se peut que des dispositions locales fixent l'âge minimum de l'utilisateur.

Respectez les lois de protection contre le bruit et les prescriptions locales.

Attention ! En cas d'utilisation d'outils électriques, afin de se protéger contre les chocs électriques, les risques de blessure et d'incendie, les mesures de sécurité fondamentales suivantes doivent être observées:

Préparation:

- Ne vous servez jamais de l'appareil lorsque des personnes ou des animaux se trouvent à proximité.
- Portez des protège-oreilles et des lunettes de protection pendant toute la durée de fonctionnement.
- Portez une tenue de travail adéquate, notamment des gants de protection, des chaussures solides et un pantalon long. Ne portez pas de vêtements flottants ou comportant des rubans et cordons pendants.
- N'utilisez l'appareil que dans un espace dégagé (i.e. sans mur ou autre objet statique), sur une surface solide et plane.
- N'utilisez pas la machine sur une surface pavée recouverte de gravier car les matières éjectées pourraient causer des blessures.
- Contrôlez avant la mise en marche que tous les écrous, vis, boulons et autres fixations soient solidement fixés. Les couvercles et plaques de sécurité doivent se trouver à l'endroit adéquat et dans un bon état de fonctionnement. Les autocollants abîmés ou illisibles doivent être remplacés.
- Utilisez exclusivement des pièces de rechange et des accessoires livrés et conseillés par le fabricant. L'emploi de pièces qui ne sont pas d'origine entraîne une perte immédiate des droits à la garantie.
- Ne laissez pas l'appareil marcher sans surveillance, remisez-le dans un lieu sec et hors de la portée des enfants.
- Si l'usage d'un outil dans un emplacement humide est inévitable, utiliser une alimentation protégée par un disspositif à courant différentiel résiduel (RCD). L'usage d'un RCD réduit le risque de choc électrique.

Travail avec l'appareil:

- Avant de mettre l'appareil en marche, assurez-vous que l'entonnoir soit vide.
- Veillez à maintenir la tête, les cheveux et le corps à une distance raisonnable de l'entrée du broyeur.

- Ne touchez pas l'entonnoir pendant que l'appareil est en fonctionnement. Une fois arrêté, l'appareil continue de fonctionner pendant un court laps de temps.
- Lors de la mise en service de l'appareil, tenez vous toujours en dehors de la zone d'éjection.
- Veillez toujours à avoir un bon équilibre et une position assurée. Lorsque vous introduisez les matières à broyer, ne vous avancez pas et ne vous placez jamais à un niveau plus élevé que l'appareil.
- En introduisant les résidus, veillez à ce qu'ils ne contiennent jamais d'objets durs comme du métal, des pierres, du verre ou d'autres corps étrangers.
- N'utilisez pas l'appareil sous la pluie et par mauvais temps, ne travaillez qu'à la lumière du jour ou avec un bon éclairage.
- Ne travaillez jamais avec l'appareil lorsque vous êtes fatigué, mal concentré ni après avoir absorbé de l'alcool ou des médicaments. Travaillez avec mesure.
- Arrêtez l'appareil et retirez la fiche de contact:
  - lorsque vous n'utilisez pas l'appareil, le transportez ou le laissez sans surveillance;
  - avant de libérer une lame bloquée.
  - lorsque vous contrôlez l'appareil, le nettoyez ou débloquez des fonctions;
  - lorsque vous entreprenez des travaux de nettoyage ou d'entretien ou changez des accessoires;
  - lorsque le câble électrique ou le câble de rallonge est endommagé;
  - lorsque vous voulez déplacer ou soulever l'appareil,
  - lorsque des corps étrangers s'introduisent dans l'appareil et s'il se produit des bruits insolites ou des vibrations (vérifiez que l'appareil ne soit pas endommagé avant de le remettre en marche)
- Ne laissez pas les matières traitées s'accumuler dans la zone d'éjection; cela risquerait d'empêcher une éjection correcte et de provoquer un retour des déchets par l'orifice de remplissage.
- Ne transportez pas l'appareil et ne le retournez pas avec le moteur en marche.
- Ne pas introduire les mains, d'autres parties du corps et les vêtements dans la chambre de remplissage, le canal d'éjection ou les approcher à proximité d'autres pièces mobiles.
- En cas d'engorgement dans l'ouverture d'entrée ou de sortie de la machine, éteignez le moteur et retirez la fiche de secteur avant d'éliminer les restes de matériaux coincés dans l'ouverture d'entrée ou dans le canal d'éjection. Faites attention à ce que des déchets ou d'autres matières similaires ne se déposent pas sur le moteur afin d'éviter tout dommage au moteur ou éviter

qu'il ne prenne feu. Lors de la mise en service du mécanisme de démarrage de la machine, n'oubliez pas que sur ces machines actionnées par moteur, un outil tranchant va également se mettre en marche.



Prudence! Vous évitez ainsi d'endommager l'appareil et les éventuelles conséquences pouvant affecter les personnes :

- Prenez soin de votre appareil. Nettoyez régulièrement les fentes de ventilation et conformez-vous aux instructions d'entretien.
- Ne surchargez pas votre appareil. Restez dans le domaine de performance mentionné. N'utilisez pas de machines peu performantes pour des travaux exigeants. N'utilisez pas votre appareil à des fins auxquelles il n'est pas destiné.
- N'arrêtez l'appareil que lorsqu'il est complètement vide, le broyeur risquerait sinon de se boucher et de ne plus pouvoir démarrer.
- N'essayez pas de réparer l'appareil vous-même, sauf si vous possédez une formation appropriée. Toutes les réparations qui ne sont pas indiquées dans cette notice doivent être effectuées exclusivement par notre centre de services.

Sécurité électrique :



Prudence : vous éviterez ainsi les blessures et les accidents dus au choc électrique :

- Pour le branchement de la rallonge, utilisez le serre-câble prévu à cet effet.
- Les câbles, prises mobiles et fiches endommagées ou les conduites d'alimentation non conformes aux prescriptions ne doivent pas être utilisés. En cas d'endommagement du câble d'alimentation, retirez immédiatement la fiche de la prise. *Ne touchez en aucun cas le câble de réseau tant que la fiche de contact n'est pas retirée.*
- Si le câble d'alimentation est endommagé, il doit être remplacé par le fabricant, son service après vente ou des personnes de qualification similaire afin d'éviter un danger
- N'utilisez pas l'appareil lorsque l'interrupteur de marche / arrêt ne fonctionne pas. Les interrupteurs endommagés doivent être remplacés par notre centre de services (voir adresse page 41).
- Utilisez exclusivement des câbles de rallonge autorisés pour les travaux en extérieur et protégés contre les éclaboussures. Le câble de rallonge doit posséder un toron d'au moins 2,5 mm^2. Avant la première utilisation, déroulez toujours un tambour de câble complètement. Vérifiez le bon état du câble.
- Ne vous servez pas du câble pour retirer la fiche de contact de la prise. Protégez le câble de la chaleur, de l'huile et des bords tranchants.

Instructions de montage

Assemblage de l'appareil

B

Introduisez l'axe (12) dans le châssis (6).

Emboîtez dans l'ordre indiqué les deux douilles d'espacement (13) et les deux roues (5) sur l'essieu (12) du châssis (6). Positionnez ensuite les rondelles (14) sur l'essieu et vissez l'écrou de blocage (15) sur l'essieu à l'aide du tournevis (17). Insérez la clé Allen (18) dans l'alésage au centre de l'essieu (12) pour le maintenir. Cela évite que l'essieu (12) ne tourne en même temps.

Insérez les revêtements (16) dans les roues.

C

Fermez la jauge de remplissage (1) du broyeur de végétaux. Glissez le châssis (6) sur les 4 tiges filetées du broyeur. Fixez le châssis avec les écrous de blocage (15) fournis.

Utilisation

Mise en service

Attention : le courant du réseau devra être conforme aux données indiquées sur la plaque signalétique.

- Installez le sac (A 4) au niveau des fixations prévues à cet effet (A 3).

Mise en marche et arrêt



Formez une boucle avec l'extrémité du câble de rallonge et accrochez-la dans le système anti-traction du câble électrique (7).

- Branchez le câble de rallonge. L'entonnoir doit être vide.

1. Allumez l'appareil à l'aide du bouton Marche/Arrêt (8).

Remplissez la trémie d'alimentation avec les broussailles à broyer. Les matières sont happées et broyées.

2. Zum Ausschalten drücken Sie die Taste „**O**" des Ein-/Ausschalters (8)

   L'appareil continue de fonctionner après avoir été arrêté.

Vider le sac

Videz le sac dès que nécessaire. Attention : le sac ne devra pas être rempli de manière inadaptée par rapport au conduit d'éjection !

1. Eteignez l'appareil.
2. Retirez et videz le sac (4).

Blocage du redémarrage

Après une panne de courant, l'appareil ne se remettra pas automatiquement en marque dès lors que le courant sera rétabli. Pour redémarrer l'appareil, laissez-le refroidir et actionnez le bouton anti-surcharge (9). Vous pouvez ensuite allumer l'appareil comme d'habitude. Pour allumer l'appareil, appuyez maintenant sur

l'interrupteur Marche/Arrêt (8) touche «**I**». L'appareil passe en exploitation continue.

Blocage du redémarrage

Après une panne de courant, l'appareil ne se remettra pas automatiquement en marque dès lors que le courant sera rétabli. Pour allumer l'appareil, appuyez maintenant sur l'interrupteur Marche/Arrêt (8) touche «**I**». L'appareil passe en exploitation continue.

Instructions de travail

Instructions de travail générales



En maniant le broyeur, restez à une distance suffisante de l'appareil car les branches longues risquent de dévier lorsqu'elles sont entraînées.



Porter une protection visuelle et acoustique.



Porter des gants de protection.

- Maintenez les branches dans l'appareil jusqu'à ce qu'elles soient entièrement aspirées.
- Utilisez votre appareil à la vitesse la plus adaptée et évitez de surcharger votre équipement.
- Pour éviter les encombrements, mélangez les déchets flétris, datant de plusieurs jours, et les fines branches avec les autres morceaux de bois.
- Avant d'insérer le bois, retirez les restes de terre ainsi que les cailloux pour éviter de bourrer et d'endommager, rapidement et inutilement, les couteaux.
- Ne pas broyer de matières douces et humides, comme des déchets ménagers. Optez, dans ce cas précis, pour le compostage.
- Conservez certaines branches sèches jusqu'à la fin pour les utiliser lors des opérations de nettoyage.
- Eteignez l'unité lorsque tous les morceaux et découpes auront quitté la zone de découpe. Dans les cas contraires, votre couteau risquerait de se bloquer lors du redémarrage.

D Elimination des blocages



Avant tous les travaux d'entretien et de nettoyage, mettez votre équipement hors tension, débranchez la prise et attendez que le couteau soit arrêté. Risque de blessure et danger de mort dû à l'électrocution, au feu et aux couteaux en rotation.

- N'oubliez jamais de débrancher la prise (A 7).
- ç
- Faîtes basculer vers l'avant la partie avant du boîtier du broyeur.
- Retirez les 8 vis de fixation (22) hors de la plaque de recouvrement (23) du dispositif de broyage. Vous pouvez maintenant la retirer et la mettre de côté.
- Vous disposez d'un accès libre au couteau (21).
- Vous pouvez alors débloquer l'appareil.

Entretien et nettoyage



Faites exécuter les travaux non mentionnés dans cettte notice par un point de service après-vente que nous avons agréé.

Utilisez uniquement des pièces d‘origine.



Portez des gants lorsque vous manipulez le cylindre porte-couteaux.



Avant tous les travaux d’entretien et de nettoyage, mettez votre équipement hors tension, débranchez la prise et attendez que le couteau soit arrêté. Risque de blessure et danger de mort dû à l’électrocution, au feu et aux couteaux en rotation.

Travaux de nettoyage et d’entretien généraux



Ne nettoyez pas le broyeur au jet d‘eau. Danger de choc électrique!

- Maintenez l’appareil, les roues et les ouvertures d’aération toujours propres. Pour le nettoyage, utilisez une brosse douce ou un chiffon, mais pas de nettoyant ni de solvant.
- Vérifiez avant chaque utilisation que l’appareil, en particulier ses dispositifs de sécurité, ne présente pas de défectuosités telles que des pièces mal fixées, usées ou endommagées. Assurez-vous que tous les écrous, vis et boulons soient bien vissés.
- Vérifiez que les couvercles et les dispositifs de protection soient en bon état et correctement placés. Dans le cas contraire, remplacez-les.
- Remisez l’appareil dans un lieu sec et hors de portés des enfants. Ne recouvrez pas l’appareil de sacs en nylon, il pourrait se former de la moisissure.

D Affûter, tourner ou changer le couteau



Avant tous les travaux d’entretien et de nettoyage, mettez votre équipement hors tension, débranchez la prise et attendez que le couteau soit arrêté. Risque de blessure et danger de mort dû à l’électrocution, au feu et aux couteaux en rotation.

- N’oubliez jamais de débrancher la prise (A 7).
- Dévissez la fixation du boîtier (10).
- Faîtes basculer vers l’avant la partie avant du boîtier du broyeur.
- Retirez les 8 vis de fixation (22) hors de la plaque de recouvrement (23) du dispositif de broyage. Vous pouvez maintenant la retirer et la mettre de côté.
- Vous disposez d’un accès libre au couteau (21).
- Vous pouvez détacher les vis (20) des couteaux (21) avec la clé Allen (18) et retirer les couteaux (21).



Lors du montage de la lame, vous devez impérativement utiliser une nouvelle vis et la serrer avec un couple de serrage de 16 Nm.

FR

Pièces détachées/ Accessoires

Vous obtiendrez des pièces de rechange et des accessoires à l'adresse www.service-deltafox.de

Si vous avez des problèmes lors du passage de la commande, merci d'utiliser le formulaire de contact. Pour toute autre question, adressez-vous au «Centre après-vente» (voir page 123).

4 Dévisser la vis + 2 Lame..... 91105563

Elimination et protection de l'environnement

Respectez la réglementation relative à la protection de l'environnement (recyclage) pour l'élimination de l'appareil, des accessoires et de l'emballage.



Les machines n'ont pas leur place dans les ordures ménagères.

Portez l'appareil à un point de recyclage. Les différents composants en plastique et en métal peuvent être séparés selon leur nature et subir un recyclage. Demandez conseil sur ce point à notre centre de services.
Nous exécutons gratuitement l'élimination des déchets de vos appareils renvoyés défectueux.

Dépannage

Problème	Cause possible	Solution
Le moteur ne fonctionne pas	Pas de tension électrique	Contrôler la prise, le câble, la conduite et la fiche, les faire éventuellement réparer par un électricien qualifié
	Le système de protection en cas de surcharge est bloqué.	Attendez que le moteur soit froid. Appuyez sur le bouton Réinitialiser et rallumez votre unité
	Le couvercle du boîtier n'est pas bien fermé	Visser le système de fermeture du boîtier
Les déchets de jardin ne sont pas entraînés	La matière à broyer est trop molle	Travailler avec le système de coulisses ou broyez des branches /matières sèches
	L'appareil est bloqué	Cf. la section « résoudre les blocages
	Présence de matières broyées dans le conduit d'éjection	Retirez les matières broyées du conduit d'éjection
Le broyage effectué par l'appareil n'est pas satisfaisant.	Les couteaux sont usés	Vérifiez l'état des couteaux. Tournez, changez ou affûtez les couteaux si besoin (cf. « Affûter, tourner ou changer le couteau»)

Garantie

- Nous accordons 24 mois de garantie pour cet appareil. Cet appareil n'est pas adapté à une utilisation industrielle.
  Toute utilisation commerciale met fin à la garantie.
- Les dommages dus à l'usure normale, la surcharge ou le maniement incorrect sont exclus des droits de garantie. Certaines pièces sont soumises à une usure normale et sont exclues des droits de garantie.
- En outre, les droits de garantie sont valables à condition que les intervalles d'entretien indiqués dans le mode d'emploi et les consignes de nettoyage et d'entretien aient été respectés.
- La réparation ou le remplacement du produit n'entraîne pas une nouvelle période de garantie.
- Les dommages dus à un défaut de matériel ou à un vice de fabrication seront éliminés gratuitement soit par un remplacement, soit par une réparation. La condition préalable est de rapporter au détaillant l'appareil dans son intégrité avec le justificatif d'achat et de garantie.

Service Réparations

Vous pouvez, contre paiement, faire exécuter par notre service, des réparations **qui ne font pas partie de la garantie**. Nous vous enverrons volontiers un devis estimatif.
Nous ne pouvons traiter que des appareils qui ont été correctement emballés et qui ont envoyés suffisamment affranchis.

Attention: veuillez renvoyer à notre agence de service votre appareil nettoyé et avec une note indiquant le défaut constaté.
Les appareils envoyés en port dû - comme marchandises encombrantes, en envoi express ou avec toute autre taxe spéciale ne seront pas acceptés.
Nous exécutons gratuitement la mise aux déchets de vos appareils défectueux renvoyés.

IT

Indice

Introduzione 53
Uso previsto 53
Descrizione generale 54
Illustrazione 54
Descrizione delle funzionalità.....54
Dati tecnici 54
Norme di sicurezza.....55
Simboli riportati nelle istruzioni 55
Simboli grafici sull'apparecchio 55
Norme generali di sicurezza 56
Istruzioni per il montaggio.....59
Montare l'apparecchio 59
Utilizzo.....60
Messa in funzione 60
Accensione e spegnimento 60
Svuotamento della sacca di raccolta.....60
Protezione contro i sovraccarichi 60
Dispositivo di bloccaggio di riavvio 60
Indicazioni d'uso.....60
Indicazioni d'uso generali.....60
Rimuovere i bloccaggi.....61
Manutenzione e pulitura 61
Operazioni generali di pulitura e manutenzione.....61
Affilare, rivoltare o sostituire la lama 62
Pezzi di ricambio/Accessori 62
Smaltimento/Tutela dell'ambiente 62
Garanzia 63
Servizio di riparazione.....63
Ricerca degli errori.....64
Traduzione della dichiarazione di conformità CE originale 116
Vista esploso 122
Centro assistenza 123

Introduzione

Congratulazioni per l'acquisto del Suo nuovo apparecchio. Ha scelto un prodotto altamente pregiato. Questo apparecchio è stato sottoposto a un controllo di qualità durante la produzione e quindi sottoposto a un controllo finale. Quindi è garantito il funzionamento del vostro apparecchio.



Le istruzioni per l'uso costituiscono parte integrante di questo prodotto. Contengono indicazioni importanti per la sicurezza, l'uso e lo smaltimento. Prima dell'uso del prodotto, si raccomanda di familiarizzare con tutte le indicazioni di comando e di sicurezza. Usare il prodotto solo come descritto e per i campi d'impiego specificati. Conservare le istruzioni in un luogo sicuro e consegnare la documentazione in caso di cessione del prodotto a terzi.

Uso previsto

L'apparecchio è stato pensato per lo sminuzzamento di materiale organico fibroso e legnoso proveniente da rifiuti da giardinaggio come per esempio materiale di taglio delle siepi e di alberi, rami, corteccia di tronchi o coni di abeti.
Qualsiasi altro uso che non è esplicitamente indicato in queste istruzioni può condurre a danneggiamenti dell'apparecchio e rappresentare un serio pericolo per l'utente.
La trinciatrice non va utilizzata per sassi, vetro, metalli, ossa, materiali plastici e rifiuti di stoffa.
L'apparecchio non è adatto per triturare rifiuti domestici o residui vegetali.
L'utente che mette in funzione ed in uso l'apparecchio è responsabile di incidenti e danni ad altre persone o ai loro beni privati.

Il produttore non si assume alcuna responsabilità per danni causati da un uso improprio o errato. Questo apparecchio non è adatto per l'uso industriale.
In caso di un impiego per uso industriale decade la garanzia.

Descrizione generale

Le figure relative al comando dell'apparecchio si trovano nelle pagine 2 e 3.

Contenuto della confezione

- Indicazioni d'uso e di sicurezza
- Trituratore
- Carrello
- Materiale di montaggio
- Sacca di raccolta
- Due ruote con coperchio e materiale di montaggio
- Chiave per vite a esagono cavo
- Chiave per dadi
- Pressino

Illustrazione

A
1 Tramoggia
2 Pressino
3 Fissaggio sacca di raccolta
4 Sacca di raccolta
5 Ruota
6 Carrello
7 Cavo di rete
8 Interruttore accensione/ spegnimento
9 Pulsante Reset
10 Blocco alloggiamento
11 Impugnatura di trasporto

B
12 Asse
13 Bussola distanziale
14 Rondelle
15 Dadi di sicurezza
16 Cappuccio
17 Chiave per dadi
18 Chiave a brugola

C
19 Scarico trazione

D
20 Vite della lama
21 Lama
22 Viti di fissaggio
23 Coperchio

Descrizione delle funzionalità

Il trituratore è dotato di un motore elettrico di potenza con protezione contro sovraccarichi. Come sistema di taglio viene inserito un sistema a lama. Il telaio robusto provvede ad una stabilità sicura e ad una buona mobilità dell'apparecchio.
Le funzioni dei vari elementi si possono apprendere dalle descrizioni seguenti.

Dati tecnici

Trituratore elettrico ..... DG-EKS 2445
Potenza nominale
di entrata .....2400 W, (P40)*
Tensione di rete .....230V – 240V, 50 Hz
Classe di protezione..... ⧈ II
Tipo di protezione.....IPX4
Numero di giri al minimo l (n)... 4200 min^{-1}
Spessore ramo .....max. 45 mm**
Contenuto della sacca di raccolta..... 45 L
Peso.....10,5 Kg
Livello di pressione acustica (L_{pA})..... 95,5 dB(A)
..... K_{pA}= 3 dB(A)
Livello di potenza sonora (L_{WA})
misurata.....103,8 dB(A); K_{WA}= 2,46 dB(A)
garantito ..... 106,0 dB(A)

I valori di rumore sono stati rilevati secondo le procedure di misurazione del rumore EN ISO 3744:1995, Allegato F.

* Funzionamento continuo con carico di arresto (40 sec di carico - 60 sec di funzionamento a vuoto)

** Lo spessore massimo dei rami cippabili dipende dal tipo di legname e dalle caratteristiche del cippato. Per i legni duri (ad es. rami di quercia/faggio) lo spessore massimo cippabile è inferiore rispetto al legno tenero (ad es. pino/abete rosso). Per i legni nodosi secchi o nodosi o è anche possibile ridurre lo spessore di cippatura.

Il presente apparecchio è progettato per il funzionamento con una rete di distribuzione dell'energia elettrica con un'impedenza di sistema Zmax al punto di trasferimento (collegamento domestico) paria a 0,30 Ohm al massimo. L'utente è tenuto ad accertare che l'apparecchio venga messo in funzione esclusivamente con una rete di distribuzione dell'energia elettrica che rispetti detto requisito.
Se necessario, le aziende di fornitura di energia elettrica locali sono in grado di fornire l'impedenza del sistema.

Il valore di emissione delle oscillazioni specificato è stato misurato secondo un metodo di prova standardizzato e può essere usato per il confronto di un elettrodomestico con un altro.
Il valore di emissione delle oscillazioni specificato può anche essere usato per una valutazione introduttiva dell'interruzione.

Norme di sicurezza

Questo apparecchio può causare seri infortuni in casi di uso improprio. Prima di iniziare a lavorare con l'apparecchio, leggere attentamente le istruzioni per l'uso e familiarizzare bene con tutte le parti dell'apparecchio. In caso di dubbi consultare uno specialista. Conservare con cura il presente manuale d'uso e consegnarlo al successivo utilizzatore prestando attenzione che sia sempre a disposizione di chi usa l'apparecchio.

Simboli riportati nelle istruzioni

Simboli di pericolo con indicazioni relative alla prevenzione di danni a cose e persone.

Simboli di divieto (al posto del punto esclamativo il divieto viene delucidato) con indicazioni relative alla prevenzione di danni.

Simboli di avvertenza con informazioni relative ad un uso corretto dell'apparecchio.

Simboli grafici sull'apparecchio

Attenzione!

Leggere le istruzioni per l'uso.



Indossare dispositivi di protezione per gli occhi e l'udito.



Indossare guanti di protezione.



Non esporre l'apparecchio alla pioggia.



Attenzione! Spegnere il motore e staccare la spina elettrica prima di eseguire lavori di regolazione o di pulizia oppure quando le condutture di collegamento si sono impigliate o sono state danneggiate



Attenzione! Pericolo di lesioni a causa della lama rotante!



Classe di protezione II



Mantenere mani e piedi lontani dalle aperture quando è in funzione l'apparecchio.



Non usare come un tram polino di lancio



Attenzione! Pericolo di pezzi di materiale che vengono scaraventati! Mantenersi a distanza dall'apertura d'introduzione e dalla zona d'espulsione e mantenere lontane altre persone dalla zona di pericolo.



Attenzione!
Inerzia lama.



Livello di potenza sonora garantito.



Le apparecchiature non si devono smaltire insieme ai rifiuti domestici.

Norme generali di sicurezza

- L'apparecchio non è adatto all'uso da parte di persone (compresi bambini) con facoltà fisiche, sensoriali o mentali limitate o con scarse esperienze o conoscenze; a meno che non siano sorvegliati da una persone responsabile per la loro sicurezza o abbiamo ricevuto istruzioni su come usare l'apparecchio.
- I bambini devono essere sorvegliati per assicurarsi che non giochino con l'apparecchio.
- Non permettere mai a bambini nonché ad altre persone, le quali non conoscono le istruzioni per l'uso, di usare l'apparecchio. Disposizioni di legge locali possono stabilire l'età minima dell'utente.



Rispettare le direttive sull'inquinamento acustico e le disposizioni di legge locali.



Attenzione! Durante l'uso di utensili elettrici osservarle seguenti misure di sicurezza di base ai fini della protezione contro scosse elettriche e rischi di lesioni e incendi:

Preparazione:

- Non utilizzare mai l'apparecchio quando nelle vicinanze sono presenti persone o animali.

- Durante tutta la durata d'uso dell'apparecchio, indossare dispositivi di protezione per l'udito e degli occhiali di protezione.
- Indossare abbigliamento da lavoro adeguato come per esempio guanti di protezione, scarpe robuste ed un paio di pantaloni lunghi. Non indossare abbigliamento che penzola o che ha bretelle e corde penzolanti.
- Utilizzare l'apparecchio soltato all'aperto (cioè non vicino a pareti o ad altri oggetti rigidi) e su una superficie solida e piana.
- Non usare la macchina su lastricato di ghiaia, sulla quale vi è rischio di lesioni a causa di materiale catapultato
- Prima della messa in funzione, accertarsi che tutte le viti, dadi, perni ed altro materiale di fissaggio siano fissati saldamente. Coperture e scudi di protezione vanno collocati al posto giusto e devono essere in buone condizioni operative. Etichette autoadesive danneggiate o illeggibili vanno sostituite.
- Utilizzare solo pezzi di ricambio e accessori che vengono forniti e raccomandati dal produttore. L'impiego di pezzi estranei conduce alla perdita immediata del diritto di garanzia.
- Non lasciare incustodito l'apparecchio mentre è in funzione e conservarlo in un luogo asciutto e fuori dalla portata dei bambini.
- Se non è possibile evitare l'uso dell'utensile elettrico in un ambiente umido, usare un RCD (Residual Current Device) con una corrente di accensione di 30 mA o meno.
  L'impiego di un RCD (Residual Current Device) riduce il rischio di scosse elettriche.

Lavorare con l'apparecchio:

- Prima di avviare l'apparecchio accertarsi che la tramoggia di riempimento sia vuota.
- Mantenere testa, capelli e corpo lontani dall'apertura d'introduzione.
- Quando l'apparecchio è in funzione, non mettere mai le mani nella tramoggia di riempimento. Immediatamente dopo lo spegnimento, l'apparecchio continua ancora a funzionare per un breve lasso di tempo.
- Mantenersi sempre fuori dalla zona di espulsione durante l'esercizio dell'apparecchio.
- Prestare sempre attenzione al proprio equilibrio e a mantenere una posizione stabile. Non sporgersi mai in avanti e mai stare ad un'altezza superiore a quella dell'apparcchio durante l'introduzione del materiale.
- Durante l'introduzione del materiale, fare attenzione che nel materiale da introdurre non siano mai presenti oggetti duri come per esempio metalli, sassi, vetro ed altri oggetti estranei.
- Non utilizzare l'apparecchio in casi di pioggia e di brutto tempo. Lavorare solo alla luce del giorno o sotto una buona illuminazione.

- Non lavorare con l'apparecchio in stato di spossatezza o di scarsa concentrazione oppure dopo aver assunto alcool o farmaci. Prendersi regolarmente una pausa dal lavoro. Affrontare il lavoro con giudizio.
- Spegnere l'apparecchio e staccare la spina di rete:
  - quando non si utilizza, quando si trasporta o quando si lascia incustodito l'apparecchio;
  - prima di liberare una lama bloccata.
  - quando si controlla l'apparecchio, quando lo si pulisce o si eliminano i blocchi;
  - quando si effettuano lavori di pulizia o manutenzione o quando si sostituiscono gli accessori;
  - quando il cavo di alimentazione o la prolunga sono danneggiati;
  - quando si desidera spostare o alzare l'apparecchio,
  - quando giungono materiali estranei nell'apparecchio ed in caso di rumori o vibrazioni insoliti (prima di riavviare l'apparecchio, controllare se quest'ultimo è danneggiato).
- Non lasciare accumulare il materiale lavorato nella zona di espulsione perché, altrimenti, ciò potrebbe impedire l'espulsione corretta e codurre a contraccolpi del materiale dall'apertura d'introduzione.
- Non trasportare e non inclinare l'apparecchio mentre il motore è in funzione.
- Tenere lontane mani, altre parti del corpo e capi d'abbigliamento dalla camera di riempimento, dal canale di espulsione oppure dalle parti mobili.
- In presenza di intasamenti nel canale di immissione o di espulsione della macchina, spegnere il motore e staccare la spina elettrica prima di eliminare i residui di materiale nell'apertura di immissione o espulsione. Assicurarsi che il motore sia libero da rifiuti e altri accumuli, per proteggere il motore da eventuali danneggiamenti o possibili incendi. Non dimenticare che nelle macchina azionate a motore, al momento della messa in esercizio del meccanismo di avviamento, si mette in moto anche l'utensile di taglio.



Attenzione! In questo modo si evitano danni all'apparecchio ed eventuali danni consequenziali a persone:

- Trattare con cura l'apparecchio. Pulire ad intervalli regolari le fessure di ventilazione e rispettare sempre le indicazioni relative alla manutenzione.
- Non sovraccaricare l'apparecchio durante il lavoro. Lavorare solo nell'ambito di potenza indicato. Non utilizzare macchine a bassa potenza per lavori pesanti. Non utilizzare l'apparecchio per scopi ai quali non è destinato.
- Spegnere l'apparecchio solo quando la tramoggia di riempimento è completamente svuotata, perché altrimenti l'apparecchio potrebbe intasarsi ed in tal

caso non funzionerebbe.
- Non tentare di riparare l'apparecchio, a meno che non si abbia una specializzazione per farlo. Tutte le operazioni che non vengono indicate in queste istruzioni possono essere eseguite soltanto dal nostro centro servizio assistenza (service-center).

Sicurezza elettrica

Attenzione: in questo modo evitate incidenti e lesioni a causa di scosse elettriche:

- Per il posizionamento del cavo di prolunga utilizzare il gancio portacavo previsto a tale scopo.
- Non utilizzare mai cavi, collegamenti, spine e conduttori danneggiati o non conformi alle norme. In caso di danni o di taglio del cavo di alimentazione staccare immediatamente la spina dalla presa.
  Non toccare mai il cavo di alimentazione prima di disconnetterlo.
- Nel caso in cui la conduttura di collegamento di questo apparecchio venga danneggiata, deve essere sostituita da parte del produttore o dal servizio di assistenza cliente dello stesso oppure da una persona qualificata, al fine di evitare pericoli.
- Non utilizzare l'apparecchio se l'interruttore d'accensione/spegnimento non si spegne o non si accende. Interruttori d'accensione/spegnimento difettosi devono essere sostituiti presso il nostro centro assistenza clienti (vedi indirizzo pagina 57).
- Utilizzare solo cavi di prolunga destinati per uso esterno e con protezione da acqua. Il diametro del cavetto di un cavo di prolunga minimo 2,5 mm^2. Prima dell'uso, avvolgere completamente il tamburo per cavi. Controllare che il cavo non sia danneggiato.
- Non utilizzare il cavo per staccare la spina dalla presa. Proteggere il cavo da caldo, olio e spigoli taglienti.

Istruzioni per il montaggio

Montare l'apparecchio

B

Inserire l'asse (12) nel carrello (6).

Applicare entrambe le bussole distanziali (13) ed entrambe le rotelle di appoggio (5) nella sequenza indicata sull'asse (12) del carrello (6). Successivamente posizionare le rondelle (14) sull'asse e avvitare i dadi di fissaggio (15) utilizzando una chiave per dadi (17) sull'asse. Inserire la chiave a brugola esagonale (18) per bloccare nel foro al centro dell'asse (12). In questo modo si impedisce la rotazione dell'asse (12).

Incastrare le coperture delle ruote (16) nelle ruote.

C

Appoggiare il trituratore sulla tramoggia (1). Far scorrere il carrello (6) sulle 4 spine di cen-

traggio della trinciatrice. Fissare il carrello con i dadi di fissaggio (15) forniti.

Utilizzo

Messa in funzione

Prestare attenzione che la tensione di rete corrisponda alle indicazioni sulla targhetta del tipo.

- Appendere la sacca di raccolta (A 4) negli appositi fissaggi (A 3).

Accensione e spegnimento



Modellare un cappio dalla fine del cavo di prolunga e appenderlo al dispositivo di alleggerimento da trazione situato presso il cavo di rete (7).

- Connettere il cavo di prolunga. La tramoggia di riempimento deve essere

1. ç

Versare il materiale da sminuzzare nella tramoggia di riempimento. Il materiale viene caricato e sminuzzato.

2. Per lo spegnimento premere il tasto “**O**” dell’interruttore di accensione/ spegnimento (8)

   Immediatamente dopo lo spegnimento, l’apparecchio resta ancora in funzione ancora per un breve lasso di tempo.

Svuotamento della sacca di raccolta

Provvedere tempestivamente allo svuotamento della sacca di raccolta. Tenere presente che la sacca di raccolta sotto il canale di espulsione si riempie in modo disomogeneo!

1. Spegnere l’apparecchio.
2. Rimuovere la sacca di raccolta (4) e svuotarlo.

Protezione contro i sovraccarichi

In caso di sovrasollecitazione per esempio a causa di rami troppo spessi, l‘apparecchio di spegne automaticamente. Per riavviare, lasciare raffreddare l‘apparecchio e azionare il pulsante della protezione dal sovraccarico (9). Successivamente è possibile accendere l‘apparecchio come consueto. Per l’accensione, premere l’interruttore di accensione/spegnimento (8) tasto “**I**”.

Dispositivo di bloccaggio di riavvio

Dopo un‘interruzione di corrente l‘apparecchio non si riavvia automaticamente dopo il ripristino della tensione di rete. Per l’accensione, premere l’interruttore di accensione/spegnimento (8) tasto “**I**”.

Indicazioni d’uso

Indicazioni d’uso generali

Durante l’operazione di sminuzzamento da parte della trinciatrice, mantenersi sufficientemente a

distanza dall'apparecchio perché nel momento del "risucchio" i rami lunghi potrebbero di colpo ritornare indietro.



Indossare dispositivi di protezione per gli occhi e l'udito.



Indossare guanti di protezione.

- Tenere i rami durante l'introduzione nell'apparecchio, fino a quando vengono catturati automaticamente.
- Tenere conto della possibile velocità di innesto del trituratore e non sovraccaricare l'apparecchio.
- Per evitare un intasamento, triturare rifiuti di giardino appassiti e depositati per più giorni in alternanza con rami.
- Prima di procedere alla frantumazione, rimuovere le radici dai residui di terra e pietre per evitare che le lame si smussino troppo rapidamente.
- Materiale morbido e umido come rifiuti di cucina non deve essere triturato, ma introdotto direttamente nel compost.
- Conservare alcuni rami secchi fino alla fine, per usarli come ausilio per la pulizia dell'apparecchio.
- Spegnere l'apparecchio solo dopo il passaggio di tutto il materiale triturato nella zona delle lame. Altrimenti è possibile che le lame si blocchino quando l'apparecchio viene riavviato.

D Rimuovere i bloccaggi



Prima di effettuare qualsiasi lavoro di manutenzione e pulizia, spegnere l'apparecchio, staccare la spina elettrica e attendere l'arresto della lama. Pericolo di lesioni e di vita a causa di scosse elettriche, incendio e lame rotanti.

- Assicurarsi che la spina (A 7) sia staccata dalla rete.
- Rimuovere il bloccaggio dell'alloggiamento (10).
- Ribaltare la parte anteriore dell'alloggiamento del trituratore.
- Rimuovere le 8 viti di fissaggio (22) dal coperchio (23) del gruppo di trinciatura. Ora è possibile rimuoverlo e metterlo da parte.
- L'accesso alla lama (21) è libero.
- Ora è possibile rimuovere il bloccaggio nell'apparecchio.

Manutenzione e pulitura



Fare eseguire tutte le operazioni che non vengono descritte in queste istruzioni soltanto dai servizi di assistenza da noi autorizzati. Utilizzare solo pezzi originali.



Indossare dei guanti nel maneggio del cilindro a lame.



Prima di effettuare qualsiasi lavoro di manutenzione e pulizia, spegnere l'apparecchio, staccare la spina elettrica e attendere l'arresto della lama. Pericolo di lesioni e di vita a causa di scosse elettriche, incendio e lame rotanti

Operazioni generali di pulitura e manutenzione



Non lavare la trinciatrice con acqua. Pericolo di scossa elettrica!

- Tenere l'apparecchio, le ruote e le aperture di ventilazione sempre puliti. Per la pulitura adoperare una spazzola o un panno ma nessun detergente o solvente.
- Prima di ogni uso, controllare l'apparecchio, soprattutto i sistemi di protezione, in cerca di danneggiamenti come parti venute via, logorate o danneggiate. Accertarsi che tutti i dadi, i perni e le viti siano ben avvitati.
- Verificare che i rivestimenti e i dispositivi di protezione non siano danneggiati e accertarsi di una corretta posizione. Eventualmente sostituirli.
- Conservare l'apparecchio in un luogo asciutto e lontano dalla portata dei bambini. Non avvolgere l'apparecchio in sacchi di nylon poiché potrebbe formarsi umidità.

D Affilare, rivoltare o sostituire la lama



Prima di effettuare qualsiasi lavoro di manutenzione e pulizia, spegnere l'apparecchio, staccare la spina elettrica e attendere l'arresto della lama. Pericolo di lesioni e di vita a causa di scosse elettriche, incendio e lame rotanti.

- Assicurarsi che la spina (A 7) sia staccata dalla rete.
- Rimuovere il bloccaggio dell'alloggiamento (10).
- Ribaltare la parte anteriore dell'alloggiamento del trituratore.
- Rimuovere le 8 viti di fissaggio (22) dal coperchio (23) del gruppo di trinciatura. Ora è possibile rimuoverlo e metterlo da parte.
- L'accesso alla lama (21) è libero.
- È possibile allentare le viti (20) delle lame (21) e rimuovere le lame (21) con la chiave a brugola esagonale (18).

Per il montaggio della lama si raccomanda di usare una vite nuova e di stringerla con una coppia di serraggio di 16 Nm.

Pezzi di ricambio/Accessori

È possibile ordinare pezzi di ricambio e accessori all'indirizzo www.service-deltafox.de

In caso di problemi con la procedura d'ordine, utilizzare il modulo di contatto.
Per ulteriori domande rivolgersi al "Centro assistenza" (vedere pagina 123).

4 Vite + 2 Lame 91105563

Smaltimento/Tutela dell'ambiente

Effettuare lo smaltimento dell'apparecchio, degli accessori e della confezione nel rispetto dell'ambiente presso un punto di raccolta per riciclaggio.



Le apparecchiature non si devono smaltire insieme ai rifiuti domestici.

Consegnare l'apparecchio presso un centro di raccolte e ricupero. Le parti plastiche e di metallo usate potranno essere selezionate e avviate al ricupero. Chiedere informazioni a riguardo al nostro centro assistenza clienti.
Lo smaltimento degli apparecchio difettosi consegnati viene effettuato gratuitamente.

IT

Garanzia

- Per questo apparecchio forniamo 24 mesi di garanzia. Questo apparecchio non è adatto per l'uso industriale. In caso di un impiego per uso commerciale decade la garanzia.
- I danni riconducibili ad usura, sovraccarico o utilizzo improprio non sono coperti da garanzia. Alcune parti sono soggette a normale usura e non sono coperte da garanzia.
- Requisito essenziale per le prestazioni in garanzia è inoltre che le indicazioni riportate alla voce Pulizia e Manutenzione siano state rispettate.
- Il periodo di garanzia non si rinnova con la riparazione o la sostituzione del prodotto.
- I danni che siano risultati da difetti del materiale o errori di costruzione verranno eliminati senza alcun costo, tramite sostituzione del prodotto o la riparazione dello stesso.
  Per usufruire della garanzia è necessario che l'apparecchio sia spedito - non smontato - al nostro Centro di Assistenza unitamente alla prova d'acquisto e al tagliando di garanzia.

Servizio di riparazione

Riparazioni **non soggette alla garanzia** possono essere effettuate dietro fattura dalla nostra filiale di assistenza tecnica previo preventivo gratuito da parte della stessa.
Possiamo lavorare solo apparecchi che vengono spediti sufficientemente imballati e affrancati.
Attenzione: Spedire l'apparecchio alla nostra filiale in condizioni pulite e con l'indicazione del difetto.
Apparecchi spediti in porto assegnato - con merce ingombrante, corriere espresso o altro carico speciale - non vengono accettati. Lo smaltimento degli apparecchi difettosi spediti viene effettuato da noi gratuitamente.

Ricerca degli errori

Problema	Causa possibile	Rimozione di errore
Motore non funziona	Manca la tensione di rete	Esaminare presa, cavo, conduzione e spina, eventualmente riparazione da parte di un elettricista
	E‘ scattata la protezione contro sovraccarichi	Attendere che il motore si raffreddi, premere l‘interruttore di reset e riaccendere l‘apparecchio
	Il coperchio dell‘alloggiamento non è chiuso correttamente	Stringere il bloccaggio dell‘alloggiamento
Rifiuti da giardinaggio non vengono “risucchiati	Materiale da trinciare è troppo morbido	Lavorare con il premitore oppure frantumare anche rametti secchi
	L‘apparecchio è bloccato	Vedi al capitolo „rimuovere i bloccaggi
	Materiale triturato presente nel vano di espulsione	Rimuovere il materiale triturato dal vano di espulsione
L‘apparecchio non frantuma in modo soddisfacente	Le lame sono consumate	Controllare la lama ed eventualmente rivoltare, affilare o sostituire (vedi capitolo „affilare, rivoltare o sostituire la lama “)

ES

Índice

Introducción 65
Aplicaciones 65
Descripción general 66
Volumen de suministro 66
Sinopsis 66
Descripción del funcionamiento 66
Datos técnicos 66
Indicaciones de seguridad 67
Símbolos gráficos de las instrucciones 67
Símbolos gráficos del aparato 67
Instrucciones generales de seguridad 68
Instrucciones de montaje 71
Ensamblaje del aparato 71
Manejo 71
Puesta en marcha 71
Conectar y desconectar 71
Vaciar el saco colector 72
Protección contra sobrecargas 72
Bloqueo contra la nueva puesta en marcha 72
Instrucciones de trabajo 72
Instrucciones generales de trabajo . 72
Eliminación de bloqueos 73
Mantenimiento y limpieza 73
Trabajos generales de mantenimiento y limpieza 73
Afilado, virado y cambio de cuchillas 73
Piezas de repuesto / Accesorios 74
Evacuación y protección del medio ambiente 74
Garantía 75
Servicio de reparación 75
Búsqueda de averías 76
Traducción de la Declaración de conformidad CE original 117
Planos de explosión 122
Centro de servicio 123

Introducción

¡Felicitaciones por la compra de su nueva aspiradora! Con ello se ha decidido por un producto de suprema calidad.
Este aparato fue examinado durante la producción con respecto a su calidad y sometido a un control final. Con ello queda garantizada la capacidad de funcionamiento de su aparato.



Las instrucciones de servicio forman parte de este producto. Éstas contienen importantes indicaciones para la seguridad, el uso y la eliminación del aparato. Familiarícese con todas las indicaciones de manejo y seguridad antes de usar el producto. Utilice el producto sólo como se describe y para los campos de aplicación indicados. Guarde bien estas instrucciones y entréguelas al dar este producto a terceros.

Aplicaciones

El aparato está diseñado para desmenuzar desechos de jardín leñosos o fibrosos como, por ejemplo, poda de árboles y de setos, ramas, cortezas o piñas de pino.
Todo otro uso, que no esté expresamente autorizado en estas instrucciones, puede producir daños en el aparato y representar un serio peligro para el usuario.
En la trituradora no deben introducirse piedras, cristal, metal, huesos, plásticos o restos de tejidos.
El aparato no es apto para la trituración de residuos domésticos, lechos y flores.
El operario o usuario del aparato es responsable de los accidentes y desperfectos que pudiera ocasionar a otras personas o a sus propiedades.
El fabricante no se responsabiliza de los

daños ocasionados por un uso contrario a las normas o por un manejo inadecuado. Este aparato no es idóneo para fines profesionales. En caso de uso profesional, se extingue la garantía.

Descripción general

Las ilustraciones se encuentran en la página 2+3.

Volumen de suministro

- Instrucciones de manejo y de seguridad
- Trituradora de cuchilla
- Bastidor
- Material de montaje
- Saco colector
- Dos ruedas de rodadura con coberturas y material de montaje
- Llave de hexágono interior
- Destornillador
- Prensador

Sinopsis

A
1 Tolva de llenado
2 Prensador
3 Fijación del saco colector
4 Saco colector
5 Rueda
6 Bastidor
7 Cable de red
8 Interruptor de encendido/apagado
9 Botón de reset
10 Cierre de la caja
11 Mango para el transporte

B
12 Eje
13 Espaciador
14 Arandelas
15 Tuerca de seguridad
16 Tapa abatible
17 Destornillador
18 Llave Allen

C
19 Descarga de tracción

D
20 Tornillo cuchilla
21 Cuchilla
22 Tornillos de fijación
23 Placa de recubrimiento

Descripción del funcionamiento

La trituradora está equipada con un motor eléctrico potente con protección contra sobrecargas. Como sistema de corte se utiliza un sistema de cuchillas. Un robusto chasis garantiza una posición segura la buena movilidad del aparato.
El funcionamiento de las piezas de mando puede consultarse en las descripciones siguientes.

Datos técnicos

Trituradora de cuchilla .. DG-EKS 2445
Potencia de absorción nominal .....2400 W, (P40)*
Tensión de red .....230V – 240V, 50 Hz
Categoría de protección ..... ⧈ II
Tipo de protección IPX4
Leerlaufdrehzahl (n) ..... 4200 min^{-1}
Grosor máx. de las ramas ..max. 45 mm**
Contenido del saco colector ..... 45 L
Peso.....10,5 Kg
Nivel presión acústica (L_{pA})..... 95,5 dB(A)
..... K_{pA}= 3 dB(A)
Nivel de potencia acústica (L_{WA})
medido .....103,8 dB(A); K_{WA}= 2,46 dB(A)
garantizado..... 106,0 dB(A)

Los valores acústicos han sido calculados según el procedimiento de medición de ruidos de la norma EN ISO 3744:1995, anexo F.

* *Servicio continuo con carga intermitente (40 s de carga - 60 s de marcha en vacío)*

** *El grosor máximo de las ramas que pueden ser trituradas, depende del tipo de madera y de la consistencia del material a triturar.*
En maderas duras (p. ej., ramas de roble o de haya) el diámetro máximo de las ramas que pueden ser trituradas es inferior al de las maderas blandas (p. ej., madera de pino o de abeto). Cuando la madera está seca o es nudosa, también puede ser que se reduzca el grosor máx. de trituración.

Nos reservamos el derecho de realizar sin previo aviso modificaciones técnicas y de aspecto en el curso de desarrollos posteriores. Por ello, no están garantizadas las medidas, las indicaciones ni los datos de estas instrucciones de manejo. Consecuentemente, no pueden formularse reclamaciones de derechos en base a estas instrucciones de manejo.

Indicaciones de seguridad

El uso inadecuado del aparato puede producir serias lesiones. Antes de empezar a trabajar con el aparato, lea cuidadosamente las instrucciones de manejo y familiarícese con las piezas de mando. En caso de dudas, consulte a un técnico. Guarde bien estas instrucciones y entréguelas a cualquier futuro usuario, para que la información esté disponible en todo momento.

Símbolos gráficos de las instrucciones

Símbolo de peligro e indicaciones relativas a la prevención de daños personales y materiales.

Símbolo de obligación (en vez del símbolo de exclamación se ha explicado qué se debe hacer) con indicaciones relativas a la prevención de daños.

Símbolo indicativo con información relativa a un mejor manejo del aparato.

Símbolos gráficos del aparato


Atención:


Leer las instrucciones de manejo.


Llevar gafas protectoras y protectores de oídos,


Llevar guantes protectores


No exponer el aparato a la lluvia


Atención: Desconectar el motor y sacar el enchufe de la corriente antes de realizar trabajos de ajuste o de limpieza, o cuando la línea conectora se haya enredado o dañado


Atención: Existe peligro de lesiones debido a la cuchilla giratoria.



Clase de protección II



Mantener los pies y las manos fuera de los orificios cuando la máquina está en funcionamiento.



No utilizar como peldaño.



Atención: Existe peligro de accidente debido a piezas ev. expulsadas. Mantener cierta distancia de seguridad respecto a la tolva de carga y la zona de expulsión, y mantener alejados a terceros del área de peligro.



Atención: Movimiento de inercia de la cuchilla.



Nivel potencia acústica garantizado.



Los aparatos eléctricos no deben tirarse a la basura doméstica.

Instrucciones generales de seguridad

- Este aparato no está destinado a ser utilizado por personas, inclusive niños, con la capacidad física, sensorial o psíquica limitada, o que no tengan experiencia o conocimientos respectivos, a no ser que estén bajo la vigilancia de una persona encargada de su seguridad, o bien ésta les dé instrucciones de cómo se debe utilizar el aparato.
- Se debe vigilar a los niños para asegurar que no jueguen con el aparato.
- Los niños y las personas que no conozcan estas instrucciones de servicio, no deben dejarse nunca utilizar el aparato. Pueden existir disposiciones locales que determinen la edad mínima que debe tener la persona que maneje el aparato.



Tenga en cuenta la protección contra el ruido y las normas municipales.



Atención: Al usar herramientas eléctricas, deben tenerse en cuenta las siguientes medidas de seguridad básicas, para protegerse contra descargas eléctricas, accidentes e incendios:

Preparativos:

- No utilice nunca el aparato, cuando haya personas o animales en las proximidades.
- Lleve protectores para los oídos y gafas protectoras durante todo el tiempo que dure el trabajo.
- Lleve ropa de trabajo adecuada, como guantes protectores, calzado firme y pantalones largos No lleve ropa colgante ni que tenga cintas o cordeles que cuelguen.
- Utilice el aparato sólo al aire libre (es decir, no junto a una

pared o junto a otro objeto rígido) y sobre superficies firmes y planas.
- No utilizar la máquina sobre superficies adoquinadas cubiertas de gravilla, donde el material expulsado pueda producir lesiones.
- Antes de ponerla en marcha, es preciso verificar que los tornillos, las tuercas, los pernos y demás material de sujeción de la máquina esté firmemente asentado. Las cubiertas y los escudos de protección deben estar en su lugar y en buen estado de trabajo. Las etiquetas autoadhesivas dañadas o ilegibles deben ser sustituidas.
- Utilice solamente accesorios y piezas de recambio recomendadas y suministradas por el fabricante. Si se usan piezas ajenas, se pierde inmediatamente el derecho de garantía.
- No deje el aparato en marcha sin vigilancia, y guárdelo en lugar seco y fuera del alcance de los niños.
- Si no se puede evitar usar el dispositivo en un ambiente húmedo, utilice un RCD (Residual Current Device). El uso del RCD (Residual Current Device) disminuye el riesgo de descarga eléctrica.

Trabajar con el aparato:

- Antes de poner en marcha el aparato, asegúrese de que la tolva de carga esté vacía.
- Mantenga la cabeza, los cabellos y el cuerpo a una distancia razonable de la tolva de carga.
- No toque la tolva de carga cuando el aparato esté en funcionamiento. Una vez desconectado, el aparato continúa funcionando durante un breve tiempo.
- Durante la puesta en funcionamiento del aparato, manténgase siempre fuera de la zona de expulsión.
- Procure mantener siempre el equilibrio y una posición firme. No se incline hacia delante ni se ponga más alto que el aparato cuando esté introduciendo material en la tolva.
- Cuando esté introduciendo el material, procure que éste no contenga objetos duros, como metal, piedras, cristal u otros cuerpos extraños.
- No utilice el aparato bajo la lluvia ni con mal tiempo. Trabaje solamente cuando haya luz de día o buena iluminación.
- No trabaje con el aparato si se encuentra cansado o no está concentrado ni después de haber tomado alcohol o pastillas. Realice siempre a tiempo una pausa para descansar. Trabaje de una forma razonada.
- Desconecte el aparato y saque el enchufe de la red eléctrica:
- si no utiliza el aparato, lo transporta o lo deja sin vigilancia;
- antes de desenredar una cuchilla bloqueada;
- si comprueba el aparato, lo limpia o elimina atascos;
- si realiza trabajos de mantenimiento o limpieza o cambia accesorios;

- si el cable de prolongación o de corriente está deteriorado o enredado;
- si quiere desplazar o levantar el aparato;
- si entran cuerpos extraños en el aparato y si produce ruidos o vibraciones inusuales (verifique que el aparato no está dañado antes de ponerlo de nuevo en marcha).

• No deje que el material tratado se acumule en la zona de expulsión; esto podría impedir una correcta expulsión y provocar el retorno del material por la tolva de carga.
• No transporte ni incline el aparato con el motor en marcha.
• No meter las manos, otras partes del cuerpo o la ropa en la tolva de carga, el canal de expulsión o en las proximidades de otras piezas móviles.
• Si hay un atasco en la entrada o en la salida de material en la máquina, desconecte el motor y saque el enchufe de la corriente, antes de eliminar los restos de material de la tolva de carga o del canal de expulsión. Procure que el motor quede libre de desperdicios y demás acumulaciones, para protegerlo de daños o de un posible incendio. Recuerde que al poner en marcha el mecanismo de arranque de máquinas accionadas a motor, también se pone en marcha la herramienta cortante.



Cuidado: Así puede evitar daños en el aparato y lesiones personales consiguientes:

• Maneje el aparato con esmero. Limpie periódicamente las aberturas de ventilación y cumpla las normas de mantenimiento.
• No sobrecargue el aparato. Trabaje solamente dentro de la gama de potencias indicada. No utilice máquinas débiles para realizar trabajos pesados. No utilice el aparato para finalidades, para las cuales no fuera construido.
• Desconecte el aparato sólo cuando la tolva de carga esté completamente vacía, ya que, de no hacerse así, correría el riesgo de obstruirse y, en determinadas circunstancias, de no volver a funcionar.
• No intente reparar el aparato usted mismo, a no ser que esté cualificado para ello. Los trabajos que no estén indicados en este manual, solamente deben ser realizados por nuestro Service Center.

Seguridad eléctrica



Precaución: Así evitará accidentes y lesiones debidas a una descarga eléctrica:

• Para colocar el cable de alargo, utilice la descarga de tracción prevista para ello.
• Los cables, acoplamientos y enchufes dañados, así como las líneas conectoras que no cumplan las normas, no deben

ser usadas. En caso de dañarse el cable de corriente, saque inmediatamente el enchufe de la caja de empalme. En ningún caso debe tocarse el cable de corriente mientras no se haya sacado el enchufe.
- Si se dañase la línea conectora de este aparato, deberá ser reemplazada por el fabricante, su servicio técnico o por una persona similarmente cualificada para evitar cualquier peligro.
- No utilice el aparato cuando el interruptor no se pueda conectar o desconectar, Los interruptores dañados deben ser reemplazados por nuestro Service-Center.
- Para el exterior, utilice solamente cables de prolongación autorizados y protegidos contra los chorros de agua. La sección transversal del cable de prolongación debe ser como mínimo de 2,5 mm^2. Desenrolle siempre completamente el tambor del cable antes de utilizarlo. Compruebe que el cable no esté deteriorado.
- No lo utilice para sacar el enchufe de la caja de empalme, y protéjalo del calor, el aceite y los bordes afilados.

Instrucciones de montaje

Ensamblaje del aparato

B

Insertar el eje (12) en el chasis (6).

Inserte los dos espaciadores (13) y las dos ruedas (5) en el eje (12) del bastidor (6) siguiendo el orden mostrado. Después, coloque las arandelas (14) sobre el eje y atornille la tuerca de seguridad (15) en el eje con ayuda de la llave inglesa (17). Inserte la llave Allen (18) en el orificio del centro del eje (12) para mantenerla en su sitio. Esto impide que el eje (12) gire.

Introduzca las coberturas (16) en las ruedas de rodadura.

C

Ponga la trituradora en la tolva de carga (1). Deslice el bastidor (6) sobre los 4 pernos de la trituradora. Fije el bastidor con las tuercas de seguridad (15).

Manejo

Puesta en marcha

Procure que la tensión de la corriente coincida con las indicaciones de la placa de características.

- Cuelgue el saco colector (**A** 4) de las sujeciones respectivas (**A** 3).

Conectar y desconectar



Forme un bucle con el extremo del cable de prolongación y cuélguelo en el sistema de descarga de tracción (19) del cable eléctrico (7).

- Conecte el cable de prolongación. La tolva de carga debe estar vacía.

1. Para encenderlo, ponga el interruptor de encendido/apagado (8) en la posición «**I**».

Rellene su material picado en la tolva de llenado. El material se introduce y se pica.

2. Para apagarlo, pulse la tecla «**O**» del interruptor de encendido/apagado (8).

   El aparato continúa funcionando después de haber sido parado.

Vaciar el saco colector



Vacíe el saco colector a su debido tiempo. Tenga en cuenta que el saco colector se rellena de manera irregular por debajo del canal de descarga.

1. Apague el aparato.
2. Descuelgue el saco colector (4) y vacíelo.

Protección contra sobrecargas

El aparato se desconecta automáticamente si existe una sobrecarga, p.ej., debido a ramas demasiado gruesas.
Para volver a arrancarlo, espere a que el aparato se enfríe y accione el pulsador de protección contra la sobrecarga (9).
Para encenderlo, ponga el interruptor de encendido/apagado (8) en la posición «**I**».

Bloqueo contra la nueva puesta en marcha

Tras un corte de corriente, el aparato no se pone en funcionamiento de forma automática al volver la tensión de alimentación Para encenderlo, ponga el interruptor de encendido/apagado (8) en la posición «**I**».

Instrucciones de trabajo

Instrucciones generales de trabajo



Cuando esté trabajando con el aparato, permanezca a una distancia suficiente de éste, ya que las ramas largas podrían desviarse al introducirse.
Existe peligro de lesiones.



Lleve gafas protectoras y protectores para los oídos.



Lleve guantes protectores.
Existe peligro de lesiones.

- Al introducir las ramas en el aparato, sujételas firmemente hasta que sean automáticamente absorbidas.
- Ríjase según la posible velocidad de alimentación de la trituradora y no sobrecargue el aparato.
- Para evitar un atascamiento, triture desechos de jardín marchitos que tengan varios días y ramas finas alternando con ramas más gruesas.
- Antes de proceder a la trituración, retire de las raíces los restos de tierra y piedras, para evitar que las cuchillas se desgasten rápida e innecesariamente.
- No triture material húmedo y blando, como desperdicios de cocina, sino échelos directamente al compost.
- Conserve algunas ramas secas hasta el final para utilizarlas como ayuda en las operaciones de limpieza.
- No desconecte el aparato hasta que todo el material haya pasado por el área de la cuchilla. En caso contrario, la cuchilla corre el riesgo de bloque-

arse en un nuevo arranque.

D Eliminación de bloqueos



Desconecte el aparato antes de comenzar cualquier operación de mantenimiento y limpieza; desconecte el enchufe de la red eléctrica y espere hasta que la cuchilla se haya detenido. Existe peligro de lesionarse y de vida debido a descarga eléctrica, incendio y cuchillas giratorias.

- Asegúrese de que el enchufe de la corriente (A 7) esté separado de la red.
- Suelte el cierre de la caja (10).
- Incline hacia delante la parte delantera de la caja de la trituradora.
- Retire los 8 tornillos de fijación (22) de la placa de recubrimiento (23) de la trituradora. Ahora ya puede extraerla y dejarla a un lado.
- Podrá acceder libremente a la cuchilla (21).
- Ahora ya puede eliminar el bloqueo del aparato.

Mantenimiento y limpieza



Haga realizar en un taller de servicio técnico autorizado por nosotros los trabajos que no estén descritos en estas instrucciones de servicio. Utilice solamente piezas originales.



Lleve guantes cuando manipule la cuchilla.
Existe peligro de lesiones.



Desconecte el aparato antes de comenzar cualquier operación de mantenimiento y limpieza; desconecte el enchufe de la red eléctrica y espere hasta que la cuchilla se haya detenido. Existe peligro de lesionarse y de vida debido a descarga eléctrica, incendio y cuchillas giratorias.

Trabajos generales de mantenimiento y limpieza



No salpique la trituradora con agua. Existe peligro debido a descargas eléctricas.

- Mantenga siempre limpios el aparato, las ruedas y los orificios de ventilación. Utilice para ello un cepillo o un paño, pero no use detergentes ni disolventes.
- Antes de cada uso, controle el aparato; controle especialmente que los dispositivos de protección no tienen daños, como piezas flojas, desgastadas o dañadas. Compruebe que las tuercas, pernos y tornillos estén firmemente asentados.
- Compruebe que las cubiertas y los dispositivos de protección no estén dañados y que estén correctamente asentados. Si fuera necesario, cámbielos.
- Guarde el aparato en un lugar seco y fuera del alcance de los niños. No envuelva el aparato con sacos de nylon, ya que se podría acumular humedad.

D Afilado, virado y cambio de cuchillas



Desconecte el aparato antes de comenzar cualquier operación de mantenimiento y limpieza; desconecte el enchufe de la red eléctrica y espere hasta que la cuchilla se haya detenido. Existe peligro de lesionarse y de vida debido a descarga eléctrica, incendio y cuchillas giratorias.

- Asegúrese de que el enchufe de la corriente (A 7) esté separado de la red.
- Suelte el cierre de la caja (10).
- Incline hacia delante la parte delantera de la caja de la trituradora.
- Retire los 8 tornillos de fijación (22) de la placa de recubrimiento (23) de la trituradora. Ahora ya puede extraerla y dejarla a un lado.
- Podrá acceder libremente a la cuchilla (21).
- Con la llave Allen (18) puede soltar el tornillo (20) de la placa de la cuchilla (21) y extraer la cuchilla (21).

Para montar la cuchilla, es necesario utilizar un nuevo tornillo y apretarlo con un par de 16 Nm

Piezas de repuesto / Accesorios

Encontrará las piezas de repuesto y accesorios en www.service-deltafox.de

Si tiene problemas con el proceso de pedido, utilice el formulario de contacto. Si tiene más preguntas, póngase en contacto con el «Centro de servicio» (ver página 123).

4 Tornillo + 2 Cuchilla 91105563

Evacuación y protección del medio ambiente

Lleve el aparato, los accesorios y el embalaje a un centro de reciclaje ecológico.



Los aparatos eléctricos no deben tirarse a la basura doméstica

Entregue el aparato en un punto de reciclaje oficial. Las piezas de plástico y de metal que contienen, pueden clasificarse por tipos de material, y así volver a reciclarse. Consulte en este sentido nuestro Service Center.

ES

Garantía

- Este aparato tiene una garantía de 24 meses. El aparato está destinado a ser usado en el sector del bricolaje, y no ha sido concebido para uso continuo profesional. En caso de uso profesional, se extingue la garantía.
- Los daños debidos al desgaste natural, la sobrecarga o al uso inapropiado, quedan excluidos de la garantía. Determinadas piezas están sometidas a un desgaste normal y están excluidas de la garantía.
- Un requisito imprescindible para que se pueda prestar la garantía, es que se cumplan las instrucciones de limpieza y de mantenimiento.
- La reparación o sustitución del producto no supone un nuevo inicio del periodo de garantía.
- Los daños debidos a defectos de material o a fallos de fabricación o de material serán subsanados sin coste alguno mediante sustitución o reparación del producto.
  El requisito es que el aparato se entregue al distribuidor sin desmontar y con el comprobante de compra y la garantía

Servicio de reparación

Reparaciones **que no están cubiertas por la garantía**, las puede dejar efectuar por nuestra filial de servicio por cuenta suya. Ésta le elaborará gustosamente un presupuesto. Sólo atenderemos aparatos que hayan sido enviados en un embalaje suficiente y franqueados.
Atención: Por favor, envíe el aparato limpio, señalando el defecto a nuestra filial de servicio.
No aceptaremos aparatos que hayan sido enviados sin franqueo, como mercancía voluminosa, expréss o cualquier tipo de transporte especial.
Nos encargamos gratuitamente de la eliminación de sus aparatos defectuosos enviados.

Búsqueda de averías

Problema	Posible causa	Solución de la avería
El motor no funciona	Falta la tensión eléctrica	Comprobar la toma de corriente, el cable, la línea y el enchufe; en su caso debe repararla un técnico electricista
	El protector de sobrecarga está bloqueado	Esperar hasta que el motor esté frío. Presionar el conmutador Reset y volver a conectar la máquina.
	La cubierta de la caja no está correctamente cerrada.	Atornille el cierre de la caja.
Los desechos de jardín no son absorbidos	El material para triturar es demasiado blando	Trabaje con el empujador o triture las ramas finas y gruesas que estén secas.
	El aparato está bloqueado	*Eliminar el bloqueo (v. el capítulo «Indicaciones de trabajo/Eliminar bloqueos»)*
	Presencia de material triturado en el canal de expulsión	Retire el material triturado del canal de expulsión
El aparato no tritura de forma satisfactoria	Las cuchillas están desgastadas	Revise el estado de cuchillas. Si es preciso, deles la vuelta, afílelas o cámbielas (ver “Afilado, virado y cambio de cuchillas”)

PL

Spis tresci

Wstęp.....77
Przeznaczenie.....77
Opis ogólny.....78
Zawartość opakowania.....78
Przegląd.....78
Opis działania.....78
Dane techniczne.....78
Zasady bezpieczeństwa.....79
Symbole w instrukcji obsługi.....79
Symbole na urządzeniu.....79
Ogólne zasady bezpieczeństwa.....80
Instrukcja montażu.....83
Składanie urządzenia.....83
Obsługa.....83
Uruchamianie.....83
Włączanie i wyłączanie.....84
Opróżnianie worka.....84
Zabezpieczenie przeciwprzeciążeniowe.....84
Blokada ponownego rozruchu.....84
Wskazówki dotyczące pracy.....84
Ogólne wskazówki dotyczące pracy.....84
Usuwanie blokad.....85
Konserwacja i oczyszczanie.....85
Ogólne prace z zakresu oczyszczania i konserwacji.....85
Ostrzenie, odwracanie lub wymiana noży.....85
Części zamienne/Akcesoria.....86
Usuwanie i ochrona środowiska.....86
Gwarancja.....87
Serwis naprawczy.....87
Poszukiwanie błędów.....88
Tłumaczenie oryginalnej deklaracji zgodności WE.....118
Rysunek samorozwijający.....122
Centrum serwisowego.....123

Wstęp

Gratulujemy zakupu nowego urządzenia. Zdecydowali się Państwo na zakup wartościowego produktu. Niniejsze urządzenie sprawdzono w trakcie produkcji pod kątem jakości, a także dokonano jego kontroli ostatecznej. W ten sposób zapewniona jest jego sprawność.



Instrukcja obsługi jest częścią składową produktu. Zawiera ona ważne wskazówki dotyczące bezpieczeństwa, eksploatacji i utylizacji. Przed rozpoczęciem użytkowania produktu należy się zapoznać ze wszystkimi wskazówkami dotyczącymi obsługi i bezpieczeństwa. Produkt należy użytkować tylko zgodnie z opisem i podanym przeznaczeniem. Instrukcję należy przechowywać starannie, a w przypadku przekazania produktu osobom trzecim należy dostarczyć nabywcy kompletną dokumentację.

Przeznaczenie

Urządzenie jest przeznaczone do rozdrabniania włóknistych lub drewnianych odpadów ogrodowych, takich jak ścinki z żywopłotów i drzew, gałązki, kora czy szyszki jodłowe. Każdy inny sposób używania urządzenia, który nie jest jednoznacznie określony jako dozwolony w niniejszej instrukcji obsługi, może spowodować uszkodzenie urządzenia i stanowić poważne zagrożenie dla użytkownika.

Rozdrabniarki nie wolno napełniać kamieniami, szkłem, kośćmi, tworzywami sztucznymi czy resztkami tekstyliów.

Urządzenie nie nadaje się do rozdrabniania odpadów domowych, uprawnych i ogrodowych.

Osoba obsługująca lub użytkownik odpowiada za wszelkie wypadki lub szkody poniesione przez innych ludzi albo uszkodzenia ich własności. Producent nie odpowiada za szkody wywołane niezgodnym z przeznaczeniem stosowaniem lub nieprawidłową obsługą urządzenia. To urządzenie nie jest przeznaczone do zastosowania komercyjnego. W przypadku użytkowania komercyjnego wygasają prawa z tytułu gwarancji.

Opis ogólny

! Ilustracje sposobu obsługi i konserwacji znajdziesz na stronie 2 i 3.

Zawartość opakowania

- Zasady obsługi i bezpieczeństwa
- Rozdrabniarka
- Podwozie
- Materiał montażowy
- Worek
- Dwa kółka z kołpakami i materiał montażowy
- Klucz imbusowy
- Klucz płaski
- Zatyczka

Przegląd

A
1 Lej wrzutowy
2 Zatyczka
3 Mocowanie worka na materiał
4 Worek
5 Kółko
6 Podwozie
7 Kabel sieciowy
8 Włącznik-wyłącznik
9 Przycisk resetujący
10 Zamek obudowy
11 Uchwyt do przenoszenia

B
12 Oś
13 tulejka dystansowa
14 podkładki
15 nakrętka zabezpieczająca
16 Klapa osłonowa
17 Klucz płaski
18 Klucz imbusowy

C
19 Zaczep odciążający

D
20 śruba noża
21 nóż
22 śruby mocujące
23 pokrywa

Opis działania

Rozdrabniarka posiada mocny silnik elektryczny z bezpiecznikiem przeciążeniowym. System tnący jest systemem nożowym Wytrzymały stelaż jezdny zapewnia stabilność i mobilność urządzenia.
Funkcje elementów urządzenia są podane w poniższym opisie.

Dane techniczne

Rozdrabniacz elektryczny DG-EKS 2445
Znam. moc. pobierana .....2400 W, (P40)*
Napięcie sieciowe..... 230V – 240V, 50 Hz
Klasa zabezpieczenia ..... ⧈ II
Typ zabezpieczenia IPX4
Prędk. obr. przy pracy jałowej (n)
..... 4200 min^{-1}
Grubość gałęzi .....max. 45 mm**
Pojemność worka..... 45 L
Ciężar .....10,5 Kg
Poziom ciśnienia akustycznego
(L_{pA}) ..... 95,5 dB(A)
..... K_{pA}= 3 dB(A)
poziom mocy akustycznej (L_{WA})
zmierzony ..103,8 dB(A); K_{WA}= 2,46 dB(A)
gwarantowany ..... 106,0 dB(A)

PL

Spínací hodnoty byly stanoveny podle postupu měření hlučnosti EN ISO 3744:1995, dodatek F.

* *Praca ciągła z obciążeniem maksymalnym (40 sec obciążenia - 60 sec praca jałowa)*

* * *Maks. możliwa do cięcia na sieczkę grubość gałęzi jest zależna od rodzaju drewna i cech ciętego materiału. W przypadku drewna twardego (np. gałęzi dębowych/ gałęzi buku) maks. możliwa do cięcia na sieczkę grubość gałęzi jest mniejsza niż w przypadku drewna miękkiego (np. drewna sosnowego/ drewna świerkowego). W przypadku drewna suchego lub sękatego grubość drewna, które może być cięte na sieczkę, może być również mniejsza.*

Urządzenie przeznaczone jest do pracy w sieci zasilającej o impedancji systemowej Zmax w punkcie zdawczo-odbiorczym (przyłącze domowe) maks. 0,30 omów. Użytkownik musi zapewnić, że urządzenie będzie eksploatowane tylko w sieci spełniającej te wymagania.
W razie potrzeby informacji o impedancji systemowej można zasięgnąć w lokalnym zakładzie energetycznym.

Wartości akustyczne zostały określone zgodnie z wymogami norm podanych w deklaracji producenta.
Zmiany techniczne i optyczne mogą być dokonywane bez zapowiedzi w ramach procedur rozwoju technicznego. Wszelkie wymiary, wskazówki i dane tej instrukcji obsługi są w związku z tym niewiążące. W związku z tym wyklucza się wszelkie roszczenia prawne zgłaszane na podstawie tej instrukcji obsługi.

Zasady bezpieczeństwa



Nieprawidłowe obchodzenie się z tym urządzeniem może spowodować poważne zranienia! Przed rozpoczęciem pracy z urządzeniem uważnie przeczytaj całą instrukcję obsługi i zapoznaj się dokładnie z wszystkimi elementami obsługi urządzenia. Jeżeli masz pytania, poproś o pomoc specjalistę.

Symbole w instrukcji obsługi



Symbol niebezpieczeństwa z informacjami na temat ochrony osób i zapobiegania szkodom materialnym.



Znak nakazu (w miejscu wykrzyknika objaśnienie nakazu) z informacjami na temat zapobiegania szkodom.



Znak informacyjny ze wskazówkami ułatwiającymi posługiwanie się urządzeniem.

Symbole na urządzeniu



Uwaga!



Przeczytaj instrukcję obsługi



Noś osłonę oczu i uszu



Noś rękawice ochronne



Nie wystawiaj urządzenia na deszcz



Uwaga! Wyłączyć silnik i odłączyć wtyczkę od gniazdka sieciowego przed rozpoczęciem regulacji lub czyszczenia urządzenia albo jeżeli przewód zasilający został zakleszczony lub został uszkodzony.



Uwaga! Niebezpieczeństwo zranienia przez obrotowe walce tnące.



Klasa zabezpieczenia II



Podczas pracy maszyny trzymaj ręce i stopy z daleka od otworów.



Nie należy używać jako wzmocnienie



Uwaga! Niebezpieczeństwo zranienia przez wyrzucone części! Zachowaj bezpieczną odległość od otworu wrzutowego i strefy wyrzutu, trzymaj inne osoby z daleka od obszaru zagrożenia..



Uwaga! Niebezpieczeństwo zranienia przez obracający się nóż!



Gwarantowany poziom ciśnienia akustycznego



Urządzeń elektrycznych nie należy wyrzucać razem z odpadami domowymi.

Ogólne zasady bezpieczeństwa

- To urządzenie nie jest przeznaczone do używania przez osoby (włącznie z dziećmi) o ograniczonych zdolnościach fizycznych, zmysłowych lub umysłowych lub osoby nieposiadające odpowiedniej wiedzy i/lub odpowiedniego doświadczenia, chyba że będą one pracować pod nadzorem odpowiedzialnej za ich bezpieczeństwo osoby lub otrzymają od niej wskazówki, jak powinno być używane urządzenie..
- Nigdy nie pozwalaj dzieciom ani innym osobom nie znającym instrukcji obsługi na używanie urządzenia. Przepisy lokalne mogą określać minimalny wiek osoby obsługującej urządzenie.
- Trzymaj urządzenie z daleka od dzieci i zwierząt domowych. Dzieci należy nadzorować, aby wykluczyć zabawę urządzeniem.



Przestrzegaj zasad ochrony przed hałasem i przepisów lokalnych.



Uwaga! Przy korzystaniu z narzędzi elektrycznych należy przestrzegać podanych poniżej podstawowych środków bezpieczeństwa, zabezpieczających przed porażeniem prądem elektrycznym, zranieniem i pożarem:

PL

Czynności przygotowawcze:

- Nigdy nie używaj urządzenia, gdy w pobliżu znajdują się ludzie lub zwierzęta.
- Podczas używania urządzenia noś cały czas zabezpieczenie słuchu i okulary ochronne.
- Noś odpowiednią odzież ochronną, taką jak rękawice ochronne, mocne obuwie i długie spodnie. Nie noś luźnej, zwisającej odzieży i ubrań ze zwisającymi paskami czy kordonkami.
- Używaj urządzenia tylko w otwartych miejscach (tzn. nie używaj go w pobliżu ścian czy innych sztywnych przedmiotów) i na stabilnej, równej powierzchni.
- Nie używaj maszyny na pokrytych płytami lub brukowanych, posypanych żwirem powierzchniach, gdzie odrzucony materiał mógłby spowodować zranienia.
- Przed uruchomieniem należy sprawdzić, czy wszystkie śruby, nakrętki, trzpienie i inne elementy mocujące są dobrze umocowane. Pokrywy i tarcze ochronne muszą być zamontowane w odpowiednich miejscach i znajdować się w dobrym stanie. Uszkodzone lub nieczytelne naklejki należy wymienić na nowe.
- Używaj tylko dostarczonych i zalecanych przez producenta części zamiennych i akcesoriów. Stosowanie części innych producentów prowadzi do natychmiastowej utraty uprawnień gwarancyjnych.
- Nie pozwalaj urządzeniu pracować bez nadzoru i przechowuj je w suchym, niedostępnym dla dzieci miejscu.
- Jeżeli nie da się uniknąć użycia narzędzia elektrycznego w mokrym otoczeniu, zastosuj RCD (Residual Current Device) o prądzie zadziałania 30 mA lub mniejszym. Używanie RCD (Residual Current Device) zmniejsza ryzyko porażenia prądem.

Praca z urządzeniem:

- Przed uruchomieniem urządzenia upewnij się, że lej wrzutowy jest pusty.
- Głowa i całe ciało muszą się znajdować w bezpiecznej odległości od otworu wrzutowego.
- Podczas pracy nie wkładaj rąk do leja wrzutowego. Po wyłączeniu urządzenie pracuje jeszcze przez krótki czas.
- Podczas uruchamiania urządzenia zawsze stój poza strefą wyrzutu.
- Zawsze uważaj na równowagę ciała i stabilną pozycję. Nie pochylaj się do przodu, przy wrzucaniu materiału nigdy nie stój wyżej niż urządzenie.
- Uważaj, by wrzucany materiał nigdy nie zawierał twardych przedmiotów, takich jak metal, kamienie, szkło itd.
- Nie używaj urządzenia podczas deszczu i przy złej pogodzie. Pracuj wyłącznie podczas dnia i przy dobrym oświetleniu.
- Nie pracuj urządzeniem, jeżeli jesteś zmęczony, masz trudności z koncentracją lub jeżeli piłeś alkohol albo przyjmo-

wałeś tabletki. Zawsze dostatecznie wcześnie rób przerwy na odpoczynek. Pracuj rozsądnie.

- Wyłącz urządzenie i wyjmij wtyczkę kabla prądowego z gniazdka:
  - podczas przerw w pracy i gdy nie używasz urządzenia,
  - przed odblokowaniem zablokowanego noża.
  - przed rozpoczęciem jakichkolwiek prac przy urządzeniu (oczyszczanie, konserwacja),
  - jeżeli kabel prądowy jest uszkodzony albo splątany,
  - gdy urządzenie jest zatkane,
  - gdy przemieszczasz urządzenie albo chcesz je podnieść,
  - jeżeli do urządzenia dostaną się obce przedmioty, przy anormalnych odgłosach albo wibracjach (przez ponownym uruchomieniem urządzenia sprawdź, czy nie jest ono uszkodzone)
- Nie pozwalaj, by rozdrobniony materiał gromadził się w strefie wyrzutu, może to uniemożliwić prawidłowe wyrzucanie materiału i spowodować jego wyrzucenie przez otwór wrzutowy.
- Nie transportuj i nie przechylaj urządzenia przy pracującym silniku.
- Rąk, innych części ciała i odzieży nie należy wkładać do komory, kanału wyrzutowego ani trzymać w pobliżu innych ruchomych części.
- Jeżeli wlot lub wyrzut maszyny jest zatkany, wyłącz silnik i wyjmij wtyczkę z gniazdka sieciowego przed usunięciem resztek materiału z otworu wlotowego lub kanału wyrzutowego. Zwracaj uwagę na to, czy silnik jest wolny od odpadków i innych nagromadzeń, w przeciwnym razie może dojść do jego uszkodzenia, a nawet zapłonu. Pamiętaj, że przy uruchamianiu mechanizmu rozruchowego maszyny napędzanych mechanicznie zaczyna też pracować narzędzie tnące.



Ostrożnie! W ten sposób unikniesz uszkodzeń urządzenia i wynikających stąd szkód osobowych:

- Starannie obchodź się z urządzeniem. Regularnie oczyszczaj szczeliny wlotów po-wietrza i przestrzegaj przepisów konserwacji.
- Nie przeciążaj urządzenia. Pracuj tylko w podanym zakresie mocy. Nie stosuj maszyn o niskiej mocy do wykonywania ciężkich prac. Nie używaj urządzenia do celów, do których nie jest ono przeznaczone.
- Wyłączaj urządzenie dopiero po całkowitym opróżnieniu leja wrzutowego, ponieważ w przeciwnym razie urządzenie może się zatkać, co może uniemożliwić jego uruchomienie.
- Nie próbuj samodzielnie naprawiać urządzenia, jeżeli nie posiadasz wymaganych w tym celu kwalifikacji. Wszelkie prace, które nie są podane w niniejszej instrukcji obsługi, mogą być wykonywane wyłącznie przez nasze Centrum Serwisowe.

PL

Bezpieczeństwo elektryczne:

Ostrożnie: W ten sposób unikniesz wypadków i zranień wskutek porażenia prądem:

- Przy przyłączaniu kabla przedłużającego stosuj przewidziane zabezpieczenie kabla przed siłą ciągu.
- Stosowanie uszkodzonych przewodów, złączy i wtyczek lub niezgodnych z przepisami przewodów sieciowych jest niedozwolone. W razie uszkodzenia kabla sieciowego natychmiast wyjmij wtyczkę z gniazdka. *Pod żadnym względem nie dotykaj kabla sieciowego, dopóki wtyczka nie zostanie wyjęta z gniazdka sieci elektrycznej.*
- Jeżeli kabel zasilający tego urządzenia jest uszkodzony, musi on zostać wymieniony przez producenta lub jego serwis albo osobę posiadającą podobne kwalifikacje - tylko w ten sposób można zapewnić bezpieczeństwo urządzenia.
- Nie używaj urządzenia, jeżeli włącznika-wyłącznika nie można włączyć i wyłączyć. Uszkodzone włączniki-wyłączniki muszą zostać wymienione w naszym Centrum Serwisowym (zob. adres na str. 80).
- Używaj tylko dopuszczonych do używania na dworze, zabezpieczonych przez bryzgami wody przedłużaczy. Przekrój żyły przedłużacza musi wynosić co najmniej 2,5 mm^2. Przed użyciem zawsze odwijaj kabel z bębna kablowego. Zawsze sprawdzaj, czy kabel nie jest uszkodzony.
- Nie wyciągaj wtyczki z gniazdka, ciągnąc za kabel. Chroń kabel przed gorącem, olejem i ostrymi krawędziami.

Instrukcja montażu

Składanie urządzenia

B

Wsuń oś (12) do podwozia (6). Zamontuj oba kółka (5) w podwoziu (6).

Włóż dwie tuleje dystansowe (13) i dwa koła (5) w pokazanej kolejności na oś (12) podwozia (6). Następnie umieść podkładki (14) na osi i przykręć nakrętkę zabezpieczającą (15) na osi za pomocą klucza (17). Włóż klucz imbusowy (18) do otworu pośrodku osi (12), aby przytrzymać oś. Zapobiega to jednoczesnemu obracaniu się osi (12).

Wciśnij kołpaki kółek (16) do kółek.

C

Ustaw rozdrabniarkę na leju (1). Nałóż podwozie (6) na 4 kołki rozdrabniacza. Zamocuj podwozie za pomocą dołączonych nakrętek zabezpieczających (15).

Obsługa

Uruchamianie

Uważaj, by napięcie sieciowe było zgodne z danymi znajdującymi się na tabliczce znamionowej.

- Zawieś worek(A 4) na mocowaniach worka (A 3).

Włączanie i wyłączanie



Utwórz pętlę z końca kabla przedłużacza i zawieś ją w zaczepie odciążającym kabla (7)

- Podłącz przedłużacz.Lej wrzutowy musi być pusty.

1. Włącz urządzenie włącznikiem-wyłącznikiem (8).

Włóż przeznaczony do rozdrobnienia materiał do leja wrzutowego. Urządzenie wciąga i rozdrabnia materiał.

2. Aby wyłączyć należy nacisnąć przycisk „**O**" włącznika/wyłącznika (8)

   Po wyłączeniu urządzenie pracuje jeszcze przez jakiś czas.

Opróżnianie worka

Opróżniaj worek na rozdrobniony materiał dostatecznie wcześnie. Pamiętaj, że worek napełnia się nierówno pod kanałem wyrzutowym!

1. Wyłącz urządzenie.
2. Wyjmij worek (4) i opróżnij go.

Zabezpieczenie przeciwprzeciążeniowe

Przy za wysokim obciążeniu, np. przez zbyt grube gałęzie, urządzenie wyłącza się automatycznie.

Aby ponownie uruchomić urządzenie, pozwól mu ostygnąć i naciśnij przycisk zabezpieczenia przed przeciążeniem (9). Następnie możesz włączyć urządzenie jak zwykle. Aby włączyć, należy nacisnąć przycisk „**I**" włącznika/wyłącznika (8).

Blokada ponownego rozruchu

Po przerwie w zasilaniu prądem i powrocie napięcia sieciowego urządzenie nie włącza się automatycznie. Aby włączyć, należy nacisnąć przycisk „**I**" włącznika/wyłącznika (8).

Wskazówki dotyczące pracy

Ogólne wskazówki dotyczące pracy

Przy rozdrabnianiu zachowuj wystarczającą odległość od urządzenia, ponieważ dłuższe gałęzie mogą zostać wyrzucone przy wciąganiu.

Noś osłonę oczu i uszu

Noś rękawice ochronne

- Trzymaj gałęzie przy podawaniu do urządzenia, dopóki urządzenie nie wciągnie ich automatycznie.
- Uwzględniaj możliwą szybkość wciągania materiału przez rozdrabniarkę, nie przeciążaj urządzenia.
- Aby zapobiec zatkaniu urządzenia rozdrabniaj zwiędłe, składowane od kilku dni odpady ogrodowe na zmianę z cienkimi gałęziami.
- Przed rozdrobnieniem oczyść korzenie z resztek ziemi i kamyków, aby

zapobiec szybkiemu stępieniu noży.
- Nie rozdrabniaj miękkich, wilgotnych materiałów, takich jak odpady kuchenne, lecz kompostuj je od razu.
- Zachowaj kilka suchych gałęzi na koniec, aby wykorzystać je do oczyszczenia urządzenia.
- Wyłączaj urządzenie dopiero wtedy, gdy cały rozdrobniony materiał przejdzie przez strefę noży. W przeciwnym razie przy ponownym włączaniu urządzenia może dojść do zablokowania noża.

D Usuwanie blokad



Przed rozpoczęciem wszelkich prac konserwacyjnych i oczyszczania wyłącz urządzenie, wyjmij wtyczkę sieciową z gniazdka i zaczekaj, aż nóż się zatrzyma. Niebezpieczeństwo zranienia wskutek porażenia prądem elektrycznym lub pożaru i przez obracające się noże.

- Upewnij się, że wtyczka sieciowa (A 7) jest wyjęta z gniazdka sieciowego.
- Zwolnij zamek obudowy (10).
- Przechyl przednią część rozdrabniarki do przodu.
- Wyjmij 8 śrub mocujących (22) z pokrywy (23) rozdrabniacza. Teraz możesz je usunąć i odłożyć na bok.
- Masz teraz swobodny dostęp do noża (21).
- Możesz teraz usunąć blokadę w urządzeniu.

Konserwacja i oczyszczanie



Prace, które nie zostały opisane w tej instrukcji obsługi, muszą być wykonywane przez autoryzowany przez nas warsztat serwisowy. Stosuj tylko oryginalne części.



Przy obchodzeniu się z nożem noś rękawice.



Przed rozpoczęciem wszelkich prac konserwacyjnych i oczyszczania wyłącz urządzenie, wyjmij wtyczkę sieciową z gniazdka i zaczekaj, aż nóż się zatrzyma.

Ogólne prace z zakresu oczyszczania i konserwacji



Nie myj rozdrabniarki strumieniem wody. Niebezpieczeństwo porażenia prądem elektrycznym!

- Zawsze utrzymuj urządzenie, kółka i otwory wentylacyjne w czystości. Do oczyszczania używaj szczotki lub szmatki, ale nie używaj środków czyszczących ani rozpuszczalników.
- Przed każdym użyciem sprawdzaj, czy rozdrabniarka, a przede wszystkim jej elementy zabezpieczające, nie wykazują braków, takich jak np. luźne, zużyte lub uszkodzone części. Sprawdzaj, czy wszystkie nakrętki, trzpienie i śruby są dobrze przykręcone.
- Sprawdzaj, czy osłony i elementy zabezpieczające nie są uszkodzone i czy są one dobrze zamocowane. W razie potrzeby wymień te części na nowe.
- Przechowuj urządzenie w suchym i niedostępnym dla dzieci miejscu. Nie zawijaj urządzenia w worki nylonowe, może w nich powstawać wilgoć.

D Ostrzenie, odwracanie lub wymiana noży



Przed rozpoczęciem wszelkich prac konserwacyjnych i oczyszczania wyłącz urządzenie, wyjmij wtyczkę sie-

ciową z gniazdka i zaczekaj, aż nóż się zatrzyma. Niebezpieczeństwo zranienia wskutek porażenia prądem elektrycznym lub pożaru i przez obracające się noże.

- Upewnij się, że wtyczka sieciowa (A 7) jest wyjęta z gniazdka sieciowego.
- Zwolnij zamek obudowy (10).
- Przechyl przednią część rozdrabniarki do przodu.
- Wyjmij 8 śrub mocujących (22) z pokrywy (23) rozdrabniacza. Teraz możesz je usunąć i odłożyć na bok.
- Masz teraz swobodny dostęp do noża (21).
- Za pomocą klucza imbusowego (18) możesz poluzować śruby (20) noży (21) i zdjąć noże (21).

Podczas montażu noża użyj koniecznie nowej śruby i dokręć ją za pomocą klucza dynamometrycznego z momentem dokręcania 16 Nm.

Części zamienne/Akcesoria

Części zamienne i akcesoria można zakupić na www.service-deltafox.de

W przypadku problemów z zamawianiem należy skorzystać z formularza kontaktowego. W razie kolejnych pytań należy zwracać się do „centrum serwisowego” (patrz strona 123).

4 Płytę nożową +2 Odkręcić śrubę 91105563

Usuwanie i ochrona środowiska

Przekaż urządzenie, jego akcesoria i opakowanie do zgodnej z przepisami o ochronie środowiska naturalnego utylizacji.



Urządzeń elektrycznych nie należy wyrzucać razem z odpadami domowymi

Oddaj urządzenie w punkcie recy-klingu. Użyte do produkcji urządzenia części plastikowe i metalowe mogą zostać od siebie precyzyjnie oddzielone, a następnie poddane utylizacji. Zwróć się po poradę do naszego Centrum Serwisowego. Utylizację przesłanych nam uszkodzonych urządzeń przeprowadzamy bezpłatnie.

PL

Gwarancja

- Na niniejsze urządzenie udzielamy 24-miesiącznej gwarancji. To urządzenie nie jest przeznaczone do zastosowania komercyjnego. W przypadku użytkowania komercyjnego wygasają prawa z tytułu gwarancji.
- Szkody wywołane przez naturalne zużycie, przeciążenie lub nieprawidłową obsługę są wykluczone z zakresu gwarancji. Niektóre części konstrukcyjne ulegają normalnemu zużyciu i są wykluczone z zakresu gwarancji.
- Warunkiem skorzystania z uprawnień gwarancyjnych jest ponadto przestrzeganie wskazówek dotyczących oczyszczania i konserwacji urządzenia.
- Naprawa lub wymiana produktu nie rozpoczyna nowego okresu gwarancji.
- Szkody wywołane wadami materiałowymi lub produkcyjnymi zostaną bezpłatnie usunięte przez dostarczenie zastępczego urządzenia bądź przez naprawę.
  Warunkiem skorzystania ze świadczenia gwarancyjnego jest przekazanie nierozmontowanego urządzenia wraz z dowodem zakupu i gwarancji naszemu Centrum Serwisowemu.

Serwis naprawczy

- Naprawy nie objęte gwarancją można zlecać odpłatnie naszemu centrum serwisowemu. Nasze Centrum Serwisowe chętnie sporządzi kosztorys naprawy.
  Przyjmujemy tylko urządzenia, które zostały nam przysłane w odpowiednim opakowaniu z opłaceniem pełnego kosztu przesyłki.
- **Uwaga:** W przypadku reklamacji gwarancyjnej lub zlecenia naprawy użytkownik powinien dostarczyć oczyszczone urządzenie wraz z informacją o usterce pod adres naszego punktu serwisowego.
  Przesyłki nadane bez uiszczenia wystarczającej opłaty pocztowej, w charakterze przesyłki o nietypowych wymiarach, ekspresem lub inną przesyłką specjalną nie będą przyjmowane.
- Utylizację przesłanych nam uszkodzonych urządzeń przeprowadzamy bezpłatnie.

Poszukiwanie błędów

Problem	Możliwa przyczyna	Sposób usunięcia
Silnik nie pracuje	Brak zasilania prądem	Sprawdź gniazdko, kabel, przewody sieciowe, wtyczkę; w razie potrzeby zleć naprawę wykwalifikowanemu elektrykowi
	Zadziałał bezpiecznik przeciążeniowy	Zaczekaj, aż silnik ostygnie. Wciśnij przycisk resetujący i włącz urządzenie
	Zamek obudowy nie jest prawidłowo zamknięty	Dokręć zamek obudowy.
Urządzenie nie wciąga odpadów ogrodowych	Rozdrabniany materiał jest za miękki	Użyj dosuwacza lub rozdrabniaj też suche gałęzie
	Urządzenie jest zablokowane	Zobacz „Usuwanie blokad”
	Rozdrabniany materiał w kanale wyrzutowym	Usuń materiał z kanału wyrzutowego
Skuteczność rozdrabniania jest niewystarczająca	Zużyte noże	Sprawdź, ew. odwróć, naostrz lub wymień noże (zobacz „Ostrzenie, odwracanie lub wymiana noży”).

LT

Turinys

Įvadas 89
Paskirtis.....89
Bendrasis aprašymas.....90
Pristatomas komplektas.....90
Apžvalga.....90
Veikimo aprašymas 90
Techniniai duomenys.....90
Saugos nurodymai.....91
Instrukcijoje naudojami simboliai 91
Paveikslėliai ant prietaiso 91
Bendrieji saugos nurodymai.....92
Montavimo instrukcija 95
Prietaiso surinkimas 95
Valdymas 95
Eksploatavimo pradžia.....95
Įjungimas ir išjungimas 95
Surinkimo maišo ištuštinimas 95
Apsauga nuo perkrovos 96
Pakartotinės paleisties blokuotė 96
Darbo nurodymai.....96
Bendrieji darbo nurodymai.....96
Blokuojančių daiktų atlaisvinimas ...96
Techninė priežiūra ir valymas.....97
Bendrieji valymo ir techninės priežiūros darbai.....97
Peilių galandimas, apsukimas arba keitimas.....97
Atsarginės dalys/Priedai 97
Utilizavimas / aplinkos apsauga 98
Garantija.....98
Remonto paslaugos 98
Klaidų paieška 99
Originalios EB atitikties deklaracijos vertimas.....119
Detalių brėžinys 122
Aptarnavimo centrą.....123

Įvadas

Dėkojame, kad pirkote naują įrenginį. Apsisprendėte įsigyti aukštos kokybės prietaisą. Gamybos metu atlikta šio prietaiso kokybės kontrolė bei jo galutinis patikrinimas. Tai užtikrina Jūsų prietaiso nepriekaištingą veikimą.



Naudojimo instrukcija yra šios prietaiso dalis. Joje pateikiami svarbūs saugos, naudojimo ir šalinimo nurodymai. Prieš naudodami prietaisą susipažinkite su visais naudojimo ir saugos nurodymais. Naudokite prietaisą taip, kaip aprašyta ir tik nurodytiems naudojimo tikslams. Laikykite instrukciją saugioje vietoje ir perduodami prietaisą tretiesiems asmenims, perduokite jiems ir visus dokumentus.

Paskirtis

Prietaisas skirtas smulkinti pluoštines arba medines sodo atliekas, pavyzdžiui nupjautas gyvatvorių arba medžių šakeles, šakas, žievę ir eglių spyglius.
Griežtai draudžiama naudoti ne pagal šioje instrukcijoje nurodytą paskirtį, nes antraip prietaisui gali būti padaryta žalos ir kilti didelis pavojus naudotojui.
Į smulkintuvą negalima mesti akmenų, stiklo, metalo, kaulų, plastiko ar medžiagos atraižų.
Prietaisas nepritaikytas buitinėms atliekoms, nuoravoms ir išrautoms gėlėms smulkinti.
Prietaisą valdantis arba naudojantis asmuo yra atsakingas už nelaimingus atsitikimus arba žmonėms ir jų nuosavybei padarytą žalą.
Gamintojas neatsako už žalą, atsiradusią dėl naudojimo ne pagal paskirtį arba netinkamo valdymo. Šis prietaisas nepritaikytas

naudoti komerciniais tikslais. Naudojant komerciniais tikslais netenkama teisės į garantiją.

Bendrasis aprašymas

Paveikslėlius rasite puslapiuose nuo 2 iki 3.

Pristatomas komplektas

- Valdymo ir saugos nurodymai
- Smulkintuvas
- Važiuoklė
- Montavimo medžiagos
- Surinkimo maišas
- Du darbiniai ratai su ratų gaubtais ir montavimo medžiaga
- Vidinis šešiabriaunis raktas
- Veržliaraktis
- Grūstuvas

Apžvalga

A
1 Piltuvas
2 Grūstuvas
3 Surinkimo maišo tvirtinimo elementas
4 Surinkimo maišas
5 Darbinis ratas
6 Važiuoklė
7 Tinklo kabelis
8 Įjungimo ir išjungimo jungiklis
9 Atkūrimo mygtukas
10 Korpuso fiksatorius
11 Rankena transportuoti

B
12 Ašis
13 Skečiamoji įvorė
14 Poveržlės
15 Užsifiksuojančioji veržlė
16 Gaubtelis
17 Veržliaraktis
18 Vidinis šešiabriaunis raktas

C
19 Traukimo jėgos sumažinimo įtaisas

D
20 Peilio varžtas
21 Peilis
22 Tvirtinimo varžtai
23 Apsauginė plokštė

Veikimo aprašymas

Smulkintuvui naudojamas galingas elektros variklis su apsauga nuo perkrovos. Kaip pjaustymo sistema naudojama peilių sistema. Tvirta važiuoklė užtikrina, kad prietaisas stovės stabiliai ir tinkamai judės. Informacijos apie valdymo elementų veikimą rasite tolesniuose aprašymuose.

Techniniai duomenys

Elektrinis šakų smulkintuvas
..... DG-EKS 2445
Vardinė imamoji galia.....2400 W, (P40)*
Tinklo įtampa..... 230V – 240V, 50 Hz
Apsaugos klasė ..... ⧈ II
Apsaugos rūšis.....IPX4
Sūkių skaičius esant
tuščiajai eigai (n)..... 4200 min^{-1}
Šakų storis.....max. 45 mm**
Surinkimo maišo talpa..... 45 L
Svoris.....10,5 Kg
Garso slėgio lygis (L_{pA})..... 95,5 dB(A)
..... K_{pA}= 3 dB(A)
Garso slėgio lygis (L_{WA})
nurodytas...103,8 dB(A); K_{WA}= 2,46 dB(A)
išmatuotas..... 106,0 dB(A)

Triukšmo lygio vertės buvo apskaičiuotos pagal triukšmo matavimo metodą, nurodytą EN ISO 3744:1995 F priede.

* *Nuolatinis režimas, kai yra apkrova (40 sec apkrovos – 60 sec tuščiosios eigos)*

** *Maks. smulkinamų šakų storis priklauso nuo medienos rūšies ir smulkinamos medžiagos savybių. Kietosios medienos (pvz., ąžuolo / buko šakos) maks. šakų storis yra mažesnis nei minkštosios medienos (pvz., pušų / eglių). Jei mediena labai sausa arba gumbuota, smulkinamų šakų storis taip pat turi būti mažesnis.*

Triukšmo ir vibracijos reikšmės buvo apskaičiuotos remiantis atitikties deklaracijoje nurodytais standartais ir nuostatomis. Nuolat toliau tobulinant gaminius galimi techniniai ir optiniai pakeitimai, apie kuriuos iš anksto neįspėjama. Dėl šios priežasties neužtikriname, kad atitiks visi šioje eksploatavimo instrukcijoje pateikti matmenys, nurodymai ir duomenys. Dėl to mes nepriimame teisinių pretenzijų dėl eksploatavimo instrukcijoje pateikiamų duomenų.

Saugos nurodymai

Netinkamai naudojamas prietaisas gali sunkiai sužaloti. Prieš pradėdami dirbti su prietaisu atidžiai perskaitykite eksploatavimo instrukciją ir tinkamai susipažinkite su visais valdymo elementais. Jei kiltų klausimų, kreipkitės patarimo į specialistą. Saugokite šią instrukciją ir prireikus perduokite kitam naudotojui, kad būtų galima bet kada pasinaudoti instrukcijoje esančia informacija.

Instrukcijoje naudojami simboliai

Pavojaus ženklas su duomenimis, kaip išvengti žalos žmonėms ir materialiniam turtui.

Privalomasis ženklas (vietoje ženklo su šauktuku pateiktas reikalavimas) su duomenimis, kaip išvengti žalos materialiniam turtui.

Informacinis ženklas, kuriame pateikiama informacijos, kaip geriau naudoti prietaisą.

Paveikslėliai ant prietaiso

Įspėjimas!

Perskaityti naudojimo instrukciją.



Naudokite akių ir klausos organų apsaugą.



Dėvėkite apsaugines pirštines.



Prietaiso negalima naudoti drėgmėje



Prieš atlikdami nustatymo ir valymo darbus arba jei buvo sugriebtas arba pažeistas tinklo kabelis, išjunkite variklį ir iš tinklo ištraukite kištuką.



Dėmesio! Pavojus susižaloti dėl besisukančio peilio!



Apsaugos klasė II



Rankų ir kojų nelaikykite arti angų, kai prietaisas veikia.



Negalima naudoti kaip žingsnis



Dėmesio! Išsviedžiamos dalys kelia pavojų! Laikykitės pakankamo atstumo iki piltuvo ir išmetimo zonos, o pašaliniams asmenims liepkite pasitraukti.



Dėmesio!
Peilis veikia iš inercijos.



Garso galios lygio Lwa nurodymas dB



Elektros prietaisų negalima išmesti kartu su buitinėmis atliekomis.

Bendrieji saugos nurodymai

- Šio prietaiso negali naudoti žmonės (taip pat ir vaikai), turintys fizinę, sensorinę ar dvasinę negalią arba stokojantys patirties ir (arba) žinių; jei visgi taip įvyktų , juos turi prižiūrėti už jų saugumą atsakingas žmogus arba jie yra gavę nurodymų, kaip naudoti prietaisą..
- Reikia prižiūrėti ir užtikrinti, kad vaikai nežaistų su šiuo prietaisu.
- Vaikams ar kitiems asmenims, neperskaičiusiems naudojimo instrukcijos, neleiskite naudoti prietaiso. Tam tikrose šalyse gali galioti taisyklės dėl mažiausio leistino amžiaus, kurio turi būti sulaukęs prietaisą naudojantis asmuo.



Atkreipkite dėmesį į apsaugą nuo triukšmo ir vietoje galiojančius potvarkius.



Dėmesio! Naudojant elektrinius įrankius ir norint apsisaugoti nuo elektros šoko, pavojaus susižeisti ir gaisro, reikia imtis toliau nurodytų saugos priemonių.

Paruošimas:

- Niekada nenaudokite prietaiso, kai šalia yra asmenų arba gyvūnų.
- Kol dirbate, visą laiką naudokite klausos organų apsaugą ir apsauginius akinius.
- Dėvėkite tinkamus darbinius drabužius, pavyzdžiui, apsaugines pirštines, tvirtus batus ir ilgas kelnes. Nedėvėkite laisvų ar kabančių drabužių arba aprangos su kabančiomis virvelėmis ar dirželiais.
- Prietaisą naudokite tik atvirame plote (t. y. nenaudokite prie sienos ar kito stabilaus daikto) ir ant tvirto, lygaus pagrindo.
- Prietaiso nenaudokite ant grįsto, žvyru apibarstyto ploto, ant kurio išmestos medžiagos galėtų sužeisti.

- Prieš pradedant eksploatuoti reikia patikrinti, ar visi varžtai, veržlės, sraigtai ir kitos tvirtinimo medžiagos stipriai priveržti. Gaubtai ir apsauginiai skydai visada turi būti savo vietose ir geros darbinės būklės. Reikia pakeisti pažeistus arba neįskaitomus lipdukus.
- Naudokite tik gamintojo pristatytas ir rekomenduojamas atsargines dalis ir kitus priedus. Jei naudosite kitų gamintojų dalis, neteksite teisės prašyti garantijos suteikimo.
- Niekada nepalikite prietaiso veikti be priežiūros, laikykite saugoje ir vaikams nepasiekiamoje vietoje.
- Jei elektrinį įrankį neišvengiamai privalote naudoti drėgnoje aplinkoje, junkite prie RCD (Residual Current Device). Naudojant RCD (Residual Current Device) sumažėja elektros šoko rizika.

Darbas su įrenginiu:

- Prieš paleisdami prietaisą įsitikinkite, kad piltuvas yra tuščias.
- Galvą, plaukus ir kūną laikykite atokiai nuo piltuvo.
- Eksploatuodami nelieskite piltuvo vidaus. Išjungus prietaisas dar kurį laiką veikia.
- Prieš pradėdami eksploatuoti prietaisą visada stovėkite už išmetimo zonos.
- Visada išlaikykite pusiausvyrą ir stovėkite tvirtai. Nesilenkite į priekį ir mesdami medžiagas niekada nestovėkite aukščiau nei stovi prietaisas.
- Atkreipkite dėmesį, kad metamose medžiagose negali būti kietų daiktų, pavyzdžiui, metalo, akmenų, stiklo ar kitų svetimkūnių.
- Nenaudokite prietaiso lyjant lietui ir esant prastoms oro sąlygoms. Dirbkite tik dienos šviesoje arba įjungę tinkamą dirbtinį apšvietimą.
- Niekada nedirbkite prietaisu, jei esate pavargęs arba negalite susikoncentruoti, vartojote alkoholio arba medikamentų. Visada laiku padarykite pertraukėlę. Dirbkite vadovaudamiesi protu.
- Išjunkite prietaisą ir ištraukite iš lizdo šakutę:

- kai prietaiso nenaudojate, jį transportuojate arba paliekate be priežiūros;
- kai norite atblokuoti užstrigusį peilį;
- tai prietaisą tikrinate, jį valote arba bandote pašalinti blokuojantį daiktą;
- kai atliekate remonto ir techninės priežiūros darbus arba keičiate priedus;
- kai srovės tiekimo arba ilginamasis kabelis yra pažeisti arba susipainioję;
- kai norite patraukti arba pakelti prietaisą;
- kai į prietaisą patenka svetimkūnis, pasigirsta neįprasti garsai arba atsiranda vibracija (prieš paleisdami iš naujo patikrinkite, ar prietaisas nepažeistas).

- Apdorota medžiaga negali kauptis išmetimo srityje; didelė

krūva gali trukdyti tinkamai išmesti ir gali vykti atgalinis smūgis į piltuvą.
- Veikiant varikliui netransportuokite ir nepakreipkite prietaiso.
- Rankų, kitų kūno dalių ir drabužių nekiškite į piltuvą, išmetimo kanalą ir nelaikykite arti besisukančių dalių.
- Jei užsikištų prietaiso įleidimo ir išmetimo kanalas, išjunkite variklį, ištraukite tinklo kištuką ir tik tada bandykite pašalinti medžiagos likučius iš piltuvo arba išmetimo kanalo. Atkreipkite dėmesį, kad variklyje negali būti atliekų ir nešvarumų sankaupų, nes tik taip apsaugosite variklį nuo pažeidimų ir galimo užsiliepsnojimo. Prisiminkite, kad įsijungus variklinių prietaisų paleidimo mechanizmui pradeda judėti ir pjovimo įtaisas.

Atsargiai! Toliau nurodyta, kaip nesugadinti prietaiso ir išvengti galimos žalos asmenims.

- Su savo prietaisu visada elkitės atsargiai. Reguliariai valykite ventiliacijos angas ir paisykite techninės priežiūros potvarkių.
- Prietaiso apkrova negali būti per didelė. Dirbkite tik nurodytame galios diapazone. Sunkiems darbams nenaudokite mažos galios prietaisų. Prietaiso nenaudokite kitiems tikslams nei jis pritaikytas.
- Prietaisą išjunkite tik tada, kai piltuvas visiškai ištuštėja, nes antraip prietaisas gali užsikišti ir tam tikromis aplinkybėmis gali nepavykti jo paleisti.
- Nebandykite prietaiso remontuoti patys, nebent Jūs turite reikiamą išsilavinimą. Visus šioje instrukcijoje neaprašytus darbus gali atlikti tik mūsų techninės priežiūros centro darbuotojai.

Elektros sauga

Atsargiai: toliau nurodyta, kaip išvengti nelaimingų atsitikimų ir sužeidimų dėl elektros šoko.

- Ilginamąjį kabelį tvirtinkite tik prie jam skirto traukimo jėgos sumažinimo įtaiso.
- Draudžiama naudoti pažeistus kabelius, movas ir kištukus arba potvarkių neatitinkančias prijungimo linijas. Jei tinklo kabelis pažeistas, ištraukite kištuką iš kištukinio lizdo. Jokiu būdu nelieskite tinklo kabelio, kol neištraukėte kištuko.
- Jei bus pažeistas šio prietaiso prijungimo laidas, kad nekiltų jokios grėsmės jį turi pakeisti gamintojas, klientų aptarnavimo skyriaus darbuotojai ar kitas kvalifikuotas asmuo.
- Nenaudokite prietaiso, jei nepavyksta įjungti arba išjungti jungiklio. Pažeistą jungiklį reikia remontuoti mūsų techninės priežiūros centre.
- Naudokite tik lauke skirtą naudoti ir nuo purškiamo vandens apsaugotą ilginamąjį kabelį. Ilginamojo kabelio

laido skerspjūvis turi būti 2,5 mm2. Prieš pradėdami naudoti išvyniokite visą kabelio būgną. Patikrinkite, ar kabelis nepažeistas.
- Nenaudokite kabelio, jei kištuko nepavyksta ištraukti iš kištukinio lizdo. Saugokite kabelį nuo karščio, alyvos ir aštrių kraštų.

Montavimo instrukcija

Prietaiso surinkimas

B

Įstumkite ašį (12) į važiuoklę (6).

Abi skečiamąsias įvores (13) ir abu ratukus (5) pavaizduota seka užmaukite ant važiuoklės (6) ašies (12). Paskui ant ašies užmaukite poveržles (14) ir užsifiksuojančiąją veržlę (15) veržliarakčiu (17) užsukite ant ašies. Vidinį šešiabriaunį raktą (18) įkiškite į skylę ašies (12) centre ir prilaikykite ašį. Tada ašis (12) nesisuks kartu.

Įspauskite ratų gaubtus (16) į darbinius ratus.

C

Pastatykite smulkintuvą ant piltuvo (1). Važiuoklę (6) užmaukite ant 4 šakų smulkintuvo smeigių. Važiuoklę pritvirtinkite pridėtomis užsifiksuojančiosiomis veržlėmis (15).

Valdymas

Eksploatavimo pradžia

Atkreipkite dėmesį, kad tinklo įtampos duomenys turi sutapti su specifikacijų lentelės duomenimis.

- Surinkimo maišą (A 4) įkabinkite į surinkimo maišo tvirtinimo elementus (A 3).

Įjungimas ir išjungimas



Ilginamojo kabelio gale padarykite kilpą ir įkabinkite ją į tinklo kabelio traukimo jėgos sumažinimo įtaisą (7

- Prijunkite ilginamąjį kabe-lį. Piltuvas turi būti tuščias.

1. Norėdami įjungti, paspauskite įjungimo / išjungimo jungiklio (8) mygtuką „**I**“.

Smulkintiną medžiagą supilkite į piltuvą. Medžiaga bus įtraukta ir susmulkinta.

2. Norėdami išjungti, paspauskite mygtuką „**O**“ antįjungimo / išjungimo jungiklio (8)

   Išjungus prietaisas dar veikia iš inercijos.

Surinkimo maišo ištuštinimas

Laiku ištuštinkite surinkimo maišą. Atkreipkite dėmesį, kad surinkimo maišas po išmetimo kanalu prisipildo netolygiai!

1. Išjunkite prietaisą.
2. Išimkite surinkimo maišą (4) ir jį ištuštinkite.

Apsauga nuo perkrovos

Esant per didelei apkrovai, pvz., jei šakos yra storos, prietaisas išsijungia automatiškai.
Norėdami paleisti iš naujo palaukite, kol prietaisas atvės, ir paspauskite apsaugos nuo perkrovų mygtuką (9). Paskui prietaisą galite įjungti įprastai. Norėdami įjungti, paspauskite įjungimo / išjungimo jungiklio (8) mygtuką „**I**“.

Pakartotinės paleisties blokuotė

Jei nutrūko elektros srovės tiekimas, vėl jai atsiradus prietaisas nepradeda veikti savarankiškai. Norėdami įjungti, paspauskite įjungimo / išjungimo jungiklio (8) mygtuką „**I**“.

Darbo nurodymai

Bendrieji darbo nurodymai



Smulkindami laikykitės pakankamo atstumo iki prietaiso, nes įtraukiamos ilgos šakos gali būti išmuštos.
Kyla pavojus susižeisti.



Užsidėkite akių ir klausos organų apsaugą, dėvėkite apsaugines pirštines.



Kyla pavojus susižeisti.

- Kišdami šakas į prietaisą laikykite jas tvirtai, kol jos bus automatiškai įtrauktos.
- Atkreipkite dėmesį į smulkintuvo įtraukimo greitį ir per daug neapkraukite prietaiso.
- Kad smulkintuvas neužsikimštų, suvytusias, kelias dienas laikytas sodo atliekas ir plonas šakeles smulkinkite pakaitomis su šakomis.
- Prieš smulkindami nuo šaknų pašalinkite prilipusius žemės likučius ir akmenis, kad peiliai per greitai neatšiptų.
- Nesmulkinkite jokių minkštų medžiagų, pavyzdžiui, virtuvės atliekų, nes jas geriausia kompostuoti.
- Pabaigai pasilikite porą sausų šakų, kuriomis galėtumėte išvalyti prietaisą.
- Išjunkite prietaisą, kai peilio srityje nebebus susmulkintos medžiagos. Antraip iš naujo užvedus jos gali užblokuoti peilį.

D Blokuojančių daiktų atlaisvinimas



Prieš atlikdami visus techninės priežiūros ir remonto darbus išjunkite prietaisą ir ištraukite iš lizdo šakutę, po to palaukite, kol peilis sustos. Kyla pavojus susižeisti ir grėsmė gyvybei dėl elektros šoko, gaisro ir besisukančio peilio.

- Įsitikinkite, kad tinklo kabelis (A 7) atjungtas nuo tinklo.
- Atlaisvinkite korpuso fiksatorių (8).
- Priekinę smulkintuvo korpuso dalį pakreipkite į priekį.
- Išsukite 8 tvirtinimo varžtus (22) iš apsauginės plokštės (23), dengiančios smulkinimo mechanizmą. Dabar ją galite nuimti ir padėti į šalį.
- Dabar galite lengvai pasiekti peilį (21).
- Išimkite prietaisą blokuojantį daiktą.

LT

Techninė priežiūra ir valymas

Šioje instrukcijoje nenurodytus darbus paveskite atlikti vieno iš mūsų įgaliotojo techninės priežiūros centro darbuotojams. Naudokite tik originalias dalis.

Dirbdami su peiliu užsidėkite pirštines. Kyla pavojus susižeisti.

Prieš atlikdami visus techninės priežiūros ir remonto darbus išjunkite prietaisą ir ištraukite iš lizdo šakutę, po to palaukite, kol peilis sustos. Kyla pavojus susižeisti ir grėsmė gyvybei dėl elektros šoko, gaisro ir besisukančio peilio.

Bendrieji valymo ir techninės priežiūros darbai

Nepurkškite ant smulkintuvo vandens. Kyla elektros šoko pavojus!

- Prietaisas, ratai ir ventiliacijos angos visada turi būti švarūs. Prietaisą valykite šepečiu arba servetėle, nenaudokite jokių valymo priemonių ar tirpiklių.
- Prieš kiekvieną naudojimą patikrinkite, ar nesimato aiškių prietaiso, ypač apsauginių įrenginių, trūkumų, pavyzdžiui, ar dalys neatsilaisvino, nenusidėvėjo ir nėra pažeistos. Patikrinkite, ar visos veržlės, sraigtai ir varžtai tvirtai priveržti.
- Patikrinkite, ar gaubtai ir apsauginiai įrenginiai nepažeisti ir stipriai pritvirtinti. Prireikus juos pakeiskite.
- Prietaisą laikykite peilio apsaugoje, sausoje ir vaikams nepasiekiamoje vietoje. Ant prietaiso nedėkite nailoninių maišų, nes gali kauptis drėgmė.

D Peilių galandimas, apsukimas arba keitimas

Prieš atlikdami visus techninės priežiūros ir remonto darbus išjunkite prietaisą ir ištraukite iš lizdo šakutę, po to palaukite, kol peilis sustos. Kyla pavojus susižeisti ir grėsmė gyvybei dėl elektros šoko, gaisro ir besisukančio peilio.

- Įsitikinkite, kad tinklo kabelis (A 7) atjungtas nuo tinklo.
- Atlaisvinkite korpuso fiksatorių (8).
- Priekinę smulkintuvo korpuso dalį pakreipkite į priekį.
- Išsukite 8 tvirtinimo varžtus (22) iš apsauginės plokštės (23), dengiančios smulkinimo mechanizmą. Dabar ją galite nuimti ir padėti į šalį.
- Dabar galite lengvai pasiekti peilį (21).
- Vidiniu šešiabriauniu raktu (18) galite atsukti peilių (21) varžtus (20) ir išimti peilius (21).

Montuodami peilį visada naudokite naują varžtą ir jį dinamometriniu raktu priveržkite 16 Nm priveržimo momentu.

Atsarginės dalys/Priedai

Atsargines dalis ir priedus galite įsigyti interneto svetainėje www.service-deltafox.de

Jei kiltų problemų užsakymo proceso metu, naudokite kontaktinę formą. Dėl tolesnių klausimų kreipkitės į aptarnavimo centrą (žr. 123 puslapį).

4 Fiksavimo varžtų rinkinys + 2 Peilis 91105563

Utilizavimas / aplinkos apsauga

Prietaisą, priedus ir pakuotę perduokite utilizuoti aplinkos apsaugos atliekų utilizavimo įstaigai.



Elektrinių prietaisų negalima išmesti kartu su buitinėmis atliekomis.

Prietaisą perduokite perdirbimo įstaigai. Naudotas plastikines ir metalines dalis galite surūšiuoti ir perduoti atliekų utilizavimo įstaigai. Apie tai teiraukitės mūsų techninės priežiūros centre.
Jei mums atsiųsite savo sugedusį prietaisą, mes jį utilizuosime nemokamai.

Garantija

- Šiam prietaisui mes suteikiame 24 mėnesių garantiją. Juos naudojant komerciniams tikslams, garantija negalioja.
- Garantija netaikoma pažeidimams, atsiradusiems įrankiui įprastai nusidėvėjus, dėl įrankio perkrovų ar įrankį netinkamai naudojant. Kai kurios dalys priskiriamos prie nusidėvinčių dalių kategorijos ir garantija joms netaikoma.
- Garantija galima pasinaudoti tik tada, jei laikomasi valymo ir techninės priežiūros nurodymų.
- Pataisius arba pakeitus gaminį, garantijos teikimo laikotarpis nepratęsiamas.
- Dėl medžiagų ar gamybos trūkumų patirti nuostoliai atlyginami nemokamai pristatant kitą gaminį arba sutaisant gaminį su trūkumais. Tokiu atveju neišardytą gaminį būtina grąžinti pardavėjui pridėjus pirkimo ir garantinį dokumentą.

Remonto paslaugos

Remonto, kuriam garantija netaikoma, darbus gali už užmokestį atlikti mūsų techninės priežiūros centras. Centras jums parengtų išlaidų sąmatą.
Galime pasirūpinti tik tinkamai supakuotais prietaisais, kurių persiuntimo paštu išlaidos yra apmokėtos.
Dėmesio: Prašome savo prietaisą mūsų techninės priežiūros centrui siųsti išvalytą ir pridėjus defekto aprašymą.
Prietaisai, kurių persiuntimo paštu išlaidos neapmokėtos, taip pat prietaisai, siunčiami skubos paštu, didelių gabaritų kroviniams ar kitiems specialios paskirties kroviniams skirtais būdais, nepriimami.
Jūsų atsiųstus sugedusius prietaisus mes pašalinsime nemokamai.

LT

Klaidų paieška

Problema	Galima priežastis	Klaidos šalinimas
Variklis neveikia	Nėra tinklo įtampos	Patikrinkite kištukinį lizdą, kabelį, linijas, kištukus, prireikus perduokite suremontuoti kvalifikuotam elektrikui
	Suveikė apsauga nuo perkrovos	Palaukite, kol variklis atvės. Paspauskite atstatos mygtuką ir įjunkite prietaisą.
	Neteisingai uždarytas korpuso dangtis	Prisukite korpuso fiksatorių
Neįtraukiamos sodo atliekos	Smulkinama medžiaga per minkšta	Pastumkite stumtuvu arba įkiškite ir sausų šakų / šakelių
	Prietaisas užblokuotas	Žr. „Blokuojančių daiktų atlaisvinimas“
	Išmetimo šachtoje yra smulkinamos medžiagos	Iš smulkinimo šachtos ištraukite smulkinamą medžiagą
Prietaisas smulkina netinkamai	Nusidėvėjo peilis	Patikrinkite peilį ir prireikus apsukite, pagaląskite arba pakeiskite (žr. „Peilių galandimas, apsukimas arba keitimas“)

Obsah

Úvod.....100
Účel použití 100
Obecný popis 101
Rozsah dodávky.....101
Přehled 101
Popis funkce.....101
Technické údaje.....101
Bezpečnostní pokyny.....102
Symboly v návodu.....102
Obrazové značky umístěné na přístroji.....102
Všeobecné bezpečnostní pokyny .103
Návod pro montáž 106
Smontování přístroje 106
Obsluha 106
Uvedení do provozu 106
Zapnutí a vypnutí 106
Vyprazdňování sběracího pytle 106
Ochrana před přetížením.....106
Blokování opětného rozběhu 107
Pokyny k práci 107
Obecné pracovní pokyny 107
Uvolnění zablokovaného materiálu..... 107
Údržba a čištění.....107
Obecné čisticí a údržbářské práce 108
Broušení, obracení nebo výměna nožů 108
Náhradní díly / Příslušenství.....108
Odklízení a ochrana okolí 108
Záruka 109
Opravna.....109
Zjišťování závad.....110
Překlad originálního prohlášení o shodě CE.....120
Výkres sestavení 122
Service Center 123

Úvod

Blahopřejeme vám ke koupi vašeho nového přístroje. Rozhodli jste se pro vysoce kvalitní výrobek. Kvalita tohoto přístroje byla kontrolována během výroby a byla provedena také závěrečná kontrola. Tím je zaručena funkčnost přístroje.



Návod k obsluze je součástí tohoto výrobku. Obsahuje důležité pokyny týkající se bezpečnosti, používání a likvidace. Před použitím výrobku se seznamte se všemi pokyny k obsluze a bezpečnosti. Výrobek používejte jen k popsaným účelům a v rámci uvedených oblastí použití.
Návod dobře uschovejte a při předávání výrobku třetímu předejte i všechny podklady.

Účel použití

Tento přístroj je určen k rozsekání vláknitých nebo dřevitých odpadů ze zahrady, jako jsou odřezky živých plotů a stromů, větve, kůra nebo výhony jehličnanů.
Jakékoli jiné používání, které není v tomto návodu k obsluze výslovně schváleno, může mít za následek poškození přístroje a vážné ohrožení obsluhy.
Do drtiče nedávejte kameny, sklo, kov, kosti, umělé hmoty nebo tkaniny.
Obsluha nebo uživatel jsou odpovědni za případné úrazy nebo škody způsobené třetím osobám nebo na jejich majetku. Výrobce neručí za škody, které byly způsobeny nesprávným používáním nebo chybnou obsluhou. Tento přístroj není určený pro komerční využití.
Při komerčním použití záruka zanikne.

CZ

Obecný popis

Obrázky týkající se ovládání přístroje najdete na straně 2-3.

Rozsah dodávky

- pokyny pro obsluhu a bezpečnost
- řezačka
- podvozek
- montážní materiál
- sběrací pytel
- dvě hnací kola s kryty a montážním materiálem
- klíč s vnitřním šestihranem
- klíč na šrouby
- nacpavač

Přehled

A
1 plnicí trychtýř
2 nacpavač
3 upevnění sběracího pytle
4 sběrací pytel
5 hnací kolo
6 podvozek
7 síťový kabel
8 spínač pro zapnutí/vypnutí
9 Resetovací spínač
10 uzávěr krytu
11 přepravní rukojeť

B
12 náprava
13 rozpěrné pouzdro
14 podložky
15 pojistná matice
16 krytka
17 klíč na šrouby
18 klíč s vnitřním šestihranem

C
19 odkládací přihrádka

D
20 šroub nože
21 nůž
22 upevňovací šrouby
23 krycí deska

Popis funkce

Řezačka je vybavena výkonným elektromotorem s ochranou proti přetížení. Jako řezací systém je použit systém nožů. Jako řezný systém se používá systém válce, který má velice tichý chod a automaticky vtahuje drcený materiál. Robustní podvozek garantuje dobrou stabilitu a pohyblivost přístroje.Funkce obslužných částí je popsána následovně.

Technické údaje

Tichý válcový drtič ..... DG-EKS 2445
Jmenovitý příkon .....2400 W, (P40)*
Síťové napětí..... 230V – 240V, 50 Hz
Ochranná třída..... ⧈ II
Typ ochrany IPX4
Otáčky při chodu
naprázdno (n)..... 4200 min^{-1}
Tloušťka větví .....max. 45 mm**
Obsah záchytného pytle..... 45 L
Hmotnost.....10,5 Kg
Úroveň akustického tlaku (L_{pA}) 95,5 dB(A)
..... K_{pA}= 3 dB(A)
Hladina akustického tlaku (L_{WA})
měřená.....103,8 dB(A); K_{WA}= 2,46 dB(A)
garantovaná..... 106,0 dB(A)

Spínací hodnoty byly stanoveny podle postupu měření hlučnosti EN ISO 3744:1995, dodatek F.

* *Trvalý provoz s přerušovaným zatížením (40 sec zatížení - 60 sec chod naprázdno)*

** *Maximálně řezatelná tloušťka větví je závislá na druhu dřeva a na stavu materiálu pro dělání řezanky.*
U tvrdého dřeva (např. dubové/bukové větve) je max. řezatelná tloušťka větví menší než u měkkého dřeva (např osnové/smrkové dřevo). U suchého anebo sukovitého dřeva se může tloušťka řezanky také redukovat.

Hodnoty hlučnosti byly zjišťovány v souladu s normami a ustanoveními uvedenými v prohlášení o shodě.
V průběhu dalšího vývoje mohou být prováděny technické a optické změny bez předchozího upozornění. Veškeré rozměry, pokyny a údaje uvedené v tomto návodu k obsluze jsou proto bez záruky. Z tohoto důvodu nelze uplatňovat jakékoli právní nároky související s tímto návodem k obsluze.

Bezpečnostní pokyny

Tento přístroj může mít při neodborném používání za následek vážná poranění. Před zahájením práce s přístrojem si pozorně přečtěte návod k obsluze a dobře se seznamte se všemi ovládacími díly. V případě pochyb se spojte s odborníkem. Tento návod uložte na bezpečném místě, abyste měli potřebné informace kdykoli k dispozici.

Symboly v návodu

Výstražné značky s údaji pro zabránění škodám na zdraví anebo věcným škodám.

Příkazové značky (namísto výkřičníku je vysvětlován příkaz) s údaji pro prevenci škod.

Informační značky s informacemi pro lepší zacházení s nástrojem.

Obrazové značky umístěné na přístroji

Pozor!

Přečtěte si návod k použití

Používejte ochranu zraku a sluchu

Používejte ochranné rukavice

Přístroj nevystavujte dešt

Pozor ! Vypnout motor a vytáhnout síťovou zástrčku ze zásuvky před nastavovacími anebo čisticími pracemi, anebo když se přípojné vedení zamotalo anebo poškodilo.

Pozor! Rotující nůž může způsobit poranění!

Třída ochrany II

Za chodu stroje držte ruce a nohy v bezpečné vzdálenosti od otvorů.

Nepoužívejte jako odrazovým

CZ



Pozor! Nebezpečí úrazu odmrštěnými kusy! Udržujte bezpečnou vzdálenost od vhazovacího otvoru a vyhazovacího prostoru a zabraňte třetím osobám v přístupu do rizikové oblasti.



Pozor!
Setrvačný chod nože.



Garantovaná hladina akustického tlaku



Elektrické přístroje nepatří do domácího odpadu Obrazové značky umístěné na přístroji

Všeobecné bezpečnostní pokyny

- Tento přístroj není určen na to, aby byl používaný osobami (včetně dětí) s omezenými fyzickými, smyslovými nebo duševními schopnostmi nebo osobami s nedostatkem zkušeností anebo znalostí; pokud nejsou pod dohledem osoby odpovědné za jejich bezpečnost nebo nebyly instruovány, jak přístroj používat.
- Dětem nebo jiným osobám, které neznají návod k obsluze, bezpodmínečně zabraňte v používání přístroje. Na základě příslušných ustanovení může být stanoven minimální věk obslužného personálu.
- Děti by měly být pod dozorem, aby bylo zajištěno, že si nehrají s přístrojem.



Dbejte na odpovídající akustickou ochranu a místní předpisy.



Pozor! Při používání elektrických nástrojů je třeba pro ochranu proti elektrickému úderu, nebezpečí poranění a požáru, dbát na následující zásadní bezpečnostná opatření:

Příprava:

- Přístroj nikdy nepoužívejte, jsou-li v blízkosti osoby nebo zvířata.
- Během celého provozu používejte ochranu sluchu a ochranné brýle.
- Používejte vhodný ochranný oděv, jako např. ochranné rukavice, pevnou obuv a dlouhé kalhoty. Nenoste žádný volný visící oděv nebo oděv s visícími pásky nebo šňůrkami.
- Přístroj používejte výhradně ve volném prostoru (t.j. ne u stěny nebo jiného stojícího předmětu) a dále na pevném a rovném povrchu.
- Nepoužívejte tento stroj na dlážděné ploše anebo na ploše posypané štěrkem, kde by vyhozený materiál mohl způsobit poranění.
- Před uvedením do provozu je třeba zkontrolovat pevné utažení veškerých šroubů, matic, čepů a ostatního uchycovacího materiálu. Kryty a ochranné štíty musí být umístěny na svém místě a musí být v dob-

rém provozním stavu. Poškozené nebo nečitelné nálepky je nutno vyměnit.
- Používejte výhradně náhradní díly a příslušenství dodané a doporučené výrobcem. Používání neoriginálních komponentů má za následek okamžitý zánik záručních nároků.
- Přístroj nikdy nenechávejte běžet bez dozoru a skladujte jej na suchém místě mimo dosah dětí.
- Když nejde vyhnout se provozu elektrického nástroje ve vlhkém prostředí, používejte RCD (Residual Current Device). Používání RCD (Residual Current Device) snižuje riziko elektrického úderu.

Práce s přístrojem:

- Před spuštěním přístroje se ujistěte, že je vhazovací násypka prázdná.
- Hlavu, vlasy a tělo udržujte v odstupu od vhazovacího otvoru.
- Do plnicího trychtýře za provozu nesahejte. Přístroj po vypnutí ještě krátce dobíhá.
- Při provozu stroje se vždy zdržujte mimo oblast výhozu.
- Dbejte na rovnováhu a dobrou stabilitu. Nenaklánějte se dopředu a při vhazování materiálu nikdy nestůjte výš než je umístěn přístroj.
- Dbejte na to, aby vhazovaný materiál za žádných okolností neobsahoval tvrdé předměty jako kovy, kameny, sklo nebo podobná cizí tělesa.
- Přístroj nepoužívejte v dešti nebo za špatného počasí. Pracujte pouze za denního světla nebo při dobrém osvětlení.
- S přístrojem nepracujte, jste-li unaveni nebo nesoustředěni, popř. požili-li jste alkohol nebo léky. Dělejte pravidelné a včasné přestávky v práci. Pracujte s rozumem.
- Přístroj vždy vypněte a vytáhněte síťovou zástrčku v následujících případech:
- jestliže přístroj nepoužíváte, pokud jej přepravujete anebo je-li bez dozoru;
- před uvolňováním zablokovaného nože.
- jestliže přístroj kontrolujete, čistíte nebo odstraňujete blokování;
- jestliže provádíte čisticí anebo údržbářské práce nebo když vyměňujete příslušenství;
- jestliže je poškozen elektrický nebo prodlužovací kabel;
- chcete-li přístroj přemisťovat nebo zvedat,
- jestliže se do přístroje dostanou cizí tělesa nebo nastanou-li nezvyklé hluky a vibrace (před opětovným spuštěním zkontrolujte, zda není přístroj poškozen)
- Nenechávejte zpracovávaný materiál hromadit se ve vyhazovacím prostoru; to by mohlo bránit správnému vyhazování a mít za následek zpětný ráz materiálu ve vhazovacím otvoru.
- Přístroj nepřepravujte a neobracejte při běžícím motoru.
- Nevkládat ruce, jiné části těla a šatstvo do plnicí komůrky,

vyprazdňovacího kanálu anebo do blízkosti jiných pohyblivých dílů.
- Při ucpáních vhazovacího anebo vyhazovacího zařízení stroje vypněte motor a vytáhněte síťovou zástrčku ze zásuvky předtím, než odstraníte zbytky materiálu z vhazovacího otvoru anebo z vyhazovacího kanálu. Dbejte na to, aby byl motor bez odpadků a jiných nashromáždění, aby se motor ochránil před poškozením anebo možným požárem. Myslete na to, že při uvedení startovacího mechanizmu do provozu, se u motorem poháněných strojů uvede do provozu také řezný nástroj.



Pozor! Takto zabráníte vzniku škod na přístroji a případně z nich plynoucímu poškození zdraví osob:

- Zacházejte s přístrojem s patřičnou péčí. Pravidelně čistěte větrací otvory a dodržujte předpisy pro údržbu.
- Přístroj nepřetěžujte. Pracujte pouze v udaném výkonovém rozsahu. Nepoužívejte výkonově slabé stroje pro těžké práce. Nepoužívejte přístroj pro účely, pro které není určen.
- Přístroj vypněte, až když je plnicí trychtýř zcela prázdný, protože přístroj by se mohl ucpat a případně už by se nedovedl znovu rozběhnout.
- Nepokoušejte se přístroj sami opravit, pokud k tomu nejste vyškoleni. Veškeré práce, které nejsou uvedeny v tomto Návodu, smí provádět pouze naše servisní středisko.

Elektrická bezpečnost:



Pozor: Takto zabráníte nehodám a poraněním elektrickým proudem:

- Udržujte kabel mimo pracovní oblast a veďte jej zásadně za obsluhující osobou.
- Pro upevnění prodlužovacího kabelu použijte pro tento účel určené tahové odlehčení.
- Je-li přípojné vedení tohoto nástroje poškozené, musí být skrze výrobce anebo jeho servisní službu zákazníkům anebo podobně kvalifikovanou osobou nahrazené, aby se vyvarovalo ohrožením.
- Přístroj nepoužívejte, jestliže není možno spínač zapnout a vypnout. Poškozené spínače musí být vyměněny v našem servisním středisku (adresa viz strana 80).
- Používejte pouze prodlužovací kabely schválené pro použití ve venkovních prostorách s odpovídající ochranou proti stříkající vodě. Průřez pramence prodlužovacího kabelu musí 2,5 mm^2. Kabelový buben před použitím vždy zcela odviňte. Zkontrolujte, zda není kabel poškozen.
- Kabel nepoužívejte k vytahování zástrčky ze zdířky. Chraňte kabel přes teplem, oleji a ostrými hranami.

Návod pro montáž

Smontování přístroje

B

Zasuňte nápravu (12) do podvozku (6).

Zastrčte obě rozpěrná pouzdra (13) a obě oběžná kola (5) na nápravu (12) podvozku (6) v znázorněném pořadí. Potom nasaďte podložky (14) na nápravu a zašroubujte pojistnou matici (15) na nápravu (17) pomocí klíče na šrouby. K protipřidržení zastrčte klíč s vnitřním šestihranem (18) do otvoru uprostřed nápravy (12). Tím se zabrání souběžnému otáčení nápravy (12).

Nacvakněte kryty kol (16) na hnací kola.

C

Odpojte řezačku na plnicím trychtýři (1). Nasuňte podvozek (6) na 4 rozpěrky řezačky. Upevněte podvozek pomocí přiložených pojistných matic (15).

Obsluha

Uvedení do provozu

Dbejte na to, aby se síťové napětí shodovalo s údaji na typovém štítku.

Zavěste sběrací pytel (A 4) na příchytky (A 3).

Zapnutí a vypnutí



Na konci prodlužovacího kabelu vytvořte poutko a zavěste je na odlehčovač tahu na elektrickém kabelu (7).

- Připojte prodlužovací kabel. Plnicí trychtýř musí být prázdný.

1. K zapnutí stiskněte nyní tlačítko zapínače/vypínače (8) na „**I**“. Voličový přepínač zaskočí.

Naplňte masu na řezání do plnicího trychtýře. Materiál se vtáhne a pořeže.

2. K vypnutí stiskněte tlačítko „**O**“ zapínače/vypínače (8)

   Přístroj po vypnutí doběhne.

Vyprazdňování sběracího pytle

Sběrací pytel vyprazdňujte včas. Pamatujte, že se sběrací pytel pod vyhazovacím kanálem zaplňuje nerovnoměrně!

1. Vypněte přístroj.
2. Vyjměte sběrací pytel (4) a vyprázdněte jej.

Ochrana před přetížením

Při přílišném namáhání, např. skrz příliš silné větve, se nástroj automaticky vypne. K opětovnému rozběhu nechte přístroj vychladnout a stiskněte tlačítko ochrany proti přetížení (9). Poté můžete přístroj zapnout jako obvykle. K zapnutí stiskněte nyní tlačítko zapínače/vypínače (8) na „**I**“. Voličový přepínač zaskočí.

Blokování opětného rozběhu

Po výpadku proudu se přístroj při obnovení síťového napětí samočinně nerozběhne. K zapnutí stiskněte nyní tlačítko zapínače/vypínače (8) na „**I**“.
Voličový přepínač zaskočí.

Pokyny k práci

Obecné pracovní pokyny



Při drcení udržujte bezpečnou vzdálenost od přístroje, protože dlouhé větve mohou při vtahování vystřelovat.



Používejte ochranu zraku a sluchu



Používejte ochranné rukavice

- Při vkládání do přístroje držte větve pevně, dokud se automaticky nevtáhnou.
- Řiďte se možnou rychlostí vtahování řezačky a přístroj nepřetěžujte.
- Řezání větví střídejte s rozmělňováním uvadlého, několik dnů skladovaného zahradního odpadu a tenkých větviček, zabráníte tak ucpání přístroje.
- Před řezáním odstraňte z kořenů visící zbytky hlíny a kameny, zabráníte tak zbytečně rychlému ztupení nožů.
- Neřezejte měkký, vlhký materiál, jako kuchyňský odpad, ale přímo jej kompostujte.
- Nakonec si nechejte pár suchých větví, které použijete jako pomůcku pro vyčištění přístroje.
- Přístroj vypněte teprve tehdy, jestliže veškerý řezaný materiál prošel nožem V opačném případě se může nůž při dalším spuštění zablokovat.

D Uvolnění zablokovaného materiálu



Před prováděním údržby a před čištěním přístroj vypněte, vytáhněte síťovou zástrčku a vyčkejte, dokud se nůž nezastaví. Hrozí nebezpečí poranění úderem elektrického proudu, popálením a rotujícími noži.

- Přesvědčte se, jestli je síťová zástrčka (A 7) odpojená od sítě.
- Uvolněte uzávěr krytu (10).
- Sklopte přední část krytu řezačky dopředu.
- Odmontujte 8 upevňovacích šroubů (22) z krycí desky (23) řezacího ústrojí. Nyní jej můžete sejmout a odložit stranou.
- Nyní máte volný přístup k noži (21).
- Nyní můžete odstranit blokování v přístroji.

Údržba a čištění



Pracemi, které nejsou popsány v tomto návodu k obsluze, pověřte některé z námi schválených servisních center. Používejte pouze originální díly.



Při zacházení s nožovým válcem používejte rukavice.



Před prováděním údržby a před čištěním přístroj vypněte, vytáhněte síťovou zástrčku a vyčkejte, dokud se nůž nezastaví. Hrozí nebezpečí poranění úderem elektrického proudu, popálením a rotujícími noži.

Obecné čisticí a údržbářské práce

Drtič neostřikujte vodou. Nebezpečí úrazu elektrickým proudem!

- Přístroj, kolečka a ventilační štěrbiny udržujte stále v čistotě. K čištění používejte pouze kartáč nebo hadřík a v žádném případě nepoužívejte žádná rozpouštědla, popř. žádné čističe.
- Před každým použitím se ujistěte, zda není přístroj poškozen, popř. zda nejsou poškozena ochranná zařízení, a věnujte pozornost volným a opotřebeným komponentům. Zkontrolujte pevné utažení veškerých matic, čepů a šroubů.
- Zkontrolujte kryty a ochranná zařízení z hlediska poškození a správné polohy. Případně je vyměňte.
- Přístroj skladujte na suchém místě a mimo dosah dětí. Přístroj nebalte do nylonových pytlů, protože by mohlo docházet k tvorbě vlhkosti.

D Broušení, obracení nebo výměna nožů

Před prováděním údržby a před čištěním přístroj vypněte, vytáhněte síťovou zástrčku a vyčkejte, dokud se nůž nezastaví. Hrozí nebezpečí poranění úderem elektrického proudu, popálením a rotujícími noži.

- Přesvědčte se, jestli je síťová zástrčka (A 7) odpojená od sítě.
- Uvolněte uzávěr krytu (10).
- Sklopte přední část krytu řezačky dopředu.
- Odmontujte 8 upevňovacích šroubů (22) z krycí desky (23) řezacího ústrojí. Nyní jej můžete sejmout a odložit stranou.
- Nyní máte volný přístup k noži (21).
- Pomocí klíč s vnitřním šestihranem (18) můžete povolit šrouby (20) nožů (21) a vyjmout nože (21).

Při montáži měřidla použijte bezpodmínečně nový šroub a utáhněte ho utahovacím momentem 16 Nm.

Náhradní díly / Příslušenství

Náhradní díly a příslušenství obdržíte na stránkách www.service-deltafox.de

Pokud máte problémy při objednávání, použijte prosím kontaktní formulář. V případě jakýchkoliv dalších dotazů se obraťte na servisní středisko / „Service-Center“ (viz strana 123).

4 šroub + 2 nože..... 91105563

Odklízení a ochrana okolí

Přístroj, příslušenství a obal odevzdejte v souladu s požadavkami na ochranu životního prostředí do recyklační sběrny.

Elektrické přístroje nepatří do domácího odpadu

Odevzdejte jej ve sběrně šrotu. Použité díly z plastu a kovu se tam dle druhu materiálu roztřídí a mohou se pak zavést do recyklace. Dotažte se k tomuto tématu ve Vašem servisním středisku.

CZ

Záruka

- Na tento přístroj poskytujeme záruku 24 měsíců. Tento přístroj není určený pro komerční využití. Při komerčním použití záruka zanikne.
- Škody, které byly způsobeny přirozeným opotřebením, přetížením anebo neodbornou obsluhou, jsou ze záruky vyloučeny. Určité konstrukční části podléhají jejich běžnému opotřebení a jsou proto ze záruky vyloučeny.
- Předpokladem pro poskytnutí záručního plnění je kromě toho, že byly dodrženy pokyny pro čištění a údržbu.
- S opravou nebo výměnou výrobku nezačne plynout nová záruční doba.
- Škody, které vznikly v důsledku závad materiálu anebo chyb výrobce, budou bezplatně odstraněny náhradní dodávkou anebo opravou.
  Předpokladem je vrácení nerozmontovaného přístroje prodejci spolu s kupním a záručním dokladem.

Opravna

Opravy, **které nespadají do záruky**, můžete nechat udělat v našem servisu oproti zúčtování. Rádi vám připravíme předběžný odhad nákladů.
Můžeme zpracovávat jen ty přístroje, které byly dostatečně zabalené a odeslány vyplaceně.
Pozor: Prosím, přístroj zašlete našemu autorizovanému servisu vyčištěný a s upozorněním na závadu.
Nepřijmeme přístroje zaslané nevyplaceně jako nadměrné zboží, expres nebo jiný, zvláštní druh zásilky.
Likvidaci vašich poškozených zaslaných přístrojů provedeme bezplatně.

Zjišťování závad

Problém	Možná příčina	Odstranění závady
Motor neběží	Chybí napětí z elektrické sítě	Zkontrolovat elektrickou zásuvku, kabel, vedení, zástrčku, příp. nechat opravit elektrikářem.
	Spustila se ochrana proti přetížení	Vyčkejte, dokud motor nevychladne, stiskněte resetovací spínač a znovu zapněte.
	Poklop tělesa není správně zavřen	Přišroubujte uzávěr krytu.
Odpady ze zahrady se nevtahují	Materiál je příliš měkký	Pracujte s posunovacím zařízením nebo řezejte spolu s ostatním materiálem suché větve.
	Přístroj je zablokován	Viz níže „Uvolnění blokování“
	Řezaný materiál ve vyhazovací šachtě	Odstraňte řezaný materiál z vyhazovací šachty
Přístroj dostatečně neřeže	Nože jsou opotřebovány	Zkontrolujte nože a příp. je obraťte, nabruste nebo vyměňte (viz „Broušení, obracení nebo výměna nožů“)

(DE)

Original-EG-Konformitätserklärung

Hiermit bestätigen wir, dass der
Elektro-Messerhäcksler
Modell: DG-EKS 2445

Lot-Nummer: B-45033

folgenden einschlägigen EU-Richtlinien in ihrer jeweils gültigen Fassung entspricht:

2006/42/EG • 2014/30/EU • 2000/14/EG • 2011/65/EU*

Um die Übereinstimmung zu gewährleisten, wurden folgende harmonisierte Normen sowie nationale Normen und Bestimmungen angewendet:

EN 55014-1:2017 • EN 55014-2:2015
EN 61000-3-2:2014 • EN 61000-3-11:2000
EN 60335-1:2012/A2:2014 • EN 50434:2014
EN 62233:2008 • EN 62321-1:2013

Zusätzlich wird entsprechend der Geräuschemissionsrichtlinie 2000/14/EG bestätigt:
Schallleistungspegel:
Garantiert: 106 dB(A);
Gemessen: 103,8 dB(A)
Angewendetes Konformitätsbewertungsverfahren entsprechend Anh. V / 2000/14/EG

Die alleinige Verantwortung für die Ausstellung dieser Konformitätserklärung trägt der Hersteller:

CE

Grizzly Tools GmbH & Co. KG
Stockstädter Straße 20
63762 Großostheim
Germany
30.04.2020

Christian Frank
Dokumentationsbevollmächtigter

** Der oben beschriebene Gegenstand der Erklärung erfüllt die Vorschriften der Richtlinie 2011/65/EU des Europäischen Parlaments und des Rates vom 8. Juni 2011 zur Beschränkung der Verwendung bestimmter gefährlicher Stoffe in Elektro- und Elektronikgeräten.*

GB

Translation of the original EC declaration of conformity

We hereby confirm that the
Electric garden shredder
DG-EKS 2445 series

Batch number: B-45033

conforms with the following applicable relevant version of the EU guidelines:

2006/42/EC • 2014/30/EU • 2000/14/EC • 2011/65/EU*

In order to guarantee consistency, the following harmonised standards as well as national standards and stipulations have been applied:

EN 55014-1:2017 • EN 55014-2:2015
EN 61000-3-2:2014 • EN 61000-3-11:2000
EN 60335-1:2012/A2:2014 • EN 50434:2014
EN 62233:2008 • EN 62321-1:2013

We additionally confirm the following in accordance with the 2000/14/EC emissions guideline:
Guaranteed sound power level: 106 dB(A)
Measured sound power level: 103,8 dB(A)
Compliance evaluation process carried out in accordance with Appendix V, 2000/14/EC

This declaration of conformity is issued under the sole responsibility of the manufacturer:

CE

Grizzly Tools GmbH & Co. KG
Stockstädter Straße 20
63762 Großostheim
Germany
30.04.2020

Christian Frank
Documentation Representative

** The object of the declaration described above satisfies the provisions of Directive 2011/65/EU of the European Parliament and the Council of 8 June 2011 on limiting the use of certain harmful substances in electrical and electronic appliances.*

NL

Vertaling van de originele CE-conformiteitsverklaring

Hiermede bevestigen wij dat de
Elektrische messenhakselaar
bouwserie DG-EKS 2445

Lot-nummer: B-45033

is overeenkomstig met de hierna volgende, van toepassing zijnde EU-richtlijnen:

2006/42/EC • 2014/30/EU • 2000/14/EC • 2011/65/EU*

Om de overeenstemming te waarborgen, werden de hierna volgende, in overeenstemming gebrachte normen en nationale normen en bepalingen toegepast:

EN 55014-1:2017 • EN 55014-2:2015
EN 61000-3-2:2014 • EN 61000-3-11:2000
EN 60335-1:2012/A2:2014 • EN 50434:2014
EN 62233:2008 • EN 62321-1:2013

Bovendien wordt in overeenstemming met de geluidsemissierichtlijn 2000/14/EC bevestigd:
akoestisch niveau
Gegarandeerd: 106 dB(A)
Gemeten: 103,8 dB(A)
Toegepaste conformiteitbeoordelingsprocedure in overeenstemming met Annex V/ 2000/14/EC

De exclusieve verantwoordelijkheid voor de uitgifte van deze conformiteitsverklaring wordt gedragen door de fabrikant:

CE

Grizzly Tools GmbH & Co. KG
Stockstädter Straße 20
63762 Großostheim
Germany
30.04.2020

Christian Frank
Documentatiegelastigde

** Het hierboven beschreven voorwerp van de verklaring voldoet aan de voorschriften van de richtlijn 2011/65/EU van het Europese Parlement en van de Raad van 8 juni 2011 inzake beperking van het gebruik van bepaalde gevaarlijke stoffen in elektrische en elektronische apparaten.*

FR

Traduction de la déclaration de conformité CE originale

Nous certifions par la présente que le
Broyeur de végétaux électrique
de construction DG-EKS 2445

Numéro de lot: B-45033

est conforme aux directives UE actuellement en vigueur :

2006/42/EC • 2014/30/EU • 2000/14/EC • 2011/65/EU*

En vue de garantir la conformité les normes harmonisées ainsi que les normes et décisions nationales suivantes ont été appliquées :

EN 55014-1:2017 • EN 55014-2:2015
EN 61000-3-2:2014 • EN 61000-3-11:2000
EN 60335-1:2012/A2:2014 • EN 50434:2014
EN 62233:2008 • EN 62321-1:2013

De plus, conformément à la directive sur les émissions de bruit 2000/14/EC,
nous confirmons :
Niveau de puissance sonore
garanti: 106 dB(A)
mesuré: 103,8 dB(A)
Procédé utilisé pour l'évaluation de la conformité en fonction de l'annexe V / 2000/14/EC

Le fabricant assume seul la responsabilité d'établir la présente déclaration de conformité :

CE

Grizzly Tools GmbH & Co. KG
Stockstädter Straße 20
63762 Großostheim
Germany
30.04.2020

Christian Frank
Chargé de documentation

**L'objet de la déclaration décrit ci-dessus est conforme aux dispositions de la directive 2011/65/UE du Parlement Européen et du Conseil du 8 juin 2011 sur la limitation de l'utilisation de certaines substances dangereuses dans les équipements électriques et électroniques*

(IT)

Traduzione della dichiarazione di conformità CE originale

Con la presente dichiariamo che
Trituratore elettrico
serie di costruzione DG-EKS 2445
numero di serie
Numero lotto: B-45033

corrisponde alle seguenti direttive UE in materia nella rispettiva versione valida:

2006/42/EC • 2014/30/EU • 2000/14/EC • 2011/65/EU*

Per garantire la conformità sono state applicate le seguenti norme armonizzate e anche le norme e disposizioni nazionali che seguono:

EN 55014-1:2017 • EN 55014-2:2015
EN 61000-3-2:2014 • EN 61000-3-11:2000
EN 60335-1:2012/A2:2014 • EN 50434:2014
EN 62233:2008 • EN 62321-1:2013

Si dichiara inoltre in conformità alla direttiva 2000/14/EC sull'emissione acustica ambientale:
Livello di potenza sonora
garantita: 106 dB(A)
misurata: 103,8 dB(A)
Procedura della valutazione della conformità applicata come da allegato V / 2000/14/EC

Il produttore è il solo responsabile della stesura della presente dichiarazione di conformità :

CE

Grizzly Tools GmbH & Co. KG
Stockstädter Straße 20
63762 Großostheim
Germany
30.04.2020

Christian Frank
Responsabile documentazione tecnica

** L'oggetto descritto sopra è conforme alle prescrizioni della Direttiva 2011/65/EU del Parlamento Europeo e del Consiglio dell'8 giugno 2011 sulla restrizione dell'uso di determinate sostanze pericolose nelle apparecchiature elettriche ed elettroniche.*

(ES)

Traducción de la Declaración de conformidad CE original

Mediante la presente declaramos que
Trituradora de cuchillas eléctrica
de la serie DG-EKS 2445

Número de lote: B-45033

corresponde a las siguientes Directivas de la UE corrientes en su respectiva versión vigente:

2006/42/EC • 2014/30/EU • 2000/14/EC • 2011/65/EU*

Para garantizar la conformidad, se aplicaron las siguientes normas armonizadas, así como las normas y regulaciones nacionales:

EN 55014-1:2017 • EN 55014-2:2015
EN 61000-3-2:2014 • EN 61000-3-11:2000
EN 60335-1:2012/A2:2019 • EN 50434:2014
EN 62233:2008 • EN 62321-1:2013

Además, se confirma, en conformidad con la Directriz de emisión de ruidos 2000/14/EC: Nivel de potencia acústica:
garantizado: 106 dB(A);
medido: 103,8 dB(A)
Procedimiento de evaluación de conformidad aplicado según indicación en anexo V / 2000/14/CE:

El fabricante es el único responsable de expedir esta Declaración de Conformidad :

CE

Grizzly Tools GmbH & Co. KG
Stockstädter Straße 20
63762 Großostheim
Germany
30.04.2020

Christian Frank
Apoderado de documentación

** El objeto de la declaración arriba descrito cumple con las directrices de la Directiva 2011/65/UE del Parlamento Europeo y del Consejo de 8 de junio de 2011 sobre restricciones a la utilización de determinadas sustancias peligrosas en aparatos eléctricos y electrónicos.*

(PL)

Tłumaczenie oryginalnej deklaracji zgodności WE

Niniejszym oświadczamy, że konstrukcja
Rozdrabniacz elektryczny
Seriia produkcyjna DG-EKS 2445

Numer partii: B-45033

spełnia wymogi odpowiednich Dyrektyw UE w ich aktualnie obowiązującym brzmieniu:

2006/42/EC • 2014/30/EU • 2000/14/EC • 2011/65/EU*

W celu zapewnienia zgodności z powyższymi dyrektywami zastosowano następujące normy harmonizujące oraz normy i przepisy krajowe:

EN 55014-1:2017 • EN 55014-2:2015
EN 61000-3-2:2014 • EN 61000-3-11:2000
EN 60335-1:2012/A2:2019 • EN 50434:2014
EN 62233:2008 • EN 62321-1:2013

Ponadto potwierdzono, zgodnie z dyrektywą w sprawie emisji hałasu 2000/14:
poziom mocy akustycznej
gwarantowany: 106 dB(A)
zmierzony: 103,8 dB(A)
Zastosowana procedura oceny zgodności odpowiada załącznikowi V/ 2000/14/EC

Wyłączną odpowiedzialność za wystawienie tej deklaracji zgodności ponosi producent:

CE

Grizzly Tools GmbH & Co. KG
Stockstädter Straße 20
63762 Großostheim,
Germany,
30.04.2020

Christian Frank
Osoba upoważniona do sporządzania dokumentacji technicznej

** Wyżej opisany przedmiot deklaracji spełnia wymogi dyrektywy 2011/65/UE Parlamentu Europejskiego i Rady z dnia 8 czerwca 2011r. w sprawie ograniczenia stosowania niektórych niebezpiecznych substancji w sprzęcie elektrycznym i elektronicznym.*

LT

Originalios EB atitikties deklaracijos vertimas

Šiuo dokumentu mes patvirtiname, kad
Elektrinis šakų smulkintuvas
serija DG-EKS 2445

Partijos numeris: B-45033

atitinka toliau nurodytų numatytųjų ES direktyvų galiojantį leidimą

2006/42/EC • 2014/30/EU • 2000/14/EC • 2011/65/EU*

Kad būtų galima užtikrinti atitiktį, taikyti šie darnieji standartai ir nacionaliniai standartai bei nuostatos:

EN 55014-1:2017 • EN 55014-2:2015
EN 61000-3-2:2014 • EN 61000-3-11:2000
EN 60335-1:2012/A2:2014 • EN 50434:2014
EN 62233:2008 • EN 62321-1:2013

Remiantis 2000/14/EB dėl valstybių narių įstatymų, reglamentuojančių lauko sąlygomis naudojamos įrangos į aplinką skleidžiamą triukšmą, suderinimo, papildomai patvirtinama:
Garso galingumo lygis:
Numatyta: 106 dB(A)
Išmatuota: 103,8 dB(A)
Taikyta atitikties vertinimo procedūra pagal 2000/14/EB V priedą

Tiktai gamintojas yra atsakingas už šio atitikties pareiškimo parengimą:

CE

Grizzly Tools GmbH & Co. KG
Stockstädter Straße 20
63762 Großostheim
Germany
30.04.2020

Christian Frank
Asmuo, įgaliotas sudaryti dokumentaciją

** Pirmiau aprašytas deklaracijos objektas atitinka 2011 m. birželio 8 d. Europos Parlamento ir Tarybos Direktyvos 2011/65/ES dėl tam tikrų pavojingų medžiagų naudojimo elektros ir elektroninėje įrangoje apribojimo reikalavimus.*

CZ

Překlad originálního prohlášení o shodě CE

Potvrzujeme tímto, že konstrukce
Elektrický nožový drtič
konstrukční řady DG-EKS 2445

Číslo šarže: B-45033

odpovídá následujícím příslušným směrnicím EÚ v jejich právě platném znění:

2006/42/EC • 2014/30/EU • 2000/14/EC • 2011/65/EU*

Aby byl zaručen souhlas, byly použity následující harmonizované normy, národní normy a ustanovení:

EN 55014-1:2017 • EN 55014-2:2015
EN 61000-3-2:2014 • EN 61000-3-11:2000
EN 60335-1:2012/A2:2014 • EN 50434:2014
EN 62233:2008 • EN 62321-1:2013

Navíc se v souhlase se směrnicí pro emisi hluku 2000/14/EC potvrzuje:
Úroveň akustického výkonu
zaručená: 106 dB(A)
měřená: 103,8 dB(A)
Použitý postup konformitního ohodnocení dle dodatku V / 2000/14/EC

Výhradní odpovědnost za vystavení tohoto prohlášení o shodě nese výrobce:

CE

Grizzly Tools GmbH & Co. KG
Stockstädter Straße 20
63762 Großostheim
Germany
30.04.2020

Christian Frank
Osoba zplnomocněná
k sestavení dokumentace

* *Výše popsaný předmět prohlášení splňuje předpisy směrnice 2011/65/EU Evropského parlamentu a Rady z 8. června 2011 o omezení používání některých nebezpečných látek v elektrických a elektronických zařízeních.*

Explosionszeichnung • Exploded Drawing • Explosietekening
Vue éclatée • Disegno esploso • Plano de explosión
Rysunek samorozwijający • Trimatis vaizdas • Výkres sestavení

DG-EKS 2445

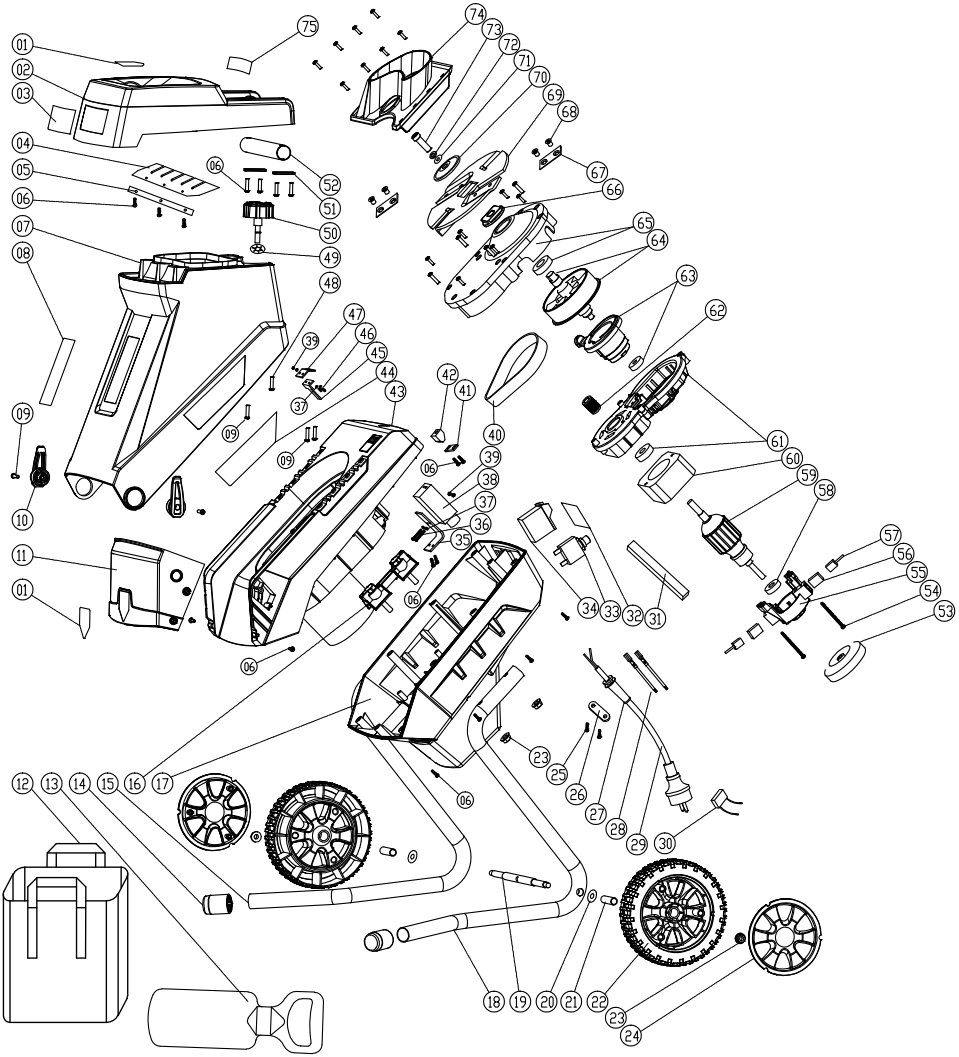

informativ, informative, informatif, informatief, informativo, pouczający, informatyvus, informační

Deltafox Service-Center

(DE) **Grizzly Tools**
GmbH & CO KG
Kundenservice
Stockstädter Straße 20
63762 Großostheim
Tel.: 06026-9914-464
Fax: 06026-9914-499
e-mail: service@deltafox-tools.de
Homepage:
https://www.deltafox-tools.de/

(GB) **Novo CSV Ltd.**
Unit 3, Beldray Park
Beldray Road, Mount Pleasant
Bilston, West Midlands WV14 7NH
Tel.: 0845 683 2672
e-mail: care@novoserv.co.uk

(NL) **I.T.S. Winschoten bv**
Bezoekadres: Papierbaan 55 9672
BG Winschoten
Postadres: Antwoordnummer 300
9670 WB Winschoten
Tel.: 0900 8724357
0597 413753
Fax: 0597 420632
e-mail: itsw@planet.nl

(BE) **ITSw bv BE**
Tel.: 03 54 13760
Fax: 03 54 15651
e-mail: forteam.esther@skynet.be

(FR) **SA V03**
ZA de la verrerie
03210 Souvigny
Tel.: 04 70 48 13 20
Fax.: 09 72 43 63 96
e-mail: contact@sav03.fr
Homepage: www.sav03.fr
Boutique en ligne:
www.sav03.fr/boutique

(IT) **Garden Italia SPA**
Via Zaccarini, 8
29010 San Nicolò a Trebbia (PC)
Tel.: 0523 764811
Fax: 0523 768689
e-mail: info@gardenitalia.it

(ES) **92, S.A.**
c/ Bristol, 32-34
Parque Empresarial Europolis
28232 Las Rozas (Madrid)
Tel.: 91 6409 950
Fax: 91 6407 135
e-mail: comercial@92sa.com

(PL) **Krysiak Sp. z o.o.**
ul. Rolna 6
62-081 Baranowo
Tel.: 061 650 75 30
Fax: 061 650 75 32
e-mail: krysiak@krysiak.pl
Homepage: www.krysiak.pl

(CZ) **HECHT MOTORS s.r.o.**
U Mototechny 131
251 62 Mukařov-Tehovec
Tel.: 323 661 347 linka 27
Fax: 323 661 348
e-mail: prijemoprav@hecht.cz
Homepage: www.hecht.cz

(LT) **LTU**
U A B Garden Baltic
Daugiau informacijos puslapyje:
www.grizzlybaltic.com

DELTAFOX