Grizzly Tools

Benzin-Heckenschere (DE)
Taille-haies à essence (FR)
Heggenschaar op benzine (NL)
Przycinarka do żywopłotów na benzynowy silnik spalinowy (PL)
Tagliasiepi a benzina (IT)
Petrol Hedge Trimmer (GB)
Benzínové plotové nůžky (CZ)
Benzininės sodo žirklės (LT)
Cortasetos a gasolina (ES)
Benzínové nožnice na živý plot (SK)

BHS 2670 E2



Originalbetriebsanleitung
Traduction de la notice d'utilisation originale
Vertaling van de originele gebruiksaanwijzing
Tłumaczenie oryginalnej instrukcji obsługi
Traduzione delle istruzioni per l'uso in originale
Translation of the original instructions for use
Překlad originálního návodu k obsluze
Originalios eksploatavimo instrukcijos vertimas
Traducción del manual de instrucciones original
Preklad originálneho návodu na obsluhu

A

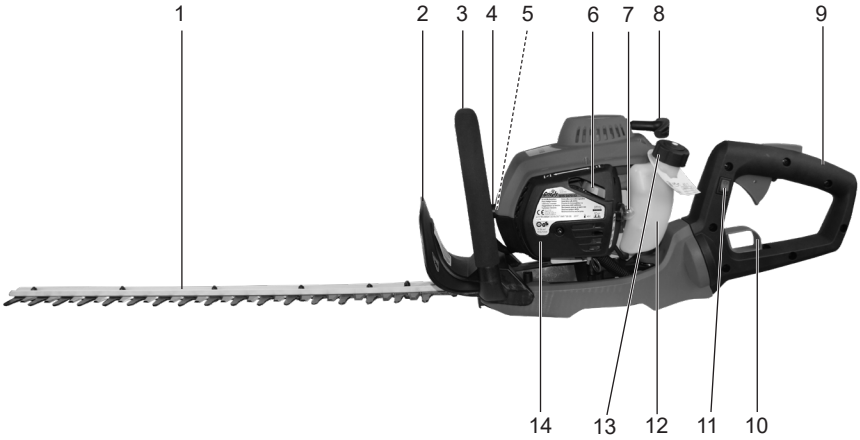

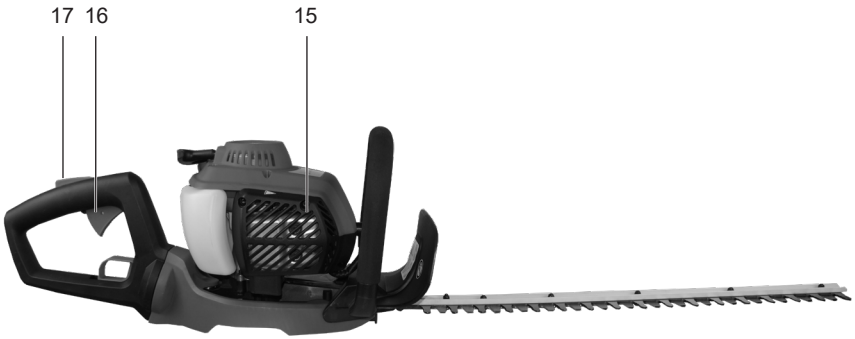

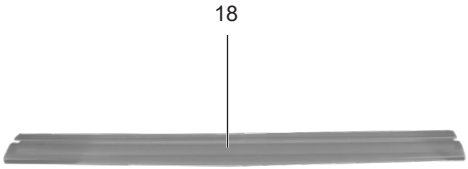

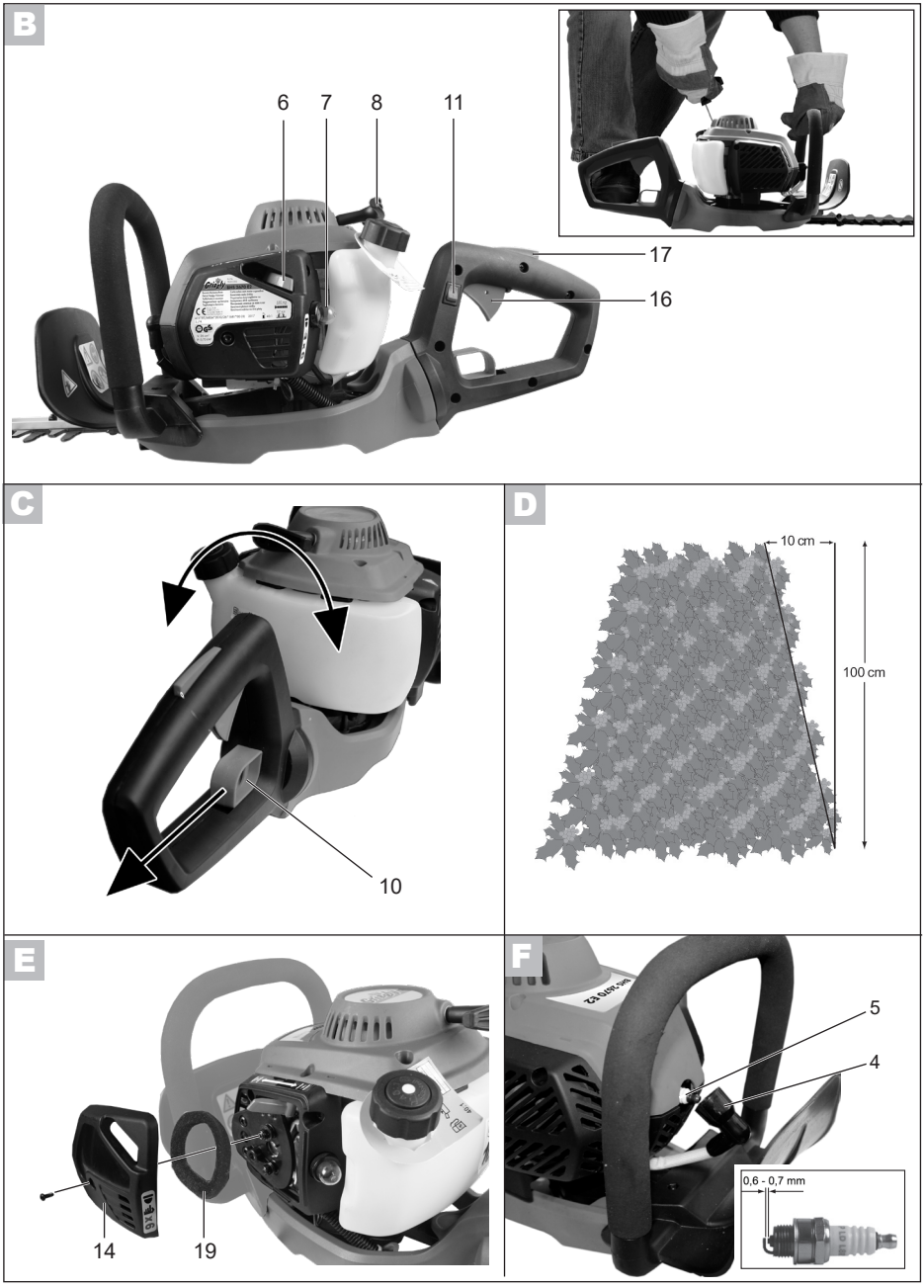
B
6
7
8
11
17
16
C
10
D
10 cm
100 cm
E
14
19
F
5
4
0,6 - 0,7 mm



DE **Originalbetriebsanleitung 5**

FR **Traduction de la notice d'utilisation originale 19**

NL **Vertaling van de originele gebruiksaanwijzing.....33**

PL **Tłumaczenie oryginalnej instrukcji obsługi.....47**

IT **Traduzione delle istruzioni per l'uso in originale 61**

GB **Translation of the original instructions for use.....75**

CZ **Překlad originálního návodu k obsluze.....87**

LT **Originalios eksploatavimo instrukcijos vertimas.....99**

ES **Traducción del manual de instrucciones original 112**

SK **Preklad originálneho návodu na obsluhu 126**

Inhalt

Sicherheitshinweise 5
Bildzeichen auf dem Gerät..... 5
Symbole in der Anleitung 6
Allgemeine Sicherheitshinweise..... 6
Allgemeine Beschreibung 9
Übersicht..... 10
Lieferumfang 10
Funktionsbeschreibung..... 10
Schutzeinrichtungen..... 10
Verwendungszweck..... 10
Technische Daten 11
Inbetriebnahme.....11
Kraftstoff einfüllen 12
Prüfungen vor dem Starten des Gerätes 12
Motor starten..... 13
Motor stoppen 13
Bedienungshinweise..... 13
Handgriff verstellen 13
Schnitttechniken..... 14
Wartung und Reinigung..... 14
Allgemeine Wartungs- und Reinigungsarbeiten 14
Luftfilter reinigen..... 15
Zündkerze wechseln / einstellen..... 15
Vergaser einstellen..... 15
Lagerung 16
Allgemeine Lagerungshinweise 16
Lagerung während Betriebspausen .. 16
Entsorgung/Umweltschutz 16
Ersatzteile / Zubehör 16
Garantie..... 17
Reparatur-Service..... 17
Fehlersuche 18
Original EG-Konformitätserklärung.....139
Explosionszeichnungen 149/150
Service-Center 151



Bitte lesen Sie vor der ersten Inbetriebnahme diese Bedienungsanleitung aufmerksam durch. Bewahren Sie die Anleitung gut auf und geben Sie sie an jeden nachfolgenden Benutzer weiter, damit die Informationen jederzeit zur Verfügung stehen.

Sicherheitshinweise

Dieser Abschnitt behandelt die grundlegenden Sicherheitsvorschriften bei der Arbeit mit der Benzin-Heckenschere.

Bildzeichen auf dem Gerät



Achtung! Gefahr!



Bedienungsanleitung lesen!



Achtung! Abgase nicht einatmen.



Feuer, offenes Licht und Rauchen verboten.



Schutzhandschuhe tragen



Tragen Sie rutschfeste Sicherheitsschuhe.



Augen- und Gehörschutz tragen!



Schutzkleidung benutzen.



Angabe des Schallleistungspegels L_{WA} in dB.



Zahnabstand



Schnittlänge

DE


Achtung ! Heiße Oberfläche. Es besteht Verbrennungsgefahr.


Achtung! Verletzungsgefahr durch laufende Messer.


Choke



Primer



Das Gerät wird mit einer Mischung aus bleifreiem Benzin und Zweitaktmotoröl (der Qualität API TC) im Verhältnis 40:1 betrieben.

Symbole in der Anleitung


Gefahrenzeichen mit Angaben zur Verhütung von Personen- oder Sachschäden.


Gebotszeichen (anstelle des Ausrufungszeichens ist das Gebot erläutert) mit Angaben zur Verhütung von Schäden.


Hinweiszeichen mit Informationen zum besseren Umgang mit dem Gerät.


Schutzhandschuhe tragen


Kraftstoff und Kraftstoffdämpfe sind feuergefährlich.
Brand- und Explosionsgefahr!


Altöl und Benzinreste sind umweltschädlich, geben Sie diese nicht in die Kanalisation oder in den Abfluss.

Allgemeine Sicherheitshinweise


DIESE MASCHINE KANN ERNSTHAFTE VERLETZUNGEN VERURSACHEN. Lesen Sie sorgfältig die Bedienungsanleitung zum korrekten Umgang, zur Vorbereitung, zur Instandhaltung, zum Starten und Abstellen der Maschine. Machen Sie sich mit allen Stellteilen und der sachgerechten Benutzung der Maschine vertraut. Üben Sie den Umgang mit dem Gerät und lassen Sie sich, wenn Sie unsicher sind, Funktion, Wirkungsweise und Arbeitstechniken von einem erfahrenen Anwender oder Fachmann erklären. Stellen Sie sicher, dass Sie das Gerät im Notfall sofort abstellen können.


Auspuffabgase enthalten giftiges Kohlenmonoxid. Atmen Sie Auspuffabgase nicht ein. Starten Sie das Gerät nie in geschlossenen oder schlecht belüfteten Räumen. Kraftstoffe sind giftig. Vermeiden Sie direkten Hautkontakt mit Benzin und das Einatmen von Benzindämpfen.
Bei Nichtbeachtung besteht Gesundheitsgefahr!


Sorgen Sie beim Hantieren mit Kraftstoff immer für eine gute Belüftung.
Rauchen Sie beim Tanken oder an Orten, wo Kraftstoff gelagert wird, nicht und halten Sie jegliche Wärmequellen fern.
Tanken Sie niemals bei laufendem oder heißem Motor.

Öffnen Sie vorsichtig den Tankdeckel, so dass sich ein evtl. vorhandener Überdruck langsam abbauen kann.
Starten Sie das Gerät nicht am Auffüllort des Kraftstoffs.
Verwenden Sie zur Aufbewahrung des Kraftstoffs geeignete und zulässige Behälter.
Bei Nichtbeachtung besteht Brand- oder Explosionsgefahr.



Achtung Hochspannung! Bei laufendem Motor stromführende Teile der Zündanlage nicht berühren.



Vorsicht vor heißen Teilen. Schalldämpfer und Auspuffanlage im heißen Zustand nicht berühren. Es besteht Verbrennungsgefahr.

Arbeiten mit der Benzin-Heckenschere:

- Kinder dürfen das Gerät niemals benutzen. Ebenso ist Personen die Arbeit mit dem Gerät untersagt, die die Bedienungsanweisungen nicht vollständig kennen. Gesetze und lokale Bestimmungen können ein Mindestalter für die Benutzung vorsehen.
- Lassen Sie andere Personen nicht das Gerät berühren. Halten Sie das Gerät von Menschen, vor allem Kindern, und Haustieren fern. Halten Sie einen Sicherheitsabstand von 3 m um sich herum ein. Unterbrechen Sie die Arbeit, wenn diese sich in der Nähe aufhalten.
- Der Bediener oder Nutzer ist für Unfälle oder Schäden an anderen Menschen oder deren Eigentum verantwortlich.
- Machen Sie sich mit Ihrer Umgebung vertraut und achten Sie auf mögliche Gefahren, die beim Arbeiten unter Umständen überhört werden können.
- Inspizieren Sie die zu schneidende Fläche sorgfältig und beseitigen Sie alle Drähte oder sonstige Fremdkörper.
- Tragen Sie geeignete Arbeitskleidung wie festes Schuhwerk mit rutschfester Sohle, eine robuste, lange Hose und Handschuhe (z.B. Handschuhe aus Chromleder). Tragen Sie keine weite Kleidung oder Schmuck, da diese von sich bewegenden Teilen erfasst werden können. Benutzen Sie das Gerät nicht, wenn Sie barfuß gehen oder offene Sandalen tragen.
- Tragen Sie als Schutz vor weggeschleuderten Teilen eine Schutzbrille und einen Kopfschutz. Tragen Sie einen Gehörschutz.
- Achten Sie beim Arbeiten auf einen sicheren Stand, insbesondere auf Stufen oder Leitern. Vermeiden Sie abnorme Körperhaltungen. Führen Sie das Gerät immer mit beiden Händen. Seien Sie beim Arbeiten im Gefälle besonders vorsichtig.
- Achten Sie vor dem Einschalten darauf, dass das Gerät keine Gegenstände berührt. Schalten Sie das Gerät aus, bevor Sie es absetzen.
- Arbeiten Sie mit dem Gerät nicht, wenn Sie müde oder unkonzentriert sind oder nach der Einnahme von Alkohol oder Tabletten. Legen Sie immer rechtzeitig eine Arbeitspause ein. Gehen Sie mit Vernunft an die Arbeit.
- Eine längere Benutzung des Motorgerätes kann zu vibrationsbedingten Durchblutungsstörungen der Hände führen. Tragen Sie geeignete Handschuhe und legen Sie regelmäßig Pausen ein.
- Benutzen Sie das Gerät nicht bei Regen, bei schlechter Witterung, in feuchter Umgebung oder an nassen

Hecken. Arbeiten Sie nur bei guter Beleuchtung.



Die Schutzvorrichtung und die persönlichen Schutzausrüstungen schützen ihre eigene und die Gesundheit anderer und sichern den reibungslosen Betrieb des Gerätes.

- Arbeiten Sie nicht mit einem beschädigten, unvollständigen oder ohne die Zustimmung des Herstellers umgebauten Gerät. Benutzen Sie das Gerät nie mit defekter Schutzausrüstung. Prüfen Sie vor dem Gebrauch den Sicherheitszustand des Gerätes.
- Verwenden Sie das Gerät nur, wenn alle Handgriffe und Schutzeinrichtungen angebracht sind.
- Prüfen Sie vor der Benutzung, ob Teile der Schneideinrichtung wie z.B. Messer oder Messerschrauben einwandfrei funktionieren, nicht klemmen und nicht beschädigt oder stark abgenutzt sind. Arbeiten Sie nur mit intakter Schneideinrichtung.
- Benutzen Sie nur Ersatz- und Zubehörteile, die vom Hersteller geliefert und empfohlen werden.
- Fassen Sie das Gerät niemals am Messerbalken an und halten Sie das Gerät nie an der Schutzvorrichtung.
- Setzen Sie den Motor still,
  - wenn Sie das Gerät nicht benutzen, es transportieren oder es unbeaufsichtigt lassen,
  - vor Überprüfung, Instandhaltung oder Arbeiten an der Heckenschere;
  - vor Einstellung der Arbeitsposition der Schneideinrichtung;
  - wenn Sie das Gerät kontrollieren oder Blockierungen entfernen,
  - wenn Sie Reinigungs- oder Wartungsarbeiten vornehmen oder Zubehör auswechseln,
  - nach dem Kontakt mit Fremdkörpern oder bei abnormaler Vibration.
- Versuchen Sie nicht, das Gerät selbst zu reparieren, es sei denn, Sie besitzen hierfür eine Ausbildung. Sämtliche Arbeiten, die nicht in dieser Anleitung angegeben werden, dürfen nur von uns ermächtigten Kundendienststellen ausgeführt werden.
- Benutzen Sie das Gerät nicht in der Nähe von entzündbaren Flüssigkeiten oder Gasen. Achten Sie darauf, dass der Motor und der Schalldämpfer frei von Ablagerungen, Laub oder austretendem Schmiermittel sind. Bei Nichtbeachtung besteht Brand- oder Explosionsgefahr.
- Benutzen Sie beim Transportieren oder bei der Lagerung immer den Messerschutz. Bewahren Sie das Gerät an einem trockenen Ort und außerhalb der Reichweite von Kindern auf.
- Behandeln Sie Ihr Gerät mit Sorgfalt. Halten Sie die Werkzeuge scharf und sauber, um besser und sicherer arbeiten zu können. Befolgen Sie die Wartungsvorschriften. Wenden Sie sich für Ersatzteile an unser Service-Center.
- Vorsicht vor oberirdischen Stromleitungen.
- Gehen Sie mit Kraftstoff sorgfältig um, er ist leicht entflammbar und die Dämpfe sind explosiv. Die folgenden Punkte sollten befolgt werden.
  - Bei laufendem oder heißem Motor niemals den Tankverschluss entfernen.
  - Lassen Sie vor dem Nachfüllen den Motor und die Auspuffteile abkühlen.
  - Tanken Sie nur im Freien.
  - Lagern Sie die Heckenschere oder

den Kraftstoffbehälter niemals in einem Raum in dem sich eine offene Flamme, wie z. B. in einem Warmwasseraufbereiter, befindet.
- Falls Benzin übergelaufen ist versuchen Sie nicht den Motor zu starten sondern entfernen Sie die Maschine vor dem Starten von der benzinverschmutzten Fläche.
- Setzen Sie den Tankverschluss nach dem Befüllen immer auf und verschließen Sie ihn sicher.
- Wird der Tank entleert, sollte dies im Freien vorgenommen werden.

- Berührt die Schneideinrichtung einen Fremdkörper oder sollten sich die Betriebsgeräusche verstärken oder die Heckenschere ungewöhnlich stark vibrieren, stellen Sie den Motor ab und lassen Sie die Heckenschere zum Stillstand kommen. Ziehen Sie den Zündkerzenstecker von der Zündkerze und ergreifen Sie folgende Maßnahmen:
  - auf Schäden überprüfen;
  - auf lose Teile überprüfen und alle losen Teile befestigen;
  - beschädigte Teile gegen gleichwertige Teile austauschen oder reparieren lassen.
- Stellen Sie immer sicher, dass sich die Heckenschere ordnungsgemäß in einer der vorgegebenen Arbeitspositionen befindet, bevor der Motor gestartet wird.
- Benutzen Sie die Heckenschere nicht mit einer defekten oder stark abgenutzten Schneideinrichtung.
- Um die Brandgefahr zu vermindern, achten Sie darauf, dass der Motor und der Schalldämpfer frei von Ablagerungen, Laub oder austretendem Schmiermittel sind.
- Stellen Sie immer sicher, dass alle Griffe und Sicherheitseinrichtungen beim Gebrauch der Heckenschere angebaut sind. Versuchen Sie niemals, eine unvollständige Heckenschere oder eine mit nicht zulässigem Umbau zu benutzen.
- Benutzen Sie immer beide Hände, wenn die Heckenschere mit zwei Griffen ausgerüstet ist.
- Wenn die Heckenschere zwecks Wartung, Inspektion oder Lagerung stillgesetzt wird, schalten Sie den Motor aus, ziehen Sie den Zündkerzenstecker von der Zündkerze und vergewissern Sie sich, dass alle rotierenden Teile zum Stillstand gekommen sind. Lassen Sie die Maschine abkühlen, bevor Sie diese überprüfen, einstellen usw.
- Lagern Sie die Heckenschere dort, wo Benzindämpfe nicht mit offenem Feuer oder Funken in Kontakt kommen können. Lassen Sie die Heckenschere immer abkühlen, bevor Sie diese lagern.
- Beim Transportieren oder bei der Lagerung der Heckenschere ist die Schneideinrichtung immer mit dem Schutz für die Schneideinrichtung abzudecken.
- **Bei Auftreten eines Unfalles oder einer Störung während des Betriebs ist das Gerät sofort auszuschalten. Versorgen Sie Verletzungen sachgemäß oder suchen Sie einen Arzt auf.** Lesen Sie zur Beseitigung von Störungen das Kapitel „Fehlersuche“ oder kontaktieren Sie unser Service-Center.

Allgemeine Beschreibung

! Die Abbildungen für die Bedienung des Gerätes finden Sie auf den Seiten 2-3.

DE

Übersicht



1 Messerbalken
2 Handschutz
3 Antivibrations-Handgriff
4 Zündkabel
5 Zündkerze (verdeckt)
6 Chokehebel
7 Treibstoffpumpe (Primer)
8 Startergriff mit Starterseil
9 Verstellbarer Handgriff
10 Entriegelungshebel zur Handgriffverstellung
11 Ein-/Aus-Schalter
12 Kraftstofftank
13 Tankdeckel
14 Luftfilter-Abdeckung
15 Motorgehäuse mit Lüftungsschlitzen
16 Gashebel
17 Gashebelsperre
18 Messerschutz

Lieferumfang

- Heckenschere
- Handschutz
- Antivibrations-Handgriff
- Messerschutz
- Zündkerzenschlüssel
- Betriebsanleitung

Funktionsbeschreibung

Die Benzin-Heckenschere besitzt als Antrieb einen Zweitaktmotor.
Als Schneideinrichtung ist das Gerät mit einem doppelseitigen Schneidmesser ausgestattet. Beim Schneidvorgang bewegen sich die Schneidwerkzeuge linear hin und her.
Der Handschutz schützt vor Ästen und Zweigen.

Die Funktion der Bedienteile entnehmen Sie bitte den nachfolgenden Beschreibungen.

Schutzeinrichtungen

2 Handschutz
verhindert, dass die Hand mit dem Schermesser in Berührung kommt.
11 Ein-/Aus-Schalter
Mit dem Ein-/Aus-Schalter wird der Motor abgestellt. Er muss entriegelt sein, um den Motor erneut zu starten.
17 Gashebelsperre
verhindert eine zufällige Beschleunigung des Motors. Der Gashebel kann nur betätigt werden, wenn die Gashebelsperre gedrückt ist.

Verwendungszweck

Das Gerät ist nur für das Schneiden und Trimmen von Hecken, Büschen und Ziersträuchern im häuslichen Bereich bestimmt. Die maximale Aststärke beträgt 27 mm. Jede andere Verwendung, die in dieser Anleitung nicht ausdrücklich zugelassen wird, kann zu Schäden am Gerät führen und eine ernsthafte Gefahr für den Benutzer darstellen.
Das Gerät ist zum Einsatz im Heimwerkerbereich bestimmt. Es wurde nicht für den gewerblichen Dauereinsatz konzipiert.
Das Gerät ist zum Gebrauch durch Erwachsene bestimmt. Jugendliche über 16 Jahre dürfen das Gerät nur unter Aufsicht benutzen. Die Benutzung des Gerätes bei Regen oder feuchter Umgebung ist verboten.
Der Bediener oder Nutzer ist für Unfälle oder Schäden an anderen Menschen oder deren Eigentum verantwortlich.
Der Hersteller haftet nicht für Schäden, die durch bestimmungswidrigen Gebrauch

oder falsche Bedienung verursacht wurden.

Technische Daten

Benzin-Heckenschere .....BHS 2670 E2
Motor ..... Einzylinder-Zweitakt-Motor
Hubraum.....26 cm^3
Motorleistung.....0,75 KW
Maximale Motordrehzahl ..... 8000 U/min
Empfohlene Leerlaufdrehzahl.. 3000 U/min
Hubzahl des Messers..... 1700 Hub/min
Zündkerze: .....Torch L8 RTC,
alternativ .....Champion RCJ6Y
Schnittlänge.....550 mm
Maximale Aststärke .....27 mm
Tankinhalt, max. .....0,46 l
Kraftstoffgemisch.....40:1
Gewicht.....5,5 kg
Schalldruckpegel
(L_{pA}).....95,8 dB(A); K_{pA}= 3 dB
Schallleistungspegel (L_{WA})
gemessen..... 106,9 dB(A); K_{WA}= 2,32 dB
garantiert.....109 dB(A)
Vibration (a_h)
Vorderer
Handgriff.....7,152 m/s^2; K= 1,5 m/s^2
Hinterer
Handgriff.....3,378 m/s^2; K= 1,5 m/s^2

Der angegebene Schwingungsemissionswert ist nach einem genormten Prüfverfahren gemessen worden und kann zum Vergleich eines Gerätes mit einem anderen verwendet werden. Der angegebene Schwingungsemissionswert kann auch zu einer einleitenden Einschätzung der Aussetzung verwendet werden.

Warnung:
Der Schwingungsemissionswert kann sich während der tatsächlichen Benutzung des Gerätes von dem Angabewert unterscheiden, abhängig von der Art und Weise, in der das Gerät verwendet wird. Versuchen Sie, die Belastung durch Vibrationen so gering wie möglich zu halten. Beispielhafte Maßnahmen zur Verringerung der Vibrationsbelastung sind das Tragen von Handschuhen beim Gebrauch des Werkzeugs und die Begrenzung der Arbeitszeit. Dabei sind alle Anteile des Betriebszyklus zu berücksichtigen (beispielsweise Zeiten, in denen das Elektrowerkzeug abgeschaltet ist, und solche, in denen es zwar eingeschaltet ist, aber ohne Belastung läuft).

Lärm- und Vibrationswerte wurden entsprechend den in der Konformitätserklärung genannten Normen und Bestimmungen ermittelt.

Inbetriebnahme

Nach dem Ausschalten des Gerätes bewegen sich die Messer kurze Zeit weiter. Lassen Sie die Messer vollständig zur Ruhe kommen, berühren Sie die sich bewegenden Messer nicht und bremsen Sie diese nicht ab. Verletzungsgefahr!

Lesen Sie vor der Inbetriebnahme die Sicherheitshinweise. Verwenden Sie das Gerät nicht ohne Handschutz. Tragen Sie beim Arbeiten mit dem Gerät geeignete Kleidung, Arbeitshandschuhe sowie Kopf-, Augen- und Gehörschutz. Vergewissern Sie sich vor jeder Benutzung, dass das Gerät funktionstüchtig ist. Verwenden Sie nur Originalteile.

DE

Bevor Sie das Gerät in Betrieb nehmen, müssen Sie Kraftstoff einfüllen.

Kraftstoff einfüllen



Sorgen Sie beim Hantieren mit Kraftstoff immer für eine gute Belüftung. Rauchen Sie beim Tanken nicht und halten Sie jegliche Wärmequellen fern. Tanken Sie niemals bei laufendem oder heißem Motor. Öffnen Sie vorsichtig den Tankdeckel, so dass sich ein evtl. vorhandener Überdruck langsam abbauen kann. Starten Sie das Gerät nicht in der Nähe des Befüllungsortes. Verwenden Sie zur Aufbewahrung des Kraftstoffs geeignete und zulässige Behälter.
Bei Nichtbeachtung besteht Brand- oder Explosionsgefahr.



Verwenden Sie nur das in der Anleitung empfohlene Kraftstoffgemisch. Es darf nicht älter als 3 Monate sein. Bei Nichtbeachten kann der Motor beschädigt werden und Sie verlieren den Garantieanspruch.



Vermeiden Sie direkten Hautkontakt mit Benzin und das Einatmen von Benzindämpfen. Es besteht Gesundheitsgefahr!



Das Gerät wird mit einer Mischung aus bleifreiem Benzin und Zweitaktmotoröl (der Qualität API TC) im Verhältnis 40:1 betrieben.

Tabelle für die Kraftstoffmischung:

Benzin	Grizzly Tools Zweitakt-Motoröl
3,00 Liter	75 ml
4,00 Liter	100 ml
5,00 Liter	125 ml
Mischvorgang	40 Teile Benzin + 1 Teil Öl

- Verwenden Sie nie unverdünnten Kraftstoff. Benutzen Sie nur Zweitakt-Motoröl (kein Viertakt-Motoröl oder Öl für wassergekühlte Motoren). Bei Nichtbeachtung kann der Motor beschädigt werden und Sie verlieren den Garantieanspruch.

1. Mischen Sie Benzin und Öl stets in einem sauberen, für Benzin vorgesehenen Behältnis.
2. Füllen Sie zuerst die Hälfte des Benzins, dann die gesamte Ölmenge ein und schütteln Sie den Behälter. Geben Sie dann den Rest des Benzins dazu und schütteln Sie nochmals.
3. Schrauben Sie den Tankdeckel ab und füllen Sie die Kraftstoffmischung in den Benzintank. Wischen Sie um den Tankdeckel Benzinreste ab und schließen Sie den Tankdeckel wieder.

Prüfungen vor dem Starten des Gerätes

- Überprüfen Sie den sicheren Sitz des Zündkerzensteckers. Bei losem Stecker können Funken entstehen und so austretendes Kraftstoff-Luftgemisch entzünden.
- Prüfen Sie die Leichtgängigkeit aller Schalter und die Funktionsfähigkeit der Schutzeinrichtungen.

- Vergewissern Sie sich, dass das Schermesser korrekt sitzt und die Handgriffe sauber sind.
- Prüfen Sie, ob sich genügend Kraftstoff im Tank befindet und füllen Sie bei Bedarf auf.

B Motor starten

1. Legen Sie das Gerät auf eine feste, ebene Unterlage. Vergewissern Sie sich, dass das Schneidwerkzeug weder Gegenstände noch den Boden berührt.
2. Zum Einschalten der Zündung drücken Sie den Ein-/Aus-Schalter (11) auf Position I.
3. Bei einem **Kaltstart** stellen Sie den Chokehebel (6) auf Position START Bei einem **Warmstart** lassen Sie den Chokehebel (6) in Position RUN.
4. Drücken Sie die Treibstoffpumpe (Primer) (7) 6 x, bis Kraftstoff austritt.
5. Halten Sie das Gerät mit der linken Hand am vorderen Antivibrations-Handgriff und dem rechten Fuß im hinteren Handgriff fest.
6. Ziehen Sie das Starterseil am Startergriff (8), bis der Motor startet. **Achtung! Starterseil nicht zu weit herausziehen - Bruchgefahr!**
7. Drücken Sie gleichzeitig die Gashebelsperre (17) und den Gashebel (16). Stellen Sie den Chokehebel auf Position RUN
8. Zum Arbeiten halten Sie die Gashebelsperre (17) gedrückt und betätigen den Gashebel (16).

Startet der Motor nach mehrmaligem Versuch nicht, befolgen Sie die Hinweise im Kapitel „Fehlersuche“.

Motor stoppen

1. Lassen Sie den Gashebel los.
2. Zum Ausschalten der Zündung bringen Sie den Ein-/Aus-Schalter in Position „O“.

Um den Motor im Notfall anzuhalten, betätigen Sie den Ein-/Aus-Schalter.

Bedienungshinweise

Beachten Sie den Lärmschutz und örtliche Vorschriften. Schneiden Sie nicht während der Ruhezeiten.

- Achten Sie beim Schneiden darauf, keine Gegenstände wie z.B. Drahtzäune oder Pflanzenstützen zu berühren. Dies kann zu Schäden am Messerbalken führen.
- Schalten Sie bei Blockierung der Messer durch feste Gegenstände das Gerät sofort aus und entfernen dann den Gegenstand.
- Vermeiden Sie die Überbeanspruchung des Gerätes während der Arbeit.

C Handgriff verstellen

Der Handgriff ist jeweils 90° nach links und rechts drehbar. So kann immer die ergonomisch günstigste Position gewählt werden.

- Zur Handgriffverstellung ziehen Sie den Entriegelungshebel (10) und drehen den Handgriff in die gewünschte Position. Er rastet hörbar ein.

Drücken Sie nicht gleichzeitig den Gashebel, da sich der Handgriff dann nicht verstellen lässt.

D Schnitttechniken

- Schneiden Sie dicke Äste zuvor mit einer Astschere heraus.
- Der doppelseitige Messerbalken ermöglicht den Schnitt in beiden Richtungen oder durch Pendelbewegungen von einer Seite zur anderen.
- Bewegen Sie beim senkrechten Schnitt das Gerät gleichmäßig vorwärts oder bogenförmig auf und ab.
- Bewegen Sie beim waagrechten Schnitt das Gerät sichelförmig zum Rand der Hecke, damit abgeschnittene Zweige zu Boden fallen.
- Um lange gerade Linien zu erhalten, empfiehlt es sich Schnüre zu spannen.

Schnitthecken schneiden:
Es empfiehlt sich Hecken in trapezähnlicher Form zu schneiden, um ein Verkahlen der unteren Äste zu verhindern. Dies entspricht dem natürlichen Pflanzenwachstum und lässt Hecken optimal gedeihen. Beim Schnitt werden nur die neuen Jahrestriebe reduziert, so bildet sich eine dichte Verzweigung und ein guter Sichtschutz aus.

1. Schneiden Sie zuerst die Seiten einer Hecke. Bewegen Sie dazu die Heckenschere mit der Wachstumsrichtung von unten nach oben. Wenn Sie von oben nach unten schneiden, bewegen sich dünnere Äste nach außen, wodurch dünne Stellen oder Löcher entstehen können.
2. Schneiden Sie dann die Oberkante je nach Geschmack gerade, dachförmig oder rund.
3. Trimmen Sie schon junge Pflanzen auf die gewünschte Form hin. Der Haupttrieb sollte unbeschädigt bleiben, bis die Hecke die geplante Höhe erreicht hat. Alle anderen Triebe werden auf die Hälfte gekappt.

Frei wachsende Hecken pflegen:
Frei wachsende Hecken bekommen zwar keinen Formschnitt, müssen aber regelmäßig gepflegt werden, damit die Hecke nicht zu hoch wird.

Wartung und Reinigung

Führen Sie Wartungs- und Reinigungsarbeiten grundsätzlich bei ausgeschaltetem Motor und gezogenem Zündkerzenstecker durch. Lassen Sie Arbeiten, die nicht in dieser Anleitung beschrieben sind, von einer von uns ermächtigten Kundendienststelle durchführen. Verwenden Sie nur Originalteile.

Die Messer sind regelmäßig auf Abnutzung zu kontrollieren und nachschleifen zu lassen. Stumpfe Messer überlasten die Maschine.



Tragen Sie beim Hantieren mit den Messern Handschuhe.

Allgemeine Wartungs- und Reinigungsarbeiten

- Kontrollieren Sie das Gerät vor jedem Gebrauch auf offensichtliche Mängel wie lose, abgenutzte oder beschädigte Teile. Prüfen Sie den festen Sitz der Schrauben im Messerbalken.
- Überprüfen Sie Abdeckungen und Schutzeinrichtungen auf Beschädigun-

gen und korrekten Sitz. Tauschen Sie diese gegebenenfalls aus.
- Achten Sie darauf, dass der Motor und der Schalldämpfer frei von Ablagerungen, Laub oder austretendem Schmiermittel sind. Bei Nichtbeachtung besteht Brand- oder Explosionsgefahr.
  Verwenden Sie dazu ein feuchtes Tuch oder eine Bürste. Das Gerät darf weder mit Wasser abgespritzt werden, noch in Wasser gelegt werden.
- Verwenden Sie keine Reinigungs- bzw. Lösungsmittel. Sie könnten das Gerät damit irreparabel beschädigen. Chemische Substanzen können die Kunststoffteile des Gerätes angreifen.
- Reinigen Sie nach jeder Benutzung den Messerbalken sorgfältig. Reiben Sie ihn mit einem öligen Lappen ab oder sprühen ihn mit einem Metall-Pflegespray ein.

E Luftfilter reinigen

Betreiben Sie das Gerät nie ohne Luftfilter. Staub und Schmutz gelangen sonst in den Motor und führen zu Schäden an der Maschine. Halten Sie den Luftfilter sauber.

Der Luftfilter (19) befindet sich hinter der Abdeckung unter dem Chokehebel.

1. Schalten Sie das Gerät aus.
2. Schrauben Sie die Luftfilter-Abdeckung (14) ab.
3. Nehmen Sie den Luftfilter (19) aus dem Filtergehäuse.
4. Reinigen Sie den Filter mit Seife und Wasser.
   Benutzen Sie niemals Benzin!
5. Lassen Sie den Filter an der Luft trocknen.
6. Setzen Sie den Filter in umgekehrter Reihenfolge wieder ein.

Ersetzen Sie den Luftfilter, wenn er verschlissen, beschädigt oder stark verschmutzt ist.

F Zündkerze wechseln / einstellen

Verschlissene Zündkerzen oder ein zu großer Zündabstand führen zu einer Leistungsreduzierung des Motors.

1. Schalten Sie das Gerät aus.
2. Ziehen Sie das Zündkabel (4) von der Zündkerze ab.
3. Schrauben Sie die Zündkerze (5) gegen den Uhrzeigersinn mit einem Zündkerzenschlüssel heraus.
4. Prüfen Sie den Zündabstand mit Hilfe einer Fühlerlehre (im Fachhandel erhältlich).
   Der Elektrodenabstand muss 0,6 - 0,7 mm betragen
5. Stellen Sie den Abstand gegebenenfalls ein, indem Sie den Zündbügel der Zündkerze vorsichtig biegen.
6. Reinigen Sie die Zündkerze mit einer Drahtbürste.
7. Setzen Sie die gereinigte und eingestellte Zündkerze ein oder tauschen Sie beschädigte Zündkerzen gegen eine neue Zündkerze aus.
8. Stecken Sie das Zündkabel wieder auf.

Vergaser einstellen

Der Vergaser wurde werkseitig auf optimale Leistung voreingestellt. Sollten Nacheinstellungen erforderlich sein, lassen Sie die Einstellungen durch eine Fachwerkstatt durchführen.

Lagerung

Allgemeine Lagerungshinweise

- Reinigen Sie das Gerät und die Zubehörteile sorgfältig, um Schimmelbildung vorzubeugen (s. Wartung und Reinigung).
- Bewahren Sie das Gerät an einem trockenen und staubgeschützten Ort auf, außerhalb der Reichweite von Kindern.
- Wickeln Sie das Gerät nicht in Kunststoffsäcke, da sich Feuchtigkeit und Schimmel bilden könnte.

Lagerung während Betriebspausen

Ein Nichtbeachten der Lagerungshinweise kann durch Kraftstoffreste im Vergaser zu Startproblemen oder permanenten Schäden führen.

1. Entleeren Sie den Kraftstofftank an einem gut belüfteten Ort.
2. Starten Sie den Motor und lassen ihn im Leerlauf laufen, bis der Motor stoppt und der Vergaser frei von Kraftstoff ist.
3. Lassen Sie den Motor abkühlen (ca. 5 Minuten).

Bei Betriebspausen von mehr als 3 Monaten:

4. Lösen Sie die Zündkerze mit einem Zündkerzenschlüssel (siehe „Zündkerze wechseln / einstellen“).
5. Füllen Sie einen Teelöffel mit reinem Zweitakt-Öl in den Brennraum und ziehen Sie das Anwerfseil mehrmals langsam zum Verteilen des Öls im Innern des Motors.
6. Setzen Sie die Zündkerze wieder ein.

Entsorgung/ Umweltschutz

Entsorgen Sie Ihr Gerät umweltgerecht. Maschinen gehören nicht in den Hausmüll.

- Entleeren Sie den Kraftstofftank sorgfältig und geben Sie Ihr Gerät an einer Verwertungsstelle ab. Die verwendeten Kunststoff- und Metallteile können sortenrein getrennt werden und so einer Wiederverwertung zugeführt werden.



Geben Sie Altöl und Benzinreste nicht in die Kanalisation oder in den Abfluss.

- Entsorgen Sie Altöl und Benzinreste umweltgerecht - geben Sie diese an einer Entsorgungsstelle ab.
- Fragen Sie hierzu Ihren Grizzly Tools-Händler.
- Werfen Sie geschnittene Äste nicht in die Mülltonne, sondern führen Sie diese der Kompostierung zu.

Ersatzteile / Zubehör

Ersatzteile und Zubehör erhalten Sie unter www.grizzlytools-service.eu

Bei weiteren Fragen wenden Sie sich an das „Service-Center“ (siehe „Service-Center“).

Garantie

- Für dieses Gerät leisten wir 24 Monate Garantie. Dieses Gerät ist nicht zur gewerblichen Nutzung geeignet. Bei gewerblichem Einsatz erlischt die Garantie.
- Schäden, die auf natürliche Abnutzung, Überlastung oder unsachgemäße Bedienung zurückzuführen sind, bleiben von der Garantie ausgeschlossen. Bestimmte Bauteile unterliegen einem normalen Verschleiß und sind von der Garantie ausgeschlossen. Insbesondere zählen hierzu: Messerbalken, Exzenter, Luftfilter, Kraftstofffilter und Zündkerze.
- Voraussetzung für Garantieleistungen ist zudem die Einhaltung der Hinweise zur Reinigung und Wartung.
- Schäden, die durch Material- oder Herstellerfehler entstanden sind, werden unentgeltlich durch Ersatzlieferung oder Reparatur beseitigt. Voraussetzung ist, dass das Gerät unzerlegt und mit Kauf- und Garantienachweis an den Händler zurückgegeben wird.

Reparatur-Service

- Sie können Reparaturen, die nicht der Garantie unterliegen, gegen Berechnung von unserem Service-Center durchführen lassen. Unser Service-Center erstellt Ihnen gerne einen Kostenvoranschlag.
  Wir können nur Geräte bearbeiten, die ausreichend verpackt und frankiert eingesandt wurden.
- **Achtung:** Bitte liefern Sie Ihr Gerät im Reklamations- oder Servicefall gereinigt und mit einem Hinweis auf den Defekt an unsere Service-Adresse. **Unfrei – per Sperrgut, Express oder mit sonstiger Sonderfracht – eingeschickte Geräte werden nicht angenommen.**
- Die Entsorgung Ihrer defekten eingesendeten Geräte führen wir kostenlos durch.

DE

Fehlersuche

Problem	Mögliche Ursache	Fehlerbehebung
Motor startet nicht	Tank leer	Volltanken
	Falsche Startreihenfolge	Anweisungen zum Starten der Maschine in dieser Anleitung beachten
	Motor „abgesoffen“	Gas wegnehmen, mehrere Male starten, wenn nötig Zündkerze ausbauen, reinigen und trocknen
	Verrußte Zündkerzen, falscher Zündabstand	Zündkerzen reinigen, einstellen oder ersetzen
	Kerzenanschluss, Zündkabel schadhaft	Erneuern
	Vergaser, -düsen verschmutzt, falsch eingestellte Vergasermischung	Vergaser durch eine Fachwerkstatt reinigen und einstellen lassen
	Verstopfter Kraftstofffilter	Kraftstofffilter ersetzen oder reinigen
Motor läuft im Leerlauf zu schnell	Motor kalt	Langsam warm fahren
Motor gibt keine Höchstleistung	Verrußte Zündkerzen, falscher Zündabstand	Zündkerzen reinigen, einstellen oder ersetzen
	Vergaser, -düsen verschmutzt, falsch eingestellte Vergasermischung	Vergaser durch eine Fachwerkstatt reinigen und einstellen lassen
	Falsches Kraftstoffgemisch	Gemäß Anleitung tanken
	Dichtring im Kurbelgehäuse undicht	Fehler durch eine Fachwerkstatt beheben lassen
	Zylinder, Kolbenringe abgenutzt	
	Falsche Zündung	
Übermäßige Bildung von Abgasen/Rauch	Falsch eingestellte Vergasermischung	Vergaser von einer Fachwerkstatt einstellen lassen
	Falsches Kraftstoffgemisch	Gemäß Anleitung tanken
Messer werden heiß	Messer stumpf	Messerbalken schleifen lassen (Service-Center)
	Messer hat Scharten	Messerbalken überprüfen lassen (Service-Center)
	Zu viel Reibung wegen fehlender Schmierung	Messerbalken ölen

Table des matières

Consignes de sécurité 19
Symboles sur l'appareil 19
Symboles utilisés dans le mode d'emploi 20
Consignes de sécurité générales 20
Description générale 23
Vue d'ensemble 23
Volume de la livraison 24
Description du fonctionnement 24
Dispositifs de protection 24
Fins d'utilisation 24
Caractéristiques techniques 24
Mise en service 25
Remplissage du carburant 25
Vérifications avant le démarrage de l'appareil 26
Lancement du moteur 27
Arrêt du moteur 27
Instructions de travail 27
Réglage de la poignée 27
Techniques de coupe 28
Entretien et nettoyage 28
Travaux d'entretien et de nettoyage généraux 28
Nettoyage du filtre à air 29
Changement / réglage de la bougie .. 29
Réglage du carburateur 30
Dépôt 30
Conseils généraux pour le dépôt 30
Dépôt pendant les pauses d'utilisation 30
Pièces de rechange 30
Elimination et protection de l'environnement 30
Garantie 31
Service de réparation 31
Dépannage 32
Traduction de la déclaration de conformité CE originale 140
Vue éclatée 149/150
Service-Center 151



Avant la première mise en service, veuillez lire attentivement ces instructions d'utilisation. Conservez soigneusement ces instructions et transmettez-les à tous les utilisateurs suivants afin que les informations se trouvent constamment à disposition.

Consignes de sécurité

Ce chapitre contient les prescriptions de sécurité fondamentales pour travailler avec le taille-haie thermique.

Symboles sur l'appareil



Attention! Danger!



Lire le mode d'emploi!



Attention ! Ne pas respirer les gaz d'échappement.



Feux, lumière libre et fumée interdit.



Portez des gants de protection contre les coupures.



Portez des chaussures de sécurité antidérapantes.



Porter une protection pour la tête, les yeux et les oreilles!



Portez un équipement de protection personnelle.



Mention du niveau de puissance sonore L_{WA} en dB.



Distance entre les dents



Longueur de coupe


Attention! Surfaces brûlantes. Risques de brûlures.


Attention ! Risque de blessure par lame tournante.


Starter



Primer

Symboles utilisés dans le mode d'emploi


Symbole de danger et indications relatives à la prévention de dommages corporels ou matériels.


Symbole d'interdiction (l'interdiction est précisée à la place des guillemets) et indications relatives à la prévention de dommages.


Symboles de remarque et informations permettant une meilleure utilisation de l'appareil.


Porter des gants de protection.


Le carburant et les vapeurs de carburant sont combustibles.
Risque d'incendie et d'explosion !


L'huile usagée et les résidus de carburant sont nocifs pour l'environnement, ne les jetez pas dans la canalisation ou l'avaloir.

Consignes de sécurité générales


CETTE MACHINE PEUT CAUSER DE GRAVES BLESSURES. Lisez attentivement cette notice d'utilisation en ce qui concerne le bon maniement, la préparation, l'entretien, le démarrage et la mise hors service de la machine. Familiarisez-vous avec toutes les pièces ainsi qu'avec les prescriptions pour une utilisation correcte de la machine. Exercez-vous à manier l'appareil et, en cas de doute, faites-vous expliquer sa fonction, ses effets et les techniques de travail adéquates par un utilisateur expérimenté ou par un spécialiste. Assurez-vous de pouvoir éteindre l'appareil immédiatement en cas d'urgence.


Les gaz d'échappement contiennent du monoxyde de carbone toxique. N'inhalez pas les gaz d'échappement. Ne mettez jamais l'appareil en marche dans des locaux fermés ou mal aérés.
Les carburants sont toxiques. Evitez de mettre la peau en contact direct avec l'essence et d'inhaler des vapeurs d'essence.
Le non-respect de ces règles peut mettre votre santé en danger!


En manipulant le carburant, préoccupez-vous toujours d'une bonne aération.
Ne fumez pas en faisant le plein ou à l'endroit où le carburant est entreposé. Tenez toute source de chaleur à distance.
Ne faites jamais le plein lorsque le moteur est en marche ou encore chaud.
Dévissez le bouchon de réservoir avec précaution afin que l'éventuelle surpression puisse se réduire lentement.
Ne mettez pas l'appareil en marche à l'endroit où vous faites le plein.

Pour la conservation du carburant, utilisez des bidons appropriés et réglementaires.
Si ces règles ne sont pas respectées, il y a danger d'incendie ou d'explosion.



Attention haute tension! Ne pas toucher dans l'allumage les pièces conductrices de courant lorsque le moteur est en marche.



Attention aux pièces chaudes. Ne pas toucher le silencieux ni l'échappement lorsqu'ils sont chauds. Danger de brûlures.

Travail avec le taille-haie thermique:

- Il est interdit aux enfants d'utiliser l'appareil. De même, les personnes qui ne connaissent pas intégralement les instructions d'emploi n'ont pas le droit de travailler avec l'appareil. Il se peut que les lois et dispositions locales prescrivent un âge minimum.
- Ne permettez pas à des tierces personnes de toucher l'appareil. Tenez l'appareil à l'écart des personnes, particulièrement des enfants, et des animaux domestiques. Maintenez un périmètre de sécurité de 3 mètres autour de vous. Interrompez votre travail si ceux-ci s'approchent de vous.
- Le conducteur ou l'utilisateur de la machine est responsable des accidents et des dommages causés à des tiers ou à leur propriété.
- Familiarisez-vous avec votre environnement et prenez garde aux dangers que vous risqueriez, le cas échéant, de ne pas percevoir en travaillant.
- Inspectez la surface de coupe avec soin et éliminez tous les fils métalliques ou autres corps étrangers.
- Portez une tenue de travail appropriée telle que des chaussures solides munies d'une semelle antidérapante, des pantalons longs et robustes et des gants (par exemple des gants en cuir chromé). Ne portez pas de vêtements trop amples ni de bijoux, car ils peuvent être happés par les pièces mobiles. N'utilisez pas l'appareil si vous êtes pieds nus ou si vous portez des sandales.
- Portez des lunettes de protection et un protège-tête contre les projections d'objets. Portez une protection acoustique.
- Veillez à avoir une position assurée lorsque vous travaillez, en particulier sur des marches ou des échelles. Evitez les positions inhabituelles. Conduisez toujours l'appareil des deux mains. Soyez particulièrement vigilant lorque vous travaillez en pente.
- Avant de mettre l'appareil en marche, veillez à ce qu'il ne soit pas en contact avec des objets. Mettez l'appareil hors service avant de le poser.
- Ne travaillez pas avec l'appareil si vous êtes fatigué ou mal concentré, ni après avoir absorbé de l'alcool ou des médicaments. Faites toujours une pause à temps. Travaillez avec mesure.
- Une utilisation prolongée de l'appareil à moteur peut causer des troubles de la circulation au niveau des mains, dus aux vibrations. Portez des gants appropriés et faites des pauses régulières.
- N'utilisez pas l'appareil par pluie, mauvais temps, dans un environnement humide ou lorsque les haies sont mouillées. Ne travaillez qu'avec un bon éclairage.

Le dispositif de sécurité de la machine et votre équipement de protection personnel protègent votre santé et celle d'autrui. Ils garantissent le bon fonctionnement de l'appareil.

- Ne travaillez pas avec un appareil endommagé, incomplet ou modifié sans l'assentiment du constructeur. Ne vous servez jamais de l'appareil si son dispositif de sécurité est défectueux. Contrôlez l'état de sécurité de l'appareil avant utilisation.
- Ne vous servez de l'appareil que lorsque toutes les poignées et installations de sécurité sont montées.
- Vérifiez avant l'utilisation que les éléments du système de coupe comme la lame ou les vis de lame fonctionnement parfaitement, ne se coincent pas et ne soient pas endommagés ou très usés. Ne travaillez qu'avez un système de coupe intact.
- Utilisez exclusivement les pièces de rechange et les accessoires livrés et conseillés par le constructeur.
- Ne touchez jamais la barre de coupe de l'appareil et ne le tenez jamais par le dispositif de sécurité.
- Immobilisez le moteur,
  - lorsque vous n'utilisez pas l'appareil, le transportez ou le laissez sans surveillance,
  - avant vérification, entretien ou travaux sur le taille-haie ;
  - avant de régler la position de travail du dispositif de coupe ;
  - lorsque vous contrôlez l'appareil ou le débloquez,
  - lorsque vous effectuez des travaux de nettoyage ou d'entretien sur l'appareil ou remplacez des accessoires,
  - lorsque l'appareil est entré en contact avec des corps étrangers ou qu'il émet des vibrations anormales.
- N'essayez pas de réparer l'appareil vous-même, à moins que vous ne possédiez une formation adéquate. Tous les travaux qui ne sont pas décrits dans cette notice doivent être exécutés uniquement par des points de services après-vente que nous avons agréés.
- N'utilisez pas l'appareil à proximité de liquides inflammables ou de gaz. Veillez à ce que le moteur et le silencieux soient débarrassés de dépôts, de feuilles ou de traces de lubrifiants. Si ces consignes ne sont pas observées, il y a danger d'incendie ou d'explosion.
- Lorsque vous transportez ou entreposez l'appareil, utilisez toujours le protège-lame. Conservez l'appareil au sec et hors de la portée des enfants.
- Prenez soin de votre appareil. Maintenez les outils affûtés et propres afin de travailler avec davantage d'efficacité et de sécurité. Observez les instructions d'entretien. Pour obtenir des pièces de rechange, adressez-vous à notre Centre de services.
- Attention aux câbles électriques en surface.
- Manipulez le carburant avec précaution, il est facilement inflammable et les vapeurs sont explosives. Les points suivants doivent être respectés.
  - Ne retirez jamais le bouchon du réservoir lorsque le moteur est en marche ou chaud.
  - Avant de remplir le réservoir, laissez le moteur et les pièces de l'échappement refroidir.
  - Remplissez le réservoir uniquement en extérieur.
  - Ne stockez jamais le taille-haie ou le réservoir de carburant dans

une pièce dans laquelle il y a une flamme ouverte, comme par ex. un chauffe-eau.
- Si de l'essence s'est renversée, n'essayez pas de démarrer le moteur, mais éloignez la machine de la surface souillée d'essence avant de démarrer.
- Refermez toujours le bouchon du réservoir après le remplissage et assurez-vous qu'il est bien hermétique.
- La vidange du réservoir doit être effectuée en extérieur.

- Si le dispositif de coupe touche un corps étranger ou si les bruits de fonctionnement s'amplifient ou si le taille-haie vibre fortement, arrêtez le moteur et laissez le taille-haie s'arrêter. Détachez la cosse de la bougie et prenez les mesures suivantes :
  - vérifier les dommages ;
  - vérifier les pièces desserrées et fixer toutes les pièces desserrées ;
  - remplacer ou faire réparer les pièces endommagées par des pièces équivalentes.
- Vérifiez toujours que le taille-haie se trouve dans l'une des positions de travail prescrites avant de démarrer le moteur.
- N'utilisez pas le taille-haie avec un dispositif de découpe défectueux ou fortement usé.
- Pour éviter tout risque d'incendie, veillez à ce que le moteur et le silencieux ne comportent pas de dépôts, de feuillage ou de fuite de lubrifiant.
- Garantissez toujours que toutes les poignées et dispositifs de sécurité sont montés lors de l'utilisation du taille-haie. N'essayez jamais d'utiliser un taille-haie incomplet ou avec une modification non acceptée.
- Utilisez toujours les deux mains lorsque le taille-haie possède deux poignées.
- Lorsque le taille-haie est arrêté pour maintenance, inspection ou stockage, arrêtez le moteur, retirez la cosse de la bougie et assurez-vous que toutes les pièces en rotation se sont arrêtées. Laissez refroidir la machine avant de la vérifier, régler, etc.
- Laissez le taille-haie là où les vapeurs d'essence ne peuvent pas entrer en contact avec une flamme nue ou des étincelles. Laissez toujours refroidir le taille-haie avant de le stocker.
- Lors du transport ou du stockage du taille-haie, il faut toujours recouvrir le dispositif de coupe avec la protection correspondante.
- **Si un accident ou un incident se produit, l'appareil doit être immédiatement mis hors tension.** Veuillez soigner les blessures de manière adéquate ou trouver un médecin. Pour éliminer les perturbations, veuillez vous reporter au chapitre «Diagnostic de pannes» ou contactez notre centre de service après-vente.

Description générale

! Vous trouverez en pages 2 et 3 un croquis explicatif des organes de service les plus importants.

Vue d'ensemble

A
1 Barre de coupe
2 Protège-mains
3 Poignée anti-vibration
4 Câble d'allumage
5 Bougie d'allumage (non visible)
6 Levier de starter
7 Pompe de carburant (bouton d'amorçage)

8 Poignée de starter avec câble de starter
9 Poignée réglable
10 Levier de déverrouillage de la poignée
11 Interrupteur d'arrêt
12 Réservoir à carburant
13 Bouchon de réservoir
14 Couvercle de filtre à air
15 Boîtier-moteur avec fentes de ventilation
16 Gâchette d'accélérateur
17 Blocage de la gâchette d'accélérateur
18 Protège-lame

Volume de la livraison

- Taille-haie thermique
- Protège-mains
- Poignée anti-vibration
- Protège-lame
- Clé de maintenance
- Notice d'utilisation

Description du fonctionnement

Le taille-haie thermique est entraîné par un moteur à deux temps.
L'appareil possède comme dispositif de coupe une lame double. Lors du processus de coupe, les outils de coupe se déplacent dans un mouvement pendulaire horizontal.
Le protège-mains protège contre les branches et les rameaux.
Les descriptions suivantes vous informent sur le fonctionnement des organes de service.

Dispositifs de protection

2 Protège-mains
empêche les mains d'entrer en contact avec la lame de cisaille.

11 Interrupteur d'arrêt
L'interrupteur d'arrêt permet de mettre le moteur hors service. Il faut le déverrouiller pour remettre le moteur en marche.

17 Blocage de la gâchette d'accélérateur
Empêche une accélération fortuite du moteur. On ne peut utiliser le moteur qu'en appuyant sur le blocage de gâchette.

Fins d'utilisation

L'appareil est uniquement destiné à la taille et au soin des haies, des buissons et des arbustes d'ornement dans le domaine domestique. L'appareil peut couper des branches d'un diamètre maximal de 27 mm. Toute autre utilisation n'étant pas expressément permise dans cette notice peut conduire à un endommagement de l'appareil et représenter un sérieux danger pour l'utilisateur.
L'appareil est conçu pour une utilisation domestique. Il n'est pas destiné à une utilisation industrielle continue.
L'appareil doit être utilisé par des adultes. Les jeunes âgés d'au moins 16 ans n'ont le droit d'utiliser l'appareil que sous surveillance. Il est interdit de se servir de l'appareil par temps pluvieux ou dans un environnement humide. Le constructeur décline toute responsabilité pour les dommages consécutifs à un emploi non conforme aux prescriptions ou à une utilisation fautive.

Caractéristiques techniques

Taille-haie thermique ..... BHS 2670 E2
Moteur .... Moteur deux temps, un cylindre
Cylindrée moteur ..... 26 cm^3
Puissance moteur.....0,75 KW

Vitesse maximale de rotation
.....8000 tr/min
Vitesse de rotation à vide
conseillée..... 3000 tr/min
Cadence de coupe .....1700 cps/min
Bougie d'allumage: ..... Torch L8 RTC,
alternatives: .....Champion RCJ6Y
Longueur de coupe..... 550 mm
Diamètre de coupe maximum..... 27 mm
Contenance du réservoir, max. .....0,46 l
Mélange carburant..... 40:1
Poids.....5,5 kg
Puissance acoustique (L_{WA})
mesurée .....106,9 dB(A); K_{WA}= 2,32 dB
garantie ..... 109 dB(A)
Niveau acoustique
(L_{pA})..... 95,8 dB(A); K_{pA}= 3 dB
Vibration (a_h)
Poignée avant....7,152 m/s^2; K= 1,5 m/s^2
Poignée arrière ..3,378 m/s^2; K= 1,5 m/s^2

La valeur d'émission d'oscillation donnée a été mesurée d'après une procédure d'essai aux normes et peut être utilisée pour comparer un outil électrique avec un autre outil.
La valeur d'émission d'oscillation donnée peut aussi être utilisée pour une estimation introductive du déchargement.

Avertissement :
La valeur d'émission d'oscillation peut, pendant l'utilisation réelle de l'outil électrique, différer de la valeur d'indication, selon la manière dont l'outil électrique est utilisé. Essayez de maintenir aussi faible que possible la contrainte que constituent les vibrations. Mesures à titre d'exemple pour réduire la contrainte que constituent les vibrations : porter des gants lors de l'utilisation de l'outil et limiter le temps de travail. Il faut à ce titre tenir compte de toutes les parties du cycle d'exploitation (par exemple les temps au cours desquels l'outil électroportatif est éteint, et ceux au cours desquels il est certes allumé mais fonctionne hors charge).

Les valeurs acoustiques et de vibration ont été calculées sur la base des normes et pre-scriptions contenues dans la déclaration de conformité.

Mise en service

Une fois l'appareil éteint, les lames continuent de se mouvoir pendant un court laps de temps. Attendez l'immobilisation complète des lames, ne touchez pas les lames en mouvement et ne les freinez pas. Vous risqueriez de vous blesser!

Avant la mise en service, liser les consignes de sécurité. N'utilisez pas l'appareil sans protège-mains. Pour travailler avec l'appareil, portez des vêtements appropriés, des gants de travail ainsi qu'un protège-tête, une protection visuelle et sonore.
Assurez-vous avant toute utilisation de l'appareil qu'il se trouve en parfait état de fonctionnement. N'utilisez que des pièces d'origine.

Avant de mettre l'appareil en service, vous devez mettre du carburant.

Remplissage du carburant

En manipulant le carburant, veillez toujours à une bonne aération.
Ne fumez pas en remplissant le réservoir et tenez toute source

de chaleur à l'écart. Ne faites jamais le plein avec le moteur en marche ou encore chaud. Ouvrez avec précaution le bouchon de réservoir de sorte qu'une éventuelle surpression puisse se dissiper progressivement.
Ne mettez pas l'appareil en marche à proximité du lieu de remplissage.
Pour la conservation du carburant, utilisez des bidons appropriés et réglementaires.
Si ces prescriptions ne sont pas respectées, il y a danger d'incendie ou d'explosion.

Utilisez exclusivement le mélange de carburant recommandé dans cette notice. Le mélange doit avoir moins de 3 mois. Vous risquez sinon d'endommager le moteur et de perdre votre droit de garantie.

Evitez de mettre la peau en contact direct avec l'essence et d'inhaler des vapeurs d'essence. Nuisible à la santé!



L'appareil fonctionne avec un mélange d'essence sans plomb et d'huile pour moteur à deux temps (qualité API TC) dans la proportion 40:1.

Tableau pour le mélange carburant:

Essence	Huile moteur 2 temps Grizzly Tools
3,00 litres	75 ml
4,00 litres	100 ml
5,00 litres	125 ml
Mélange	40 parts ess.+1 part huile

- N'utilisez jamais du carburant pur. Utilisez exclusivement de l'huile pour moteur à deux temps (pas d'huile pour moteur à quatre temps ou d'huile pour moteurs refroidis par eau). Vous risquez sinon d'endommager le moteur et de perdre votre droit de garantie.

1. Mélangez toujours l'essence et l'huile dans un récipient propre prévu pour contenir de l'essence.
2. Versez d'abord la moitié de l'essence puis toute la quantité d'huile et secouez le bidon. Ajoutez le reste d'essence et secouez encore une fois.
3. Dévissez le bouchon de réservoir et versez le mélange de carburant dans le réservoir à essence. Essuyez les restes de carburant se trouvant autour du bouchon de réservoir et revissez ce dernier.

Vérifications avant le démarrage de l'appareil

- Vérifiez que le capuchon de bougie soit correctement posé. Un capuchon mal enfiché peut provoquer des étincelles et le mélange se produisant ainsi entre le carburant et l'air peut s'enflammer.
- Contrôlez la facilité de maniement de tous les interrupteurs et le bon fonctionnement des dispositifs de sécurité.
- Assurez-vous que la lame de cisaille soit correctement installée et que les poignées soient propres.
- Veillez à ce qu'il y ait suffisamment de carburant dans le réservoir et, le cas échéant, remplissez ce dernier.

B Lancement du moteur

1. Posez l'appareil sur un sol solide et plan. Assurez-vous que l'outil de coupe ne touche ni des objets ni le sol.
2. Pour mettre l'allumage en marche, poussez l'interrupteur d'arrêt (12) vers la poignée.
3. Pour un démarrage à froid, laissez la manette de starter (7) sur la position START
   Pour un démarrage à chaud, laissez la manette de starter (7) sur la position RUN.
4. Appuyez sur la pompe à carburant (primer) (8) 6 x jusqu'à ce que le carburant sorte.
5. Tenez fermement l'appareil, tel que montré sur la petite figure, avec la main gauche sur la poignée anti-vibration avant et le pied droit dans la poignée arrière.
6. Tirez le câble de démarrage à la poignée de lancement (9) jusqu'à ce que le moteur démarre.
   Attention ! Ne tirez pas le câble de démarreur trop loin - Risque de cassure !
7. Pressez simultanément le levier de verrouillage des gaz (18) et la manette de gaz (17). Mettez le levier du starter sur la position RUN.
8. Pour travailler, maintenez enfoncé le levier de verrouillage des gaz (18) et actionnez la manette de gaz (17).

Si le moteur ne démarre pas après plusieurs tentatives, suivez les directives du chapitre «Dépannage».

Arrêt du moteur

1. Lâchez la gâchette d'accélérateur.
2. Pour mettre l'allumage hors de service, positionnez l'interrupteur d'arrêt sur "STOP".

Pour arrêter le moteur en cas d'urgence, actionnez l'interrupteur d'arrêt.

Instructions de travail

Observez les mesures de protection anti-bruit et les prescriptions locales en vigueur. Ne travaillez pas pendant les heures de repos courantes.

- Pendant la coupe, veillez à ne pas heurter d'objets tels que des clôtures métalliques ou des tuteurs à plantes. Vous risqueriez d'endommager la barre de coupe.
- Si la lame se trouve bloquée par un objet dur, éteignez immédiatement l'appareil et éliminez l'objet en question.
- Evitez de soumettre l'appareil à une contrainte excessive pendant le travail.

C Réglage de la poignée

La poignée peut pivoter de 90° aussi bien vers la gauche que vers la droite. Vous pouvez ainsi toujours choisir la position ergonomiquement la plus favorable.

- Pour le réglage de la poignée, veuillez tirer le levier de déverrouillage (11), puis tourner la poignée jusqu'à la position souhaitée. Vous devez l'entendre s'enclencher.

Ne poussez pas simultanément la gâchette d'accélérateur, la poignée n'étant alors plus réglable.

D Techniques de coupe

- Commencez par éliminer les branches épaisses en les coupant avec un ébrancheur.
- La barre de coupe double action permet une coupe dans les deux directions ou d'un côté vers l'autre dans un mouvement pendulaire.
- En coupe à la verticale, manœuvrez l'appareil en progressant régulièrement ou en décrivant des arcs de cercle.
- En coupe à l'horizontale, maniez l'appareil comme une faucille, en décrivant un arc de cercle en direction de la bordure, afin que les branches coupées tombent sur le sol.
- Pour obtenir de longues lignes droites, il est recommendé de tendre un cordeau.

Taille des haies en forme:
Il est conseillé de tailler les haies en forme de trapèze afin d'éviter que les branches inférieures ne perdent leurs feuilles. Cette méthode correspond à la croissance naturelle des végétaux et favorise un épanouissement optimal des haies. Lors de la taille, seules les nouvelles pousses de l'année sont rabattues afin d'obtenir une végétation touffue et une protection efficace contre les regards indiscrets.

1. Commencez par couper la haie par les côtés. Maniez le taille-haie de bas en haut dans le sens de la croissance. Si vous coupez de haut en bas, les branches fines poussent vers l'extérieur, ce qui contribue à produire des zones moins fournies ou des trous dans la haie.
2. Taillez la partie supérieure à votre goût, droite, ronde ou en forme de toit.
3. Préparez déjà les jeunes plantes à la forme désirée. Le scion principal devrait rester intact jusqu'à ce que la haie ait atteint la hauteur prévue. Toutes les autres pousses sont rabattues à mi-hauteur.

Soin des haies libres:
Bien que les haies à croissance libre ne subissent pas de taille en forme, il faut cependant les entretenir régulièrement pour éviter qu'elles ne deviennent trop hautes.

Entretien et nettoyage

Effectuez en principe les travaux de maintenance et de nettoyage lorsque le moteur est coupé et la cosse de bougie débranchée. Faites exécuter les travaux qui ne sont pas décrits dans cette notice par un point de service après-vente que nous avons agréé. Utilisez exclusivement des pièces d'origine.

Il faut régulièrement contrôler l'usure des lames et les faire réaffûter. Les lames émoussées réduisent la performance de la machine.

Portez des gants pour manipuler les lames.

Travaux d'entretien et de nettoyage généraux

- Vérifiez avant toute utilisation que l'appareil ne présente pas de déficiences évidentes telles que des pièces mal

vissées, usées ou endommagées. Contrôlez que les vis de la barre de coupe soient serrées à fond.
- Vérifiez que les capots et dispositifs de sécurité ne présentent pas d'endommagement et soient correctement montés. Le cas échéant, remplacez-les.
- Veillez à ce que le moteur et le silencieux soient débarrassés de dépôts, de feuilles ou de traces de lubrifiants. Si vous n'observez pas ces consignes, vous risquez de provoquer un incendie ou une explosion.
  Utilisez un chiffon humide ou une brosse. Il ne faut ni asperger l'appareil, ni le laisser dans l'eau.
- N'utilisez pas de nettoyant ou de dissolvant. Vous risqueriez sinon d'infliger à votre appareil des dommages irréparables. Les substances chimiques peuvent attaquer les composants en plastique de la machine.
- Nettoyez soigneusement la barre de coupe après chaque utilisation. Frottez-la avec un chiffon imprégné d'huile ou utilisez un aérosol pour l'entretien des métaux.

E Nettoyage du filtre à air

Ne vous servez jamais de l'appareil sans filtre à air. La poussière et la saleté pénètrent sinon dans le moteur et endommagent la machine. Maintenez le filtre à air propre.

Le filtre à air (20) se trouve derrière la protection en dessous du levier du starter.

1. Eteignez l'appareil.
2. Veuillez dévisser la protection du filtre à air (15).
3. Enlevez le filtre à air (20) de son boîtier.
4. Nettoyez le filtre à l'eau et au savon. **N'utilisez jamais d'essence!**
5. Faites sécher le filtre à l'air libre.
6. Replacez le filtre dans l'ordre inverse des étapes décrites ci-dessus.

Remplacez le filtre à air lorsqu'il est usé, endommagé ou très encrassé.

F Changement / réglage de la bougie

L'usure des bougies ou un intervalle d'allumage trop important amoindrissent la performance du moteur.

1. Eteignez l'appareil.
2. Retirez le fil de bougie (5) de la bougie.
3. Dévissez la bougie (6) dans le sens inverse des aiguilles d'une montre avec une clé de maintenance.
4. Vérifiez l'intervalle d'allumage à l'aide d'une jauge d'épaisseur (en vente dans le commerce spécialisé). **L'écartement des électrodes doit être de 0,6 - 0,7 mm (voir la petite figure).**
5. Si nécessaire, réglez l'intervalle en courbant avec précaution la bride de la bougie.
6. Nettoyez la bougie avec une brosse métallique.
7. Remettez en place la bougie nettoyée et réglée ou remplacez-la, si elle est endommagée, par une bougie neuve.
8. Replacez le fil de bougie.

Réglage du carburateur

Le arburateur a été réglé par le constructeur pour obtenir une performance optimale. Si des réajustements sont nécessaires, fates-les effectuer par un atelier spécialisé.

Dépôt

Conseils généraux pour le dépôt

- Nettoyez soigneusement l'appareil et ses accessoires pour prévenir la formation de moisissures (voir chapitre Entretien et nettoyage).
- Remisez l'appareil dans un lieu sec et à l'abri de la poussière, gardez-le hors de la portée des enfants.
- N'enveloppez pas l'appareil dans des sacs de plastique, qui favorisent l'humidité et les moisissures.

Dépôt pendant les pauses d'utilisation

La non-observation des conseils de dépôt peut provoquer des problèmes de démarrage dus à des restes de carburant dans le carburateur ou entraîner des dégâts permanents.

1. Videz le réservoir à carburant à un endroit bien aéré.
2. Lancez le moteur et laissez-le fonctionner à vide jusqu'à ce qu'il s'arrête et qu'il n'y ait plus de carburant dans le carburateur.
3. Laissez le moteur refroidir (env. 5 minutes).

Pour des pauses d'utilisation de plus de 3 mois:

4. Dévissez la bougie à l'aide d'une clé à bougie (voir chapitre "Changement / réglage de la bougie").
5. Versez une cuillerée à café d'huile à deux temps pure dans la chambre de combustion puis tirez lentement et plusieurs fois le câble de démarrage afin de répartir l'huile dans l'intérieur du moteur.
6. Remettez la bougie en place.

Pièces de rechange

Vous obtiendrez des pièces de rechange et des accessoires à l'adresse www.grizzlytools-service.eu

Pour toute autre question, adressez-vous au « Service-Center » (voir « Service-Center »).

Elimination et protection de l'environnement

Eliminez votre appareil de manière écologique.
Les machines n'ont pas leur place dans les ordures ménagères.

- Videz soigneusement le réservoir à carburant et portez votre appareil à un point de recyclage. Ses composants en matière plastique et en métal pourront y être triés selon leur type et recyclés.

Ne jetez pas l'huile usée et les restes d'essence dans les canalisations ou à l'égout.

- Eliminez l'huile usée et les restes d'essence de manière écologique – portez-les à un point de collecte.
- Demandez conseil sur ce point à votre revendeur Grizzly Tools.
- Ne jetez pas les végétaux coupés à la poubelle mais compostez-les.

Garantie

- Nous accordons 24 mois de garantie pour cet appareil. Cet appareil n'est pas adapté à une utilisation industrielle. Toute utilisation industrielle met fin à la garantie.
- Les dommages dûs à une usure naturelle, à une surcharge ou à une utilisation non conforme aux instructions sont exclus de la garantie. Certains éléments subissent une usure normale et restent exclus de la garantie, en particulier Barre de coupe, excentrique, filtre à air, filtre à carburant et bougie.
- De plus, l'observation des instructions données dans cette notice concernant le nettoyage et l'entretien de l'appareil représente une condition préalable pour l'application de la garantie.
- Il est remédié aux dommages survenus suite à un défaut de matériel ou de fabrication par la livraison de pièces de rechange ou par une réparation, à condition que l'appareil soit retourné non démonté au revendeur accompagné de la facture d'achat et du justificatif de garantie.

Service de réparation

- Vous pouvez faire effectuer les réparations non couvertes par la garantie par notre Centre de services avec une facturation. Notre Centre se tient à votre disposition pour le calcul d'un devis. Nous ne pouvons accepter que les envois d'appareils correctement empaquetés et suffisamment affranchis.
- **Attention**: En cas de réclamation ou de service, envoyez votre appareil nettoyé et avec la mention de la défectuosité à l'adresse de notre Centre de services.
  Les appareils expédiés sans affranchissement (marchandises encombrantes, express ou autres envois exceptionnels) ne sont pas acceptés.
- Nous effectuons l'élimination de votre appareil gratuitement.

FR

Dépannage

Problème	Cause possible	Solution
Moteur ne démarre pas	Réservoir vide	Faire le plein
	Etapes de démarrage dans le mauvais ordre	Suivre les instructions de démarrage de la machine données dans cette notice
	Moteur “noyé“	Couper les gaz, démarrer plusieurs fois, si nécessaire démonter, nettoyer et sécher la bougie
	Bougies encrassées, mauvais intervalle d’allumage	Nettoyer, régler ou remplacer les bougies
	Raccord bougie, câble d’allumage défectueux	Remplacer
	Carburateur et buses du carburateur encrassés, mélange carburateur mal réglé	Faire nettoyer et régler le carburateur par un atelier spécialisé
	Filtre à carburant bouché	Remplacer ou nettoyer le filtre à carburant
Moteur tourne trop vite à vide	Moteur froid	Laisser chauffer en faisant touner au ralenti
Moteur n’atteint pas puissance maximale	Bougies encrassées, mauvais intervalle d’allumage	Nettoyer, régler ou remplacer les bougies
	Carburateur et buses du carburateur encrassés, mélange carburateur mal réglé	Faire nettoyer et régler le carburateur par un atelier spécialisé
	Mauvais mélange carburant	Faire le plein suivant les instructions
	Joint d’étanchéité dans le carter de manivelle n’est pas étanche	Faire éliminer les manques par un atelier spécialisé
	Cylindre, segments de piston usés	
	Mauvais allumage	
Formation anormale de gazd’échappement / fumée	Mélange carburateur mal réglé	Faire régler le carburateur par un atelier spécialisé
	Mauvais mélange carburant	Faire le plein suivant les instructions
La lame chauffe	Lame émoussée	Faire affûter la barre de coupe
	Lame ébréchée	Faire vérifier la barre de coupe
	Trop de frottement par manque de graissage	Lubrifier la barre de coupe

Inhoud

Veiligheidsinstructies 33
Symbolen op het apparaat 33
Symbolen in de gebruiksaanwijzing .. 34
Algemene veiligheidsinstructies 34
Algemene omschrijving 37
Overzicht 37
Omvang van de levering 38
Functiebeschrijving 38
Veiligheidsvoorzieningen 38
Gebruiksdoel 38
Technische gegevens 38
In gebruik nemen 39
Brandstof bijvullen 39
Controles voor het starten van het apparaat 40
Motor starten 40
Motor afzetten 41
Bedieningsinstructies 41
Handgreep verstellen 41
Snoeitechnieken 41
Onderhoud en reiniging 42
Algemene onderhouds- en reinigingswerkzaamheden 42
Luchtfilter reinigen 43
Bougie vervangen/instellen 43
Carburateur instellen 43
Bewaren 43
Algemene instructies voor het bewaren 43
Kortere pauzes tussen werkzaamheden 44
Onderdelen / Accessoires 44
Afvalverwerking/ milieubescherming 44
Garantie 45
Reparatieservice 45
Problemen oplossen 46
Vertaling van de originele CE-conformiteitverklaring 141
Explosietekening 149/150
Service-Center 151



Lees voor de inbedrijfstelling deze bedieningshandleiding aandachtig door. Bewaar de handleiding goed en geef deze door aan de volgende gebruiker van deze soldeerbout, zodat iedere gebruiker te allen tijde kan beschikken over de informatie.

Veiligheidsinstructies

In dit gedeelte worden de fundamentele veiligheidsvoorschriften met betrekking tot het gebruik van de heggenschaar op benzine behandeld.

Symbolen op het apparaat



Let op! Gevaar!



Lees de gebruiksaanwijzing!



Opgelet! Uitlaatgassen niet inademen.



Vuur, open licht en roken verboden.



Draag bij reinigings- en onderhoudswerkzaamheden



veiligheidshandschoenen om snijwonden te voorkomen



Draag een veiligheidsbril en hoofd- en gehoorbescherming!



Draag een persoonlijke veiligheidsuitrusting.



Geluidssterkte L_{WA} in dB.



Snijlengte



Tandafstand

NL



Opgelet ! Heet oppervlak. Er bestaat gevaar voor brandwonden.



Opgelet! Gevaar voor verwondingen door draaiende messen.



Choke



Primer

Symbolen in de gebruiksaanwijzing



Gevaarsymbool met informatie over de preventie van personen- of zaakschade.



Gebodsteken (in plaats van het uitroepingsteken wordt het gebod toegelicht) met informatie over de preventie van schade.



Aanduidingsteken met informatie over hoe u het apparaat beter kunt gebruiken.



Veiligheidsschoenen dragen.



Brandstof en brandstofdampen zijn ontvlambaar.
Brand- en ontploffingsgevaar!



Oude olie- en benzineresten zijn schadelijk voor het milieu, voer ze niet af in het riool of in de afvoer.

Algemene veiligheidsinstructies



DEZE MACHINE KAN ZWAAR LICHAMELIJK LETSEL VEROORZAKEN. Lees de gebruiksaanwijzing aandachtig door zodat u weet welke voorbereidende werkzaamheden u met treffen voor het werken met de machine. Bovendien leert u dan hoe u de machine moet hanteren, onderhouden, starten en afstellen. Zo raakt u vertrouwd met alle bedieningselementen en het juiste gebruik van de machine. Oefen met de machine en laat u de functie, werking en werktechnieken uitleggen door een ervaren gebruiker of een deskundige als u zich niet zeker voelt. Wees er zeker van dat u het apparaat in geval van nood elk moment onmiddellijk kunt afzetten.



Uitlaatgassen bevatten het giftige koolmonoxide. Adem daarom deze uitlaatgassen niet in. Start het apparaat niet in een afgesloten of slecht geventileerde ruimte. Brandstoffen zijn giftig. Voorkom direct contact tussen de huid en benzine en adem benzinedampen niet in. Als deze instructies niet worden opgevolgd bestaat levensgevaar!



Zorg bij het hanteren van brandstof altijd voor een goede ventilatie. Rook niet tijdens het tanken of op plaatsen waar brandstof wordt opgeslagen en zorg dat op deze plaatsen geen hittebronnen aanwezig zijn. Vul de brandstoftank nooit als de motor nog loopt of warm is. Open de dop van de brandstoftank voorzichtig, zodat eventuele overdruk langzaam kan worden afgebouwd.
Start het apparaat niet op de plek waar u brandstof hebt bijgevuld. Gebruik voor het bewaren van brandstof uitsluitend geschikte en betrouwbare reservoirs.

Als deze veiligheidsinstructie niet wordt opgevolgd, bestaat er brand- en explosiegevaar.



Let op, hoogspanning! Raak de stroomgeleidende delen van het ontstekingsmechanisme niet aan als de motor loopt.



Wees voorzichtig met hete onderdelen. Raak de knalpot en uitlaat niet aan als deze heet zijn. Er bestaat verbrandingsgevaar.

Werken met de heggenschaar op benzine:

- Kinderen mogen het apparaat nooit gebruiken. Ook mogen personen die niet volledig op de hoogte zijn van e gebruiksaanwijzing niet werken met het apparaat. Eventueel kan een minimumleeftijd voor werken met het apparaat wettelijk zijn bepaald of vastgelegd in plaatselijke bepalingen.
- Voorkom dat andere personen het apparaat aanraken. Houd het apparaat buiten bereik van mensen, met name kinderen, en dieren. Houd een veiligheidszone van 3 meter aan. Stop onmiddellijk met uw werkzaamheden als personen of dieren zich binnen de veiligheidszone begeven.
- Degene die het apparaat bedient, is verantwoordelijk voor ongelukken of letsel bij andere mensen of schade aan eigendommen van andere mensen.
- Zorg dat u vertrouwd bent met uw werkplek en let op mogelijke gevaren die u tijdens het werken in bepaalde situaties zouden kunnen ontgaan.
- Inspecteer de te snoeien objecten zorgvuldig en verwijder alle kabels, leidingen of andere obstakels.
- Draag geschikte werkkleding zoals stevige schoenen met een stroeve zool, een stevige, lange broek en handschoenen (bijvoorbeeld handschoenen van chroomleer). Geen losse kleding of sieraden dragen, omdat deze kunnen worden gegrepen door bewegende delen. Gebruik het apparaat niet wanneer u blootsvoets bent of open sandalen draagt.
- Draag een veiligheidsbril en hoofdbescherming om u te beschermen tegen wegslingerende delen. Draag gehoorbescherming.
- Let op dat u tijdens de werkzaamheden stevig staat, vooral als u op een trap of ladder staat. Neem altijd een normale lichaamshouding aan. Hanteer het apparaat altijd met twee handen. Wees bijzonder voorzichtig bij werkzaamheden op een helling.
- Let voor u het apparaat inschakelt op dat het niet in aanraking komt met andere voorwerpen. Zet het apparaat uit voordat u het neerzet.
- Werk niet met het apparaat wanneer u moe, ongeconcentreerd of onder invloed van alcohol of medicijnen bent. Las regelmatig een pauze in. Gebruik uw gezond verstand bij werkzaamheden.
- Langdurig gebruik van het apparaat kan door de vibraties doorbloedingsproblemen tot gevolg hebben. Draag geschikte handschoenen en las regelmatig pauzes in.
- Gebruik het apparaat niet in de regen, bij slecht weer, in een vochtige omgeving of bij natte heggen of struiken. Werk uitsluitend op goed verlichte plekken.



De veiligheidsvoorzieningen en de persoonlijke beschermingsmiddelen beschermen uw eigen gezond-

heid en die van anderen en zorgen dat het apparaat probleemloos functioneert.

- Werk niet met een beschadigd of onvolledig apparaat. Gebruik alleen een omgebouwd apparaat als de fabrikant hiervoor toestemming heeft gegeven. Gebruik het apparaat nooit met defecte persoonlijke beschermingsmiddelen. Controleer voor het gebruik of het apparaat veilig is.
- Gebruik het apparaat alleen als alle handgrepen en veiligheidsvoorzieningen zijn aangebracht.
- Controleer voor gebruik of onderdelen van de snij-inrichting zoals de messen of messchroeven zonder problemen functioneren, niet klemmen, beschadigd of versleten zijn. Werk uitsluitend met intacte snij-inrichting.
- Gebruik alleen (reserve)onderdelen die door de fabrikant worden geleverd of aanbevolen.
- Pak het apparaat nooit vast aan de mesbalk en houd het apparaat nooit vast aan de veiligheidsvoorzieningen.
- Schakel de motor uit,
  - als u het apparaat niet gebruikt, vervoert of onbeheerd achterlaat,
  - voorafgaand aan controles, onderhoud of werkzaamheden aan de heggenschaar;
  - voorafgaand aan instelling van de arbeidspositie van de snijdinrichting;
  - als u het apparaat inspecteert of blokkeringen verwijdert,
  - als u reinigings- of onderhoudswerkzaamheden uitvoert of accessoires verwisselt,
  - nadat de machine in aanraking is geweest met andere voorwerpen of als het apparaat abnormaal trilt.
- Probeer het apparaat niet zelf te repareren, tenzij u een geschikte opleiding hebt genoten. Alleen op een door ons aangewezen servicepunt mogen werkzaamheden worden verricht die niet in deze handleiding staan vermeld.
- Gebruik het apparaat niet in de nabijheid van ontvlambare vloeistoffen of gassen. Let op dat er geen afzettingen, bladeren of smeermiddelen op de motor en geluidsdemper komen. Als deze veiligheidsinstructie niet wordt opgevolgd, bestaat er brand- en explosiegevaar.
- Gebruik tijdens het transport of het bewaren altijd de beschermhoes voor de messen. Bewaar het apparaat op een droge plaats en buiten bereik van kinderen.
- Behandel uw apparaat zorgvuldig. Houd het apparaat scherp en schoon, zo kunt u beter en veiliger werken. Volg de onderhoudsvoorschriften op. Neem voor onderdelen contact op met het servicecenter van.
- Opgelet voor bovengrondse elektrische leidingen.
- Ga voorzichtig om met brandstof omdat hij licht ontvlambaar is en de dampen kunnen ontploffen. De volgende punten moeten worden opgevolgd.
  - Verwijder nooit de tankdop wanneer de motor loopt of nog heet is.
  - Laat de motor en de onderdelen van de uitlaat afkoelen alvorens benzine bij te gieten.
  - Vul de tank alleen in de open lucht.
  - Berg de heggenschaar of de brandstoftank nooit op in een ruimte, waar zich een open vlam, zoals een boiler, bevindt.
  - Indien de benzine is overgelopen, probeer dan niet de motor te starten, maar haal het apparaat weg van het

met benzine vervuilde oppervlak alvorens het te starten.
- Plaats na het vullen steeds de tankdop en sluit deze goed.
- Wordt de tank leeg gemaakt, dan moet dit gebeuren in de open lucht.

- Als de heggenschaar een vreemd voorwerp raakt, tijdens bedrijf steeds meer geluid maakt of ongebruikelijk sterk begint te trillen, zet dan de motor uit en laat de heggenschaar tot stilstand komen. Trek de stekker van de ontstekingsbougie af en neem de volgende maatregelen:
  - controleer de heggenschaar op schade;
  - controleer de heggenschaar op losse onderdelen en zet alle losse onderdelen vast;
  - vervang beschadigde onderdelen door gelijkwaardige onderdelen of laat de heggenschaar repareren.
- Zorg er altijd voor dat de heggenschaar correct in een van de beschreven bedrijfsstanden bevindt, voordat u de motor opstart.
- Gebruik de heggenschaar niet met een defect of sterk versleten mes.
- Om brandgevaar tegen te gaan, dient u erop te letten dat de motor en geluiddemper vrij zijn van afzettingen, loof of weggelekte smeermiddelen.
- Zorg er altijd voor dat alle grepen en veiligheidsinrichtingen bij gebruik van de heggenschaar gemonteerd zijn. Probeer nooit om een onvolledige of onbevoegd omgebouwde heggenschaar te gebruiken.
- Gebruik altijd beide handen, wanneer de heggenschaar met twee grepen uitgerust is.
- Wanneer de heggenschaar voor onderhoud, inspectie of opslag wordt stilgezet, schakelt u de motor uit, trekt u de bougiekabel van de bougie en verzekert u zich ervan dat alle roterende delen tot stilstand zijn gekomen. Laat de machine afkoelen, vóórdat u die inspecteert, afstelt enz.
- Berg de heggenschaar ergens op waar benzinedampen niet met open vuur of vonken in aanraking kunnen komen. Laat de heggenschaar altijd afkoelen, vóórdat u die opslaat.
- Bij transport of opslag van de heggenschaar dient de snijdinrichting altijd met de beschermer te worden afgedekt.
- **Wanneer zich tijdens het gebruik een ongeval of storing voordoet, moet het apparaat meteen worden uitgeschakeld.** Verzorg verwondingen op een adequate manier of zoek een arts op. Raadpleeg in geval van storingen het hoofdstuk “Problemen oplossen” of neem contact op met ons servicecenter.

Algemene omschrijving

! De afbeeldingen voor de bediening en het onderhoud vindt u op de zijde 2 + 3.

Overzicht

A
1 Mesbalk
2 Handbescherming
3 Antitrilhandgreep
4 Bougiekabel
5 Bougie (verborgen)
6 Chokehendel
7 Brandstofpomp (primer)
8 Starterhandgreep met starterkabel
9 Verstelbare handgreep
10 Ontgrendelingshendel voor handgreep-verstelling

11 Stopschakelaar
12 Brandstoftank
13 Tankdop
14 Luchtfilterafdekking
15 Motorhuis met ventilatiesleuven
16 Gashendel
17 Gashendelblokkering
18 Beschermhoes

Omvang van de levering

- Heggenschaar op benzine
- Handbescherming
- Antitrilhandgreep
- Beschermhoes
- Bougiesleutel
- Gebruiksaanwijzing

Functiebeschrijving

De heggenschaar op benzine wordt aangedreven door een tweetaktmotor.
De heggenschaar beschikt over een dubbelzijdige mesbalk met veiligheidsmessen. Bij het snijden bewegen de messen lineair heen en weer.
De handbescherming beschermt tegen takken en twijgen.
Hieronder wordt de functie van de bedieningsonderdelen omschreven.

Veiligheidsvoorzieningen

2 Handbescherming
voorkomt dat de hand in aanraking komt met de messen.

11 Stopschakelaar
Met de stopschakelaar wordt de motor uitgeschakeld. Deze moet ontgrendeld zijn om de motor opnieuw te starten.

17 Gashendelblokkering
Voorkomt onbedoeld gas geven. De gashendel kan alleen worden gebruikt als de gashendelblokkering is ingedrukt.

Gebruiksdoel

Het apparaat is uitsluitend bedoeld voor het knippen en trimmen van heggen, struiken en sierheesters rondom het huis. Takken met een maximumdikte van 27 mm kunnen worden doorgeknipt. Ieder ander gebruik dat in deze bedieningshandleiding niet uitdrukkelijk wordt toegestaan, kan leiden tot beschadigingen aan het apparaat. Bovendien levert dit gevaar op voor de gebruiker van de heggenschaar.
Het apparaat is voor het gebruik in de sector van doe-het-zelvers bestemd. Het werd niet voor continu industrieel gebruik ontworpen.
Het apparaat is bedoeld voor gebruik door volwassenen. Personen onder de 16 mogen het apparaat alleen onder toezicht gebruiken. Het apparaat mag niet worden gebruikt in de regen of in een vochtige omgeving.
De fabrikant is niet aansprakelijk voor schade die wordt veroorzaakt door onreglementair gebruik of verkeerde bediening.

Technische gegevens

Heggenschaar op benzine	**BHS 2670 E2**
Motor	1-cilinder 2-taktmotor
Slagvolume	26 cm^3
Motorvermogen	0,75 KW
Maximaal motortoerental	8000 omw/min
Aanbevolen stationair toerental	3000 omw/min
Aantal takten van het mes	1700 slagen per minuut
Bougie	Torch L8 RTC,
alternatief	Champion RCJ6Y
Snijlengte	550 mm
Maximale takdikte	27 mm
Tankinhoud, max.	0,46 l
Mengsmering	40:1
Gewicht	5,5 kg

Akoestisch niveau (L_{WA})
gemeten ..... 106,9 dB(A); K_{WA}= 2,32 dB
gegarandeerde..... 109 dB(A)
Geluidsdrukniveau
(L_{pA})..... 95,8 dB(A); K_{pA}= 3 dB
Trilling (a_h)
Voorste handgreep
.....7,152 m/s^2; K= 1,5 m/s^2
Achterste handgreep
.....3,378 m/s^2; K= 1,5 m/s^2

De aangegeven trillingemissiewaarde werd volgens een genormaliseerd testmethode gemeten en kan ter vergelijking van een stuk elektrisch gereedschap met een ander gebruikt worden.
De aangegeven trillingemissiewaarde kan ook voor een inleidende inschatting van de blootstelling benut worden.

Waarschuwing:
Afhankelijk van de manier, waarop het elektrische gereedschap gebruikt wordt, kan de trilingemissiewaarde tijdens het effectieve gebruik van het elektrische gereedschap van de aangegeven waarde verschillen.
Probeer de belasting door trillingen zo gering mogelijk te houden. Voorbeeldmaatregelen voor de reductie van trillingsbelasting zijn het dragen van handschoenen bij het gebruik van het gereedschap en de beperking van de werktijd. Daarbij moeten alle delen van de bedrijfscyclus in acht worden genomen (bij voorbeeld tijden, waarop het elektrische werktuig is uitgeschakeld en tijden waarin het weliswaar is ingeschakeld, maar zonder belasting draait).

Geluids- en trilwaarden worden in overeenstemming met de in de conformiteitverklaring vermelde normen en bepalingen vastgesteld.

In gebruik nemen

Nadat het apparaat is uitgeschakeld, bewegen de messen nog korte tijd door. Laat de messen volledig tot stilstand komen, raak bewegende messen onder geen beding aan en rem de messen ook niet af. Gevaar voor letsel!

Lees de veiligheidsinstructies door voordat u het apparaat in gebruik neemt. Gebruik het apparaat niet zonder handbescherming. Draag bij de werkzaamheden met het apparaat geschikte kleding, werkhandschoenen, hoofd- en gehoorbescherming en een veiligheidsbril.
Controleer voor ieder gebruik of het apparaat klaar voor gebruik is en in staat is zijn functie te vervullen. Gebruik uitsluitend originele onderdelen.

Vóór u het apparaat in bedrijf stelt, moet u het met brandstof vullen.

Brandstof bijvullen

Zorg bij het hanteren van brandstof altijd voor een goede ventilatie.
Bij het vullen van de brandstoftank is roken verboden en mogen geen warmtebronnen in de buurt aanwezig zijn. Vul de brandstoftank nooit als de motor nog loopt of warm is.

Open de dop van de brandstoftank voorzichtig, zodat eventuele overdruk langzaam kan worden afgebouwd.
Start het apparaat niet in de buurt van de plek waar u brandstof hebt bijgevuld.
Gebruik voor het bewaren van brandstof uitsluitend geschikte en betrouwbare reservoirs.
Als deze veiligheidsinstructie niet wordt opgevolgd, bestaat er brand- en explosiegevaar.

Gebruik alleen een mengsmering die in de gebruiksaanwijzing wordt geadviseerd. De mengsmering mag niet ouder zijn dan 3 maanden. Als deze voorschriften niet worden opgevolgd, kan de motor beschadigd raken en hebt u geen garantie meer op het product.

Voorkom direct contact tussen de huid en benzine en adem benzinedampen niet in. Gevaar voor de gezondheid!

40:1 Het apparaat werkt op een mengsmering van loodvrije benzine en tweetaktolie (in de kwaliteit API TC) in de verhouding 40:1.

Tabel voor de mengverhouding:

Benzine	Grizzly Tools Tweetaktmotorolie
3,00 liter	75 ml
4,00 liter	100 ml
5,00 liter	125 ml
Mengen	40 delen benzine + 1 deel olie

- Gebruik nooit onverdunde brandstof. Gebruik alleen tweetaktmotorolie (geen viertaktmotorolie of olie voor watergekoelde motors). Als deze voorschriften niet worden opgevolgd, kan de motor beschadigd raken en hebt u geen garantie meer op het product.

1. Meng de benzine en olie telkens in een schoon reservoir, dat geschikt is voor benzine.
2. Vul het reservoir eerst met de helft van de benodigde hoeveelheid benzine, voeg vervolgens de gehele benodigde hoeveelheid olie toe en schud het reservoir. Ten slotte voegt u de resterende benzine toe en schudt u nogmaals.
3. Schroef de dop van de tank en vul de tank met de mengsmering. Veeg benzineresten rond de dop van de tank op en draai de dop weer op de tank.

Controles voor het starten van het apparaat

- Controleer of de bougiestekker stevig vastzit. Als de stekker loszit, kunnen vonken ontstaan, waardoor brandstofresten vlam kunnen vatten.
- Controleer of alle schakelaars soepel gaan en of alle veiligheidsvoorzieningen functioneren.
- Controleer of de messen correct zitten en of de handgrepen schoon zijn.
- Controleer of er zich voldoende brandstof in de tank bevindt en vul deze eventueel met mengsmering.

B Motor starten

1. Plaats het apparaat op een stevige vlakke ondergrond. Wees er zeker van dat de mesbalk de bodem of andere voorwerpen niet raakt.

2. Voor het inschakelen van de ontsteking verzet u de stopschakelaar (12) naar de handgreep toe.
3. Bij een **koude start** zet u de chokehendel (7) in positie START
   Bij een warme start laat u de chokehendel (7) in positie RUN.
4. Druk 6 x op de brandstofpomp (primer) (8), tot brandstof uittreedt.
5. Houd het apparaat zoals in de kleine afbeelding weergegeven met de linkerhand aan de voorste antitrilhandgreep en aan het rechtse voetstuk in de achterste handgreep vast.
6. Trek vervolgens aan het startkoord met de startgreep (9) tot de motor start.
   Let op! Starterkabel niet te ver uittrekken – gevaar voor een breuk!
7. Druk gelijktijdig de gashendelblokkering (18) en de gashendel (17) in. Plaats de chokehendel op positie RUN
8. Houd, om te werken, de gashendelvergrendeling (18) naar beneden gedrukt en activeer de gashendel (17).

Start de motor na herhaalde pogingen niet, volg dan de instructies op die in het hoofdstuk „Foutopsporing“ zijn vermeld.

Motor afzetten

1. Laat de gashendel los.
2. Om de ontsteking uit te schakelen, zet u de stopschakelaar in de stand ‚STOP‘.

Gebruik de stopschakelaar om de motor in een geval van nood uit te schakelen.

Bedieningsinstructies

Neem de plaatselijke voorschriften met betrekking tot geluidsoverlast in acht. Gebruik het apparaat niet tijdens de algemeen geldende rusttijden.

- Let op dat het apparaat niet in aanraking komt met andere voorwerpen zoals afrasteringsdraad of plantensteunen. Dit kan schade aan de messen veroorzaken.
- Schakel het apparaat onmiddellijk uit als de messen worden geblokkeerd door vaste voorwerpen en verwijder deze voorwerpen.
- Voorkom dat het apparaat te zwaar wordt belast.

C Handgreep verstellen

De handgreep kan 90° naar links of naar rechts worden gedraaid. Zo kan altijd in de ergonomisch gezien meest gunstige houding worden geknipt.

- Trek, voor de regeling van de handgreep, aan de ontgrendelingshendel (11) en draai de handgreep in de gewenste positie. Hij klikt hoorbaar vast.

Druk niet tegelijkertijd op de gashendel: dan kan de handgreep niet worden versteld.

D Snoeitechnieken

- Knip dikke takken van tevoren door met een snoeischaar.
- Door de dubbelzijdige mesbalk kan in beide richtingen of door pendelbewegingen van de ene kant naar de andere kant worden gesnoeid.

- Beweeg tijdens het verticaal snoeien het apparaat gelijkmatig voorwaarts of in een boog op en neer.
- Beweeg het apparaat bij horizontaal snoeien sikkelvormig naar de rand van de heg, zodat de afgeknipte takken en bladeren op de grond vallen.
- Om een strakke lijn in uw heg te krijgen, is het raadzaam om een koord te spannen.

Strakke heg knippen:
Het verdient aanbeveling om heggen trapeziumvormig te snoeien, zodat de onderste takken niet kaal worden. Dit komt overeen met de natuurlijke groei van de planten en laat heggen optimaal gedijen. Tijdens het knippen worden alleen de nieuwe loten van het afgelopen jaar ingekort, zo ontstaat er een dichte vertakking en een dichte ‚groene muur'.

1. Snoei eerst de zijkanten van de heg. Beweeg de heggenschaar met de groeirichting mee van beneden naar boven. Als u van boven naar beneden knipt, bewegen de dunne takken naar buiten, waardoor er dunne plekken of gaten kunnen ontstaan.
2. Knip vervolgens de bovenkant naar uw smaak recht, rond of in de vorm van een dak.
3. Snoei jonge planten al in de gewenste vorm. De hoofdtak mag niet worden beschadigd, totdat de plant de gewenste hoogte heeft bereikt. Alle anderen takken worden op de helft teruggesnoeid.

Vrij groeiende heggen onderhouden:
Vrij groeiende heggen worden weliswaar niet in een bepaalde vorm geknipt, maar moeten wel regelmatig worden gesnoeid zodat de heg niet te hoog wordt.

Onderhoud en reiniging



Voer onderhouds- en reinigingswerkzaamheden altijd bij uitgeschakelde motor en uitgetrokken bougie uit. Laat werkzaamheden die niet in deze bedieningshandleiding worden beschreven, uitvoeren op een door ons geautoriseerd servicepunt. Gebruik uitsluitend originele onderdelen.



Controleer regelmatig of de messen versleten zijn en laat ze regelmatig slijpen. Door stompe messen te gebruiken, raakt de motor overbelast.



Draag altijd handschoenen bij werkzaamheden met of aan de messen.

Algemene onderhouds- en reinigingswerkzaamheden

- Controleer het apparaat voor ieder gebruik op duidelijk zichtbare gebreken zoals losse, beschadigde of versleten onderdelen. Controleer of alle bouten in de mesbalk stevig vastzitten.
- Controleer de afdekkingen en veiligheidsvoorzieningen op beschadigingen en controleer of zij juist zijn aangebracht. Vervang deze eventueel.
- Let op dat er geen afzettingen, bladeren of smeermiddelen op de motor en geluidsdemper komen. Als deze veiligheidsinstructie niet wordt opgevolgd, bestaat er brand- en explosiegevaar. Gebruik daarvoor een vochtige doek of een borstel. Het apparaat mag niet worden afgespoten met of gedrenkt in water.

- Gebruik geen reinigings- c.q. oplosmiddel. U kunt het apparaat daarmee onomkeerbaar beschadigen. Chemische substanties kunnen de kunststof onderdelen van het apparaat aantasten.
- Reinig de mesbalk na elk gebruik zorgvuldig. Wrijf de mesbalk in met een vette lap of spuit hem in met een onderhoudsspray voor metaal.

E Luchtfilter reinigen

Gebruik het apparaat niet zonder luchtfilter. Anders komt er stof en vuil in de motor en dat kan leiden tot beschadigingen aan de machine. Houd het luchtfilter schoon.

De luchtfilter (20) bevindt zich achter de afdekking onder de chokehendel.

1. Schakel het apparaat uit.
2. Schroef de luchtfilterafdekking (15) af.
3. Verwijder het luchtfilter (20) uit het filterhuis.
4. Reinigen het filter met water en zeep. **Gebruik nooit benzine!**
5. Laat het filter in de lucht drogen.
6. Plaats het filter weer in omgekeerde volgorde.

Vervang het filter als het versleten, beschadigd of sterk verontreinigd is.

F Bougie vervangen/ instellen

Versleten bougies of een te grote elektrodeafstand leiden tot verminderde prestaties van de motor.

1. Schakel het apparaat uit.
2. Trek de bougiekabel (5) van de bougie.
3. Draai de bougie (6) tegen de wijzers van de klok in los met de bougiesleutel.
4. Controleer de elektrodeafstand met een voelermaat (verkrijgbaar in de vakhandel).
   De elektrodeafstand moet 0,6 - 0,7 mm bedragen (zie kleine afbeelding).
5. Stel de afstand eventueel opnieuw in, door de massa-elektrode van de bougie voorzichtig bij te buigen.
6. Reinig de bougie met een staalborsteltje.
7. Plaats de gereinigde en goed ingestelde bougie of vervang een beschadigde bougie.
8. Plaats de bougiestekker weer.

Carburateur instellen

De carburateur wordt af fabriek ingesteld op een optimaal vermogen. Als bijstellen nodig is, moet dit worden uitgevoerd op een gespecialiseerde technische werkplaats.

Bewaren

Algemene instructies voor het bewaren

- Reinig het apparaat en de accessoires zorgvuldig om schimmelvorming tegen te gaan (zie onderhoud en reiniging).
- Bewaar het apparaat op een droge, stofvrije plaats buiten bereik van kinderen.
- Wikkel het apparaat niet in een plastic zak, omdat dan door vochtinwerking schimmelvorming kan optreden.

NL

Kortere pauzes tussen werkzaamheden

Als deze instructies niet worden opgevolgd, kunnen brandstofresten in de carburateur startproblemen of permanente schade veroorzaken.

1. Leeg de brandstoftank op een goed geventileerde plek.
2. Start de motor en laat hem stationair draaien tot de motor niet meer loopt en er zich geen brandstof meer in de carburateur bevindt.
3. Laat de motor afkoelen (ca. 5 minuten).

Bij pauzes van langer dan 3 maanden:

4. Draai de bougie los met een bougiesleutel (zie ‘Bougie vervangen/instellen’).
5. Laat een theelepel zuivere tweetaktolie in de verbrandingsruimte lopen en trek vervolgens enkele malen aan het startkoord om de olie binnenin de motor te verdelen.
6. Plaats de bougie weer.

Onderdelen / Accessoires

Reserveonderdelen en accessoires verkrijgt u op www.grizzlytools-service.eu

Bij andere vragen neemt u contact op met het “Service-Center” (zie „Service-Center“).

Afvalverwerking/ milieubescherming

Voer het apparaat op een milieuvriendelijke manier af.
Machines horen niet bij het huisvuil.

- Leeg de brandstoftank zorgvuldig en lever uw apparaat in bij een inzamelpunt. De gebruikte kunststof en metalen onderdelen kunnen nauwkeurig worden gescheiden, zodat ze eenvoudig opnieuw kunnen worden gebruikt.



Zorg dat afgewerkte olie en benzineresten niet in het riool of het grondwater komen.

- Voer afgewerkte olie en benzineresten op een milieuvriendelijke manier af - lever het in bij een inzamelpunt voor chemisch afval.
- Voor vragen hieromtrent kunt u terecht bij uw Grizzly Tools-dealer.
- Gooi de afgeknipte takken en bladeren niet in de container voor GFT-afval, maar gebruik het als compost.

Garantie

- Wij geven 24 maanden garantie op dit product. Dit apparaat is niet geschikt voor commercieel gebruik. Bij commercieel gebruik vervalt de garantie.
- Deze garantiebepaling is niet van toepassing op beschadigingen die het gevolg zijn van natuurlijke slijtage, onreglementair gebruik of overbelasting. Bepaalde onderdelen van de pomp worden blootgesteld aan natuurlijke slijtage. Deze onderdelen vallen niet onder de garantiebepaling. Hieronder vallen in het bijzonder: Mesbalk, excenter, luchtfilter, brandstoffilter en bougie.
- De vereiste voorwaarde voor garantievergoedingen is bovendien dat de in de gebruiksaanwijzing verstrekte instructies voor de reiniging en het onderhoud in acht genomen werden.
- Beschadigingen, die door materiaal- of fabricagefouten ontstaan zijn, worden gratis door schadeloosstelling of door een herstelling verholpen. Voorwaarde is dat het apparaat niet gedemonteerd is en met aankoop- en garantiebewijs bij de dealer wordt ingeleverd.

Reparatieservice

- Herstellingen, die niet onder de garantie ressorteren, kunt u tegen facturatie door ons servicecenter laten doorvoeren. Ons servicecenter maakt graag voor u een bestek op.
  Wij kunnen apparaten slechts behandelen indien ze voldoende verpakt en gefrankeerd toegezonden werden.
- **Opgelet:** In geval van klachten of service dient u uw apparaat in een gereinigde toestand en met een vermelding van het defect naar het adres van ons servicecenter te zenden.
  Ongefrankeerd – als oningepakt vrachtgoed, als expresgoed of met een andere speciale vracht – ingezonden apparaten worden niet aangenomen.
- Een afvalverwijdering van uw apparaat voeren wij gratis door.

NL

Problemen oplossen

Probleem	Mogelijke oorzaak	Probleem oplossen
Motor start niet	Tank leeg	Brandstof bijvullen
	Verkeerde handelingsvolgorde	Neem de instructies in deze gebruiksaanwijzing voor het starten van de machine in acht
	Motor ‘verzopen’	Gas loslaten, meerdere malen starten, indien nodig de bougie demonteren, reinigen en drogen
	Roetaanslag op de bougies, verkeerde elektrodeafstand	Bougies reinigen, instellen of vervangen
	Bougiedop, bougiekabel beschadigd	Vervangen
	Carburateur, -sproeiers verontreinigd, verkeerd ingestelde menging	Carburateur door een deskundige op een gespecialiseerde werkplaats laten reinigen en instellen
	Brandstoffilter verstopt	Brandstoffilter vervangen of reinigen
Motor loopt stationair te snel	Motor koud	Langzaam warm laten draaien
Motor levert geen maximaal vermogen	Roetaanslag op de bougies, verkeerde elektrodeafstand	Bougies reinigen, instellen of vervangen
	Carburateur, -sproeiers verontreinigd, verkeerd ingestelde menging	Carburateur door een deskundige op een gespecialiseerde werkplaats laten reinigen en instellen
	Verkeerde mengsmering	Brandstof conform de gebruiksaanwijzing bijvullen
	Afdichtring in motorcarter niet dicht	Laat de fout door een deskundige op een gespecialiseerde werkplaats verhelpen
	Cilinder, zuigerringen versleten	
	Verkeerde ontsteking	
Buitensporig veel uitlaatgassen/rookvorming	Menging door carburateur onjuist afgesteld	Laat de carburateur door een deskundige instellen
	Verkeerde mengsmering	Brandstof conform de gebruiksaanwijzing bijvullen
Messen worden warm	Messen zijn stomp	Mesbalk laten slijpen
	Mes vertoont inkepingen	Mesbalk laten controleren
	Te veel wrijving als gevolg van te weinig of geen smering	Mesbalk smeren

Spis treści

Zasady bezpieczeństwa 47
Symbole na urządzeniu..... 47
Symbole w instrukcji obsługi 48
Ogólne zasady bezpieczeństwa..... 48
Opis ogólny 51
Przegląd 51
Zawartość opakowania 52
Opis działania..... 52
Elementy ochronne 52
Przeznaczenie 52
Dane techniczne 52
Uruchamianie 53
Wlewanie paliwa 53
Czynności kontrolne przed włączeniem urządzenia..... 54
Uruchamianie silnika 54
Zatrzymywanie silnika 55
Instrukcje użytkowania 55
Regulacja rękojeści 55
Techniki przycinania 55
Konserwacja i oczyszczanie..... 56
Ogólne prace konserwacyjne i oczyszczanie urządzenia 56
Oczyszczanie filtra powietrza..... 57
Wymiana i regulacja świecy zapłonowej 57
Regulacja gaźnika..... 57
Przechowywanie urządzenia 57
Ogólne zasady przechowywania urządzenia..... 57
Przechowywanie podczas przerw w użytkowaniu 57
Części zamienne / akcesoria 58
Utylizacja, ochrona środowiska..... 58
Gwarancja 59
Serwis naprawczy..... 59
Poszukiwanie błędów..... 60
Tłumaczenie oryginalnej deklaracji zgodności WE 142
Rysunek samorozwijający 149/150
Service-Center 151



Przed pierwszym uruchomieniem urządzenia uważnie przeczytaj tę instrukcję obsługi. Przechowuj tę instrukcję w dobrze zabezpieczonym miejscu i przekazuj ją każdemu kolejnemu właścicielowi urządzenia, aby zawarte w niej informacje były zawsze dostępne dla osób używających urządzenia.

Zasady bezpieczeństwa

Ten rozdział zawiera podstawowe przepisy bezpieczeństwa, obowiązujące przy pracy ze spalinową przycinarką do żywopłotów.

Symbole na urządzeniu



Uwaga! Niebezpieczeństwo!



Przeczytaj instrukcję obsługi!



Uwaga! Nie wdychać spalin.



Zabrania się używania ognia, otwartych źródeł światła i palenia tytoniu.



Noś rękawice ochronne.



Noś odporne na przecięcie rękawice.



Noś osłonę głowy, oczu i uszu!



Używaj środków ochrony osobistej.



Poziom ciśnienia akustycznego L_{WA} w dB.



Długość cięcia



Odległość międzyzębowa

PL


Uwaga! Gorąca powierzchnia. Niebezpieczeństwo oparzenia.


Uwaga! Niebezpieczeństwo odniesienia obrażeń na skutek kontaktu z wirującymi nożami.


Zasysacz



Primer

Symbole w instrukcji obsługi


Symbol niebezpieczeństwa z informacjami na temat ochrony osób i zapobiegania szkodom materialnym.


Znak nakazu (w miejscu wykrzyknika objaśnienie nakazu) z informacjami na temat zapobiegania szkodom.


Znak informacyjny ze wskazówkami ułatwiającymi posługiwanie się urządzeniem.


Nosić rękawice ochronne.


Paliwo i opary paliwa są materiałami niebezpiecznymi pożarowo. Ryzyko pożaru i wybuchu!


Zużyty olej i resztki paliwa są substancjami niebezpiecznymi dla środowiska. Nie należy pozwolić na ich przedostawanie się do kanalizacji lub odpływu.

Ogólne zasady bezpieczeństwa


MASZYNA MOŻE WYWOŁAĆ POWAŻNE ZRANIENIA. Uważnie przeczytaj instrukcję obsługi, aby zapewnić sobie umiejętność prawidłowego używania, przygotowywania, konserwowania, uruchamiania i wyłączania maszyny. Zapoznaj się z wszystkimi elementami nastawczymi oraz z prawidłowym sposobem użytkowania maszyny. Przećwicz sposób pracy z urządzeniem; jeżeli nie masz pewności, poproś doświadczonego użytkownika lub specjalistę o wyjaśnienie funkcji i sposobu działania urządzenia oraz technik pracy. Upewnij się, że w razie nagłej potrzeby możesz natychmiast wyłączyć urządzenie.


Spaliny wydzielane przez maszynę zawierają trujący tlenek węgla. Nie wdychaj spalin! Nigdy nie uruchamiaj urządzenia w zamkniętych lub źle wentylowanych pomieszczeniach.
Paliwa są trujące. Unikaj bezpośredniego kontaktu benzyny ze skórą i wdychania par benzyny. Nieprzestrzeganie tej zasady niesie ze sobą zagrożenie dla zdrowia!


Przy obchodzeniu się z paliwem zapewnij dobre przewietrzanie. Podczas wlewania paliwa oraz w miejscach, gdzie przechowuje się paliwo nie pal tytoniu i trzymaj się z dala od wszelkich źródeł ciepła. Nigdy nie wlewaj paliwa przy pracującym lub gorącym silniku. Ostrożnie otwieraj pokrywę zbiornika, aby umożliwić wolną neutralizację redukcję nadciśnienia. Nie uruchamiaj urządzenia w miejscu, w którym było wlewane paliwo.

Do przechowywania paliwa stosuj tylko odpowiednio przystosowane, dozwolone pojemniki. Nieprzestrzeganie tej wskazówki pociąga za sobą niebezpieczeństwo pożaru lub wybuchu.



Uwaga wysokie napięcie! Podczas pracy silnika nie dotykaj znajdujących się pod napięciem elementów układu zapłonowego.



Ostrożnie - gorące części. Nie dotykaj gorącego tłumika i układu wydechowego. Niebezpieczeństwo oparzenia.

Praca ze spalinową przycinarką do żywopłotów:

- Używanie urządzenie przez dzieci jest absolutnie zabronione! Pracy z urządzeniem zabrania się ponadto osobom, które nie znają całej instrukcji obsługi. Prawo i przepisy lokalne mogą określać minimalny wiek użytkownika urządzenia.
- Nie pozwalaj innym osobom dotykać urządzenia. Trzymaj urządzenie z daleka od ludzi – a przede wszystkim dzieci – oraz zwierząt domowych. Zachowuj wokół siebie odstęp bezpieczeństwa równy 3 m. Jeżeli w pobliżu znajdują się ludzie (a przede wszystkim dzieci) czy zwierzęta domowe, przerwij pracę!
- Osoba obsługująca lub użytkownik odpowiada za wszelkie wypadki lub szkody poniesione przez innych ludzi albo uszkodzenia ich własności.
- Zapoznaj się z otoczeniem i zwracaj uwagę na możliwe niebezpieczeństwa, których odgłosów możesz nie dosłyszeć podczas pracy.
- Starannie przejrzyj powierzchnię przeznaczoną do przycięcia i usuń wszystkie druty oraz obce przedmioty.
- Noś odpowiednie ubranie robocze, takie jak zabezpieczone przed przecięciem obuwie z podeszwą przeciwpoślizgową, mocne długie spodnie i rękawice ochronne (np. ze skóry chromowej). Nie nosić luźnej odzieży ani biżuterii, która mogłaby zostać wciągnięta przez ruchome części urządzenia. Nie korzystaj z urządzenia bez założonych butów na nogach lub z założonymi odkrytymi sandałami.
- Aby zabezpieczyć się przed odrzucanymi częściami, załóż okulary ochronne i osłonę głowy, np. kask. Noś nauszniki ochronne.
- Podczas pracy zachowaj stabilną i pewną pozycję ciała, szczególnie na stopniach czy drabinach. Unikaj anormalnych pozycji ciała. Zawsze trzymaj maszynę obiema dłońmi. Zachowaj szczególną ostrożność przy pracy na pochyłościach.
- Przed włączeniem urządzenia uważaj, by nie dotykało ono żadnych przedmiotów. Przed odłożeniem wyłącz urządzenie.
- Nie pracuj urządzeniem, jeżeli jesteś zmęczony, masz trudności z koncentracją lub jeżeli piłeś alkohol albo przyjmowałeś tabletki. Zawsze dostatecznie wcześnie rób przerwy na odpoczynek. Pracuj rozsądnie.
- Długotrwałe używanie urządzenia może doprowadzić do spowodowanych wibracjami zakłóceń ukrwienia rąk. Noś odpowiednie rękawice i rób regularne przerwy w pracy.
- Nie używaj urządzenia podczas deszczu, złej pogody, w wilgotnych miejscach albo do przycinania mokrych żywopłotów. Pracuj wyłącznie przy dobrym oświetleniu.

PL

Element zabezpieczający i środki ochrony osobistej chronią zdrowie użytkownika oraz zdrowie innych osób i zapewniają prawidłową pracę urządzenia.

- Nie pracuj uszkodzonym, niekompletnym lub przebudowanym bez zgody producenta urządzeniem. Nigdy nie używaj urządzenia z uszkodzonym wyposażeniem ochronnym. Przed użyciem sprawdź bezpieczeństwo urządzenia.
- Używaj urządzenia tylko z zamocowanymi wszystkimi uchwytami, rękojeściami i elementami ochronnymi.
- Przed użyciem urządzenia sprawdź, czy części mechanizmu tnącego, jak np. nóż czy śruby przytrzymujące nóż prawidłowo działają, nie zacinają się i nie są uszkodzone albo silnie zużyte. Pracuj tylko przy pomocy sprawnego mechanizmu tnącego.
- Używaj tylko dostarczonych i zalecanych przez producenta części zamiennych i akcesoriów.
- Nigdy nie chwytaj urządzenia za belkę nożową i nie trzymaj urządzenia za element ochronny.
- Wyłączaj silnik urządzenia,
  - gdy nie używasz urządzenia, transportujesz je lub pozostawiasz je bez nadzoru,
  - przed sprawdzeniem, przed wykonaniem czynnościami w zakresie utrzymania lub prac przy nożycach do żywopłotu;
  - przed ustawieniem pozycji roboczej zespołu tnącego;
  - gdy sprawdzasz urządzenie albo usuwasz blokady,
  - gdy czyścisz urządzenie lub wykonujesz prace konserwacyjne lub wymieniasz akcesoria,
  - po zetknięciu się z przedmiotami albo w razie anormalnych wibracji.
- Nie próbuj samodzielnie naprawiać urządzenia, jeżeli nie posiadasz wymaganych w tym celu kwalifikacji. Wszelkie prace, które nie są podane w niniejszej instrukcji obsługi, mogą być wykonywane wyłącznie przez autoryzowane przez nas punkty serwisowe.
- Nie używaj urządzenia w pobliżu palnych cieczy lub gazów. Uważaj, żeby silnik i tłumik nie były zatkane osadami, brudem, liśćmi czy wypływającym środkiem smarnym. Nieprzestrzeganie tej wskazówki pociąga za sobą niebezpieczeństwo pożaru lub wybuchu.
- Przy przenoszeniu lub składowaniu urządzenia zawsze używaj osłony noża. Przechowuj urządzenie w suchym, zamkniętym i niedostępnym dla dzieci miejscu.
- Obchodź się z urządzeniem starannie i ostrożnie. Dbaj o to, by narzędzia były zawsze ostre i czyste, aby móc lepiej i bezpieczniej pracować. Przestrzegaj przepisów konserwacji. W celu zamówienia części zamiennych korzystaj z Centrum Serwisowego.
- Uwaga na naziemne przewody elektryczne.
- Proszę ostrożnie obchodzić się z paliwem. Paliwo jest łatwopalne, a jego pary są wybuchowe. Należy przestrzegać poniższych punktów.
  - Nigdy nie wyjmować korka paliwa przy pracującym lub gorącym silniku.
  - Przed uzupełnieniem paliwa odczekać do ostygnięcia silnika i części układu wydechowego.
  - Tankować tylko na zewnątrz.
  - Nożyc do żywopłotu lub zbiornika paliwa nigdy nie przechowywać w pomieszczeniu, w którym znajduje

się otwarty płomień, np. bojler gazowy.
- W przypadku rozlania benzyny nie próbować uruchamiania silnika, lecz przed uruchomieniem wynieść maszynę z miejsca zanieczyszczonego benzyną.
- Po zatankowaniu zawsze włożyć i starannie zamknąć korek paliwa.
- Zbiornik opróżniać tylko na zewnątrz.

- W przypadku natrafienia zespołu tnącego na ciało obce lub pojawienia się głośnych odgłosów pracy, lub niezwykle silnych wibracji nożyc, wyłączyć silnik i odczekać do zatrzymania się urządzenia. Zdjąć końcówkę kabla świecy zapłonowej ze świecy i wykonać następujące czynności:
  - sprawdzić na obecność uszkodzeń;
  - sprawdzić na obecność luźnych części, wszystkie luźne części ponownie zamocować;
  - uszkodzone części wymienić na równorzędne części zamienne lub oddać do naprawy.
- Przed uruchomieniem silnika upewnić się, czy nożyce znajdują się w prawidłowej pozycji roboczej.
- Nie używać nożyc do żywopłotu z uszkodzonym lub mocno zużytym zespołem tnącym.
- Aby zmniejszyć niebezpieczeństwo pożaru należy zadbać o to, aby silnik i tłumik były wolne od osadów, liści lub wyciekającego środka smarnego.
- Należy zawsze upewnić się, czy podczas użycia nożyc do żywopłotu zamontowane są wszystkie uchwyty i elementy bezpieczeństwa. Nigdy nie próbować używania niekompletnych nożyc do żywopłotu lub nożyc, które zostały w niedopuszczalny sposób zmodyfikowane.
- Jeśli nożyce do żywopłotu wyposażone są w dwa uchwyty, urządzenie prowadzić zawsze obiema rękami.
- Przed wykonaniem konserwacji, przeglądu lub przed przechowaniem nożyc do żywopłotu wyłączyć silnik, ściągnąć końcówkę kabla świecy zapłonowej i upewnić się, czy wszystkie części wirujące się zatrzymały. Przed wykonaniem kontroli, ustawień itd. odczekać do ostygnięcia maszyny.
- Nożyce do żywopłotu przechowywać w miejscu, w którym nie występuje ryzyko zetknięcia się oparów benzyny z otwartym ogniem lub iskrami. Przed przechowaniem nożyc do żywopłotu zawsze odczekać do ich ostygnięcia.
- Na czas transportu lub przechowywania nożyc zespół tnący należy zawsze zakryć osłoną.
- **W razie wypadku lub usterki w trakcie pracy urządzenie należy natychmiast wyłączyć.** Należy prawidłowo opatrzyć urazy lub udać się do lekarza. W celu usunięcia usterki proszę przeczytać rozdział „Wyszukiwanie błędów“ lub skontaktować się z naszym działem serwisowym.

Opis ogólny

! Ilustracje sposobu obsługi i konserwacji znajdziesz na stronie 2 i 3.

Przegląd

A
1 Belka nożowa
2 Osłona dłoni
3 Uchwyt antywibracyjny
4 Kabel zapłonowy
5 Świeca zapłonowa (niewidoczna)
6 Zasysacz
7 Pompa paliwowa (Primer)

8 Uchwyt rozruchowy z linką rozrusznika
9 Regulowana rękojeść
10 Dźwignia zwalniająca do regulacji rączki
11 Wyłącznik
12 Zbiornik paliwa
13 Pokrywa zbiornika paliwa
14 Pokrywa filtra powietrza
15 Obudowa silnika ze szczelinami wentylacyjnymi
16 Dźwignia gazu
17 Blokada dźwigni gazu
18 Osłona noża

Zawartość opakowania

- Spalinowa przycinarka do żywopłotów na silnik benzynowy
- Osłona dłoni
- Uchwyt antywibracyjny
- Osłona noża
- Klucza do świec
- Instrukcja obsługi

Opis działania

Spalinowa przycinarka do żywopłotów jest napędzana silnikiem dwutaktowym.
Jako mechanizm tnący urządzenie posiada obustronny nóż. Podczas cięcia narzędzia tnące przesuwają się liniowo w tę i z powrotem. Osłona dłoni chroni przed gałązkami i gałęziami.
Funkcje elementów urządzenia są podane w poniższym opisie.

Elementy ochronne

2 Osłona dłoni
zapobiega zetknięciu się dłoni z nożem.

11 Wyłącznik
Przy pomocy wyłącznika można wyłączyć silnik. Aby było możliwe ponowne uruchomienie silnika, włącznik-wyłącznik musi być odblokowany.

17 Blokada dźwigni gazu
uniemożliwia przypadkowe zwiększenie prędkości obrotowej silnika. Dźwignię gazu można przyciskać tylko wtedy, gdy jest wciśnięta ta blokada.

Przeznaczenie

Urządzenie jest przeznaczone wyłącznie do ścinania i przycinania żywopłotów, krzewów oraz krzewów ozdobnych w ogródkach domowych. Maksymalna grubość gałązek wynosi 27 mm. Każdy inny sposób używania urządzenia, który nie jest jednoznacznie określony jako dozwolony w niniejszej instrukcji obsługi, może spowodować uszkodzenie urządzenia i stanowić poważne zagrożenie dla użytkownika.
Urządzenie jest przeznaczone do amatorskich prac w gospodarstwie domowym. Nie jest ono przeznaczone do stałego stosowania w celach zarobkowych.
Urządzenie może być używane tylko przez osoby dorosłe. Osoby młodociane powyżej 16 roku życia mogą używać urządzenia tylko pod nadzorem. Używanie urządzenia podczas deszczu lub w wilgotnych miejscach jest zabronione.
Producent nie odpowiada za szkody wywołane niezgodnym z przeznaczeniem użytkowaniem lub nieprawidłową obsługą urządzenia.

Dane techniczne

Przycinarka do żywopłotów na benzynowy silnik spalinowy.....BHS 2670 E2
Silnik..... 1-cylindrowy silnik dwusuwowy
Poj. skokowa .....26 cm^3
Moc silnika.....0,75 KW
Max. pr. obr. silnika.....8000 obr/min

Zalecana prędkość obr. biegu jałowego .....3000 obr/min
Pr. skokowa noża ..... 1700 ruchów/min
świecy zapłonowej:.....Torch L8 RTC,
alternatywa ..... Champion RC j6Y
Długość cięcia .....550 mm
Max. grub. gałązek .....27 mm
Poj. zbiornika, max. .....0,46 l
Miesz. paliwowa 40:1
Ciężar .....5,5 kg
Poziom mocy akustycznej (L_{WA})
zmierzony.... 106,9 dB (A); K_{WA}= 2,32 dB
gwarantowany.....109 dB (A)
Poziom ciśnienia akustycznego (L_{pA}).....95,8 dB (A); K_{pA}= 3 dB
Wibracje(a_h)
Uchwyt przedni 7,152 m/s^2; K= 1,5 m/s^2
Uchwyt tylny .....3,378 m/s^2; K= 1,5 m/s^2

Podana wartość emisji drgań została zmierzona metodą znormalizowaną i może być wykorzystywana do porównań urządzenia elektrycznego z innymi urządzeniami.
Podana wartość emisji drgań może też służyć do szacunkowej oceny stopnia ekspozycji użytkownika na drgania.

Ostrzeżenie:
Wartość emisji drgań może się różnić w czasie korzystania z urządzenia od podanej wartości, jest to zależne od sposobu używania urządzenia.
Proszę spróbować maksymalnie ograniczyć narażenie na wibracje. Przykładowymi sposobami zmniejszenia narażenia na wibracje jest noszenie rękawic w trakcie pracy z narzędziem i ograniczenie czasu pracy. Należy przy tym uwzględnić wszystkie elementy cyklu eksploatacji (na przykład czas, w którym elektronarzędzie jest wyłączone, oraz czas, w których jest ono wprawdzie włączone, ale pracuje bez obciążenia).

Parametry akustyki i wibracji zostały określone zgodnie z normami wymienionymi w Deklaracji Producenta.

Uruchamianie

Po wyłączeniu urządzenia noże pracują jeszcze przez krótki czas. Zaczekaj, aż noże całkowicie się zatrzymają, nie dotykaj poruszających się noży i nie próbuj ich zahamować. Niebezpieczeństwo zranienia!

Przed uruchomieniem urządzenia uważnie przeczytaj zasady bezpieczeństwa. Nie używaj urządzenia bez osłony dłoni! Podczas pracy z urządzeniem noś odpowiednią odzież, rękawice robocze oraz osłonę głowy, oczu i nauszniki. Przed każdym użyciem upewniaj się, że urządzenie jest sprawne. Stosuj tylko oryginalne części.

Przed uruchomieniem urządzenia należy wlać paliwo.

Wlewanie paliwa

Przy obchodzeniu się z paliwem zapewnij dobre przewietrzanie. Podczas wlewania paliwa nie pal tytoniu i trzymaj się z dala od wszelkich źródeł ciepła. Nigdy nie wlewaj paliwa przy pracującym lub gorącym silniku. Ostrożnie otwieraj pokrywę zbiornika, aby umożliwić wolną neutralizację redukcję nadci-

śnienia.Nigdy nie uruchamiaj urządzenia w pobliżu miejsca wlewania paliwa.
Do przechowywania paliwa stosuj tylko odpowiednio przystosowane, dozwolone pojemniki. Nieprzestrzeganie tej wskazówki pociąga za sobą niebezpieczeństwo pożaru lub wybuchu.

Stosuj tylko zaleconą w niniejszej instrukcji mieszankę paliwową. Mieszanka nie może być starsza niż 3 miesiące. Nieprzestrzeganie tego zakazu może doprowadzić do uszkodzenia silnika i utraty gwarancji.

Unikaj bezpośredniego kontaktu benzyny ze skórą i wdychania par benzyny. Niebezpieczeństwo dla zdrowia!

40:1 Urządzenie pracuje na mieszance benzyny bezołowiowej z olejem do silników dwusuwowych (klasa jakości: API TC) w stosunku 40:1.

Tabela – mieszanka paliwowa

Benzyna	Olej do silników dwusuwowych
3 litry	75 ml
4 litry	100 ml
5 litrów	125 ml
Mieszanie	40 części benzyny + 1 część oleju

Nigdy nie stosuj nierozcieńczonego paliwa. Używaj tylko specjalnego oleju do silników dwusuwowych (a nie oleju do silników czterosuwowych ani oleju do silników chłodzonych wodą). Nieprzestrzeganie tego zakazu może doprowadzić do uszkodzenia silnika i utraty gwarancji.

1. Zawsze mieszaj olej z benzyną w czystym, przystosowanym do benzyny pojemniku.
2. Wlej najpierw połowę przewidzianej ilości benzyny, a następnie cały olej, i potrząśnij pojemnikiem. Teraz dolej pozostałą ilość benzyny i jeszcze raz potrząśnij pojemnikiem.
3. Odkręć pokrywę zbiornika i wlej mieszankę paliwową do zbiornika paliwa. Wytrzyj pokrywę zbiornika paliwa z resztek mieszanki i zamknij zbiornik paliwa.

Czynności kontrolne przed włączeniem urządzenia

- Sprawdź osadzenie wtyczki świec zapłonowych w gniazdku. Luźna wtyczka może powodować iskrzenie i zapłon mieszanki powietrzno-paliwowej.
- Sprawdź, czy wszystkie przełączniki lekko działają i czy elementy ochronne są sprawne.
- Upewnij się, że nóż jest prawidłowo zamontowany, a rękojeści i uchwyty są czyste.
- Sprawdź, czy w zbiorniku znajduje się wystarczająca ilość paliwa, w razie potrzeby uzupełnij paliwo.

B Uruchamianie silnika

1. Połóż urządzenie na stabilnym, równym podłożu. Upewnij się, że mechanizm tnący nie dotyka żadnych przedmiotów ani podłoża.
2. Aby włączyć zapłon, przesuń wyłącznik (17) w kierunku rękojeści
3. Gdy uruchamiasz zimny silnik (cold start), przesuń dźwignię przepustnicy (7) w położenie „START“
   Gdy uruchamiasz ciepły silnik (warm start), przesuń dźwignię przepustnicy (7) w położenie „RUN“.

4. Naciśnij 6 x pompę paliwową (primer) (8), dopóki nie zacznie wyciekać paliwo.
5. Przytrzymaj urządzenie w sposób pokazany na małym rysunku, lewą ręką za przedni uchwyt antywibracyjny i prawą stopą za tylny uchwyt.
6. Pociągaj linkę rozruchową uchwytu rozrusznika, aż silnik zacznie pracować.
   Uwaga! Nie wyciągaj linki rozrusznika za daleko - może się zerwać!
7. Naciśnij jednocześnie blokadę dźwigni gazu (18) i dźwignię gazu (17). Ustawić dźwignię ssania na pozycję RUN
8. W celu rozpoczęcia pracy przytrzymać wciśniętą blokadę dźwigni gazu (18) i wcisnąć dźwignię gazu (17).

Jeśli silnik nie uruchomi się po kilkukrotnej próbie, proszę zastosować się do uwag podanych w rozdziale „Wyszukaniu błędów“..

Zatrzymywanie silnika

1. Zwolnij dźwignię gazu.
2. Aby wyłączyć zapłon, ustaw wyłącznik w położeniu „STOP” .

Aby zatrzymać silnik w sytuacji awaryjnej, uruchom wyłącznik.

Instrukcje użytkowania

Przestrzegaj zasad ochrony przed hałasem i przepisów lokalnych. Nie pracuj w ciągu ustawowych godzin ciszy.

- Przy przycinaniu uważaj, by urządzenie nie dotykało żadnych przedmiotów, takich jak druciane ogrodzenia czy podpórki roślin. Może to spowodować uszkodzenie belki nożowej.
- Jeżeli noże zostały zablokowane przez twarde przedmioty, natychmiast wyłącz urządzenie i usuń blokujący noże przedmiot.
- Unikaj przeciążania urządzenia podczas pracy.

C Regulacja rękojeści

Rękojeść można obracać o 90° w lewo i w prawo. Można dzięki temu dobierać ergonomiczną pozycję rąk.

- Naciśnij regulator rękojeści (11) na dół i pociągnij rękojeść w żądane położenie. Musi się ona słyszalnie zablokować.

Nie naciskaj jednocześnie dźwigni gazu, ponieważ przy wciśniętym włączniku-wyłączniku rękojeść nie da się przesunąć.

D Techniki przycinania

- Grube gałęzie należy wcześniej wyciąć przy pomocy pilarki do gałęzi.
- Podwójna belka nożowa umożliwia przycinanie w obu kierunkach lub, przy pomocy ruchów wahadłowych, z jednej strony na drugą.
- Gdy przycinasz w pionie, przesuwaj urządzenie równomiernie do przodu albo po łuku do góry i na dół.
- Gdy przycinasz w poziomie, przesuwaj urządzenie ruchem sierpowym w kierunku krawędzi żywopłotu, aby odcinane gałązki spadały na ziemię.
- Aby uzyskać długie proste linie, zaleca się założyć sznurki.

Przycinanie żywopłotów
Aby zapobiec wyłysieniu dolnych gałązek, żywopłoty należy przycinać w kształt trapezu. Jest to zgodne z kierunkiem naturalnego wzrostu roślin i umożliwia optymalne dojrzewanie żywopłotów. Przy przycinaniu redukowane są tylko nowe pędy, co tworzy gęsty układ gałązek i zapewnia skuteczną osłonę przed widokiem.

1. Najpierw przycinaj boki żywopłotu. W tym celu przesuwaj przycinarkę w kierunku wzrostu od dołu do góry. Przycinanie od góry do dołu przesuwa cieńsze gałązki na dół, wskutek czego mogą powstawać rzadsze miejsca i dziury.
2. Następnie przytnij górną krawędź zgodnie ze swoimi upodobaniami: prosto, z daszkiem lub na okrągło.
3. Przycinaj już młode rośliny do żądanych kształtów. Główny pęd nie powinien być uszkadzany do momentu osiągnięcia przez żywopłot planowanej wysokości. Wszystkie inne pędy należy przycinać do połowy.

Pielęgnacja wolno rosnących żywopłotów:
Wolno rosnące żywopłoty nie są co prawda przycinane do żądanych kształtów, muszą być jednak regularnie przycinane w celu utrzymania ich wysokości.

Konserwacja i oczyszczanie

Prace konserwacyjne i czyszczenie wykonuj tylko przy wyłączonym silniku i wyciągniętym wtyku świecy zapłonowej. Prace, które nie zostały opisane w tej instrukcji obsługi, muszą być wykonywane przez autoryzowany przez nas warsztat serwisowy. Stosuj tylko oryginalne części.

Zużycie noży należy regularnie sprawdzać i oddawać do ostrzenia. Tępe noże powodują przeciążenie maszyny.

Przy manipulowaniu nożami noś rękawice.

Ogólne prace konserwacyjne i oczyszczanie urządzenia

- Przed każdym użyciem sprawdzaj, czy urządzenie nie wykazuje widocznych braków, takich jak np. luźne, zużyte lub uszkodzone części. Sprawdzaj, czy śruby w belce nożowej są dobrze przykręcone.
- Sprawdzaj, czy osłony i elementy zabezpieczające nie są uszkodzone i czy są one dobrze zamocowane. W razie potrzeby wymień te części na nowe.
- Uważaj, żeby silnik i tłumik nie były zatkane osadami, brudem, liśćmi czy wypływającym środkiem smarnym. Nieprzestrzeganie tej wskazówki pociąga za sobą niebezpieczeństwo pożaru lub wybuchu.
  Użyj do tego celu wilgotnej szmatki albo szczotki. Urządzenie nie może być spryskiwane wodą ani wkładane do wody.
- Nie stosuj żadnych środków do czyszczenia ani rozpuszczalników. Możesz w ten sposób nieodwracalnie uszkodzić urządzenie. Substancje chemiczne mogą atakować wykonane z tworzywa sztucznego części urządzenia.
- Po każdym użyciu starannie oczyszczaj belkę nożową. Nacieraj ją zmoczoną w oleju szmatką lub spryskuj sprayem do pielęgnacji metalu.

E Oczyszczanie filtra powietrza

Nigdy nie używaj urządzenia bez filtra powietrza! W innym razie dojdzie do przeniknięcia pyłu i zanieczyszczeń do silnika, a przez to do uszkodzenia maszyny. Utrzymuj filtr powietrza w czystości.

Filtr powietrza (20) znajduje się za osłoną pod dźwignią ssania.

1. Wyłącz urządzenie.
2. Odkręcić osłonę filtra powietrza (15).
3. Wyjmij filtr powietrza (22) z obudowy.
4. Oczyść filtr wodą z mydłem.
   Nigdy nie używaj benzyny!
5. Wysusz filtr na powietrzu.
6. Załóż filtr w odwrotnej kolejności kroków.

Wymieniaj filtr powietrza, kiedy jest on zużyty, uszkodzony lub silnie zanieczyszczony.

F Wymiana i regulacja świecy zapłonowej

Zużyte świece zapłonowe lub za duży odstęp między elektrodami prowadzą do redukcji mocy silnika.

1. Wyłącz urządzenie.
2. Zdejmij kabel zapłonowy (5) ze świecy zapłonowej.
3. Wykręć świecę (6) w kierunku przeciwnym do kierunku ruchu wskazówek zegara przy pomocy klucza do świec.
4. Sprawdź odstęp elektrod przy pomocy szczelinomierza (dostępny w handlu specjalistycznym).
   Odstęp elektrod musi wynosić 0,6 - 0,7 mm (patrz mały rysunek).
5. W razie potrzeby ustaw odstęp, ostrożnie zginając elektrody świecy.
6. Oczyść świecę zapłonową szczotką drucianą.
7. Zamontuj oczyszczoną i wyregulowaną świecę zapłonową lub wymień uszkodzoną świecę na nową.
8. Podłącz kabel zapłonowy.

Regulacja gaźnika

Gaźnik jest wyregulowany fabrycznie na optymalną wydajność. Jeżeli konieczna jest dodatkowa regulacja gaźnika, zleć jej przeprowadzenie warsztatowi specjalistycznemu.

Przechowywanie urządzenia

Ogólne zasady przechowywania urządzenia

- Po każdym użyciu starannie oczyść urządzenie i elementy wyposażenia, aby uniemożliwić pleśnienie (zob. rozdz. Konserwacja i oczyszczanie).
- Przechowuj urządzenie w suchym, zabezpieczonym przed pyłem i niedostępnym dla dzieci miejscu.
- Nie zawijaj urządzenia w worki foliowe – może w nich powstawać wilgoć i pleśń.

Przechowywanie podczas przerw w użytkowaniu

Nieprzestrzeganie zasad przechowywania urządzenia może wywołać problemy z rozruchem lub trwałe uszkodzenia gaźnika przez resztki paliwa.

1. Opróżnij zbiornik paliwa w dobrze przewietrzanym pomieszczeniu.
2. Uruchom silnik i pozwól mu pracować na biegu jałowym do momentu samoczynnego zgaśnięcia silnika (opróżnienia gaźnika z paliwa).
3. Pozwól silnikowi ostygnąć (ok. 5 sekund).

W przypadku przerw dłuższych od 3 miesięcy:

4. Wykręć świecę zapłonową kluczem do świec (zobacz „Wymiana / regulacja świecy zapłonowej").
5. Wlej do komory spalania łyżeczkę do herbaty czystego oleju do silników dwusuwowych i pociągnij kilka razy linkę rozrusznika, żeby rozprowadzić olej we wnętrzu silnika.
6. Wkręć świecę zapłonową.

Części zamienne / akcesoria

Części zamienne i akcesoria można zakupić na www.grizzlytools-service.eu

W razie kolejnych pytań należy zwracać się do „Service-Center" (patrz „Service--Center„).

Utylizacja, ochrona środowiska

Usuń urządzenie zgodnie z zasadami ochrony środowiska.
Maszyn nie należy wyrzucać razem z odpadami domowymi.

- Starannie opróżnij zbiornik paliwa i oddaj urządzenie do punktu recyklingu. Użyte w produkcji urządzenia elementy z tworzyw sztucznych i metalu można od siebie oddzielić i poddać osobnej utylizacji.



Nie wylewaj zużytego oleju i resztek benzyny do kanalizacji ani do zlewu.

- Usuwaj zużyty olej i resztki benzyny w sposób bezpieczny dla środowiska – oddawaj olej w punkcie recyklingu.
- Zwróć się po poradę do punktu sprzedaży urządzeń Grizzly Tools.
- Nie wyrzucaj odciętych gałązek ich do śmieci domowych, lecz przekaż je do kompostowania.

Gwarancja

- Na niniejsze urządzenie udzielamy 24-miesięcznej gwarancji.
- To urządzenie nie jest przeznaczone do zastosowania komercyjnego. W przypadku użytkowania komercyjnego wygasają prawa z tytułu gwarancji.
- Szkody wywołane przez naturalne zużycie, przeciążenie lub nieprawidłową obsługę są wykluczone z zakresu gwarancji. Niektóre części konstrukcyjne ulegają normalnemu zużyciu i są wykluczone z zakresu gwarancji. Są to w szczególności: Belka nożowa, mimośród, filtr powietrza, filtr paliwa i świeca zapłonowa.
- Warunkiem skorzystania z uprawnień gwarancyjnych jest ponadto przestrzeganie wskazówek dotyczących oczyszczania i konserwacji urządzenia.
- Szkody wywołane wadami materiałowymi lub produkcyjnymi zostaną bezpłatnie usunięte przez dostarczenie zastępczego urządzenia bądź przez naprawę.
  Warunkiem skorzystania ze świadczenia gwarancyjnego jest przekazanie urządzenia wraz z dowodem zakupu i gwarancji sklepowi, w którym nabyto urządzenie.

Serwis naprawczy

- Naprawy nie objęte gwarancją można zlecać odpłatnie naszemu centrum serwisowemu. Nasze Centrum Serwisowe chętnie sporządzi kosztorys naprawy.
  Przyjmujemy tylko urządzenia, które zostały nam przysłane w odpowiednim opakowaniu z opłaceniem pełnego kosztu przesyłki.
- **Uwaga:** W przypadku reklamacji gwarancyjnej lub zlecenia naprawy użytkownik powinien dostarczyć oczyszczone urządzenie wraz z informacją o usterce pod adres naszego punktu serwisowego.
  Przesyłki nadane bez uiszczenia wystarczającej opłaty pocztowej, w charakterze przesyłki o nietypowych wymiarach, ekspresem lub inną przesyłką specjalną nie będą przyjmowane.
- Utylizację Twoich urządzeń przeprowadzimy bezpłatnie.

Poszukiwanie błędów

Problem	Możliwa przyczyna	Sposób usunięcia
Silnik nie uruchamia się	Pusty zbiornik paliwa	Napełnij zbiornik
	Nieprawidłowa kolejność czynności	Zastosuj się do podanych w tej instrukcji obsługi wskazówek dotyczących uruchamiania maszyny.
	Silnik „zalany”	Zmniejsz gaz, uruchom silnik kilka razy, w razie potrzeby wymontuj, oczyść i wysusz świecę zapłonową.
	Świece pokryte sadzą, nieprawidłowy odstęp między elektrodami	Oczyść, wyreguluj lub wymień świece zapłonowe
	Uszkodzenie złącza świecy lub kabla zapłonowego	Wymień na nowe
	Zanieczyszczenie gaźnika, dysz, nieprawidłowo ustawiona mieszanka w gaźniku	Zleć oczyszczenie i wyregulowanie gaźnika warsztatowi specjalistycznemu
	Zatkany filtr paliwa	Wymień lub oczyść filtr paliwa
Silnik pracuje za szybko na biegu jałowym	Silnik jest zimny	Powoli rozgrzej silnik
Silnik nie pracuje z maksymalną mocą	Świece pokryte sadzą, nieprawidłowy odstęp między elektrodami	Oczyść, wyreguluj lub wymień świece zapłonowe
	Zanieczyszczenie gaźnika, dysz, nieprawidłowo ustawiona mieszanka w gaźniku	Zleć oczyszczenie i wyregulowanie gaźnika warsztatowi specjalistycznemu
	Nieprawidłowa mieszanka paliwowa	Zatankuj urządzenie zgodnie z instrukcją
	Nieszczelny pierścień uszczelniający skrzyni korbowej	Zleć usunięcie usterki warsztatowi specjalistycznemu
	Zużyty cylinder, tłoczysko cylindra	
	Nieprawidłowy zapłon	
Nadmierna ilość spalin wzgl. dym	Nieprawidłowo ustawiona mieszanka w gaźniku	Zleć wyregulowanie gaźnika warsztatowi specjalistycznemu
	Nieprawidłowa mieszanka paliwowa	Zatankuj urządzenie zgodnie z instrukcją
Nagrzewanie noży	Nóż jest stępiony	Zleć naostrzenie belki nożowej
	Nóż ma szczerby	Zleć sprawdzenie belki nożowej
	Za duże tarcie wskutek braku smarowania	Naoliw belkę nożową

Indice

Indicazioni di sicurezza..... 61
Simboli sull‘apparecchio..... 61
Simboli nelle istruzioni..... 62
Indicazioni di sicurezza generali 62
Descrizione generale..... 65
Panoramica..... 65
Contenuto della confezione..... 66
Descrizione del funzionamento..... 66
Dispositivi di protezione 66
Destinazione d‘uso..... 66
Dati tecnici 66
Messa in esercizio..... 67
Riempire carburante..... 67
Controlli prima dell’avvio dell‘apparecchio 68
Avvio del motore 68
Arrestare il motore..... 69
Indicazioni per l‘uso..... 69
Regolazione dell‘impugnatura..... 69
Tecniche di taglio..... 69
Manutenzione e pulizia 70
Lavori di manutenzione e pulizia generali 70
Pulizia del filtro dell‘aria..... 70
Sostituzione/impostazione della candela di accensione..... 71
Impostazione del carburatore..... 71
Stoccaggio 71
Indicazioni di stoccaggio generali 71
Stoccaggio durante i periodi di inattività..... 71
Ricambi..... 72
Smaltimento/tutela dell‘ambiente 72
Garanzia 73
Servizio di riparazione 73
Ricerca guasti..... 74
Traduction de la déclaration de conformité CE originale..... 143
Vista esplosiva..... 149/150
Service-Center 151



Si prega di leggere con attenzione le presenti istruzioni per l’uso la prima volta che si usa l’apparecchio. Conservare con cura il presente manuale d’uso e consegnarlo al successivo utilizzatore prestando attenzione che sia sempre a disposizione di chi usa l’apparecchio.

Indicazioni di sicurezza

Questa sezione tratta le disposizioni di sicurezza fondamentali per il lavoro con il tosasiepi a benzina.

Simboli sull‘apparecchio



Attenzione! Pericolo!



Leggere le istruzioni d‘uso!



Attenzione! Non inspirare i gas di scarico.



Fuoco, luce aperta e fumare vietati.



Indossare guanti protettivi



Indossare calzature di sicurezza antiscivolo.



Indossare protezione per gli occhi e l’udito!



Indossare abbigliamento protettivo.



Indicazione del livello di potenza sonora L_{WA} in dB.



Lunghezza di taglio



Distanza tra i denti



Attenzione! Superficie calda. Pericolo di ustioni.



Attenzione! Pericolo di lesioni a causa di lame in movimento.



Valvola dell' aria



Primer



L'apparecchio viene azionato con una miscela di benzina senza piombo e olio per motori a due tempi (della qualità API TC) in un rapporto 40:1.

Simboli nelle istruzioni



Segnali di pericolo con indicazioni relative alla prevenzione di danni a persone o cose.



Segnali di prescrizione (al posto del punto esclamativo viene delucidata la prescrizione) con indicazioni relative alla prevenzione di danni.



Segnale di avviso con informazioni per un migliore utilizzo dell'apparecchio.



Indossare guanti di protezione



Il carburante e i vapori sprigionati sono infiammabili.
Pericolo di incendio e di esplosione!



Non riversare l'olio usato o la benzina residua nell'ambiente, nei corsi d'acqua o nelle fognature.

Indicazioni di sicurezza generali



QUESTA MACCHINA PUO' CAUSARE LESIONI GRAVI. Leggere attentamente le istruzioni d'uso per un corretto utilizzo, per la preparazione e la manutenzione, per l'avvio e l'arresto della macchina. Familiarizzare con tutte le parti di regolazione e l'uso corretto della macchina. Esercitarsi nell'utilizzo dell'apparecchio e, in caso di dubbi, farsi spiegare il funzionamento, l'azione e le tecniche di lavoro da un operatore esperto o un tecnico. Assicurarsi di essere in grado di spegnere immediatamente l'apparecchio in caso di emergenza.



I gas di scarico contengono monossido di carbonio velenoso. Non inspirare i gas di scarico. Non avviare mai l'apparecchio in ambienti chiusi o poco areati. Carburanti sono velenosi. Evitare il contatto diretto della pelle con la benzina e l'inspirazione dei vapori della benzina. La mancata osservanza genera rischi per la salute!



Durante la manipolazione di carburante, garantire sempre una sufficiente aerazione. Non fumare durante il rifornimento di carburante o nei luoghi di stoccaggio di carburante e tenere lontano qualsiasi fonte di calore. Non fare mai rifornimento di carburante con il motore acceso o caldo. Aprire il coperchio del serbatoio con cautela, in modo tale da consentire una lenta riduzione dell'eventuale sovrapressione presente. Non avviare l'apparecchio nel luogo di

riempimento di carburante.Per la conservazione del carburante usare contenitori adatti e autorizzati. La mancata osservanza genera pericoli di incendio o esplosione.



Attenzione alta tensione! Quando il motore è acceso non toccare le parti conduttive dell'impianto di accensione.



Prestare attenzione alle parti calde. Non toccare il silenziatore e l'impianto di scarico quando sono caldi. Pericolo di ustioni.

Lavorare con il tosasiepi a benzina:

- Bambini non devono mai usare l'apparecchio. Inoltre il lavoro con l'apparecchio non è consentito alle persone che non conoscono interamente le istruzioni d'uso. Alcune leggi e disposizioni locali prevedono un'età minima per l'uso.
- Non lasciare toccare l'apparecchio ad altre persone. Tenere lontano l'apparecchio da persone, soprattutto bambini e animali domestici. Mantenere una distanza di sicurezza di 3 m intorno a se. Interrompere il lavoro quando si trovano persone nelle vicinanze.
- L'operatore o utilizzatore è responsabile per incidenti o danni ad altre persone o alla proprietà delle stesse.
- Familiarizzare con l'ambiente e prestare attenzione a possibili pericoli che potrebbero non essere avvertiti durante il lavoro.
- Ispezionare accuratamente la superficie da tagliare ed eliminare tutti i fili metallici o altri corpi estranei.
- Indossare abbigliamento da lavoro adatto, come scarpe chiuse con suola antiscivolo, un pantalone resistente lungo e guanti (p. es. guanti di cuoio al cromo). Non indossare abiti larghi o gioielli che possono incastrarsi nelle parti in movimento. Non utilizzare l'apparecchio se si è a piedi nudi o se si indossano sandali aperti.
- Per proteggersi da parti catapultate, indossare occhiali protettivi e una protezione per la testa. Indossare una protezione per l'udito.
- Durante i lavori prestare attenzione a una posizione stabile, in particolare su gradini o scale. Evitare posture anormali. Condurre l'apparecchio sempre con due mani. Lavorare con particolare cautela sui pendii.
- Prima dell'accensione, prestare attenzione che l'apparecchio non tocchi oggetti. Spegnere l'apparecchio prima di deporlo.
- non lavorare con l'apparecchio se si è stanchi o poco concentrati o sotto influsso di alcol o farmaci. Fare pause frequenti. Lavorare con raziocinio.
- Un utilizzo prolungato dell'apparecchio a motore può causare problemi di circolazione sanguigna alle mani in seguito alle vibrazioni. Indossare guanti protettivi adatti e fare pause frequenti.
- Non usare l'apparecchio in presenza di pioggia, maltempo, in ambienti umidi o su siepi bagnate. Lavorare solo con una buona illuminazione.



I dispositivi di sicurezza e l'attrezzatura di protezione personale proteggono la salute vostra e di altre persone e garantiscono un funzionamento perfetto dell'apparecchio.

- Non lavorare con un apparecchio danneggiato, incompleto o trasformato senza l'autorizzazione del produttore. Non usare mai l'apparecchio con un'attrezzatura di protezione difettosa.

Controllare prima dell'uso le condizioni di sicurezza dell'apparecchio.

- Usare l'apparecchio solo in presenza di tutte le impugnature e di tutti i dispositivi di sicurezza.
- Controllare prima dell'uso se le parti del dispositivo di taglio come p. es. lame o viti per lame funzionano perfettamente, non si inceppano e non sono danneggiate o fortemente usurate. Lavorare solo con dispositivo di taglio intatto.
- Usare solo ricambi e accessori forniti e raccomandati dal produttore.
- Non toccare mai l'apparecchio alla barra portalame e non tenerlo mai dal dispositivo di sicurezza.
- Arrestare il motore,
  - quando non si usa l'apparecchio, lo si trasporta o si lascia incustodito,
  - prima del controllo, della manutenzione o degli interventi sul tagliasiepi;
  - prima di impostare la posizione di lavoro del dispositivo di taglio;
  - quando si controlla l'apparecchio o si rimuovono bloccaggi,
  - quando si eseguono lavori di pulizia o manutenzione o si sostituiscono accessori,
  - dopo il contatto con corpi estranei o in presenza di vibrazione anomala.
- Non tentare di riparare l'apparecchio autonomamente, salvo nei casi in cui si è adeguatamente istruiti. Qualsiasi lavoro non specificato nelle presenti istruzioni possono essere eseguiti solo dai centri di assistenza tecnica autorizzata da noi.
- Non usare l'apparecchio nelle vicinanze di liquidi o gas infiammabili. Prestare attenzione che il motore e il silenziatore sia libero da depositi, fogliame o lubrificante fuoriuscente. La mancata osservanza della suddetta indicazione genera pericoli di incendio o esplosione.
- Durante il trasporto o lo stoccaggio usare sempre la protezione della lama. Conservare l'apparecchio in un luogo asciutto e fuori dalla portata di bambini.
- Trattare l'apparecchio con cura. Tenere gli utensili affilati e puliti, per poter lavorare meglio e in modo più sicuro. Seguire le disposizioni di manutenzione. Per i ricambi rivolgersi al nostro centro di assistenza tecnica.
- Fare attenzione alle linee elettriche esterne.
- Maneggiare con attenzione il carburante: è facilmente infiammabile e i vapori sono esplosivi. Si consiglia di attenersi ai seguenti punti.
  - Non rimuovere mai il tappo del serbatoio quando il motore è in funzione o caldo.
  - Prima di rabboccare far raffreddare il motore e i componenti dello scarico.
  - Rabboccare il serbatoio sempre all'aperto.
  - Non stoccare mai il tagliasiepi o il serbatoio del carburante in un luogo in cui sono presenti fiamme libere, ad esempio un bollitore dell'acqua calda.
  - Se la benzina fuoriesce, non cercare di far partire il motore, bensì prima di avviare la macchina allontanarsi dalla superficie sporca di benzina.
  - Dopo il rabbocco riapplicare sempre il tappo del serbatoio e chiuderlo in modo sicuro.
  - Per svuotare il serbatoio, eseguire l'operazione all'aperto.
- Se il dispositivo di taglio tocca un corpo estraneo oppure se aumenta la rumorosità di funzionamento o se il

tagliasiepi vibra in modo insolitamente forte, spegnere il motore e attendere che il tagliasiepi si fermi. Estrarre il cappuccio dalla candela ed effettuare le seguenti operazioni:
  - verificare l'eventuale presenza di danni;
  - verificare l'eventuale presenza di parti non fissate e fissarle;
  - sostituire le eventuali parti danneggiate con parti equivalenti o farle riparare.
- Prima di avviare il motore, assicurarsi sempre che il tagliasiepi si trovi correttamente in una posizione di lavoro preimpostata.
- Non utilizzare il tagliasiepi con un dispositivo di taglio difettoso o fortemente usurato.
- Per ridurre il rischio di incendio, accertarsi che il motore e l'insonorizzatore siano privi di depositi, foglie o lubrificanti fuoriusciti.
- Assicurarsi sempre che tutte le impugnature e i dispositivi di sicurezza siano montati prima dell'utilizzo del tagliasiepi. Non tentare mai di usare un tagliasiepi non integro o che presenti modifiche non consentite.
- Utilizzare sempre entrambe le mani se il tagliasiepi è dotato di due impugnature.
- Se il tagliasiepi viene arrestato ai fini di una manutenzione, di un'ispezione o dello stoccaggio, spegnere il motore, estrarre il cappuccio dalla candela e assicurarsi che tutte le parti rotanti si siano fermate. Lasciare raffreddare la macchina prima di controllarla, regolarla, ecc.
- Conservare il tagliasiepi in un luogo in cui i vapori di benzina non possono venire a contatto con fiamme libere o scintille. Lasciare sempre raffreddare il tagliasiepi prima di conservarlo.
- Per il trasporto o lo stoccaggio del tagliasiepi, coprire sempre il dispositivo di taglio con l'apposita protezione.
- **In caso di incidente o di un guasto durante l'uso, spegnere immediatamente l'apparecchio.** Medicare in maniera adeguata le lesioni o consultare un medico. Per eliminare i guasti consultare il capitolo "Ricerca dei guasti" oppure contattare il nostro centro di assistenza.

Descrizione generale

! Le figure relative al comando dell'apparecchio si trovano nelle pagine 2 e 3.

Panoramica

A

1 Barra portalame
2 Protezione per le mani
3 Impugnatura antivibrante
4 Cavo di accensione
5 Candela di accensione (coperta)
6 Leva comando starter
7 Pompa carburante (Primer)
8 Impugnatura di avviamento con fune di avviamento
9 Impugnatura regolabile
10 Leva di sbloccaggio per la regolazione dell'impugnatura
11 Interruttore On/Off
12 Serbatoio carburante
13 Coperchio del serbatoio
14 Copertura filtro dell'aria
15 Alloggiamento motore con feritoie di ventilazione
16 Leva acceleratore
17 Bloccaggio leva acceleratore
18 Protezione lama

Contenuto della confezione

- Tosaerba a benzina
- Protezione per le mani
- Impugnatura antivibrante
- Protezione lama
- Chiave per candele
- Istruzioni per l'uso

Descrizione del funzionamento

Il tosasiepi a benzina è dotato di un motore a due tempi come azionamento.
Come dispositivo di taglio l'apparecchio è dotato di una lama da taglio a due lati.
Durante la procedura di taglio gli utensili di taglio si muovono in modo lineare avanti e indietro.
La protezione per le mani protegge da rami.
Il funzionamento degli elementi di comando è riportato nelle seguenti descrizioni.

Dispositivi di protezione

3 Protezione delle mani
impedisce che la mano venga a contatto con la lama.

11 Interruttore On/Off
Con l'interruttore On/Off si spegne il motore. Deve essere sbloccato per avviare nuovamente il motore.

17 Blocco leva dell'acceleratore
Impedisce un'accelerazione accidentale del motore. La leva dell'acceleratore può essere azionato solo se è premuto il bloccaggio della leva dell'acceleratore.

Destinazione d'uso

L'apparecchio è destinato solo al taglio e trimmaggio di siepi, cespugli e arbusti ornamentali in campo domestico. Lo spessore massimo dei rami è di 27 mm.
Qualsiasi altro uso non espressamente autorizzato nelle presenti istruzioni, può causare danni all'apparecchio e rappresentare un serio pericolo per l'operatore. Questo apparecchio non è adatto per l'uso industriale.
L'apparecchio è destinato all'uso da parte di adulti. Adolescenti di età superiore a 16 anni possono usare l'apparecchio solo sotto sorveglianza. L'uso dell'apparecchio in presenza di pioggia o in un ambiente umido è interdetto. L'operatore o utilizzatore è responsabile per infortuni o danni ad altre persone o alla proprietà delle stesse. Il produttore declina ogni responsabilità per danni causati da un uso non conforme o da un comando errato.

Dati tecnici

Tosaerba a benzina ..... BHS 2670 E2
Motore Motore monocilindrico a due tempi
Cilindrata ..... 26 cm^3
Potenza motore .....0,75 KW
Numero di giri del motore
massimo ..... 8000 U/min
Numero di giri nel funzionamento al
minimo raccomandato ..... 3000 U/min
Numero corse della lama..1700 corsa/min
Candela: .....Torch L8 RTC,
alternativa.....Champion RCJ6Y
Lunghezza di taglio..... 550 mm
Spessore massimo dei rami ..... 27 mm
Capienza serbatoio, max.....0,46 l
Miscela carburante 40:1
Peso .....5,5 kg
Livello di pressione acustica (L_{WA})
..... 106,9 dB(A); K_{WA} = 2,32 dB
garantito .....109 dB(A)
Livello di pressione acustica
(L_{pA}).....95,8 dB(A); K_{pA} = 3 dB
Vibrazione (a_h)
Impugnatura anteriore
..... 7,152 m/s^2; K = 1,5 m/s^2
Impugnatura posteriore
.....3,378 m/s^2; K = 1,5 m/s^2

Il valore di emissione oscillazioni specificato è stato misurato secondo una procedura di controllo a norma e può essere usato per il confronto tra un elettroutensile e un altro.
Il valore di emissione oscillazioni specificato può anche essere usato per una stima introduttiva dell'esposizione.

Avvertenza:
Durante l'uso effettivo dell'elettroutensile il valore di emissione oscillazioni può variare rispetto al valore indicato, a seconda del tipo di utilizzo dell'elettroutensile.
Cercare di limitare il più possibile l'esposizione alle vibrazioni. Per attenuare l'esposizione alle vibrazioni si possono ad esempio indossare guanti durante l'utilizzo dell'utensile e limitare l'orario di lavoro. In tal senso occorre tenere conto di tutte le componenti del ciclo operativo (ad esempio i momenti in cui l'apparecchio elettrico è spento e quelli in cui è accesso, ma opera senza carico).

I valori di rumore e vibrazione sono stati rilevati conformemente alle norme e disposizioni riportate nella dichiarazione di conformità.
Nell'ambito dello sviluppo dell'apparecchio possono essere apportate modifiche tecniche e ottiche senza obbligo di preavviso. Tutte le misure, avvertenze e indicazioni contenute nelle presenti istruzioni d'uso sono pertanto senza garanzia. Sono esclusi diritti basati sulle istruzioni d'uso.

Messa in esercizio

Dopo lo spegnimento dell'apparecchio le lame continuano a muoversi per alcuni minuti. Attendere che le lame si fermino completamente, non toccare le lame in movimento e non cercare di fermarle. Pericolo di lesioni!

Leggere le indicazioni di sicurezza prima della messa in esercizio. Non usare l'apparecchio senza protezione delle mani. Durante il lavoro con l'apparecchio indossare un abbigliamento adatto, guanti da lavoro come anche una protezione per la testa, gli occhi e l'udito. Assicurarsi prima di ogni uso che l'apparecchio sia funzionante. Usare solo ricambi originali.

Prima di avviare l'apparecchio, rabboccare il carburante.

Riempire carburante

Durante la manipolazione del carburante garantire sempre una sufficiente areazione. Durante il rifornimento non fumare e tenere lontano qualsiasi fonte di calore. Non fare mai rifornimento di carburante con il motore acceso o caldo. Aprire il serbatoio del carburante con cautela in modo tale da consentire una riduzione lenta dell'eventuale sovrapressione. Non avviare l'apparecchio nelle vicinanze del luogo di riempimento. Per la conservazione del carburante usare contenitori adatti e autorizzati. La mancata osservazione delle presenti indicazioni genera pericoli di incendio o esplosioni.

Usare solo miscele di carburante raccomandate nelle presenti istruzioni. Non deve essere più vecchio

di 3 mesi. La mancata osservanza di questa indicazione può causare danneggiamenti al motore e di conseguenza la perdita dei diritti di garanzia.

Evitare il contatto diretto della pelle con benzina e l'inspirazione dei vapori di benzina. Rischi per la salute!

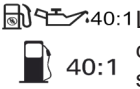

L'apparecchio viene azionato con una miscela di benzina senza piombo e olio per motori a due tempi (della qualità API TC) in un rapporto 40:1.

Tabella per la miscela di carburante:

Benzina	Olio per motori a due tempi Grizzly Tools
3,00 litri	75 ml
4,00 litri	100 ml
5,00 litri	125 ml
Procedura di miscelazione	40 parti di Benzina + 1 parte di olio

- Non usare mai carburante non diluito. Usare solo olio per motori a due tempi (non olio per motori a quattro tempi oppure olio per motori raffreddati ad acqua). La mancata osservanza di questa indicazione può causare danneggiamenti al motore e di conseguenza la perdita del diritto di garanzia.

1. Mischiare benzina e olio sempre in un contenitore apposito per benzina pulito.
2. Versare prima metà della benzina, poi l'intera quantità di olio e agitare il contenitore. Infine aggiungere il resto di benzina e agitare nuovamente.
3. Svitare il coperchio del serbatoio e versare la miscela di carburante nel serbatoio di benzina. Ora rimuovere i residui di benzina intorno al coperchio e richiuderlo.

Controlli prima dell'avvio dell'apparecchio

- Controllare la corretta sede della spina della candela di accensione. Se la spina è allentata possono formarsi scintille e infiammare la miscela carburante-aria fuoriuscente.
- Controllare la scorrevolezza degli interruttori e il funzionamento dei dispositivi di sicurezza.
- Assicurarsi che la lama sia fissata correttamente e le impugnature siano pulite.
- Controllare se il carburante nel serbatoio è sufficiente e, all'occorrenza, rabboccare.

B Avvio del motore

1. Deporre l'apparecchio su un fondo rigido, piano. Assicurarsi che l'utensile di taglio non tocchi oggetti o il suolo.
2. Per attivare l'accensione premere l'interruttore On/Off (12) nella posizione I.
3. In caso di **avviamento a freddo** portare la leva di comando dello starter (7) in posizione START
   In caso **di avviamento a caldo** mantenere la leva di comando dello starter (7) in posizione RUN.
4. Premere la pompa del carburante (primer) (8) 6 volte fino a quando fuoriesce il carburante.
5. Tenere l'apparecchio con la mano sinistra sull'impugnatura antivibrante anteriore e il piede destro nell'impugnatura posteriore.

6. Tirare la fune di avviamento sull'impugnatura di avviamento (9), fino a quando il motore si avvia.
   Attenzione! Non tirare troppo la corda di avviamento, potrebbe rompersi!
7. Premere contemporaneamente il bloccaggio della leva dell'acceleratore (18) e la leva dell'acceleratore (17). Portare la leva di comando dello starter in posizione RUN
8. Per lavorare, tenere premuto il blocco della leva dell'acceleratore (18) e azionare la leva dell'acceleratore (17).

Se dopo svariati tentativi il motore non si avvia, seguire le indicazioni del capitolo „Ricerca dei guasti".

Arrestare il motore

1. Rilasciare la leva dell'acceleratore.
2. Per disattivare l'accensione mettere l'interruttore di arresto nella posizione "O".

Per spegnere il motore in caso di emergenza, azionare l'interruttore On/Off.

Indicazioni per l'uso

Osservare il livello di rumore e disposizioni locali. Non tagliare durane le ore di riposo.

- Prestare attenzione a non toccare oggetti come p. es. recinzioni metalliche o supporti per piante. Si rischia di danneggiare la barra portalame.
- In caso di bloccaggio delle lame a causa di oggetti rigidi, spegnere subito l'apparecchio e rimuovere l'oggetto.
- Evitare sovraccarichi dell'apparecchio durante il lavoro.

C Regolazione dell'impugnatura

L'impugnatura può essere ruotata rispettivamente di 90° verso sinistra e destra. In questo modo è possibile scegliere sempre la posizione ergonomica più favorevole.

- Per regolare l'impugnatura, tirare la leva di sbloccaggio (11) e ruotare l'impugnatura portandola nella posizione desiderata. Scatta in posizione in modo udibile.

Non premere contemporaneamente la leva dell'acceleratore, altrimenti l'impugnatura non può essere regolata.

D Tecniche di taglio

- Tagliare i rami spessi prima con una cesoia.
- La barra portalame a due lati consente il taglio in entrambe le direzioni oppure mediante movimenti oscillatori da un lato all'altro.
- Per il taglio verticale, muovere l'apparecchio in modo omogeneo in avanti oppure su e giù formando un arco.
- Per il taglio orizzontale, muovere l'apparecchio in modo falcato verso il bordo della siepe, in modo tale che i rami ragliati cadano a terra.
- Per ottenere linee dritte lunghe, si consiglia di tendere delle funi.

Tosare siepi decorative:
Si consiglia di tagliare le siepi in una forma trapezoidale, per evitare uno svuotamento dei rami inferiori. Ciò corrisponde alla naturale crescita delle piante e con-

sente alle siepi una ricrescita ottimale. Le operazioni di taglio si limitano a ridurre i nuovi getti annuali, in modo tale da creare una ramificazione fitta e una buona protezione visiva.

1. Prima di tutto tagliare i lati di una siepe. A tale scopo, muovere il tosasiepi con la direzione di crescita dal basso verso l'alto. Se tagliate dall'alto verso il basso, i rami più sottili si spostano verso l'esterno, causando punti svuoti o buchi.
2. Poi tagliare il bordo superiore in base al gusto personale dritto, a forma di tetto o rotondo.
3. Si consiglia di trimmare le piante giovani nella forma desiderata. Il getto principale deve rimanere intatto fino a quando la siepe raggiunge l'altezza prevista. Tutti gli altri getti vengono dimezzati.

Curare siepi selvatiche:
Siepi selvatiche non ricevono un taglio sagomato, ma devono essere potate regolarmente in modo tale che non diventino troppo alte.

Manutenzione e pulizia

Di norma eseguire i lavori di manutenzione e pulizia a motore spento e cappuccio della candela estratto. Fare eseguire i lavori non descritti nelle presenti istruzioni da un centro di assistenza clienti da noi autorizzato. Usare solo ricambi originali.

Le lame devono essere controllate regolarmente per verificare il grado di usura e fatte rettificare. Lame smussate sovraccaricano la macchina.

Quando si maneggiano le lame, indossare sempre guanti.

Lavori di manutenzione e pulizia generali

- Controllare l'apparecchio prima di ogni uso per verificare la presenza di vizi evidenti come parti allentate, usurate o danneggiate. Controllare il corretto serraggio delle viti nella barra portalame.
- Controllare le coperture e i dispositivi di protezione per verificare la presenza di danneggiamenti e la corretta sede. All'occorrenza, provvedere alla sostituzione.
- Prestare attenzione che il motore e il silenziatore sia libero da depositi, fogliame o lubrificante fuoriuscente. La mancata osservanza di questa indicazione genera pericoli di incendio o esplosioni.
  A tale scopo usare un panno umido o una spazzola. L'apparecchio non deve essere spruzzato con acqua, né immerso in acqua.
- Non usare detergenti o solventi. Si rischia di danneggiare l'apparecchio in modo irreparabile. Sostanze chimiche possono aggredire le parti di plastica.
- Dopo ogni uso pulire accuratamente la barra portalame. Strofinarla con un panno oleoso oppure spruzzarlo con uno spray per la cura del metallo.

E Pulizia del filtro dell'aria

Non azionare mai l'apparecchio senza filtro dell'aria. Altrimenti polvere e sporcizia penetrano nel motore e causano danni alla macchina. Tenere pulito il filtro dell'aria.

Il filtro aria (20) si trova dietro la copertura al di sotto della leva di comando dello starter.

1. Spegnere l‘apparecchio.
2. Svitare la copertura del filtro aria (15).
3. Estrarre il filtro dell’aria (20) dall’alloggiamento del filtro.
4. Pulire il filtro con sapone e acqua. **Non usare mai benzina!**
5. Lasciare asciugare il filtro all‘aria.
6. Reinserire il filtro nella sequenza invertita.

Sostituire il filtro dell’aria, quando è consumato, danneggiato o molto sporco.

F

Sostituzione/ impostazione della candela di accensione

Candele di accensione consumate o una distanza di accensione eccessiva comportano una riduzione della prestazione del motore.

1. Spegnere l‘apparecchio.
2. Staccare il cavo di accensione (5) dalla candela di accensione.
3. Svitare la candela di accensione (6) in senso **antiorario** con una chiave per candele.
4. Controllare la distanza di accensione con l’ausilio di un calibro (reperibile nel negozio specializzato). **La distanza degli elettrodi deve corrispondere a 0,6 - 0,7 mm**
5. Eventualmente impostare la distanza piegando delicatamente la staffa di accensione della candela di accensione.
6. Pulire la candela di accensione con una spazzola metallica.
7. Inserire la candela pulita e impostata oppure sostituire le candele danneggiate con una nuova.
8. Reinserire il cavo di accensione.

Impostazione del carburatore

Il carburatore è stato preinstallato in fabbrica su una prestazione ottimale. Se si rendono necessari impostazioni successive, si consiglia di farli eseguire da un’officina specializzata.

Stoccaggio

Indicazioni di stoccaggio generali

- Pulire accuratamente l’apparecchio e gli accessori, per prevenire la formazione di muffa (vedi manutenzione e pulizia).
- Conservare l’apparecchio in un luogo asciutto e protetto dalla polvere, fuori dalla portata di bambini.
- Non avvolgere l’apparecchio con sacchetti di plastica in quando si potrebbe formare umidità e muffa.

Stoccaggio durante i periodi di inattività

La mancata osservanza delle indicazioni di stoccaggio può causare problemi di avvio o danni permanenti a causa di residui di carburante nel carburatore.

1. Svuotare il serbatoio del carburante in un luogo ben areato.
2. Avviare il motore e lasciarlo girare nel funzionamento al minimo fino a quando si spegne e il carburatore è privi di carburante.
3. Lasciare raffreddare il motore (ca. 5 minuti).

Durante i periodi di inattività superiori a 3 mesi:

4. Allentare la candela di accensione con una chiave per candele (vedi ”Sostituzione/impostazione della candela di accensione“).
5. Versare un cucchiaino di olio per motori a due tempi puro nella camera di combustione e tirare lentamente la fune di avviamento più volte per distribuire l’olio all’interno del motore.
6. Reinserire la candela di accensione.

Ricambi

È possibile ordinare pezzi di ricambio e accessori all’indirizzo www.grizzlytools-service.eu

Per ulteriori domande rivolgersi al „Service-Center“ (vedere „Service-Center“).

Smaltimento/tutela dell‘ambiente

Smaltire l’apparecchio in modo ecologico. Le macchine non vanno smaltite insieme ai rifiuti domestici.

- Svuotare accuratamente il serbatoio del carburante e consegnare l’apparecchio a un centro di riciclaggio. Le parti di plastica e di metallo usate possono essere introdotte nella raccolta differenziata e quindi destinati al riciclaggio.



Olio vecchio e residui di benzina non devono essere versati nella canalizzazione o nello scolo.

- Smaltire olio vecchio e residui di benzina in modo ecologico – consegnarli a un centro di smaltimento.
- A tale proposito consultare il rivenditore Grizzly Tools.
- Non gettare i rami tagliati nel secchio della spazzatura, ma introdurli nel compost.

Garanzia

- Per questo apparecchio forniamo 24 mesi di garanzia.
- Questo apparecchio non è adatto per l'uso industriale. In caso di un impiego per uso industriale decade la garanzia.
- Danni causati da normale usura, sovraccarico o comando errato sono esclusi dalla garanzia. Determinati componenti sono soggetti a normale usura e sono esclusi dalla garanzia. Rientrano tra questi in particolare: barra portalame, eccentrico, filtro dell'aria, filtro carburante e candela di accensione.
- La premessa per la prestazione della garanzia è il mantenimento delle indicazioni per la pulizia e la manutenzione.
- Danni causati da difetti di materiale o di fabbrica, vengono eliminati gratuitamente mediante fornitura sostitutiva o riparazione.
  La premessa è che l'apparecchio venga restituito al produttore in stato assemblato e presentando la ricevuta di pagamento e di garanzia.

Servizio di riparazione

- Riparazioni che non rientrano nella garanzia possono essere eseguite dal nostro centro di assistenza dietro pagamento. In tal caso il nostro centro di assistenza tecnica è lieto di presentare un preventivo.
  Possiamo lavorare solo apparecchi che sono stati sufficientemente imballati e spediti con affrancatura.
- Attenzione: in caso di reclamo o assistenza, consegnare l'apparecchio con un'indicazione relativa al difetto al nostro indirizzo di assistenza tecnica. Apparecchi spediti in porto assegnato con merce ingombrante, corriere espresso o altro carico speciale non vengono accettati.
- Lo smaltimento degli apparecchio difettosi spediti avviene gratuitamente da parte nostra.

Ricerca guasti

Problema	Possibile causa	Eliminazione guasto
Il motore non si accende	Serbatoio vuoto	Fare il pieno
	Sequenza di avvio errata	Rispettare le indicazioni relative all'avvio della macchina contenute nelle presenti istruzioni
	Motore "ingolfato "	Togliere gas, avviare ripetutamente, all'occorrenza smontare, pulire e asciugare le candele di accensione
	Candele di accensione sporche, distanza di accensione errata	Pulire, impostare o sostituire le candele di accensione
	Collegamento candele, cavo di accensione difettoso	Sostituire
	Ugelli del carburatore intasati, miscela carburante errata	Fare pulire e impostare il carburatore da un'officina specializzata
	Filtro carburante intasato	Sostituire o pulire il filtro carburante
Il motore gira troppo velocemente nel funzionamento al minimo	Motore freddo	Fare riscaldare lentamente
Il motore non garantisce la potenza massima	Candele di accensione sporche, distanza di accensione errata	Pulire, impostare o sostituire le candele di accensione
	Ugelli carburatore intasati, miscela carburatore errata	Fare riparare e impostare il carburatore da un'officina specializzata
	Miscela carburante errata	Fare rifornimento secondo le istruzioni d'uso
	Anello di guarnizione nel monoblocco anermetico	Fare eliminare il guasto da un'officina specializzata
	Cilindri, anelli di tenuta pistone consumati	
	Accensione errata	
Formazione eccessiva di gas di scarico/fumo	Miscela carburatore impostata in modo errato	Fare impostare il carburatore da un'officina specializzata
	Miscela carburante errata	Fare rifornimento secondo le istruzioni d'uso
Le lame si surriscaldano	Lama smussata	Fare affilare la barra portalame
	Lama presenta intaccature	Fare controllare la barra portalame
	Attrito eccessivo a causa di mancata lubrificazione	Lubrificare la barra portalame

Contents

Safety instructions 75
Symbols on the appliance 75
Symbols in the manual 76
General safety instructions 76
General description 79
Summary 79
Extent of the delivery 79
Functional Description 79
Safety equipment 79
Intended use 79
Technical data 80
Starting up 80
Filling up 81
Tests before starting the appliance ... 81
Starting the motor 81
Stopping the motor 82
Operation 82
Adjusting the handle 82
Trimming tips 82
Maintenance and cleaning 83
General maintenance and cleaning .. 83
Cleaning the air filter 83
Replacing / adjusting the spark plug 84
Adjusting the carburettor 84
Storage 84
General storage instructions 84
Storage at shutdown periods 84
Spare parts / accessories 85
Disposal/environment 85
Warranty 85
Repair Service 85
Troubleshooting 86
Translation of the original EC declaration of conformity 144
Exploded view 149150
Service Centre 151



Before initial start-up, please read through these operating instructions carefully prior to using the machine. Keep the instructions safe and pass them on to any subsequent user so that the information is always available.

Safety instructions

This section details the basic safety instructions for working with the petrol hedge trimmer.

Symbols on the appliance



Caution! Danger!



Read the operating instructions!



Caution! Do not inhale the exhaust fumes.



No fire, naked light or smoking.



Wear safety gloves



Wear non-slip safety boots.



Wear eye and ear protection!



Wear personal protection clothing.



Sound power level L_{WA} in dB.



Cutting length



Cutting capacity



Caution! Hot surface. Risk of burns.



Danger! Risk of injury from moving blades.

 Choke

 Primer

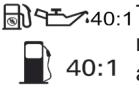 The appliance runs on a 40:1 mixture of unleaded petrol and two-stroke engine oil (API TC quality).

Symbols in the manual

 **Danger sign telling you how to prevent personal or material damage.**

 Command sign (the exclamation mark is replaced with an explanation) telling you how to prevent damages.

 Information sign telling you how to make better use of the appliance.

 Wear protective gloves.

 Fuel and fuel vapours are inflammable.
Risk of fire and explosion!

 Do not dispose of waste oil and fuel remnants in the sewer or your drain system, as they are harmful to the environment.

General safety instructions

 THIS MACHINE MAY CAUSE SERIOUS INJURY. Carefully study the operating instructions to learn how to properly use, prepare, service, start and stop the machine. Acquaint yourself with all adjustable parts and the appropriate use of the machine. Practice using the appliance and, if you are feeling unsure, have an experienced user or expert explain its functionality, method of operation and best practices to you. Make sure you can immediately shut off the appliance in case of emergency.

 Exhaust fumes contain poisonous carbon monoxide. Do not inhale the exhaust fumes. Do not start the machine in closed or badly ventilated rooms. Fuel is poisonous. Prevent petrol from coming into contact with your skin and do not inhale petrol fumes. Non-compliance may cause a health risk!

 Ensure proper ventilation when handling fuel. Do not smoke when filling up or in places where fuel is stored, and keep away all heat sources. Do not fill up when the motor is running or still hot. Carefully remove the filler cap to allow any excessive pressure to relieve slowly. Do not start the motor at the place where you filled up.Use suitable and admissible vessels to keep the fuel in. Non-compliance causes a risk of fire or explosion.

 Caution! High voltage! Do not touch live parts of the ignition system when the motor is running.

 Beware of hot parts. Do not touch the hot silencer or exhaust pipe. Risk of burning yourself.

Working with the petrol hedge trimmer:

- The appliance must not be used by children or persons who have but incomplete knowledge of the operating instructions. Acts and local regulations may demand a minimum age for operation.

- Do not allow other persons touch the appliance. Keep the appliance away from humans - mainly from children - and pets. Keep a safety clearance of 3 m in all directions. Suspend your work when humans or pets are nearby.
- The operator or user is liable for accidents, injury to humans or damage to their property.
- Make yourself familiar with your environment and take heed of possible hazards you may not hear when working with the machine.
- Carefully inspect the are you are about to trim and remove any wires or other foreign matter.
- Wear suitable working clothes such as solid boots with non-slip soles, sturdy long trousers and gloves (e.g. chrome leather gloves). Do not wear loose clothing or jewellery, as it can become jammed in the moving parts. Never use the device barefooted or wearing open sandals.
- Wear goggles and a head guard to protect yourself against parts darting off. Wear ear protection.
- Ensure a safe stand during operation, especially on stairs or ladders. Avoid abnormal postures. Always hold the appliance with both hands. Be particularly careful when working down a slope.
- Before turning on the appliance, check that it will not touch any objects. Turn the appliance off before putting it down.
- Do not operate the appliance when you are tired or not concentrating or after consuming alcohol or tablets. Have regular breaks. Proceed with a clear mind.
- Longer periods of operation may lead to the vibrations disturb blood circulation through your hands. Wear suitable gloves and have regular breaks.
- Do not operate the appliance in the rain, in bad weather, in damp environments or on wet hedges. Make sure the light is good during operation.



The safety devices and your personal protection equipment protect yourself and the health of others and will ensure that the appliance is working properly:

- Do not operate a damaged or incomplete appliance or a unit that has been manipulated without the manufacturer‘s permission. Do not operate the appliance if the safety devices are defective. Before operating the appliance, check that it is safe to use.
- Do not operate the appliance unless all handles and safety devices are mounted properly.
- Before operating the appliance, verify that all parts of the trimming assembly, e.g. the blade and the screws holding it, are working properly and are neither jammed nor damaged nor worn. Work with a fully functional trimming assembly only.
- Only use spares and accessories delivered and recommended by the manufacturer.
- Do not pick up the appliance by the blade bar and do not use the protection device to hold it.
- Shut down the motor when
  - not using the appliance, transporting it or leaving it unattended,
  - before inspection, servicing or work on the hedge trimmer;
  - before adjusting the working position of the cutting unit;
  - inspecting the appliance or removing jams,

- cleaning or servicing the appliance or replacing any accessories,
- you have come into contact with foreign particles or abnormal vibration occurs.

• Do not try to repair the appliance yourself unless you are trained and skilled to do so. Work not described in this instruction manual must only be done by customer service centres authorised by us.
• Do not operate the appliance near inflammable liquids or gases. Check that the motor and silencer are free from deposits, leaves or lubricant at all times. Non-compliance causes a risk of fire or explosion.
• Put on the blade guard when carrying or storing the appliance. Keep the appliance in a dry place and out of the reach of children.
• Handle your appliance with care. Keep the tools sharp and clean in order to enhance proper and safe operation. Take heed of the maintenance instructions. Contact our Service Centre for spare parts.
• Caution! Notice overhead power lines.
• Handle fuel carefully, it is easily flammable and the vapours are explosive. The following points should be observed.
  - Never remove the tank lid while the motor is running or hot.
  - Let the motor and exhaust components cool down before fuelling.
  - Refuel outdoors only.
  - Never store the hedge trimmer or the fuel tank in a room with an open flame, e.g. in a room with a boiler.
  - If fuel overflows, do not attempt to start the motor; instead, remove the machine from the area contaminated with fuel before you start it.
  - Always put the tank lid back on and lock it safely after filling.
  - When emptying the tank, make sure to do this outdoors.
• If the cutting unit contacts a foreign body or if the operating noises increase or the hedge trimmer vibrates with unusually high force, turn off the motor and let the hedge trimmer come to a standstill. Pull the spark plug connectors from the spark plug and take the following measures:
  - check for damages;
  - check for loose parts and fasten all loose parts;
  - replace damaged parts with equivalent parts or have them repaired.
• Always ensure that the hedge trimmer is properly placed in one of the indicated working positions before the motor is started.
• Do not use the hedge trimmer with a defective or strongly worn-out cutting unit.
• To avoid risk of fire, pay attention that the motor and sound absorber are free from deposits, leaves or leaking lubricants.
• Always ensure that all handles and safety devices are mounted when you use the hedge trimmer. Never try to use an incompletely assembled hedge trimmer or a hedge trimmer with impermissible modifications.
• Always use both hands when the hedge trimmer is equipped with two handles.
• If the hedge trimmer is taken out of operation for purposes of maintenance, inspection or storage, turn off the motor, pull the spark plug connector from the spark plug and make absolutely sure that all rotating parts have come to a standstill. Let the machine cool down before you check or adjust it, etc.

- Store the hedge trimmer in a place where fuel vapours cannot come into contact with open flames or sparks. Always let the hedge trimmer cool down before you put it into storage.
- When transporting or storing the hedge trimmer, the cutting unit must always be covered with the protective hood of the cutting unit.
- **In the case of an accident or malfunction during operation, the device must be switched off immediately.** Injuries must be properly treated or medical assistance sought. Read the “Troubleshooting” section to correct any malfunctions or contact our Service Centre.

General description

! The illustration how to handle the appliance can be found on page 2+3.

Summary

A
1 Blade bar
2 Hand guard
3 Anti-vibration handle
4 Ignition cable
5 Spark plug (hidden)
6 Choke
7 Fuel pump (primer)
8 Starter handle with starter cord
9 Adjustable handle
10 Release lever for handle adjustment
11 On/Off switch
12 Fuel tank
13 Filler cap
14 Air filter cover
15 Motor casing with ventilation slots
16 Throttle
17 Throttle lock
18 Blade guard

Extent of the delivery

- Petrol hedge trimmer
- Hand guard
- Anti-vibration handle
- Blade guard
- Spark plug wrench
- Instruction Manual

Functional Description

The petrol hedge trimmer is driven by a two-stroke engine.
A double-sided blade serves as the trimming assembly. When trimming, the blade moves in a linear reciprocating manner.
The hand guard protects your hands against twigs and branches.
Read the sections below to learn more about each operating element‘s function.

Safety equipment

2 Hand guard
prevents the hand from contacting the blade.
11 On/Off switch
turns the motor on or off. Unlock it before trying to restart the motor.
17 Throttle lock
prevents accidental revving up of the motor. You need to press the throttle lock before the throttle will operate.

Intended use

The appliance is intended for cutting and trimming hedges, bushes and ornamental shrubs in residential areas. Branches up to 27 mm thick are cut. Every other use not explicitly permitted in this manual may

damage the appliance and cause a serious risk for operators. The equipment is intended for use in the field of DIY. It is not designed for commercial use.
The appliance is intended for use by grown-ups. Young persons above the age of 16 may use the appliance under supervision only. Operation in the rain or in wet environments is prohibited.
The operator or user is liable for accidents, injury to humans or damage to their property.
The manufacturer shall not be liable for damages caused by non-intended or inappropriate operation.

Technical data

Petrol hedge trimmer .....BHS 2670 E2
Engine .. single-cylinder two-stroke engine
Displacement.....26 cm^3
Engine power.....0.75 KW
Maximum engine speed .....10000 rpm
Recommended idling speed.....3000 rpm
Cuts per minute ..... 1700 stroke/min
Spark plug: .....Torch L8 RTC
alternative .....Champion RC j6Y
Cutting length .....550 mm
Tooth gap.....27 mm
Tank volume, max. .....0.46 l
Fuel mixture.....40:1
Weight .....5,5 kg
Sound power level (L_{WA})
measured ....106,9 dB(A); K_{WA}= 2,32 dB
guaranteed.....109 dB(A)
Sound pressure level (L_{pA})
.....95,8 dB(A); K_{pA} = 3 dB
Vibration (a_h)
Front handle.....7,152 m/s^2; K= 1.5 m/s^2
Rear handle.....3,378 m/s^2; K= 1.5 m/s^2

The specified vibration emission rating has been benchmarked by a standardised test method and can be used to compare different electric tools.

The specified vibration emission rating can also be used to preliminarily assess the operator‘s exposure.

Warning:
Depending on how the electric tool is used, the actual vibration emission rating during operation may differ from the specified one.
Try to keep the exposure to vibrations as low as possible. Examples of measures to reduce vibration exposure are the wearing of gloves when using the tool and limiting the working hours. For this purpose all parts of the operating cycle have to be considered (for example, times when the electric tool is switched off and times when it is switched on but running without any load).

Noise and vibration ratings have been determined pursuant to the standards and regulations specified in the declaration of conformity.

Starting up

After turning off the appliance, the blades will keep moving for a short while. Allow the blades to come to a halt, do not touch the moving blades and do not slow them down. Risk of injury!

Read the safety instructions before starting the appliance. Do not operate the appliance without the hand guard. To operate the appliance, wear suitable clothing, work gloves as well as head, eye and ear protection. Prior to every use, check that the appliance is operative. Only use OEM parts.

Before operating the device, you must fill it with fuel.

Filling up



Ensure proper ventilation when handling fuel. Do not smoke when filling up and keep away all heat sources. Do not fill up when the motor is running or still hot. Carefully remove the filler cap to allow any excessive pressure to relieve slowly. Do not start the appliance near the place of filling up. Use suitable and admissible vessels to keep the fuel in. Non-compliance causes a risk of fire or explosion.



Use the fuel mixture recommended in the manual only. Verify that it is no older than 3 months. Non-compliance may damage the motor and your warranty will be voided..



Prevent petrol from coming into contact with your skin and do not inhale petrol fumes. Health risk!

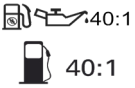

The appliance runs on a 40:1 mixture of unleaded petrol and two-stroke engine oil (API TC quality).

Table of fuel mixtures:

Petrol	Grizzly Tools two-stroke oil
3,00 litres	75 ml
4,00 litres	100 ml
5,00 litres	125 ml
Mixing	40 parts of petrol + 1 part of oil

- Do not use undiluted fuel. Only use two-stroke oil (no four-stroke oil or oil for water-cooled engines). Non-compliance may damage the motor and your warranty will be voided.

1. Prepare the petrol/oil mixture in a clean canister intended for use with petrol.
2. First fill in half of the petrol, then all of the oil, then shake the canister. Fill in the rest of the petrol and shake the canister again.
3. Remove the filler cap and fill the fuel mixture into the petrol tank. Wipe spilled fuel from around the filler opening and replace the filler cap.

Tests before starting the appliance

- Verify that the spark plug connector is attached properly. A lose connector may produce sparks that might ignite any fuel-air mixture escaping.
- Verify that all switches move freely and that the safety devices are operative.
- Verify that the blade is mounted properly and that the handles are clean.
- Verify that there is enough fuel in the tank and fill up as necessary.

B Starting the motor

1. Place the appliance on a solid and even surface. Check that the blade is not touching any objects or the ground.
2. To start the ignition, move the On/Off switch (17) to I.
3. For a cold start, set the choke lever (7) to the „START“ position.
   For a warm start, leave the choke lever (7) in the „RUN“ position.

4. Press the fuel pump (primer) (8) 6x until fuel starts coming out.
5. Hold the appliance by the front anti-vibration handle with your left hand and step down on the rear handle with your right foot.
6. Pull the starter cord on the starter handle (9) until the engine starts.
   Caution! Do not pull the starter cable out too far – risk of breaking!
7. Press the throttle lock (18) and the throttle (17) at the same time. Set the chock lever to position RUN
8. To work, keep the throttle lock (18) pressed down and operate the throttle (17).

If the engine fails to start after several attempts, follow the instructions in the chapter on „Troubleshooting“.

Stopping the motor

1. Let go of the throttle.
2. To stop the ignition, move the Off switch to „O“.

For an emergency stop, set the On/Off switch.

Operation

Take heed of noise protection and local regulations. Do not trim hedges during rest periods.

- While trimming mind not to touch any objects such as wire fences or plant supports since this may damage the blade bar.
- In case a solid object obstructs the blades, immediately turn off the appliance and remove the object.
- Avoid too much stress on the appliance.

C Adjusting the handle

The handle turns left and right by 90° either side. This allows you to choose the most convenient and comfortable position.

- Push down the handle adjustment knob (11) and turn the handle to the appropriate position. It will audibly snap in.

Do not press the throttle at that time because this will disallow the handle to move.

D Trimming tips

- Use loppers to cut thicker branches first.
- The double-sided blade bar lets you cut in either direction or to move to and fro from side to side.
- When cutting down vertically, move the appliance evenly forward or up and down in a bow-like motion.
- When cutting horizontally, move the appliance in a crescent-like motion towards the edge of the hedge to allow twigs to drop down.
- Attach strings to help you cut long straight lines.

Trimming ornamental hedges:

Hedges should be trimmed to a trapezoid shape in order to prevent the bottom twigs from becoming bare. This is imitating natural plant growth and the best way of letting the hedges thrive. Since trimming just affects the new shoots, the branches will grow more densely and perfectly screen your garden from sight.

1. First of all trim down the sides of the hedge, moving the trimmer along the direction of growth, i.e. from the bottom upwards. Trimming from top to bottom will make thinner twigs to move outwards, thus creating bald patches or holes.
2. Then go along the top edge and trim it straight, round or to a roof shape.
3. Start trimming the plants to shape even if they are still young. Mind not to cut into the main sprout until the hedge has reached its planned height, though. All other sprouts are cut to half their length.

Trimming naturally growing hedges:
Whereas naturally growing hedges are not trimmed to a particular shape, regular trimming should still prevent them from growing too high.

Maintenance and cleaning



Maintenance and cleaning work must always be carried out with the engine switched off and the spark plug connector removed. Contact one of our authorised Service Centres about work not described in this manual. Only use OEM parts.



Regularly check the blades for wear and have them sharpened as necessary. Blunt blades will overload the machine.



Wear gloves when handling the blades.

General maintenance and cleaning

- Prior to every use, check the appliance for obvious defects such as loose, worn or damaged parts. Check that the screws in the blade bar are tight.
- Check covers and safety devices for damages and correct installation. Replace as necessary.
- Check that the motor and silencer are free from deposits, leaves or lubricant at all times. Non-compliance causes a risk of fire or explosion.
  Use a damp cloth or a brush. Do not spray the appliance with water and do not immerse it in water.
- Do not use cleaning agents or solvents. You may otherwise irreparably damage the appliance. Chemical substances may damage the plastic parts of the appliance.
- Carefully clean the blade bar after every time of use. Wipe with an oily cloth or spray it with a metal care spray.

E Cleaning the air filter



Do not operate the appliance without the air filter. Dust and dirt will otherwise get into the engine and cause damage to the machine. Keep the air filter clean.

The air filter (20) is located behind the cover below the choke lever.

1. Turn off the unit.
2. Unscrew the air filter cover (15).
3. Remove the air filter (20) from its housing.

4. Clean the filter with soap and water. **Do not use petrol for cleaning!**
5. Air-dry the filter.
6. Reverse the above order of steps to replace the filter.

Use a new air filter to replace a worn-out, damaged or very dirty filter.

F

Replacing / adjusting the spark plug

Worn-out spark plugs or the spark gap being too wide will reduce the power of the engine.

1. Turn off the unit.
2. Pull the ignition cable (5) off the spark plug.
3. Use a spark plug wrench to remove the spark plug (6) by turning it **anti-clockwise.**
4. Use a feeler gauge (available in specialised shops) to check the spark gap.
   Electrodes to be 0.6 - 0.7 mm apart
5. Adjust the gap by carefully bending the bow of the spark plug as necessary.
6. Use a steel brush to clean the spark plug.
7. After cleaning and adjustment, put the spark plug back in or replace a damaged plug with a new one.
8. Put the ignition cable back on.

Adjusting the carburettor

The carburettor has been set for optimised performance in the factory. Any readjustments that may become necessary should be made by an expert.

Storage

General storage instructions

- Carefully clean the appliance and its accessories as a means against mould (see Maintenance and Cleaning).
- Keep the appliance in a dry and dust-proof place and out of the reach of children.
- Do not wrap the appliance in plastic sacks because this may promote humidity and mould.

Storage at shutdown periods

Non-compliance with the storage instructions may provoke starter problems or permanent damage due to fuel left in the carburettor.

1. Drain the fuel tank in a well-ventilated place.
2. Start the engine and leave it idling until the engine stops and the carburettor is free from fuel.
3. Allow the engine to cool down (approx. 5 minutes).

Shutdown periods of more than 3 months:

4. Use a spark plug wrench to unscrew the spark plug (see „Replacing / adjusting the spark plug“).
5. Fill a teaspoon of undiluted two-stroke oil into the combustion chamber and slowly pull the starter cord several times to allow the oil to spread inside the engine.
6. Put the spark plug back in.

Spare parts / accessories

Spare parts and accessories can be obtained at www.grizzlytools-service.eu

If you have any other questions, contact the ”Service-Center” (see „Service-Center“).

Disposal/environment

Dispose the appliance in an environmentally compatible manner.
Do not throw machines into your domestic waste.

- Carefully drain the fuel tank and hand in the appliance at a recycling centre. All plastic and metal parts can be separated by type to be reused/recycled later.



Do not pour used oil or remaining fuel down the sewers or the drain.

- Dispose used oil and remaining fuel in an environmentally compatible manner - hand them in to a collection point.
- Contact your Grizzly Tools retailer for details.
- Throw twigs and branches on the compost. Do not throw them into the normal household waste.

Warranty

- This appliance has a 24-month guarantee.
- This equipment is not suitable for commercial use. Commercial use will invalidate the guarantee.
- Damages caused by natural wear and tear, overload or improper operation are excluded from the warranty. Some of the components are subject to normal wear and are excluded from the warranty. These specifically include: blade bar, eccentric, air filter, fuel filter and spark plug.
- Compensation under this warranty requires that the cleaning and maintenance instructions have been duly observed.
- Damages caused by material defects or bad manufacture will be compensated by a free replacement or repair, to our discretion.
  Claim for such damages by returning the non-dismantled unit together with its receipt slip and warranty card to your dealer.

Repair Service

- Contact our Service Centre for repairs not subject to this warranty. Repairs can be made at normal charges. Our Service Centre will send you a cost estimate upon request.
  We will handle units in proper packaging and returned postage paid only.
- Attention: To file a complaint or service request at our service address, please make sure that the unit is clean and that a description of the defect is included.
  Postage not paid - as bulk goods, express or other special delivery - returned units will not be accepted otherwise.
- Defective units returned to us will be disposed of for free.

Troubleshooting

Problem	Possible cause	Corrective action
Engine won‘t start	No fuel	Fill up
	Wrong starting sequence	Observe machine starting instructions in this booklet
	Flooded engine	Reduce throttle, restart several times, remove, clean and dry spark plug as appropriate
	Spark plug clogged, wrong spark gap	Clean, adjust or replace spark plug
	Spark plug connection, ignition cable damaged	Replace
	Carburettor/nozzles dirty, fuel-air mixture badly set	Take in carburettor and have it cleaned and adjusted
	Fuel filter clogged	Replace or clean fuel filter
Engine‘s idling speed too high	Cold engine	Allow to warm up slowly
Engine outputs less than maximum	Spark plug clogged, wrong spark gap	Clean, adjust or replace spark plug
	Carburettor/nozzles dirty, fuel-air mixture badly set	Take in carburettor and have it cleaned and adjusted
	Wrong fuel mixture	Fill up according to instructions
	O-ring in crankcase leaks	Take in to have fault removed
	Cylinder, piston rings worn out	
	Spark failure	
Excessive exhaust fumes/ smoke	Fuel-air mixture badly set	Take in to have carburettor adjusted
	Wrong fuel mixture	Fill up according to instructions
Blades get hot	Blunt blades	Have blade bar sharpened
	Notches in blade	Have blade bar checked
	Excessive friction due to missing lubrication	Lubricate blade bar

Obsah

Bezpečnostní pokyny 87
Symboly na přístroji 87
Symboly v návodu 88
Obecné bezpečnostní pokyny 88
Obecný popis 91
Přehled 91
Objem dodávky 91
Popis fungování 91
Ochranná zařízení 91
Účel použití 91
Technické údaje 92
Uvedení do provozu 92
Naplnit palivo 93
Zkoušky před nastartováním přístroje 93
Nastartovat motor 93
Zastavit motor 94
Pokyny pro obsluhu 94
Změnit polohu madla 94
Techniky stříhání 94
Údržba a čištění 95
Obecné práce údržby a čištění 95
Vyčistit vzduchový filtr 95
Vyměnit / seřídit zapalovací svíčku ... 96
Seřídit karburátor 96
Uložení 96
Obecné pokyny pro uložení 96
Uložení během přestávek v provozu 96
Náhradní díly 97
Likvidace / Ochrana životního prostředí 97
Záruka 97
Opravy - služby 97
Hledání závad 98
Překlad originálního prohlášení o shodě CE 145
Nákres výbuchu 149/150
Service-Center 151



Před prvním uvedením do provozu si prosím pozorně přečtěte tento návod k obsluze. Tento návod dobře uschovejte a předejte jej každému dalšími uživateli, aby byly tyto informace kdykoliv k dispozici.

Bezpečnostní pokyny

Tato část se týká základních bezpečnostních pokynů pro práci s benzínovým křovinořezem.

Symboly na přístroji



Pozor! Nebezpečí



Přečíst si Návod k používání!



Pozor! Nevdechujte výfukové plyny



Zákaz rozdělávání ohně, otevřeného světla a kouření.



Noste ochranné rukavice.



Noste neklouzavou bezpečnostní obuv.



Noste ochranu očí a sluchu!



Používejte ochranný oděv



Garantovaná hladina akustického tlaku L_{WA}.



Délka řezu



Průměr řezaných větví



Pozor! Horký povrch. Hrozí nebezpečí popálení.



Pozor! Nebezpečí poranění běžícím nožem.

CZ

 Sytič

 Primer

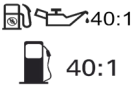

Tento přístroj se používá se směsí bezolovnatého benzínu a oleje pro dvoutaktní motory (jakosti API TC) v poměru 40:1.

Symboly v návodu



Výstražné značky s údaji pro zabránění škodám na zdraví anebo věcným škodám.



Příkazové značky (namísto výkřičníku je vysvětlován příkaz) s údaji pro prevenci škod.



Informační značky s informacemi pro lepší zacházení s nástrojem.



Noste ochranné rukavice



Palivo a výpary paliva jsou hořlavé. Nebezpečí požáru a výbuchu!



Starý olej a zbytky benzínu jsou škodlivé pro životní prostředí, nevylévejte je proto do kanalizace nebo do odtoku.

Obecné bezpečnostní pokyny



TENTO STROJ MŮŽE ZPŮSOBIT VÁŽNÁ ZRANĚNÍ. Přečtěte si pečlivě Návod k používání pro správné zacházení, pro přípravu, pro údržbu, pro startování a pro odstavení tohoto stroje. Seznamte se se všemi nastavitelnými součástmi a se správným používáním tohoto stroje. Nacvičte si zacházení s přístrojem a pokud si nejste jisti, nechte si fungování, účinky a techniku práce vysvětlit zkušeným uživatelem nebo odborníkem. Zajistěte, abyste přístroj v nouzi mohli ihned zastavit.



Výfukové plyny obsahují jedovatý oxid uhelnatý. Výfukové plyny nevdechujte. Přístroj nestartujte v uzavřených nebo špatně větraných prostorách.
Paliva jsou jedovatá. Vyhněte se přímému dotyku pokožky s benzínem a vdechování par benzínu. Při nerespektování je ohroženo zdraví!



Při práci s palivem se vždy postarejte o dobré větrání.
Nekuřte při tankování nebo na místech, kde je uloženo palivo a jakékoli zdroje tepla udržujte v dostatečné vzdálenosti.
Nikdy netankujte s běžícím nebo horkým motorem.
Víčko palivové nádrže otevírejte opatrně, aby se případný přetlak mohl pomalu uvolnit.
Přístroj nestartujte na místě, kde doplňujete palivo.
Pro skladování paliva používejte vhodné a schválené nádoby.
Při nerespektování hrozí nebezpečí požáru nebo výbuchu.



Pozor na vysoké napětí! Při běžícím motoru se nedotýkejte elektrovodných částí zapalování.



Pozor na horké části. Horkého tlumiče a horkého výfuku se nedotýkejte. Hrozí nebezpečí popálení.

Práce s benzínovým křovinořezem:

- Děti nesmí tento přístroj používat. Práce s tímto přístrojem je rovněž zakázána osobám, které neznají úplně pokyny pro obsluhu. Zákony a místní ustanovení mohou stanovit nejnižší povolený věk pro používání.
- Nedovolte jiným osobám dotknout se přístroje. Přístroj uchovávejte mimo dosah lidí, především dětí, a domácích zvířat. Kolem sebe udržujte bezpečnostní vzdálenost 3 metry. Přerušte práci, pokud jsou výše jmenovaní v blízkosti.
- Obsluhovatel nebo uživatel odpovídá za úrazy nebo škody jiných lidí nebo za poškození jejich majetku.
- Seznamte se se svým okolím a dbejte na možná nebezpečí, která lze při práci případně přeslechnout.
- Pečlivě se prověřte plochu, která se má ořezat, a odstraňte všechny dráty nebo jiná cizí tělesa.
- Noste vhodné pracovní oblečení, jako jsou pevné boty s neklouzavou podrážkou, pevné, dlouhé kalhoty a rukavice (např. rukavice z chromité usně). Nenoste široké, volné oděvy ani šperky, protože tyto mohou být zachyceny pohyblivými částmi. Nepoužívejte přístroj při chůzi na boso nebo pokud chodíte v otevřených sandálech.
- Na ochranu před odletujícími částicemi noste ochranné brýle a chránič hlavy. Používejte chrániče sluchu.
- Při práci dbejte na zajištěný postoj, zvláště na schůdcích nebo žebřících. Vyhněte se nenormálnímu držení těla. Přístroj veďte vždy oběma rukama. Při práci na svahu buďte zvlášť opatrní.
- Před nastartováním dbejte na to, aby se přístroj nedotýkal žádných předmětů. Přístroj vypněte dříve, než jej odložíte.
- Nepracujte s přístrojem, jste-li unavení nebo nesoustředění nebo jste předtím požili alkohol nebo tablety. Vždy si včas udělejte pracovní přestávku. K práci přistupujte s rozumem.
- Delší používání tohoto motorového přístroje může vést k poruchám prokrvení rukou způsobeným vibracemi. Noste vhodné rukavice a pravidelně dělejte přestávky.
- Přístroj nepoužívejte za deště, za špatného počasí, ve vlhkém prostředí nebo na mokré živé ploty. Pracujte jen při dobrém osvětlení.



Ochranné zařízení a osobní ochranné pomůcky chrání Vaše vlastní zdraví a zdraví jiných a zajišťují hladký provoz přístroje.

- Nepracujte s poškozeným, neúplným nebo bez souhlasu výrobce předělaným přístrojem. Nikdy tento přístroj nepoužívejte s vadným ochranným vybavením. Před použitím zkontrolujte stav bezpečnosti přístroje.
- Používejte pouze náhradní součástky a součásti příslušenství dodané a doporučené výrobcem.
- Nikdy se nedotýkejte nožového trámce přístroje a přístroj nikdy neuchopujte za ochranné vybavení.
- Motor vypněte,
  - když přístroj nepoužíváte, přepravujete nebo necháváte bez dozoru,
  - před kontrolou, údržbou nebo pracích na nůžkách na živý plot;
  - před nastavením pracovní polohy střihacího zařízení;
  - když přístroj prověřujete nebo odstraňujete zablokování,
  - když provádíte čištění nebo údržbu nebo vyměňujete příslušenství,
  - po dotyku s cizími tělesy nebo při nenormální vibraci.

- Nepokoušejte se přístroj sami opravit, pokud k tomu nejste vyškoleni. Veškeré práce, které nejsou uvedeny v tomto návodu, smí provádět jen námi k tomu zmocněná servisní pracoviště.
- Přístroj nepoužívejte v blízkosti hořlavých kapalin nebo plynů. Dbejte na to, aby motor a tlumič nebyly zaneseny usazeninami, listím nebo vytékajícím mazivem. Při nedbalosti hrozí nebezpečí požáru nebo výbuchu.
- Při přepravě nebo skladování vždy použijte chránič nože. Přístroj uchovávejte na suchém místě a mimo dosah dětí.
- Zacházejte s přístrojem pečlivě. Nástroje udržujte ostré a čisté, abyste mohli pracovat lépe a bezpečněji. Postupujte podle předpisů pro údržbu. Pro náhradní díly se obracejte na naše servisní středisko.
- Pozor na nadzemní napěťová vedení.
- S palivem zacházejte opatrně, je snadno vznětlivé a výpary jsou výbušné. Je nutné postupovat podle níže uvedených bodů.
  - U běžícího nebo horkého motoru nikdy nesnímejte uzávěr nádrže.
  - Před doplněním paliva nechte motor a součásti výfuku vychladnout.
  - Tankujte palivo pouze venku.
  - Nikdy neskladujte nůžky na živý plot nebo nádobu s palivem v prostorách s otevřeným plamenem, např. kde se nachází ohřívač vody.
  - Přeteče-li benzin na zem, nepokoušejte se motor nastartovat. Před nastartováním odstraňte zařízení z plochy potřísněné benzinem.
  - Po doplnění paliva vždy nasaďte uzávěr nádrže a bezpečně jej uzavřete.
  - Nádrž je vhodné vyprazdňovat vždy venku.
- Zasáhne-li střihací zařízení cizí těleso, zvýší-li se provozní hluk nebo začnou nůžky na živý plot nezvykle silně vibrovat, zastavte motor a nechte nůžky na živý plot zastavit. Stáhněte nástrčku zapalovací svíčky a proveďte tato opatření:
  - zkontrolujte případná poškození;
  - zkontrolujte uvolněné díly a veškeré uvolněné díly upevněte;
  - Poškozené díly vyměňte za rovnocenné díly nebo je nechte opravit.
- Před nastartováním motoru se vždy ujistěte, že se nůžky na živý plot nacházejí v některé z řádných pracovních poloh.
- Nůžky na živý plot nepoužívejte s vadným nebo silně opotřebeným řezným zařízením.
- Aby nedošlo k požáru, dbejte na to, aby na motoru a tlumiči hluku nebyly nánosy, spadané listí ani vytékající mazivo.
- Vždy zajistěte, aby všechna držadla a bezpečnostní zařízení byla při používání nůžek na živý plot namontována. Nikdy se nepokoušejte používat neúplné nůžky na živý plot nebo nůžky s nepřípustnou přestavbou.
- Vždy používejte obě ruce, jsou-li nůžky na živý plot vybaveny dvěma držadly.
- Chcete-li nůžky na živý plot odstavit kvůli údržbě, prohlídce nebo skladování, vypněte motor, vytáhněte nástrčku zapalovací svíčky a ujistěte se, že se zastavily všechny otáčející se součásti. Před kontrolou, nastavením zařízení atd. nechte motor vychladnout.
- Nůžky na živý plot skladujte v místě, kde benzinové výpary nemohou přijít do kontaktu s otevřeným ohněm či jiskrami. Před uskladněním nůžek na živý plot je nechte vždy vychladnout.

- Při přepravě nebo skladování nůžek na živý plot je nutné střihací zařízení vždy zakrýt chráničem střihacího zařízení.
- **Dojde-li během provozu k nehodě nebo poruše, musí se přístroj okamžitě vypnout.** Zranění řádně ošetřete nebo vyhledejte lékařskou pomoc. Při odstraňování poruch si přečtěte kapitolu „Hledání závad“ nebo se obraťte na naše servisní centrum.

Obecný popis

! Zobrazení pro obsluhu a údržbu najdete na stránce 2+3.

Přehled

A
1 Nožový trámec
2 Chránič ruky
3 Antivibrační rukojeť
4 Zapalovací kabel
5 Zapalovací svíčka (skrytá)
6 Sytič
7 Palivové čerpadlo (Primer)
8 Startovací úchyt se startovacím lankem
9 Nastavitelné madlo
10 Uvolňovací páčka pro přestavení rukojeti
11 Vypínač
12 Palivová nádrž
13 Víčko nádrže paliva
14 Kryt vzduchového filtru
15 Skříň motoru s ventilačními štěrbinami
16 Plynová páka
17 Zarážka plynové páky
18 Chránič nože

Objem dodávky

- Benzínový křovinořez
- Chránič ruky
- Antivibrační rukojeť
- Chránič nože
- klíč na zapalovací svíčky
- Návod k obsluze

Popis fungování

Tento benzínový křovinořez má jako pohon dvoutaktní motor.
Pro řezání je přístroj vybaven oboustranným nožem. Při řezání se řezací nástroje pohybují lineárně sem a tam.
Chránič ruky chrání před větvemi a ratolestmi.
Funkci obslužných součástí si prosím ujasněte z následujících popisů.

Ochranná zařízení

2 Chránič ruky
Zabraňuje, aby se ruka dostala do kontaktu s nožem.

11 Vypínač
Vypínačem se motor zastavuje. K opětovnému nastartování motoru musí být vypínač odblokován.

17 Zarážka plynové páky
Zabraňuje nahodilému zrychlení otáček motoru. Plynovou pákou lze pohnout jen tehdy, když je zarážka plynové páky stisknutá.

Účel použití

Tento přístroj je určen pouze pro stříhání a úpravy živých plotů, křovin a okrasných keřů v domovním prostředí. Maximální tloušťka větve je 27 mm. Jakékoli jiné použití, které není v tomto návodu výslovně schváleno, může vést k poškození přístroje a představovat vážné nebezpečí pro uživatele.
Přístroj je určen pro použití v domácích dílnách. Nebyl koncipován pro průmyslové trvalé používání.

Přístroj je určen k používání dospělými. Mladiství starší 16 let smí tento přístroj použít jen pod dozorem. Používání přístroje za deště nebo ve vlhkém prostředí je zakázáno.
Obsluha nebo uživatel je odpovědný za nehody lidí nebo poškození jejich vlastnictví.
Výrobce neručí za škody, jejichž příčinou bylo použití v rozporu s určením nebo chybnou obsluhou přístroje.

Technické údaje

Benzínový křovinořez .....BHS 2670 E2
Motor .....jednoválcový dvoudobý motor
Zdvihový objem ..... 26 cm^3
Výkon motoru .....0,75 KW
Maximální počet otáček
motoru ..... 8000 U/min
Doporučený počet otáček
motoru ve volnoběhu..... 3000 U/min
Počet zdvihů nože ..... 1700 Hub/min
Zapalovací svíčka:..... Torch L8 RTC
alternativa .....Champion RC j6Y
Délka řezu .....550 mm
Maximální tloušťka větve.....27 mm
Objem nádrže, max.. .....0,46 l
Palivová směs 40:1
Hmotnost .....5,5 kg
Úroveň akustického výkonu (L_{WA})
měřená..... 106,9 dB(A); K_{WA}= 2,32 dB
zaručená .....109 dB(A)
Razina zvučnog tlaka
(L_{pA}).....95,8 dB(A); K_{pA}= 3 dB
Vibracija (a_h)
Přední rukoje....7,152 m/s^2; K= 1,5 m/s^2
Zadní rukoje.....3,378 m/s^2; K= 1,5 m/s^2

Akustické hodnoty a hodnoty vibrace byly určeny dle norem a předpisů, jmenovaných v prohlášení o konformitě.

Výstraha:
Hodnota emisí vibrací se může během skutečného používání elektrického nářadí lišit od uvedené hodnoty, v závislosti na způsobu, kterým se elektrické nářadí používá. Dle možnosti se snažte udržet co nejnižší zatížení, způsobené vibracemi. Příklady opatření ke snížení zatížení, způsobeno vibracemi, je nošení rukavic při použití nástroje a omezení pracovní doby. Přitom se musí brát v úvahu všechny části pracovního cyklu (například doby, během kterých je elektrický nástroj vypnutý, a ty, ve kterých je sice zapnutý, ale běží bez zátěže).

Uvedená hodnota emisí vibrací byla změřena podle normovaného zkušebního postupu a může se použít ke srovnání jednoho elektrického nářadí s jiným.
Uvedená hodnota emisí vibrací se může použít také k odhadnutí přerušení funkce.

Uvedení do provozu

Po vypnutí přístroje se nože ještě krátce dál pohybují. Nechte nože úplně se zastavit, pohybujících se nožů se nedotýkejte a nebrzděte je. Nebezpečí zranění!

Před uvedením do provozu si přečtěte bezpečnostní pokyny. Přístroj nepoužívejte bez ochrany rukou. Při práci s přístrojem noste vhodný oděv, pracovní rukavice i ochranu hlavy, očí a sluchu.
Před každým použitím se přesvědčte, zda je přístroj funkční. Používejte jen originální díly.

Před uvedením přístroje do provozu je nutné dolít palivo.

Naplnit palivo



Při práci s palivem vždy zajistěte dobré větrání.
Při tankování nekuřte a jakékoli zdroje tepla udržujte v dostatečné vzdálenosti. Nikdy netankujte s běžícím nebo horkým motorem.
Víčko palivové nádrže otevírejte opatrně, aby se případný přetlak mohl pomalu uvolnit.
Přístroj nestartujte v blízkosti místa, kde doplňujete palivo.
Pro skladování paliva používejte vhodné a schválené nádoby.
Při nerespektování hrozí nebezpečí požáru nebo výbuchu.



Používejte jen palivovou směs doporučenou v návodu. Nesmí být starší než 3 měsíce. Při nerespektování se může poškodit motor a Vy ztratíte nárok na záruku.



Vyhněte se přímému kontaktu pokožky s benzínem a vdechování benzínových par. Je to zdraví nebezpečné!



Tento přístroj se používá se směsí bezolovnatého benzínu a oleje pro dvoutaktní motory (jakosti API TC) v poměru 40:1.

Tabulka palivové směsi:

Benzin	Grizzly Tools Olej pro dvoutaktní motoryl
3,00 litry	75 ml
4,00 litry	100 ml
5,00 litry	125 ml
Míchání	40 dílů benzínu + 1 díl olejel

- Nikdy nepoužívejte neředěné palivo. Používejte pouze olej pro dvoutaktní motory (ne olej pro čtyřtaktní motory ani olej pro motory chlazené vodou). Při nerespektování se může poškodit motor a Vy ztratíte nárok na záruku.

1. Benzín a olej míchejte vždy v čisté nádobě určené pro benzín.
2. Nalejte nejprve polovinu benzínu, potom celé množství oleje a nádobou zatřepejte. Pak přidejte zbytek benzínu a znovu zatřepejte.
3. Odšroubujte víčko palivové nádrže a palivovou směs nalejte do benzínové nádrže. Otřete zbytky benzínu kolem víčka palivové nádrže a palivovou nádrž zavřete.

Zkoušky před nastartováním přístroje

- Prověřte, zda zástrčka zapalovací svíčky sedí pevně. Při nepevně sedící zástrčce mohou vznikat jiskry a zapálit směs paliva se vzduchem.
- Prověřte, zda se všechny páky snadno pohybují a zda ochranná zařízení fungují.
- Ujistěte se, že nůž je ve správné poloze a madla jsou čistá.
- Prověřte, zda je v palivové nádrži dostatek paliva, a podle potřeby je doplňte.

B Nastartovat motor

1. Přístroj položte na pevný, rovný podklad. Ujistěte se, že řezací nástroj se nedotýká předmětů ani země.
2. K zapnutí zapalování nastavte vypínač (17) do polohy I.
3. U studeného startu nastavte páčku sytiče (7) do polohy „START“ .
   U teplého startu nechte páčku sytiče (7) v poloze „RUN“ .

4. 6x stiskněte palivové čerpadlo (Primer) (8), dokud nezačne vytékat palivo.
5. Přístroj přidržujte levou rukou za přední antivibrační rukojeť a pravou nohou za zadní rukojeť.
6. Tahejte za startovací madlo na startovacím lanku (9), až motor nastartuje. **Pozor! Lanko startéru nevytahujte příliš daleko – nebezpečí přetržení!!**
7. Současně stiskněte blokovací mechanismus plynové páčky a (18), plynovou páčku (17). Nastavte páčku sytiče do polohy HI RUN
8. Při práci přidržujte stisknutou aretaci páčky plynu (18) a stiskněte páčku plynu (17).

Jestliže se motor ani po několika pokusech nerozběhne, postupujte podle pokynů v kapitole „Hledání závad“.

Zastavit motor

1. Uvolněte plynovou páku
2. K vypnutí zapalování nastavte spínač STOP do polohy „O“.

K zastavení motoru v případě nouze stiskněte vypínač.

Pokyny pro obsluhu

Dbejte na ochranu před hlukem a na místní předpisy. Neřežte v době klidu.

- Při řezání dbejte na to, abyste se nedotkli žádných předmětů jako např. drátěných plotů nebo opěr pro rostliny. Může to vést k poškození nožového trámce.
- Při zablokování nožů pevnými předměty přístroj ihned vypněte a potom předmět odstraňte.
- Vyhněte se nadměrnému namáhání přístroje při práci.

C Změnit polohu madla

Madlo lze otáčet vždy o 90° doleva a doprava. Tak lze vždy zvolit ergonomicky nejpříznivější polohu.

- K přestavení rukojeti (11) zatlačte spínač dozadu a rukojeť otočte do požadované polohy. Slyšitelně zaskočí.

Nestiskněte zároveň plynovou páku, protože pak madlo nelze otáčet.

D Techniky stříhání

- Nejprve vystříhejte tlusté větve nůžkami na větve.
- Oboustranný nožový trámec dovoluje řezat v obou směrech nebo kyvadlovými pohyby z jedné strany na druhou.
- Při svislém řezání pohybujte přístrojem stejnoměrně dopředu nebo obloukovitě nahoru a dolů.
- Při vodorovném řezání pohybujte přístrojem jako srpem k okraji živého plotu, aby odřezané větvičky padaly na zem.
- Abyste vytvořili dlouhé rovné linie, doporučuje se natáhnout si šňůry.

Stříhat udržované živé ploty:
Doporučuje se stříhat živé ploty do tvaru lichoběžníku, aby se zabránilo odlistění spodních větví. Odpovídá to přirozenému růstu rostlin a živým plotům to umožňuje optimálně prospívat. Při řezání se jen sníží počet nových letošních výhonků,

vytvoří se tak husté větvoví a dobrá clona pohledu.

1. Ořežte nejprve boky živého plotu. Křovinořezem přitom pohybujte podle směru růstu zdola nahoru. Budete-li řezat shora dolů, budou se tenčí větve pohybovat směrem ven, čímž mohou vznikat tenká místa nebo díry.
2. Horní hranu potom podle vkusu seřízněte rovně, střechovitě nebo do kulata.
3. Do požadovaného tvaru přiřezávejte již mladé rostliny. Hlavní výhon by měl zůstat nepoškozený, dokud živý plot nedosáhne požadovanou výšku. Všechny ostatní výhony se zkrátí na polovinu.

Upravovat volně rostoucí živé ploty:
Volně rostoucí živé ploty se sice nestříhají do tvaru, ale je třeba je pravidelně udržovat, aby nenarostly příliš vysoko.

Údržba a čištění

Údržbové a čisticí práce provádějte zásadně na vypnutém motoru a vytažené nástrčce zapalovací svíčky. Práce, které nejsou popsány v tomto návodu, nechte provést některým z námi zmocněných zákaznických servisů. Používejte pouze originální součástky.

Pravidelně kontrolujte opotřebení nožů a event. je nechte naostřit. Tupé nože přetěžují stroj.

Při zacházení s noži noste rukavice.

Obecné práce údržby a čištění

- Na přístroji před každým použitím zkontrolujte, zda nemá zřejmé vady, jako jsou uvolněné, opotřebované nebo poškozené součástky. Zkontrolujte, zda šrouby v nožovém trámci sedí pevně.
- Prověřte kryty a ochranná zařízení z hlediska jejich poškození a správného usazení. Případně je vyměňte.
- Dbejte na to, aby motor a tlumič nebyly zaneseny usazeninami, listím nebo vytékajícím mazivem. Při nedbalosti hrozí nebezpečí požáru nebo výbuchu.
  K tomu používejte vlhkou tkaninu nebo kartáč. Přístroj se nesmí ani postříkat vodou, ani vložit do vody.
- Nepoužívejte žádné čisticí prostředky nebo rozpouštědla. Mohli byste jimi přístroj neopravitelně poškodit. Chemické látky mohou poškodit umělohmotné části přístroje.
- Po každém použití pečlivě očistěte nožový trámec. Přetřete jej naolejovaným hadrem nebo jej nastříkejte sprejem pro údržbu kovů.

E Vyčistit vzduchový filtr

Přístroj nepoužívejte bez vzduchového filtru. Jinak se prach a nečistoty dostanou do motoru a poškodí stroj. Vzduchový filtr udržujte čistý.

Vzduchový filtr (20) je umístěn za krytem pod páčkou sytiče.

1. Přístroj vypněte.
2. Odšroubujte kryt vzduchového filtru (15).
3. Ze skříně čističe vyjměte čistič vzduchu (21).

4. Filtr vyčistěte mýdlem a vodou.
   Nikdy nepoužívejte benzín!
5. Nechte filtr na vzduchu uschnout.
6. Filtr v obráceném pořadí opět vložte.

Vzduchový filtr vyměňte za nový, je-li opotřebovaný, poškozený nebo silně zašpiněný.

F

Vyměnit / seřídit zapalovací svíčku

Opotřebované zapalovací svíčky nebo příliš velká vzdálenost elektrod vedou ke snížení výkonu motoru.

1. Přístroj vypněte.
2. Zapalovací kabel (5) stáhněte ze zapalovací svíčky.
3. Zapalovací svíčku (6) vyšroubujte proti směru hodinových ručiček klíčem na zapalovací svíčky.
4. Zkontrolujte vzdálenost elektrod spároměrem (obdržíte v odborném obchodě).
   Vzdálenost elektrod musí být 0,6 - 0,7 mm.
5. Vzdálenost případně seřiďte tak, že opatrně ohnete třmínek zapalovací svíčky.
6. Zapalovací svíčku očistěte drátěným kartáčem.
7. Očištěnou a seřízenou zapalovací svíčku vsaďte nebo poškozené zapalovací svíčky vyměňte za novou zapalovací svíčku.
8. Znovu nastrčte zapalovací kabel.

Seřídit karburátor

Karburátor byl výrobcem nastaven na optimální výkon. Pokud by bylo třeba jej přenastavit, nechte přenastavení provést v odborné dílně.

Uložení

Obecné pokyny pro uložení

- Přístroj a jeho příslušenství pečlivě očistěte, abyste předešli tvorbě plísně (viz Údržba a čištění).
- Přístroj uchovávejte na suchém a před prachem chráněném místě, mimo dosah dětí.
- Přístroj nebalte do umělohmotných pytlů, protože by se mohla tvořit vlhkost a plíseň.

Uložení během přestávek v provozu

Nerespektování těchto pokynů pro uložení může vzhledem ke zbytkům paliva v karburátoru vést k problémům při startování nebo k trvalému poškození.

1. Palivovou nádrž vyprázdněte na dobře větraném místě.
2. Motor nastartujte a nechte běžet v chodu naprázdno, až se motor zastaví a karburátor bude bez paliva.
3. Nechte motor vychladnout (ca. 5 minut).

Při přestávkách v provozu delších než 3 měsíce:

4. Vyndejte zapalovací svíčku klíčem pro zapalovací svíčky (viz „Vyměnit / seřídit zapalovací svíčku“).
5. Do spalovacího prostoru nalejte čajovou lžičku čistého dvoutaktního oleje a několikrát pomalu zatáhněte za nahazovací lanko, aby se olej rozlil uvnitř motoru.
6. Znovu vsaďte zapalovací svíčku.

Náhradní díly

Náhradní díly a příslušenství obdržíte na stránkách www.grizzlytools-service.eu

V případě jakýchkoliv dalších dotazů se obraťte na servisní středisko / „Service-Center“ (viz „Service-Center“).

Likvidace / Ochrana životního prostředí

Svůj přístroj zlikvidujte s ohledem na životní prostředí.
Stroje nepatří do domovního odpadu.

- Pečlivě vyprázdněte palivovou nádrž a přístroj předejte k recyklaci. Použité umělohmotné a kovové části lze oddělit podle druhů a tak je nasměrovat k novému použití.



Starý olej a zbytky benzínu nedávejte do kanalizace ani do výlevky.

- Starý olej a zbytky benzínu zlikvidujte s ohledem na životní prostředí - předejte je k recyklaci.
- S dotazy k tomu se obraťte na svého prodejce strojů firmy Grizzly Tools.
- Odřezané větve nedávejte do popelnice, předejte je ke zkompostování.

Záruka

- Na tento přístroj poskytujeme záruku 24 měsíců.
- Tento přístroj není určený pro komerční využití. Při komerčním použití záruka zanikne.
- Škody, které byly způsobeny přirozeným opotřebením, přetížením anebo neodbornou obsluhou, jsou ze záruky vyloučeny. Určité konstrukční části podléhají jejich běžnému opotřebení a jsou proto ze záruky vyloučeny. Patří k nim především: Nožový trámec, excentr, vzduchový filtr, palivový filtr a zapalovací svíčka.
- Předpokladem pro poskytnutí záručního plnění je kromě toho, že byly dodrženy pokyny pro čištění a údržbu.
- Škody, které vznikly v důsledku závad materiálu anebo chyb výrobce, budou bezplatně odstraněny náhradní dodávkou anebo opravou.
  Podmínkou je, aby byl přístroj odevzdán obchodníkovi nerozlo-žený včetně nákupního a záručního dokladu.

Opravy - služby

- Opravy, které nepodléhají záruce, můžete nechat provést za úhradu v našem servisním středisku. Naše servisní středisko Vám ochotně vypracuje předběžný rozpočet nákladů. Můžeme se zabývat pouze přístrojmi, které byly zaslány dostatečně zabalené a vyplacené.
- **Pozor**: V případě reklamace anebo servisu zašlete prosím Váš přístroj na naši servisní adresu vyčištěný a s upozorněním na poruchu.
  Nevyplacené – jako neskladné zboží, expres nebo zvláštní dopravou – zaslané přístroje nebudou přijaty.
- Likvidaci Vašich přístrojů provedeme bezplatně.

CZ

Hledání závad

Problém	Možná příčina	Odstraňování závad
Motor nestartuje	Prázdná palivová nádrž	Natankovat
	Chybné pořadí při startování	Respektovat pokyny pro startování stroje v tomto návodu
	Motor je „utopený“	Ubrat plyn, několikrát nastartovat, je-li to třeba, vyndat, očistit a osušit zapalovací svíčku
	Zapalovací svíčky zanesené sazemi, chybná vzdálenost elektrod	Zapalovací svíčky očistit, seřídit nebo vyměnit
	Připojení svíčky, zapalovací kabel je poškozený	Vyměnit za nový
	Karburátor, trysky karburátoru jsou zašpiněné, chybně nastavená směs pro karburátor	Karburátor nechat v odborné dílně vyčistit a seřídit
	Ucpaný palivový filtr	Vyměnit nebo vyčistit palivový filtr
Motor běží naprázdno příliš rychle	Motor je studený	Pomalu zahřívat motor.
Motor nedává plný výkon	Zapalovací svíčky zanesené sazemi, chybná vzdálenost elektrod	Zapalovací svíčky očistit, seřídit nebo vyměnit
	Karburátor, trysky karburátoru jsou zašpiněné, chybně nastavená směs pro karburátor	Karburátor nechat v odborné dílně vyčistit a seřídit
	Chybná palivová směs	Natankovat podle návodu
	Těsnicí kroužek v klikové skříni netěsní	Závadu nechat odstranit v odborné dílně
	Válec, pístní kroužky jsou opotřebované	
	Chyba v zapalování	
Nadměrná tvorba výfukových plynů/kouře	Chybně nastavená směs pro karburátor	Karburátor nechat seřídit v odborné dílně
	Chybná palivová směs	Natankovat podle návodu
Nože se zahřívají	Nože jsou tupé	Nechat nabrousit nožový trámec
	Nůž má zuby na břitu	Nechat zkontrolovat nožový trámec
	Příliš velké tření kvůli nedostatečnému mazání	Naolejovat nožový trámec

Turinys

Saugos nurodymai 99
Simboliai ant įrenginio: 99
Instrukcijoje naudojami simboliai..... 100
Bendrieji saugos nurodymai..... 100
Bendrasis aprašymas 103
Apžvalga 103
Komplektacija..... 103
Veikimo aprašymas..... 103
Apsauginiai įtaisai 103
Paskirtis..... 104
Techniniai duomenys 104
Eksploatavimo pradžia..... 105
Degalų pripylimas..... 105
Patikros prieš paleidžiant įrenginį.... 106
Variklio paleidimas 106
Variklio sustabdymas 106
Valdymo nurodymai 106
Rankenos reguliavimas..... 107
Pjovimo technikos 107
Techninė priežiūra ir valymas 107
Bendrieji techninės priežiūros ir valymo darbai..... 107
Oro filtro valymas 108
Uždegimo žvakės keitimas / nustatymas..... 108
Karbiuratoriaus nustatymas 108
Laikymas 108
Bendrieji laikymo nurodymai 108
Laikymas eksploatavimo pertraukų metu 109
Atsarginės dalys..... 109
Šalinimas / aplinkosauga..... 109
Garantija 110
Remonto tarnyba 110
Klaidų diagnozavimas.....111
Originalios EB atitikties deklaracijos vertimas 146
Detalių brėžinys 149/150
Service-Center 151



Prieš pradėdami eksploatuoti pirmą kartą atidžiai perskaitykite šią eksploatavimo instrukciją. Saugokite šią instrukciją ir prireikus perduokite kitam naudotojui, kad būtų galima bet kada pasinaudoti instrukcijoje esančia informacija.

Saugos nurodymai

Šiame skirsnyje aprašytos pagrindinės darbo su benzininėmis sodo žirklėmis saugos taisyklės.

Simboliai ant įrenginio:



Dėmesio! Pavojus!



Perskaityti naudojimo instrukciją!!



Dėmesio! Neįkvėpti išmetamųjų dujų.



Naudoti ugnį, atvirą liepsną ir rūkyti draudžiama.



Mūvėti apsaugines pirštines.



Avėti apsauginius batus su neslystančiais padais.



Naudoti akių ir ausų ap saugus!



Vilkėti apsauginius drabužius.



Garso galios lygis L_{WA} nurodytas dB.



Pjovimo ilgis



Atstumas tarp dantų



Dėmesio! Karštas paviršius. Gresia pavojus nusideginti.



Dėmesio! Pavojus susižaloti dėl veikiančių peilių.



„Choke“



Primer



Įrenginys eksploatuojamas su bešvinio benzino ir dvitakčio variklio alyvos (kokybė: API TC) mišiniu, kurio maišymo santykis yra 40:1.

Instrukcijoje naudojami simboliai



Pavojaus ženklas su duomenimis, kaip išvengti žalos žmonėms ir materialiniam turtui.



Privalomasis ženklas (vietoje ženklo su šauktuku pateiktas reikalavimas) su duomenimis, kaip išvengti žalos materialiniam turtui.



Informacinis ženklas, kuriame pateikiama informacijos, kaip geriau naudoti prietaisą.



Mūvėkite apsaugines pirštines.



Degalai ir degalų garai lengvai užsidega.
Gaisro ir sprogimo pavojus!



Naudota alyva ir benzino likučiai kenkia aplinkai – nepilkite jų į kanalizaciją ar nuotekų sistemą.

Bendrieji saugos nurodymai



ŠIS ĮRENGINYS GALI RIMTAI SUŽALOTI. Atidžiai perskaitykite naudojimo instrukciją, kaip įrenginį tinkamai naudoti, paruošti, prižiūrėti, paleisti ir išjungti. Susipažinkite su visais įrenginio valdytuvais ir tinkamu naudojimu. Išbandykite įrenginį ir, jei iškilo abejonių, paprašykite, kad apie funkciją, veikimo būdą ir darbo techniką Jums paaiškintų patyręs naudotojas arba specialistas. Įsitikinkite, kad, iškilus būtinybei, įrenginį galėsite iškart išjungti.



Išmetamosiose dujose yra nuodingo anglies monoksido. Neįkvėpkite išmetamųjų dujų. Niekada nepaleiskite įrenginio uždarose arba blogai vėdinamose patalpose. Degalai yra nuodingi. Venkite tiesioginio odos kontakto su benzinu ir neįkvėpkite benzino garų. Nesilaikant nurodymų, kyla pavojus sveikatai!



Visada pasirūpinkite geru vėdinimu, kai dirbate su degalais.
Nerūkykite pildami degalus ir vietose, kuriose laikomi degalai, bei laikykitės atstumo iki šilumos šaltinių.
Niekada nepildykite degalų bakelio, kai veikia variklis arba yra karštas.
Atsargiai atidarykite bakelio dangtelį, kad galėtų lėtai nukristi susidaręs viršslėgis.
Nepaleiskite įrenginio degalų pildymo vietoje.
Degalams laikyti naudokite tinkamas ir aprobuotas talpyklas.
To nesilaikant kyla gaisro arba sprogimo pavojus.



Dėmesio! Aukštoji įtampa! Veikiant varikliui, nelieskite uždegimo sistemos įtampą tiekiančių dalių.



Būkite atsargūs su karštomis dalimis. Nelieskite karšto amortizatoriaus ir išmetimo sistemos. Gresia pavojus nusideginti.

Darbas su benzininėmis sodo žirklėmis:

- Naudoti įrenginį vaikams draudžiama. Be to, dirbti su įrenginiu draudžiama asmenims, kurie nėra gerai susipažinę su naudojimosi instrukcijomis. Įstatymais ir vietos nuostatomis gali būti nustatytas mažiausias amžius, nuo kurio leidžiama naudotis įrenginiu.
- Neleiskite įrenginio liesti kietiems asmenims. Laikykite įrenginį atokiau nuo žmonių, ypač nuo vaikų, ir naminių gyvūnų. Laikykitės saugaus 3 m atstumo nuo kitų objektų. Jeigu jie yra netoliese, nutraukite darbą.
- Dirbantysis arba naudotojas atsako už nelaimingus atsitikimus arba žalą, padarytą kitiems žmonėms arba jų turtui.
- Susipažinkite su savo aplinka ir atkreipkite dėmesį į galimus pavojus, kurių tam tikromis aplinkybėmis dirbdami galite neišgirsti.
- Rūpestingai patikrinkite plotą, kurį reikia nukarpyti, ir pašalinkite visas vielas bei kitus pašalinius daiktus.
- Dėvėkite tinkamus drabužius, pavyzdžiui, tvirtus batus neslidžiais padais, patvarias ilgas kelnes ir pirštines (pavyzdžiui, pirštines iš chromuotos odos). Nevilkėkite plačių drabužių, būkite be papuošalų – juos gali įtraukti judamosios dalys. Nenaudokite įrankio basi arba avėdami atvirą avalynę.
- Kaip apsaugą nuo nusviedžiamų dalių užsidėkite apsauginius akiniu arba galvos apsaugą. Naudokite ausų apsaugą.
- Dirbdami visada stovėkite saugiai, ypač dirbdami ant pakopų arba kopėčių. Venkite netinkamos kūno padėties. Visada valdykite įrenginį dviem rankomis. Būkite itin atsargūs dirbdami ant nuolydžio.
- Prieš įjungdami įrenginį, įsitikinkite, kad jis prie nieko nesiliečia. Prieš padėdami įrenginį, visada jį išjunkite.
- Nedirbkite su įrenginiu, jei esate pavargęs ar išsiblaškęs arba vartojote alkoholį ar vaistus. Laiku darykite darbo pertraukas. Darbo metu elkitės tinkamai.
- Ilgai naudojant variklinį įrenginį dėl vibracijos gali sutrikti rankų kraujotaka. Mūvėkite tinkamas pirštines ir laiku darykite pertraukas.
- Nenaudokite įrenginio lyjant, esant blogoms oro sąlygoms, drėgnoje aplinkoje arba esant šlapiai gyvatvorei. Dirbkite tik esant geram apšvietimui.



Apsauginis įtaisas ir asmeninės apsaugos priemonės skirtos apsaugoti Jūsų ir kitų asmenų sveikatą bei užtikrinti, kad įrenginys veiktų sklandžiai.

- Nenaudokite įrenginio, kuris yra pažeistas, nėra visiškai sumontuotas arba buvo perdarytas be gamintojo patvirtinimo. Niekada nenaudokite įrenginio su pažeistomis apsaugos priemonėmis. Prieš naudodami patikrinkite, ar įrenginys saugus naudoti.
- Naudokite įrenginį tik tada, kai sumontuotos visos rankenos ir apsauginiai įtaisai.
- Prieš naudodami patikrinkite, ar pjovimo įtaiso dalys, pvz., peiliai arba peilių varžtai, nepriekaištingai veikia, nestringa ir nėra pažeistos arba stipriai susidėvėjusios. Dirbkite tik su veikiančiu pjovimo įtaisu.
- Naudokite tik originalias atsargines dalis ir priedus, kuriuos tiekia arba rekomenduoja gamintojas.

- Niekada nelieskite įrenginio už peilių sijos ir niekada nelaikykite jo už apsauginio įtaiso.
- Išjunkite variklį,
  - kai įrenginio nenaudojate, jį gabenate arba paliekate be priežiūros,
  - prieš gyvatvorių žirkles tikrindami, atlikdami techninės priežiūros darbus ar jas tvarkydami;
  - prieš nustatydami pjovimo įtaiso darbinę padėtį;
  - kai įrenginį tikrinate arba tvarkote, jam užsikirtus,
  - kai atliekate jo valymo ar techninės priežiūros darbus arba keičiate priedus,
  - kai buvo įsiurbti pašaliniai daiktai arba pajutote neįprastą vibraciją.
- Nebandykite remontuoti įrenginio savarankiškai, jei neturite atitinkamos kvalifikacijos. Bet kokie darbai, kurie nėra nurodyti šioje instrukcijoje, gali būti atliekami tik mūsų įgaliotose dirbtuvėse.
- Nenaudokite įrenginio, jei arti yra degių skysčių arba dujų. Atkreipkite dėmesį į tai, kad ant variklio ir amortizatoriaus nebūtų sankaupų, lapų arba išbėgusio tepalo. To nesilaikant kyla gaisro arba sprogimo pavojus.
- Gabendami arba laikydami įrenginį, visada naudokite peilių apsaugą. Įrenginį laikykite sausoje vietoje, kur jo negalėtų pasiekti vaikai.
- Rūpestingai prižiūrėkite savo įrenginį. Kad būtų užtikrintas geresnis ir saugesnis darbas, įrankiai turi būti aštrūs ir švarūs. Laikykitės techninės priežiūros reikalavimų. Dėl atsarginių dalių kreipkitės į mūsų „Service Center“.
- Saugokitės antžeminių elektros linijų.
- Būkite atsargūs su degalais – jie lengvai užsidega, o garai yra sprogūs. Vadovaukitės toliau pateikta informacija.
  - Niekada nenuimkite degalų bakelio dangtelio, kai variklis veikia arba yra karštas.
  - Prieš pildami benzino leiskite varikliui ir išmetimo sistemos dalims atvėsti.
  - Degalus pilkite tik lauke.
  - Gyvatvorių žirklių ar degalų indo niekada nelaikykite patalpoje, kurioje yra atviros liepsnos šaltinis, pvz., vandens šildytuvas.
  - Jei išsiliejo benzinas, nebandykite užvesti variklio, o prieš užvesdami patraukite įrenginį iš benzinu užterštos vietos.
  - Pripylę degalų visada uždėkite degalų bakelio dangtelį ir saugiai jį uždarykite.
  - Jei degalus iš bakelio norite išpilti, tai turėtumėte daryti lauke.
- Pjovimo įtaisui atsitrenkus į pašalinį daiktą, sustiprėjus veikiančio įrankio skleidžiamiems garsams ar gyvatvorių žirklėms neįprastai stipriai vibruojant, išjunkite variklį ir palaukite, kol gyvatvorių žirklės sustos. Nutraukite nuo uždegimo žvakės jos kištuką ir imkitės šių priemonių:
  - patikrinkite, ar nėra pažeidimų;
  - patikrinkite, ar neatsilaisvino dalys ir priveržkite visas atsilaisvinusias dalis;
  - pažeistas dalis pakeiskite lygiavertėmis dalimis arba paveskite pataisyti.
- Prieš užvesdami variklį visuomet įsitikinkite, kad gyvatvorių žirklės tinkamai nustatytos į kurią nors nurodytą darbinę padėtį.
- Nenaudokite gyvatvorių žirklių su sugedusiu arba labai nusidėvėjusiu pjovimo įtaisu.
- Siekdami apsisaugoti nuo gaisro pavojaus, pasirūpinkite, kad ant variklio

ir duslintuvo nebūtų apnašų, lapų ar išbėgusių tepimo priemonių.
- Visuomet pasirūpinkite, kad naudojant gyvatvorių žirkles būtų surinktos visos rankenos ir visi saugos įtaisai. Niekuomet nebandykite naudoti nevisiškai surinktų arba neleistinai pakeistų gyvatvorių žirklių.
- Jei gyvatvorių žirklės yra su dviem rankenomis, visada laikykite jas abiem rankomis.
- Kai gyvatvorių žirkles sustabdote techninės priežiūros darbams, norėdami apžiūrėti ar padėdami laikyti, išjunkite variklį, nutraukite kištuką nuo uždegimo žvakės ir įsitikinkite, kad visos besisukančios dalys sustojo. Prieš įrenginį apžiūrėdami, nustatydami ir t. t., pirmiausia palaukite, kol jis atvės.
- Gyvatvorių žirkles laikykite vietoje, kurioje benzino garai negali susiliesti su liepsna ar kibirkštimis. Prieš padėdami laikyti gyvatvorių žirkles, palaukite, kol jos atvės.
- Prieš transportuodami gyvatvorių žirkles arba padėdami jas laikyti, būtinai uždėkite pjovimo įtaiso apsaugą.
- **Nedelsdami išjunkite įrankį, jei jį naudojant įvyksta nelaimingas atsitikimas arba triktis.** Tinkamai sutvarkykite žaizdas arba kreipkitės į gydytoją. Kaip pašalinti triktis, rasite skyriuje „Trikčių paieška“ arba susisiekite su mūsų klientų aptarnavimo tarnyba.

Bendrasis aprašymas

! Paveikslėlius, kaip valdyti įrenginį, rasite 2–3 psl.

Apžvalga

A
1 Peilių sija
2 Rankų apsauga
3 Nevibruojanti rankena
4 Uždegimo kabelis
5 Uždegimo žvakė (uždengta)
6 „Choke“
7 Degalų siurblys („Primer“)
8 Starterio rankena su starterio virve
9 Reguliuojama rankena
10 Rankenos reguliavimo jungiklis
11 Įjungimo / išjungimo jungiklis
12 Degalų bakelis
13 Bakelio dangtelis
14 Oro filtro dangtis
15 Variklio korpusas su ventiliaciniais plyšiais
16 Greičio svirtis
17 Greičio svirties blokatorius
18 Peilių apsauga

Komplektacija

- Sodo žirklės
- Rankų apsauga
- Nevibruojanti rankena
- Peilių apsauga
- Uždegimo žvakės raktas
- Eksploatavimo instrukcija

Veikimo aprašymas

Benzininėse sodo žirklėse kaip pavara yra dvitaktis variklis.
Kaip pjovimo įtaisas įrenginyje sumontuotas dvipusis peilis. Pjaunant pjovimo įrankiai juda linijiniu būdu į vieną ir į kitą puses.
Rankų apsauga apaugo nuo šakų ir šakelių.
Įrenginio valdymo dalių funkcijos aprašomos toliau.

Apsauginiai įtaisai

2 Rankų apsauga
apsaugo, kad ranka neprisiliestų prie žirklių peilio.

11 Įjungimo / išjungimo jungiklis
Įjungimo / išjungimo jungikliu išjungiamas variklis. Jis turi būti atblokuotas, kad būtų galima iš naujo paleisti variklį.

17 Greičio svirties blokatorius
apsaugo nuo atsitiktinio variklio pagreitėjimo. Greičio svirtį galima aktyvinti tik tada, kai paspaustas greičio svirties blokatorius.

Paskirtis

Įrenginys skirtas gyvatvorėms, krūmams ir dekoratyviniams krūmams namų ūkyje karpyti bei pjaustyti. Maksimalus šakų storis yra 28 mm. Naudojant įrenginį bet kokiais kitais, išskyrus aiškiai leidžiamais pagal šitą instrukciją, būdais, jis gali sugesti, be to, gali kilti pavojus naudotojui.
Įrenginys skirtas naudoti namų ūkiuose. Jis neskirtas nuolatos naudoti pramoniniams tikslams.
Įrenginys skirtas naudoti suaugusiesiems. Vyresni nei 16 metų jaunuoliai gali naudoti įrenginį tik tada, jei yra prižiūrimi. Draudžiama naudoti įrenginį per lietų arba drėgnoje aplinkoje.
Dirbantysis arba naudotojas atsako už nelaimingus atsitikimus arba žalą, padarytą kitiems žmonėms arba jų turtui.
Gamintojas neatsako už žalą, patirtą nesilaikant šios instrukcijos nurodymų arba netinkamai naudojant įrenginį.

Techniniai duomenys

Benzininės sodo žirklės....BHS 2670 E2

Variklis ..... Vieno cilindro dvitaktis variklis
Darbinis tūris.....26 cm^3
Variklio galia .....0,75 KW
Maksimalus variklio sūkių skaičius..... 8000 U/min
Rekomenduojamas sūkių skaičius tuščiąja eiga..... 3000 U/min
Peilio eigų skaičius ..... 1700 Hub/min
Uždegimo žvakė .....Torch L8 RTC, alternatyvi .....Champion RC J6Y
Pjovimo ilgis.....550 mm
Maksimalus šakos storis.....27 mm
Maks. bakelio talpa .....0,46 l
Degalų mišinys 40:1
Svoris.....5,5 kg
Garso galingumo lygis (L_{WA})
Išmatuota ..... 106,9 dB(A); K_{WA}= 2,32 dB
Numatyta.....109 dB(A)
Garso slėgio lygis (L_{pA}) .....95,8 dB(A); K_{pA}= 3 dB
Vibracija (a_h)
Priekinė rankena 7,152 m/s^2; K= 1,5 m/s^2
Galinė rankena .. 3,378 m/s^2; K= 1,5 m/s^2

Nurodyta vibracijos emisijos vertė buvo išmatuota pagal standartuose patvirtintus patikros metodus ir gali būti taikoma kitam panašiam elektriniam įrankiui. Nurodyta vibracijos emisijos vertė gali būti taikoma pradiniam poveikiui įvertinti.

Įspėjimas: naudojant elektrinį įrankį tikroji vibracijos emisijos vertė gali skirtis nuo nurodytosios, nes ji priklauso nuo elektrinio įrankio naudojimo būdo.
Stenkitės kuo labiau sumažinti vibracinį poveikį. Vibracinį poveikį galima sumažinti, pavyzdžiui, mūvint pirštines, kai dirbate su įrankiu, ir ribojant darbo laiko trukmę. Taip pat būtina atsižvelgti į visas įrankio naudojimo ciklo dalis (pvz., laikotarpius, kai elektrinis įrankis yra išjungtas, ir laikotarpius, kai įrankis įjungtas, tačiau veikia nenaudojamas).

Triukšmo ir vibracijos reikšmės buvo apskaičiuotos remiantis atitikties deklaracijoje nurodytais standartais ir nuostatomis. Nuolat toliau tobulinant gaminius

galimi techniniai ir optiniai pakeitimai, apie kuriuos iš anksto neįspėjama. Dėl šios priežasties neužtikriname, kad atitiks visi šioje eksploatavimo instrukcijoje pateikti matmenys, nurodymai ir duomenys. Dėl to mes nepriimame teisinių pretenzijų dėl eksploatavimo instrukcijoje pateikiamų duomenų.

Eksploatavimo pradžia

Išjungus įrenginį, peiliai trumpai juda toliau. Leiskite peiliams visiškai sustoti, nelieskite judančių peilių ir jų nestabdykite. Gresia pavojus susižeisti!

Prieš pradėdami eksploatuoti įrenginį, perskaitykite saugos nurodymus. Nenaudokite įrenginio be rankų apsaugos. Dirbdami su įrenginiu, dėvėkite tinkamus drabužius, darbines pirštines ir galvos, akių ir ausų apsaugą. Prieš pradėdami darbą, visuomet įsitikinkite, kad įrenginys yra techniškai tvarkingas. Naudokite tik originalias dalis.

Prieš pradėdami eksploatuoti įrenginį, pripilkite degalų.

Degalų pripylimas

Visada pasirūpinkite geru vėdinimu, kai dirbate su degalais. Pildydami degalų bakelį nerūkykite ir nelaikykite arti jokių šilumos šaltinių. Niekada nepildykite degalų bakelio, kai veikia variklis arba yra karštas. Atsargiai atidarykite bakelio dangtelį, kad galėtų lėtai nukristi susidaręs viršslėgis. Nepaleiskite įrenginio arti degalų pildymo vietos.

Degalams laikyti naudokite tinkamas ir aprobuotas talpyklas. To nesilaikant kyla gaisro arba sprogimo pavojus.

Naudokite tiktai degalų mišinį, rekomenduojamą instrukcijoje. Jis negali būti senesnis nei 3 mėnesių. To nesilaikant gali būti sugadintas variklis ir Jūs prarasite teisę į garantinį aptarnavimą.

Venkite tiesioginio odos kontakto su benzinu ir neįkvėpkite benzino garų. Gresia pavojus sveikatai!

40:1 Įrenginys eksploatuojamas su bešvinio benzino ir dvitakčio variklio alyvos (kokybė: API TC) mišiniu, kurio maišymo santykis yra 40:1.

Degalų maišymo lentelė:

Benzinas	„Grizzly Tools“ dvitakčio variklio alyva
3 Liter	75 ml
4 Liter	100 ml
5 Liter	125 ml
Maišymo procesas	40 dalių benzino+1 dalis alyvos

- Naudokite neskiestus degalus. Naudokite tiktai dvitakčio variklio alyvą (nenaudokite keturtakčio variklio alyvos arba vandeniu aušinamo variklio alyvos). To nesilaikant gali būti sugadintas variklis ir Jūs prarasite teisę į garantinį aptarnavimą.

1. Benziną ir alyvą visada maišykite švariame, benzinui skirtame inde.
2. Iš pradžių supilkite pusę benzino, tada – visą alyvos kiekį ir pakratykite

indą. Tada supilkite likusį benziną ir pakratykite dar kartą.
3. Atsukite bakelio dangtelį ir supilkite degalų mišinį į degalų bakelį. Nuplaukite benzino likučius aplink bakelio dangtelį ir vėl uždarykite bakelio dangtelį.

Patikros prieš paleidžiant įrenginį

- Patikrinkite, ar gerai pritvirtintas uždegimo žvakės kištukas. Jei kištukas atsilaisvinęs, gali susidaryti kibirkščių ir taip užsiliepsnoti prasiveržęs degalų ir oro mišinys.
- Patikrinkite, ar lengvai persijungia visi jungikliai ir, ar veikia apsauginiai įtaisai.
- Įsitikinkite, kad žirklių peilis yra tinkamoje padėtyje, o rankenos – švarios.
- Patikrinkite, ar bakelyje yra pakankamai degalų ir prireikus jų pripildykite.

B Variklio paleidimas

1. Pastatykite įrenginį ant tvirto ir lygaus paviršiaus. Įsitikinkite, kad pjovimo įrankis neliečia nei daiktų, nei žemės.
2. Norėdami įjungti uždegimą, perjunkite įjungimo / išjungimo jungiklį (12) į I padėtį.
3. Kai paleidžiate neįšilusį variklį, nustatykite droselinę svirtį į padėtį START. Kai paleidžiate įšilusį variklį, nustatykite droselinę svirtį (7) į padėtį RUN.
4. Paspauskite degalų siurblį („Primer“) (8) 6 kartų, kol pradės bėgti degalai.
5. Laikykite įrenginį kairiąja ranka už nevibruojančios rankenos, o dešiniąja koja prispauskite galinę rankeną.
6. Traukite starterio virvę už starterio rankenos (9), kol variklis pasileis. **Dėmesio! Paleidimo svirties neištraukite per daug – ji gali lūžti!**
7. Tuo pačiu metu spauskite greičio svirties blokatorių (18) ir greičio svirtį (17). Nustatykite droselinę svirtį į padėtį RUN.
8. Jei norite pradėti darbus, laikykite paspaudę greičio valdymo svirties blokuotę (18) ir paspauskite greičio valdymo svirtį (17).

Jei po daugelio bandymų variklis neužsiveda, laikykitės skyriuje „Klaidų paieška“ pateiktų nurodymų.

Variklio sustabdymas

1. Atleiskite greičio svirtį.
2. Norėdami išjungti uždegimą, nustatykite sustabdymo jungiklį į „O“ padėtį.

Norėdami sustabdyti variklį avariniu atveju, aktyvinkite įjungimo / išjungimo jungiklį.

Valdymo nurodymai

Laikykitės apsaugos nuo triukšmo ir vietinių reikalavimų. Nepjaukite ramybės valandomis.

- Pjaudami atkreipkite dėmesį į tai, kad neliestumėte jokių daiktų, pvz., vielinių tvorų arba augalų atramų. Taip galite pažeisti peilių siją.
- Kai peiliai užblokuojami kietais daiktais, iš karto išjunkite įrenginį ir tada ištraukite tą daiktą.
- Dirbdami stenkitės įrenginio neperkrauti.

C Rankenos reguliavimas

Rankeną galima atitinkamai pasukti 45° ir 90° į kairę ir į dešinę. Taip visada galima parinkti ergonomiškai palankiausią padėtį.

- Perjunkite rankenos reguliavimo jungiklį (11) žemyn ir pasukite rankeną į pageidaujamą padėtį. Ji girdimai užsifiksuoja.

Nespauskite tuo pačiu metu greičio svirties, nes tokiu atveju negalėsite reguliuoti rankenos.

D Pjovimo technikos

- Storas šakas iš pradžių nupjaukite šakų žirklėmis.
- Dėl dvipusės peilių sijos galima pjaustyti abiem kryptimis arba dėl svyruojamųjų judesių – iš vienos pusės į kitą.
- Pjaudami vertikaliai, judinkite įrenginį tolygiai į priekį arba lanko forma – aukštyn ir žemyn.
- Pjaudami horizontaliai, judinkite įrenginį pjautuvo forma į gyvatvorės kraštą, kad nupjautos šakelės kristų ant žemės.
- Kad išlaikytumėte tiesias linijas, rekomenduojame įtempti virves.

Gyvatvorių karpymas:
Gyvatvores rekomenduojame karpyti trapecijos forma, kad apatinės šakos netaptų plikos. Tai atitinka natūralų augalų augimą ir leidžia gyvatvorėms optimaliai vešėti. Pjaunant sumažinama tik naujų metūglių, todėl susiformuoja tankios šakelės ir gera vizualinė apsauga.

1. Iš pradžių karpykite tik gyvatvorės šonus. Tuo tikslu sodo žirkles judinkite augimo kryptimi iš apačios į viršų. Kai karpote iš viršaus į apačią, plonesnės šakos juda į išorę, todėl gali atsirasti plonų vietų arba skylių.
2. Tada pagal savo skonį apkarpykite viršutinį kraštą: tiesiai, stogo forma arba apvaliai.
3. Pageidaujama forma nupjaukite jau jaunus augalus. Pagrindinis ūgli turi likti nepažeistas, kol gyvatvorė nepasieks suplanuoto aukščio. Visi kiti ūgliai nupjaunami iki pusės.

Laisvai augančių ūglių priežiūra:
Nors laisvai augančios gyvatvorės neformuojamos, tačiau jas reikia reguliariai prižiūrėti, kad jos netaptų per aukštos.

Techninė priežiūra ir valymas

Techninės priežiūros ir valymo darbus visada atlikite išjungę variklį ir nuėmę uždegimo žvakės antgalį. Darbus, kurie nėra aprašyti šioje instrukcijoje, turi atlikti mūsų įgaliotas techninės priežiūros centro specialistai. Naudokite tik originalias dalis.

Reguliariai tikrinkite, ar peiliai nesusidėvėję, ir paveskite juos pagaląsti. Atšipus peiliams, perkraunamas įrenginys.

Kai naudojate peilius, užsimaukite pirštines.

Bendrieji techninės priežiūros ir valymo darbai

- Kiekvieną kartą prieš naudodami įrenginį patikrinkite, ar nėra akivaizdžių defektų, pvz., nepritvirtintų, susidėvėjusių arba pažeistų dalių. Patikrinkite, art tvirtai priveržti varžtai peilių sijoje.

- Patikrinkite uždangalus ir apsauginius įtaisus, ar jie nepažeisti ir tinkamai pritvirtinti. Prireikus juos pakeiskite.
- Atkreipkite dėmesį į tai, kad ant variklio ir amortizatoriaus nebūtų sankaupų, lapų arba išbėgusio tepalo. To nesilaikant kyla gaisro arba sprogimo pavojus.
  Tam naudokite drėgną skepetą arba šepetį. Nepurkškite ant įrenginio vandens ir nedėkite jo į vandenį.
- Nenaudokite valiklių ar tirpiklių. Nes galite nepataisomai sugadinti įrenginį. Cheminės medžiagos gali pakenkti plastikinėms įrenginio dalims.
- Po kiekvieno naudojimo kruopščiai išvalykite peilių siją. Nuvalykite ją sudrėkinta alyva šluoste ir apipurkškite metalų priežiūros purškalu.

E Oro filtro valymas

Niekada nenaudokite įrenginio be oro filtro. Kitaip į variklį pateks dulkių ir nešvarumų bei sugadins įrenginį. Oro filtras turi būti švarus.

Oro filtras (20) yra už uždangalo po droseline svirtimi.

1. Išjunkite įrenginį.
2. Atsukite oro filtro dangtelį (15).
3. Išimkite oro filtrą (20) iš filtro korpuso.
4. Išvalykite filtrą muilu ir vandeniu.
   Niekada nenaudokite benzino!
5. Palikite filtrą lauke, kad išdžiūtų.
6. Vėl įstatykite filtrą atvirkštine tvarka.

Pakeiskite oro filtrą, jei jis susidėvėjęs, pažeistas arba stipriai užterštas.

F Uždegimo žvakės keitimas / nustatymas

Dėl susidėvėjusių uždegimo žvakių ir per didelio uždegimo atstumo sumažėja variklio galia.

1. Išjunkite įrenginį.
2. Ištraukite uždegimo kabelį (5) iš uždegimo žvakės.
3. Išsukite uždegimo žvakę (6) prieš laikrodžio rodyklę uždegimo žvakės raktu.
4. Patikrinkite uždegimo atstumą tarpų matuokliu (galima įsigyti specializuotose parduotuvėse).
   Atstumas tarp elektrodų turi būti 0,6 - 0,7 mm.
5. Jei galima, nustatykite atstumą atsargiai lenkdami uždegimo žvakės uždegimo lanką.
6. Valykite uždegimo žvakę plieniniu šepečiu.
7. Įstatykite išvalytą ir nustatytą uždegimo žvakę arba pakeiskite sugadintą uždegimo žvakę nauja.
8. Vėl užmaukite uždegimo kabelį.

Karbiuratoriaus nustatymas

Gamykloje buvo nustatyta optimali karbiuratoriaus galia. Jei prireiktų nustatyti papildomai, nuostatas paveskite atlikti specializuotoms dirbtuvėms.

Laikymas

Bendrieji laikymo nurodymai

- Kruopščiai išvalykite įrenginį ir jo priedus, kad nesusidarytų pelėsio (žr. „Techninė priežiūra ir valymas“).
- Įrenginį laikykite sausoje ir nuo dulkių apsaugotoje vietoje, kur jo negalėtų pasiekti vaikai.

- Nevyniokite įrenginio į sintetinius maišus, nes juose gali atsirasti drėgmės ir pelėsio.

Laikymas eksploatavimo pertraukų metu

Nesilaikant laikymo nurodymų dėl degalų likučių karbiuratoriuje gali iškilti užvedimo problemos arba ilgalaikiai gedimai.

1. Ištuštinkite degalų bakelį gerai vėdinamoje vietoje.
2. Užveskite variklį ir palikite veikti tuščiąja eiga, kol variklis sustos ir karbiuratoriuje nebeliks degalų.
3. Leiskite varikliui atvėsti (apie 5 minutes).

Ilgesnių nei 3 mėnesių eksploatavimo pertraukų metu:

4. Atlaisvinkite uždegimo žvakę uždegimo žvakės raktu (žr. „Uždegimo žvakės keitimas nustatymas“).
5. Įpilkite vieną arbatinį šaukštelį dvitakčio variklio alyvos į degimo vidų ir lėtai keletą kartų patraukite starterio virvę, kad alyva pasiskirstytų variklio viduje.
6. Vėl įstatykite uždegimo žvakę.

Atsarginės dalys

Atsargines dalis ir priedus galite įsigyti interneto svetainėje www.grizzlytools-service.eu

Dėl tolesnių klausimų kreipkitės į „Service-Center„ (žr. „Service-Center“).

Šalinimas / aplinkosauga

Pašalinkite savo įrenginį ekologiškai. Įrenginių nemeskite buitines atliekas.

- Rūpestingai ištuštinkite degalų bakelį ir priduokite įrenginį atliekų perdirbimo punktui. Panaudotos plastikinės ir metalinės dalys gali būti rūšiuojamos pagal rūšį ir perduotos aplinkai tinkamam perdirbimui.



Nepilkite senos alyvos ir benzino likučių į kanalizaciją arba į nuotekas.

- Šalinkite seną alyvą ir degalų likučių aplinkai tinkamu būdu – priduokite juos į atliekų surinkimo punktą.
- Šiuo klausimu kreipkitės į savo „Grizzly Tools“ prekybos atstovą.
- Nemeskite nupjautų šakų į šiukšlių konteinerį, o jas kompostuokite.

Garantija

- Šiam prietaisui mes suteikiame 24 mėnesių garantiją. Šis prietaisas nepritaikytas naudoti komerciniais tikslais. Naudojant komerciniais tikslais netenkama teisės į garantiją.
- Garantija netaikoma natūralaus dėvėjimo požymiams ir žalai, atsiradusiai dėl per didelės apkrovos arba netinkamo valdymo. Tam tikros konstrukcinės dalys natūraliai dėvisi, todėl joms garantija nesuteikiama. Visų pirma tai pasakytina apie Peilių sija, ekscentrikas, oro filtras, degalų filtras ir uždegimo žvakė.
- Kad būtų suteikta garantija, turėjo būti laikomasi valymo ir techninės priežiūros nurodymų.
- Jei pastebimi medžiagos arba gamybos defektai, pristatomas kitas prietaisas arba jis suremontuojamas. Būtina sąlyga – prietaisas prekybininkui pristatomas neišardytas, su pirkimo čekiu ir garantijos patvirtinimu.

Remonto tarnyba

- Remonto darbus, kuriems nesuteikiama garantija, už tam tikrą atlygį galite pavesti atlikti mūsų techninės priežiūros centro darbuotojams. Mūsų techninės priežiūros centro darbuotojai Jums mielai pateiks darbų sąmatą.
  Mes galime remontuoti tik tuos prietaisus, kurie buvo atsiųsti tinkamai supakuoti ir apmokėti.
- Dėmesio: jei turite pretenzijų dėl prietaiso arba norite jį remontuoti, atsiųskite jį nuvalytą mūsų techninės priežiūros centrui, būtinai nurodykite defektą. Mes nepriimame prietaisų, už kurių siuntimą nebuvo sumokėta (negabaritinis krovinys, skubiosios siuntos arba kitas specialus gabenimo būdas).
- Jei mums atsiųsite savo sugedusį prietaisą, mes jį utilizuosime nemokamai.

Klaidų diagnozavimas

Problema	Galima priežastis	Klaidos šalinimas
Variklis nepasileidžia	Tuščias bakelis	Pripildykite
	Neteisinga užvedimo eiga	Laikykitės įrenginio užvedimo nurodymų šioje instrukcijoje
	Variklis užpiltas degalais	Sumažinkite greitį, kelis kartus užveskite, jei reikia, išmontuokite, išvalykite ir nudžiovinkite uždegimo žvakę
	Apdegusios uždegimo žvakės, neteisingas uždegimo atstumas	Išvalykite, nustatykite arba pakeiskite uždegimo žvakę
	Sugadinti žvakių jungtis ir uždegimo kabelis	Pakeiskite naujais
	Užsiteršę karbiuratorius ir purkštukai, neteisingai nustatytas karbiuratoriaus mišinys	Valykite ir nustatykite karbiuratorių specializuotoje dirbtuvėje
	Užsikimšęs degalų filtras	Valykite degalų filtrą arba keiskite
Tuščiąja eiga variklis veikia per greitai	Šaltas variklis	Lėtai pašildykite
Variklis neveikia didžiausia galia	Apdegusios uždegimo žvakės, neteisingas uždegimo atstumas	Išvalykite, nustatykite arba pakeiskite uždegimo žvakę
	Užsiteršę karbiuratorius ir purkštukai, neteisingai nustatytas karbiuratoriaus mišinys	Valykite ir nustatykite karbiuratorių specializuotoje dirbtuvėje
	Netinkamas degalų mišinys	Pildykite degalų bakelį pagal instrukciją
	Nesandarus sandarinimo žiedas karteryje	Paveskite klaidą pašalinti specializuotoms dirbtuvėms
	Susidėvėjęs cilindras, stūmoklio žiedai	
	Netinkamas uždegimas	
Pernelyg didelis išmetamųjų dujų /dūmų susidarymas	Neteisingai nustatytas karbiuratoriaus mišinys	Nustatykite karbiuratorių specializuotoje dirbtuvėje
	Netinkamas degalų mišinys	Pildykite degalų bakelį pagal instrukciją
Peiliai tampa karšti	Atšipę peiliai	Paveskite pagaląsti peilių siją
	Peiliai grublėti	Paveskite patikrinti peilių siją
	Per didelė trintis dėl nepakankamo sutepimo	Sutepkite alyva peilių siją

ES

Contenido

Advertencias de seguridad.....112
Símbolos gráficos sobre el aparato..112
Símbolos en las instrucciones.....113
Indicaciones generales de seguridad 113
Descripción general 116
Vista general 116
Volumen de suministro.....117
Descripción del funcionamiento 117
Dispositivos de protección 117
Uso previsto.....117
Datos técnicos 118
Puesta en funcionamiento.....118
Rellenar carburante.....119
Comprobaciones antes de arrancar el aparato.....119
Arrancar el motor 120
Parar el motor 120
Indicaciones de uso 120
Ajustar la empuñadura 120
Técnicas de corte..... 121
Mantenimiento y limpieza 121
Trabajos de mantenimiento y limpieza generales 122
Limpiar el filtro de aire..... 122
Cambiar y ajustar la bujía de encendido..... 122
Ajustar el carburador..... 123
Almacenamiento..... 123
Indicaciones generales sobre el almacenamiento..... 123
Almacenamiento durante las pausas de funcionamiento 123
Eliminación/protección del medio ambiente..... 123
Piezas de repuesto/accesorios 124
Garantía..... 124
Servicio de reparación..... 124
Localización de averías 125
Traducción de la Declaración de conformidad CE original..... 147
Planos de explosión 149/150
Service-Center 151



Antes de la primera puesta en marcha, lea detenidamente este manual de instrucciones. Conserve las instrucciones y entréguese-las al siguiente usuario para que pueda consultar esta información en cualquier momento.

Advertencias de seguridad

Este apartado describe las instrucciones básicas de seguridad para trabajar con el cortasetos a gasolina.

Símbolos gráficos sobre el aparato



¡Atención! ¡PELIGRO!



Lea el manual de instrucciones.



¡Atención! No inhalar los gases.



Prohibido hacer fuego, llamas al descubierto y fumar.



Utilizar guantes de protección



Póngase zapatos de seguridad antideslizantes.



Utilizar protección ocular y auditiva.



Utilizar ropa de protección.



Indicación del nivel de potencia acústica L_{wa} en dB.



Distancia entre los dientes



Longitud de corte



¡Atención! Superficie caliente. Existe peligro de quemaduras.



¡Atención! ¡Existe peligro de lesión por las cuchillas en movimiento!



Estárter



cebador



El aparato funciona con una mezcla de gasolina y aceite para motor de dos tiempos (de la calidad API TC) en una relación de 40:1.

Símbolos en las instrucciones



Símbolo de peligro con indicaciones para la prevención de daños personales o materiales.



Símbolo de obligación con información para prevenir daños (se explicita la obligación en lugar del símbolo de exclamación).



Símbolo de información con instrucciones para manejar mejor el aparato.



Utilizar guantes de protección



Los carburantes y sus vapores son inflamables.
¡Peligro de incendio y de explosión!



No tire el aceite usado o los restos de carburante a las canalizaciones o al desagüe, dañan el medio ambiente.

Indicaciones generales de seguridad



¡ESTA MÁQUINA PUEDE PROVOCAR LESIONES GRAVES!
Lea atentamente el manual de operación para su uso correcto, su preparación, reparaciones, y para arrancar y apagar la máquina. Familiarícese con todos los elementos de mando y con el uso previsto de la máquina. Practique el uso del aparato y, si no se siente seguro, deje que un usuario experimentado o un experto le explique el funcionamiento, cómo se maneja y las técnicas de trabajo. Asegúrese que, en caso de emergencia, puede apagar el aparato inmediatamente.



Los gases de escape contienen monóxido de carbono tóxico. No respire los gases de escape. Nunca encienda el aparato en ambientes cerrados o mal ventilados.
Los carburantes son tóxicos. Evite que la piel entre en contacto directo con la gasolina ni respire sus vapores.
De lo contrario, existe peligro para la salud.



Cuando esté repostando procure que siempre haya buena ventilación.
No fume mientras está repostando o en los lugares donde almacena el carburante y aleje cualquier fuente de calor.
Nunca reposte mientras el motor está en funcionamiento o caliente.
Abra la tapa del depósito con cuidado para que la sobrepresión que

pudiera existir vaya disipándose lentamente.
No encienda el aparato en el lugar de repostaje de carburante.
Para el almacenamiento del carburante, utilice recipientes adecuados y autorizados.
Si no se respeta este requisito, existe peligro de incendio o de explosión.



Atención, alta tensión No toque los componentes activos del sistema de encendido cuando el motor está en marcha.



Tenga precaución con las partes calientes. No toque el silenciador ni el sistema de escape cuando estén calientes. Existe peligro de quemaduras.

Trabajar con el cortasetos a gasolina:

- Los niños no deben utilizar nunca el aparato. Asimismo, las personas que no conozcan por completo las instrucciones de funcionamiento no pueden utilizar el aparato. Las leyes y disposiciones locales pueden establecer una edad mínima para el uso.
- No permita que otras personas toquen el aparato. Mantenga el aparato alejado de personas, sobre todo de niños y de animales. Mantenga una distancia de seguridad de 3 m a su alrededor. Interrumpa el trabajo si hay niños y mascotas cerca.
- El operador o usuario será responsable de los accidentes y daños causados a otras personas o sus propiedades.
- Familiarícese con su entorno y preste atención a los posibles peligros que no pueda oír durante el trabajo en determinadas circunstancias.
- Inspeccione atentamente la superficie que vaya a cortar y elimine todos los alambres y otros cuerpos extraños.
- Lleve siempre ropa de trabajo apropiada, como calzado resistente con suela antideslizante, pantalones largos y resistentes y guantes de protección (por ejemplo, guantes de cuero al cromo). No vista ropas anchas o adornos, ya que pueden ser atrapados por las partes en movimiento. No utilice el aparato si va descalzo o lleva sandalias abiertas.
- Use gafas y protección para la cabeza para protegerse de las piezas que puedan salir despedidas. Utilice protección auditiva.
- Durante el trabajo, procure estar siempre en una posición segura, en especial si trabaja sobre escalones o sobre escaleras. Evite adoptar posiciones corporales anormales. Mueva siempre bien el aparato con las dos manos. Extreme las precauciones cuando trabaje en pendientes.
- Antes de encender el aparato procure que no toque ningún objeto. Apague el aparato antes de abandonarlo.
- No trabaje con el aparato si está cansado o no está concentrado, o si ha ingerido alcohol o pastillas. Haga las pausas necesarias a tiempo. Utilice el sentido común al trabajar.
- Si se hace un uso prolongado del aparato motorizado se pueden producir problemas circulatorios en las manos provocados por las vibraciones. Use unos guantes adecuados y realice pausas frecuentes.
- No utilice el aparato cuando llueva, con mal tiempo, en un entorno húmedo o con setos mojados. Trabaje solo con buena iluminación.

El dispositivo de seguridad y los equipos de protección individual suponen una protección para su salud y la de los demás, y garantizan un funcionamiento sin problemas del aparato.

- No trabaje con un aparato deteriorado, incompleto o si se ha remodelado sin la autorización del fabricante. No utilice nunca el aparato con el equipo de protección defectuoso. Antes del uso controle el estado de seguridad del aparato.
- Utilice el aparato solo cuando las empuñaduras y los dispositivos de protección estén montados por completo.
- Antes de la utilización, compruebe si los componentes del dispositivo de corte funcionan sin interrupción, no se atascan y no muestran señales de daño o fuerte desgaste. Trabaje únicamente si el dispositivo de corte está en perfectas condiciones.
- Utilice únicamente repuestos y accesorios que hayan sido suministrados y recomendados por el fabricante.
- Nunca sujete el aparato por la barra portacuchillas ni por el dispositivo de seguridad.
- Pare el motor,
  - cuando no vaya a utilizar el aparato, cuando lo vaya a transportar o dejar sin supervisión;
  - antes de realizar tareas de comprobación, reparaciones o trabajos de mantenimiento o en el propio cortasetos;
  - antes de ajustar la posición de trabajo del dispositivo de corte;
  - cuando controle el aparato o retire bloqueos;
  - cuando vaya a realizar las tareas de limpieza o mantenimiento o cambiar los accesorios;
  - después de que haya entrado en contacto con un cuerpo extraño o si vibra de manera anómala.
- No intente reparar el aparato, a no ser que disponga de la formación necesaria. Todos los trabajos que no se han indicado en este manual solo pueden realizarlos aquellos servicios de atención al cliente que cuenten con nuestra autorización.
- No utilice el aparato cerca de líquidos inflamables o gases. Compruebe que el motor y el silenciador están libres de residuos, hojas o de fugas de lubricante. Si no se respeta este requisito, existe peligro de incendio o de explosión.
- Durante el transporte o almacenamiento, utilice siempre la funda protectora de la cuchilla. Conserve el aparato en un lugar seco y fuera del alcance de los niños.
- Manipule el aparato con cuidado. Para poder trabajar mejor y con más seguridad, mantenga las herramientas afiladas y limpias. Siga las instrucciones de mantenimiento. Si necesita piezas de repuesto, diríjase nuestro centro de servicio de.
- Precaución con los cables de tendido eléctrico.
- Manipule con cuidado el carburante, es fácilmente inflamable y sus vapores son explosivos. Deben respetarse los siguientes puntos.
  - Nunca retire la tapa del depósito con el motor en funcionamiento o caliente.
  - Antes de repostar, deje que el motor y los componentes de escape se enfríen.
  - Reposte solo al aire libre.
  - Nunca almacene el cortasetos o el depósito de carburante en lugares

en los que puedan encontrarse llamas abiertas, por ejemplo, donde haya un calentador de agua.
- Si se ha derramado gasolina, no intente encender el motor, aleje la máquina de la superficie contaminada antes de encenderla.
- Coloque siempre la tapa del depósito después de repostar y ciérrela firmemente.
- Si el depósito está vacío, esto ha de hacerse al aire libre.

- Si el dispositivo de corte entra en contacto con un cuerpo extraño o si se intensifican los ruidos de funcionamiento o si el cortasetos vibra de forma rara, apague el motor y espere a que el cortasetos se detenga. Retire el enchufe de la bujía de la bujía de encendido y proceda de la siguiente manera:
  - revisar si presenta daños;
  - revisar si hay piezas sueltas y fijar todas las piezas sueltas;
  - cambiar las piezas dañadas por otras equivalentes o llevar a reparar.
- Asegúrese siempre de que el cortasetos está en una de las posiciones correctas indicadas para trabajar antes de arrancar el motor.
- No utilice el cortasetos si el dispositivo de corte está defectuoso o muy gastado.
- Para evitar peligro de incendio, compruebe que el motor y el silenciador están libres de residuos, hojas o de fugas de lubricante.
- Asegúrese siempre de que todas las empuñaduras y dispositivos de seguridad están montados cuando vaya a utilizar el cortasetos. Nunca intente utilizar un cortasetos incompleto o al que se le haya realizado una modificación no autorizada.
- Utilice siempre las dos manos si el cortasetos dispone de dos empuñaduras.
- Si el cortasetos va a estar fuera de servicio por mantenimiento, inspección o almacenamiento, apague el motor, retire el enchufe de la bujía de la bujía de encendido y asegúrese de que todas las piezas en rotación se han parado. Deje enfriar la máquina antes de realizar inspecciones, ajustes, etc.
- Guarde el cortasetos en un sitio donde los vapores de gasolina no puedan entrar en contacto con llamas o chispas. Deje que se enfríe el cortasetos antes de guardarlo.
- Cuando transporte o guarde el cortasetos, el dispositivo de corte siempre ha de estar cubierto con el correspondiente elemento de protección.
- **Si ocurriese un accidente o una avería mientras el aparato esta en funcionamiento, apáguelo inmediatamente. Trate la lesión como corresponda o vaya a ver a un médico.** Para subsanar averías, lea el capítulo «Localización de averías» o póngase en contacto con nuestro centro de servicio.

Descripción general

! Encontrará ilustraciones en las páginas 2 a 3.

Vista general

A
1 Barra portacuchillas
2 Protección para manos
3 Empuñadura antivibraciones
4 Cable de encendido
5 Bujía de encendido (oculta)
6 Palanca del estárter

7 Bomba de combustible (cebador)
8 Asa del estárter con cuerda
9 Empuñadura ajustable
10 Palanca de desbloqueo para el ajuste de la empuñadura
11 Interruptor de encendido/apagado
12 Depósito de carburante
13 Tapa del depósito
14 Tapa del filtro de aire
15 Carcasa del motor con ranuras de ventilación
16 Palanca de aceleración
17 Palanca de bloqueo de gas
18 Funda protectora de la cuchilla

Volumen de suministro

- Cortasetos
- Protección para manos
- Empuñadura antivibraciones
- Funda protectora de la cuchilla
- Llave de bujía de encendido
- Manual de instrucciones

Descripción del funcionamiento

Este cortasetos a gasolina tiene como unidad motriz un motor de dos tiempos. Como dispositivo de corte, el aparato cuenta con una cuchilla de doble filo. Durante el proceso de corte, la herramienta de corte se mueve linealmente hacia delante y hacia atrás.
El protector de manos protege de las ramas.
El funcionamiento de los elementos de control se describe en las siguientes páginas.

Dispositivos de protección

2 Protección para manos
Evita que las manos entren en contacto con la cuchilla.
11 Interruptor de encendido/apagado
Con el interruptor de encendido/apagado se apaga el motor. Ha de estar desbloqueado para volver a encender el motor.
17 Palanca de bloqueo de gas
Evita que el motor se acelere de manera accidental. La palanca de aceleración solo se puede accionar, si el bloqueador de la palanca de aceleración está presionado.

Uso previsto

Este aparato está diseñado únicamente para podar y recortar setos, arbustos y plantas ornamentales en el ámbito doméstico. Soporta un grosor máximo de la rama de 27 mm. Cualquier otra aplicación que no esté expresamente permitida en estas instrucciones puede provocar daños en el aparato y suponer un serio peligro para el usuario.
El aparato está diseñado para su uso doméstico. No ha sido concebido para su uso industrial prolongado.
El aparato está destinado a ser utilizado por adultos. Los menores que superen los 16 años de edad pueden utilizar el aparato solo bajo supervisión. Está prohibido utilizar el aparato con lluvia o en un entorno húmedo.
El operador o usuario será responsable de los accidentes y daños causados a otras personas o sus propiedades.
El fabricante no se responsabiliza de los daños derivados de un uso erróneo o distinto del previsto.

Datos técnicos

Cortasetos a gasolina .....BHS 2670 E2
Motor .. Motor monocilindro de dos tiempos
Cilindrada .....26 cm^3
Potencia del motor.....0,75 KW
Velocidad máxima del motor ...8000 r.p.m.
Régimen de ralentí
recomendado.....3000 r.p.m.
Número de carreras de la
cuchilla.....1700 carreras/min
Bujía de encendido: .....Torch L8 RTC,
alternativamente .....Champion RCJ6Y
Longitud de corte.....550 mm
Grosor máx. de la rama.....27 mm
Volumen del depósito, máx. .....0,46 l
Mezcla de carburante.....40:1
Peso .....5,5 kg
Nivel de presión acústica
(L_{pA}).....95,8 dB(A); K_{pA}= 3 dB
Nivel de potencia acústica (L_{WA})
medido .....106,9 dB(A); K_{WA}= 2,32 dB
garantizado .....109 dB(A)
Vibración (a_h)
Empuñadura
delantera .....7,152 m/s^2; K= 1,5 m/s^2
Empuñadura
trasera .....3,378 m/s^2; K= 1,5 m/s^2

El valor de emisión de vibraciones indicado se mide mediante un procedimiento de ensayo normalizado y se puede utilizar para hacer una comparación entre aparatos. El valor de emisión de vibraciones indicado también se puede utilizar para hacer una estimación preliminar de la exposición.

Advertencia:
En condiciones de uso real, el valor de emisión de vibraciones puede diferir del valor indicado, dependiendo de la forma en que se utilice el aparato.

Intente minimizar la exposición a las vibraciones en la medida de lo posible. Las medidas para reducir la tensión por las vibraciones son, por ejemplo, llevar guantes al usar la herramienta y limitar el tiempo de trabajo. En este sentido, se deben tener en cuenta todas las fases del ciclo de trabajo (por ejemplo, los tiempos en los que la herramienta eléctrica está desconectada y aquellos en los que está encendida, pero funciona sin carga).

Los valores de ruido y vibración se han obtenido según la normativa y disposiciones indicadas en la declaración de conformidad.

Puesta en funcionamiento

Después de apagar el aparato, las cuchillas seguirán girando durante un tiempo. Espere a que las cuchillas se paren completamente, no toque la cuchilla en movimiento ni tampoco la frene. ¡Peligro de lesiones!

Antes de la puesta en funcionamiento, lea las indicaciones de seguridad. No utilice el aparato sin protección para las manos. Cuando trabaje con el aparato póngase vestimenta apropiada, guantes de trabajo y protección para la cabeza, los ojos y los oídos. Antes de cada uso, asegúrese de que está en condiciones de funcionar. Utilice exclusivamente piezas originales.

Antes de poner en funcionamiento el aparato, rellene carburante.

Rellenar carburante



Cuando esté repostando procure que siempre haya buena ventilación. No fume mientras está repostando y aleje cualquier fuente de calor. Nunca reposte mientras el motor está en funcionamiento o caliente. Abra la tapa del depósito con cuidado para que la sobrepresión que pudiera existir vaya disipándose lentamente. No arranque el aparato cerca del lugar de repostaje.
Para el almacenamiento del carburante, utilice recipientes adecuados y autorizados.
Si no se respeta este requisito, existe peligro de incendio o de explosión.



Utilice únicamente la mezcla de carburante recomendada en las instrucciones. No debe tener más de 3 meses de antigüedad. Si no se observa esta recomendación, se puede dañar el motor y perderá su derecho de garantía.



Evite que la piel entre en contacto directo con la gasolina ni respire sus vapores. ¡Existe riesgo para la salud!



El aparato funciona con una mezcla de gasolina y aceite para motor de dos tiempos (de la calidad API TC) en una relación de 40:1.

Tabla para la mezcla de carburante:

Gasolina	Aceite para motor de dos tiempos Grizzly Tools
3,00 litros	75 ml
4,00 litros	100 ml
5,00 litros	125 ml
Proceso de mezcla	40 partes de gasolina + 1 parte de aceite

- Nunca utilice carburante no diluido. Utilice exclusivamente aceite para motor de dos tiempos (no aceite para motor de 4 tiempos o aceite para motores con refrigeración por agua). Si no se observa esta recomendación, se puede dañar el motor y perderá su derecho de garantía.

1. Realice la mezcla de la gasolina y el aceite en un envase limpio y previsto para gasolina.
2. Primero, rellene la mitad de gasolina; después la cantidad total de aceite y agite el envase. A continuación, rellene el resto de gasolina y vuelva a agitarlo.
3. Desenrosque la tapa del depósito y llene la mezcla de carburante en el depósito de gasolina. Limpie los restos de carburante que hayan podido caer alrededor de la tapa del depósito y vuelva a cerrar la tapa.

Comprobaciones antes de arrancar el aparato

- Compruebe el asiento seguro del enchufe de la bujía. Si el capuchón está suelto, pueden producirse chispas y la mezcla entre carburante y aire que sale podría encenderse.

- Compruebe la suavidad de funcionamiento de todos los interruptores y el funcionamiento de los dispositivos de protección.
- Asegúrese de que la cuchilla de corte está correctamente ajustada y las empuñaduras están limpias.
- Compruebe si hay suficiente carburante en el depósito y rellene si es necesario.

B Arrancar el motor

1. Coloque el aparato sobre una superficie fija y plana. Asegúrese de que la herramienta de corte no toca ningún objeto ni el suelo.
2. Para encenderlo, pulse el interruptor de encendido/apagado (11) en la posición I.
3. En caso de **arranque en frío** ponga la palanca del estárter (6) en posición ⏮ START
   En caso de **arranque en caliente** mantenga la palanca del estárter (6) en posición ⏯ RUN.
4. Pulse 6 veces la bomba de combustible (cebador) (7) hasta que salga el carburante.
5. Sostenga firmemente el aparato con la mano izquierda en la empuñadura antivibraciones y la mano derecha en la empuñadura trasera.
6. Tire de la cuerda del estárter desde el asa (8), hasta que el motor arranque. **¡Atención! No tire demasiado de la cuerda del estárter, se puede romper.**
7. Presione simultáneamente el bloqueador de la palanca de aceleración (17) y la palanca de aceleración (16). Coloque la palanca del estárter en la posición ⏯ RUN
8. Para trabajar, mantenga presionada el bloqueador de la palanca de aceleración (17) y accione la palanca de aceleración (16).

Si no arranca el motor, siga las indicaciones del capítulo «Localización de averías».

Parar el motor

1. Suelte la palanca de aceleración.
2. Para apagar el encendido, ponga el interruptor de encendido/apagado en la posición «O».

Para detener el motor en caso de emergencia, pulse el interruptor de encendido/apagado.

Indicaciones de uso

Respete el control de la emisión de ruido y las disposiciones locales. No utilice el aparato durante las horas de descanso.

- Durante el corte, procure no tocar ningún objeto como, por ejemplo, alambradas o soportes de plantas. Esto puede dañar la barra portacuchillas.
- Si las cuchillas se bloquean por objetos duros, apague inmediatamente el aparato y retire el objeto.
- Evite que el aparato haga un esfuerzo excesivo durante el trabajo.

C Ajustar la empuñadura

La empuñadura se puede girar 90° a la izquierda y a la derecha. Esto permite

seleccionar siempre la posición más ergonómica.

- Para ajustar la empuñadura, tire de la palanca de desbloqueo (10) y gire la empuñadura a la posición deseada. Al encajar hará un sonido.

No presione al mismo tiempo la palanca de aceleración ya que, de lo contrario, la empuñadura no puede ajustarse.

D Técnicas de corte

- Corte las ramas gruesas previamente con unas tijeras de podar adecuadas.
- La barra portacuchillas de doble filo permite un corte en ambas direcciones, o de un lado a otro mediante movimientos pendulares.
- Cuando corte verticalmente, mueva el aparato de manera uniforme hacia delante o hacia arriba y abajo formando un arco.
- Cuando corte horizontalmente, mueva el aparato en trayectoria de media luna para que las ramas cortadas caigan al suelo.
- Para conseguir líneas rectas largas, se recomienda tensar los cinturones.

Cortar setos:
Se recomienda cortar setos en forma trapezoidal para prevenir zonas descubiertas en las ramas inferiores. Esto se debe al crecimiento natural de las plantas y permite que los setos crezcan de forma óptima. Al podar, solo se reducen los brotes de la temporada, de manera que se forma un ramaje denso y una buena barrera visual.

1. Pode primero los lados del seto. Para ello, mueva el cortasetos en la dirección de crecimiento desde abajo hacia arriba. Si poda de arriba hacia abajo, las ramas más finas saldrán hacia delante, dando lugar a áreas de poca densidad o huecos.
2. Después, corte el borde superior según su gusto: recto, con forma de tejado o redondeado.
3. Pode las plantas jóvenes con la forma deseada. No debe dañarse el brote principal hasta que el seto haya alcanzado la altura deseada. El resto de brotes han de cortarse por la mitad.

Mantenimiento de setos de libre crecimiento:
Aunque los setos de libre crecimiento no se dotan de ninguna forma concreta, es necesario realizar un mantenimiento regular para que el seto no crezca demasiado alto.

Mantenimiento y limpieza

Realice los trabajos de mantenimiento y limpieza con el motor apagado y con el enchufe de la bujía de encendido retirado. Los trabajos que no se han descrito en estas instrucciones de uso deberán realizarse en un servicio de atención al cliente autorizado. Utilice exclusivamente piezas originales.

Se debe comprobar con regularidad si la cuchilla presenta desgaste y afilarla de nuevo en caso necesario. Las cuchillas desafiladas sobrecargan la máquina.



Utilice guantes cuando trabaje con las cuchillas.

Trabajos de mantenimiento y limpieza generales

- Antes de cualquier uso, revise el aparato para ver si presenta desperfectos visibles como pueden ser piezas sueltas, desgastadas o dañadas. Compruebe que el tornillo está fijado correctamente a la barra portacuchillas.
- Revise las cubiertas y dispositivos de protección para ver si tienen desperfectos y si están en la posición correcta. Si es necesario, cámbielos.
- Compruebe que el motor y el silenciador están libres de residuos, hojas o de fugas de lubricante. Si no se respeta este requisito, existe peligro de incendio o de explosión.
  Para ello, utilice un trapo húmedo o un cepillo. No puede rociar el aparato con agua ni introducirlo en el agua.
- No utilice detergentes o disolventes. Pueden causar daños irreparables al aparato. Las sustancias químicas pueden dañar las partes del aparato que son de plástico.
- Limpie a fondo la barra portacuchillas después de cada uso. Frótela con un paño aceitoso o rocíela con un aerosol para el cuidado de metales.

E Limpiar el filtro de aire



Nunca utilice el aparato sin el filtro de aire. De lo contrario, el polvo y la suciedad entrarían en el motor y esto podría provocar daños en la máquina. Mantenga el filtro de aire limpio.

El filtro de aire (19) se encuentra detrás de la cubierta debajo de la palanca del cebador.

1. Apague el aparato.
2. Desatornille la cubierta del filtro de aire (14).
3. Saque el filtro de aire (19) de la carcasa del filtro.
4. Limpie el filtro con jabón y agua. **¡Nunca utilice gasolina!**
5. Deje que el filtro se seque al aire.
6. Vuelva a colocar el filtro en el orden inverso.



Cambie el filtro de aire cuando esté desgastado, dañado o muy sucio.

F Cambiar y ajustar la bujía de encendido



Las bujías de encendido desgastadas o un ángulo de encendido demasiado grande conllevan la reducción de potencia del motor.

1. Apague el aparato.
2. Retire el cable de encendido (4) de la bujía de encendido.
3. Desenrosque la bujía de encendido (5) en sentido contrario a las agujas del reloj con la llave de la bujía.
4. Revise el ángulo de encendido con ayuda de una galga de espesores (disponible en tiendas especializadas). **La distancia entre electrodos ha de ser de 0,6 - 0,7 mm**
5. Si es necesario, ajuste el ángulo doblando ligeramente el estribo de encendido de la bujía.
6. Limpie la bujía de encendido con un cepillo de alambre.

7. Vuelva a colocar la bujía limpia y ajustada o cámbiela si está deteriorada por otra bujía nueva.
8. Enchufe de nuevo el cable de encendido.

Ajustar el carburador

El carburador viene ajustado de fábrica para alcanzar la potencia óptima. Si hubiese necesidad de reajustarlo, llévelo a un taller especializado para que proceda a ajustarlo.

Almacenamiento

Indicaciones generales sobre el almacenamiento

- Limpie con cuidado el aparato y los accesorios para evitar la formación de moho (v. Mantenimiento y limpieza).
- Mantenga el aparato en un lugar seco y protegido del polvo y fuera del alcance de los niños.
- No envuelva el aparato en bolsas de plástico ya que se forma humedad y moho.

Almacenamiento durante las pausas de funcionamiento

Si no se tienen en cuenta las indicaciones de almacenamiento, los restos de carburante en el carburador pueden provocar problemas de encendido o provocar daños permanentes.

1. Vacíe el tanque de carburante en un lugar con buena ventilación.
2. Arranque el motor y déjelo funcionar al ralentí hasta que se pare y el carburador ya no tenga carburante.
3. Deje que se enfríe el motor (aprox. 5 minutos).

Interrupción del funcionamiento superior a 3 meses:

4. Suelte la bujía con la llave para bujías (ver «Cambiar/ajustar la bujía de encendido“).
5. Llene una cucharadita con aceite puro para motores de dos tiempos para la cámara de combustión y tire de la cuerda de arranque varias veces lentamente para que el aceite se reparta por el interior del motor.
6. Vuelva a colocar la bujía.

Eliminación/protección del medio ambiente

Elimine su aparato de manera respetuosa con el medio ambiente.
Las máquinas no se tiran a la basura doméstica.

- Vacíe con cuidado el depósito de carburante y entregue el aparato en un punto de reciclaje. Las piezas de plástico y metal utilizadas pueden separarse según el material y llevarse a un punto de reciclaje.



No tire el aceite usado o los restos de carburante a las canalizaciones o al desagüe.

- Elimine el aceite usado y los restos de carburante respetando el medio ambiente, entréguelos a un punto de recogida de desechos.
- Pregunte a su distribuidor de Grizzly Tools.
- Lleve las ramas cortadas a un lugar de compostaje y no las tire a la basura.

Piezas de repuesto/ accesorios

Encontrará piezas de repuesto y accesorios en www.grizzlytools-service.eu

Si tiene más preguntas, póngase en contacto con el «Service-Center» (ver „Service-Center“).

Garantía

- El periodo de garantía para este dispositivo es de 2 años tras la fecha de compra y solo es válido para el comprador original. El aparato no está pensado para uso profesional. Si se hace un uso profesional, la garantía dejará de tener vigencia.
- Quedan excluidos de la garantía:
  - los daños causados por el desgaste natural, la sobrecarga o el funcionamiento incorrecto
  - los aparatos que se hayan destinado a un uso profesional
  - los daños que surjan como consecuencia de la no observación del manual de operación o del incumplimiento de los intervalos de limpieza
  - los aparatos en los que ya se hayan realizado intervenciones de carácter técnico.
- Del mismo modo, la garantía no cubre los daños en el motor producidos por el uso de carburantes inadecuados o mezclas inadecuadas, ni tampoco los daños en la máquina provocados por una lubricación insuficiente.
- Los siguientes componentes están sujetos a un desgaste normal y quedan excluidos de la garantía: Barra portacuchillas, excéntrica, filtro de aire, filtro de combustible y bujía de encendido.

Servicio de reparación

- En caso de reclamación justificada de la garantía, póngase en contacto por teléfono con nuestro centro de servicio. Le facilitarán toda la información necesaria para realizar la reclamación. Por favor, no envíe ningún aparato sin haberlo consultado previamente con nuestros talleres de servicio, podría incurrir en nuevos costes en caso de una admisión denegada.
- Atención: No envíe, en ningún caso, los aparatos defectuosos con el depósito de combustible o de aceite lleno. Es obligatorio vaciar los depósitos. Los posibles daños materiales (cuando el aparato se coloca de lado o en posición invertida se puede derramar aceite/gasolina) o los daños causados por un incendio corren a cargo del remitente.
- La reparación o la sustitución del dispositivo no implica una extensión del periodo de garantía, ni tampoco un nuevo periodo de garantía a causa del servicio realizado al aparato o a sus componentes integrados. Esto también es válido para los servicios prestados in situ.
- Nosotros nos encargamos de eliminar gratuitamente los aparatos defectuosos que nos ha enviado.

Localización de averías

Problema	Posible causa	Subsanación del error
El motor no arranca	Depósito vacío	Llenar depósito
	Secuencia de arranque incorrecta	Tener en cuenta las indicaciones para arrancar la máquina contempladas en este manual
	Motor «ahogado»	Quitar el gas, arrancar varias veces, si es necesario desmontar la bujía, limpiarla y secarla.
	Bujía de encendido cubierta de hollín, ángulo de encendido incorrecto	Limpiar la bujía de encendido, ajustarla o cambiarla
	Borne de bujía, cable de encendido defectuosos	Cambiar
	Carburador, toberas del carburador sucios, mezcla del carburador no ajustada correctamente	Limpiar y ajustar el carburador en un taller especializado
	Filtro del carburante obstruido	Cambiar o limpiar el filtro del carburante
En ralentí el motor va demasiado rápido	Motor frío	Esperar a que se caliente
El motor no alcanza la potencia máxima	Bujía de encendido cubierta de hollín, ángulo de encendido incorrecto	Limpiar la bujía de encendido, ajustarla o cambiarla
	Carburador, toberas del carburador sucios, mezcla del carburador no ajustada correctamente	Limpiar y ajustar el carburador en un taller especializado
	Mezcla de carburante incorrecta	Repostar según instrucciones
	Anillo obturador de la caja del cigüeñal no estanco	Subsanar el fallo en un taller especializado
	Cilindros, segmento de émbolo gastado	
	Encendido incorrecto	
Excesiva formación de gases de combustión / humo	Mezcla del carburador incorrecta	Ajustar el carburador en un taller especializado
	Mezcla de carburante incorrecta	Repostar según instrucciones
Las cuchillas se calientan	Cuchilla sin filo	Encargar el afilado de la barra portacuchillas
	La cuchilla tiene mellas	Encargar la revisión de la barra portacuchillas
	Exceso de fricción por falta de lubricación	Engrasar la barra portacuchillas

SK

Obsah

Bezpečnostné pokyny 126
Piktogramy na prístroji 126
Symboly v návode 127
Všeobecné bezpečnostné pokyny .. 127
Všeobecný opis 130
Prehľad 130
Rozsah dodávky 130
Opis funkcie 130
Ochranné zariadenia 131
Účel použitia 131
Technické údaje 131
Uvedenie do prevádzky 132
Naplnenie paliva 132
Kontrola pred spustením prístroja ... 133
Spustenie motora 133
Zastavenie motora 133
Pokyny k obsluhe 133
Prestavenie držadla 134
Techniky rezania 134
Údržba a čistenie 134
Všeobecné údržbárske a čistiace práce 135
Čistenie vzduchového filtra 135
Výmena/nastavenie zapaľovacej sviečky 135
Nastavenie karburátora 135
Skladovanie 136
Všeobecné pokyny pre skladovanie 136
Skladovanie počas prestávok v prevádzke 136
Likvidácia/ochrana životného prostredia 136
Náhradné diely/príslušenstvo 136
Záruka 137
Opravný servis 137
Vyhľadávanie chýb 138
Preklad originálneho prehlásenia o zhode CE 148
Nákresy explózií 149/150
Service-Center 151



Pred prvým uvedením do prevádzky si pozorne prečítajte tento návod na obsluhu. Návod dobre uschovajte a dajte ho nasledujúcemu používateľovi, aby boli informácie kedykoľvek k dispozícii.

Bezpečnostné pokyny

V tomto odseku sú uvedené základné bezpečnostné predpisy pri práci s benzínovými nožnicami na živý plot.

Piktogramy na prístroji



Pozor! Nebezpečenstvo!



Prečítajte si návod na obsluhu!



Pozor! Nevdychujte odpadové plyny.



Oheň, otvorené svetlo a fajčenie sú zakázané.



Noste ochranné rukavice



Noste protišmykovú bezpečnostnú obuv.



Noste ochranu očí a sluchu!



Noste ochranný odev.



Údaj hladiny akustického výkonu L_{WA} v dB.



Vzdialenosť zubov



Dĺžka rezu



Pozor! Horúce povrchy. Je nebezpečenstvo popálenia.


Pozor! Nebezpečenstvo poranenia v dôsledku bežiacich nožov.


Sýtič



Primer



Prístroj sa prevádzkuje so zmesou z bezolovnatého benzínu a oleja pre dvojtaktový motor (kvality API TC) v pomere 40:1.

Symboly v návode


Značky nebezpečenstva s údajmi na zabránenie zranení osôb alebo vecným škodám.


Príkazová značka (namiesto výkričníka je vysvetlený príkaz) s údajmi na zabránenie vzniku škôd.


Upozorňovacia značka s informáciami pre lepšiu manipuláciu s prístrojom.


Noste ochranné rukavice


Palivo a výpary paliva sú horľavé. Nebezpečenstvo požiaru a výbuchu!


Starý olej a zvyšky benzínu sú zdraviu škodlivé, nevylievajte ich do kanalizácie alebo do odtoku.

Všeobecné bezpečnostné pokyny


TENTO STROJ MÔŽE SPÔSOBIŤ VÁŽNE PORANENIA. Prečítajte si starostlivo návod na obsluhu kvôli správnej manipulácii, príprave, údržbe, spusteniu a odloženiu stroja. Oboznámte sa so všetkými nastavovacími dielmi a odborným používaním stroja. Nacvičte si manipuláciu s prístrojom a keď si nie ste istí, funkciu, spôsob činnosti a pracovné techniky si nechajte vysvetliť prostredníctvom skúseného používateľa alebo odborníka. Zabezpečte, aby ste v núdzovom prípade vedeli prístroj ihneď odstaviť.


Výfukové plyny obsahujú jedovatý oxid uhoľnatý. Nevdychujte výfukové plyny. Nikdy nepoužívajte prístroj v uzavretých alebo zle vetraných priestoroch.
Palivá sú jedovaté. Zabráňte priamemu kontaktu pokožky s benzínom a nadýchnutiu benzínových výparov.
V prípade nedodržania hrozí nebezpečenstvo ohrozenia zdravia!


Pri manipulácii s palivom sa postarajte o dobré vetranie.
Pri tankovaní alebo na miestach, kde sa skladuje palivo, nefajčite a držte mimo dosahu všetky zdroje tepla.
Nikdy netankujte pri bežiacom alebo horúcom motore.
Opatrne otvorte uzáver benzínovej nádrže tak, aby sa mohol pomaly odbúrať príp. existujúci pretlak.
Prístroj neštartujte na mieste plnenia paliva.
Na uloženie paliva použite vhodné a dovolené zásobníky.
V prípade nedodržania hrozí nebezpečenstvo požiaru alebo výbuchu.

SK



Pozor, vysoké napätie! Pri bežiacom motore sa nedotýkajte častí zapaľovacieho zariadenia po napätím.



Pozor pred horúcimi dielmi. Nedotýkajte sa tlmiča hluku a výfukového zariadenia v horúcom stave. Je nebezpečenstvo popálenia.

Práca s benzínovými nožnicami na živý plot:

- Deti nesmú nikdy prístroj používať. Práca s prístrojom je taktiež zakázaná osobám, ktoré si úplne neprečítali návody na obsluhu. Zákony a miestne nariadenia môžu stanoviť minimálny vek na používanie.
- Nenechajte iné osoby dotýkať sa prístroja. Držte prístroj mimo dosahu ľudí, predovšetkým všetkých detí a domácich zvierat. Udržujte bezpečnú vzdialenosť 3 m okolo vás. Ak iná osoba sa nachádza v blízkosti, prerušte prácu.
- Obsluhujúci alebo používateľ je zodpovedný za zranenia iných ľudí alebo poškodenia ich majetku.
- Vždy sa oboznámte so svojím okolím a dávajte pozor na možné nebezpečenstvá, ktoré počas prác za určitých okolností nie je počuť.
- Kosenú plochu starostlivo skontrolujte a odstráňte všetky drôty alebo ostatné cudzie telesá.
- Noste vhodný pracovný odev, pevnú obuv s protišmykovou podrážkou, robustné, dlhé nohavice a rukavice (napr. rukavice z chrómovej kože). Nenoste široké oblečenie ani ozdoby, pretože tieto sa môžu zachytiť pohybujúcimi sa dielmi. Prístroj nepoužívajte, keď chodíte naboso alebo nosíte otvorené sandále.
- Ako ochranu pred vymrštenými dielmi noste ochranné okuliare a ochranu hlavy. Noste ochranu sluchu.
- Pri práci dávajte pozor na bezpečný postoj, zvlášť na schodoch a rebríkoch. Zabráňte abnormálnemu držaniu tela. Prístroj veďte vždy obidvomi rukami. Pri prácach v spáde buďte zvlášť opatrní.
- Pred zapnutím dávajte pozor na to, aby sa prístroj nedotýkal žiadnych predmetov. Skôr ako odložíte prístroj, vypnite ho.
- Nepracujte s prístrojom, keď ste unavení alebo nesústredený alebo po použití alkoholu alebo liekov. Vždy si včas vložte prestávku v práci. Pri práci rozmýšľajte.
- Pri dlhšom používaní motora prístroja môže dôjsť vplyvom vibrácií k poruchám prekrvenia rúk. Noste vhodné rukavice a pravidelne robte prestávky.
- Nepoužívajte prístroj pri daždi, pri zlých poveternostných vplyvoch, vo vlhkom prostredí alebo na mokrých svahoch. Pracujte len pri dobrom osvetlení.



Ochranné zariadenie a osobné ochranné prostriedky chránia vaše zdravie a zdravie iných a zabezpečujú plynulý chod prístroja.

- Nikdy nepracujte s poškodeným alebo neúplným prístrojom ani neupravujte prístroj bez súhlasu výrobcu. Prístroj nikdy nepoužívajte s chybným ochranným vybavením. Pred použitím skontrolujte bezpečný stav prístroja.
- Prístroj používajte iba vtedy, keď sú všetky držadlá a ochranné zariadenia upevnené.
- Pred použitím skontrolujte, či časti rezacieho nástroja, ako napr. nože alebo

skrutky noža bezchybne fungujú, nie sú zovreté a poškodené alebo silne opotrebované. Pracujte iba s neporušeným rezacím nástrojom.

- Používajte len tie náhradné diely a časti príslušenstva, ktoré dodáva a odporúča výrobca.
- Nikdy nechytajte prístroj za nožovú lištu a nikdy nedržte prístroj na ochrannom zariadení.
- Odstavte motor,
  – keď prístroj nepoužívate, prepravujete alebo ho nechávate bez dohľadu,
  – pred kontrolou, údržbou alebo prácami na nožniciach na živý plot;
  – pred nastavením pracovnej polohy rezacieho nástroja;
  – keď prístroj kontrolujete alebo odstraňujete blokovania,
  – keď vykonávate čistiace alebo údržbárske práce alebo meníte príslušenstvo,
  – po kontakte s cudzím telesom alebo pri nezvyčajných vibráciách.
- Nepokúšajte a opravovať prístroj sami, iba vtedy áno, ak máte na to vzdelanie. Všetky práce, ktoré nie sú uvedené v tomto návode, smú byť vykonávané len nami splnomocneným zákazníckym servisom.
- Prístroj nepoužívajte v blízkosti zápalných kvapalín alebo plynov. Dávajte pozor, aby na motore a tlmiči hluku neboli usadeniny, lístie alebo uniknutý mazací prostriedok. V prípade nedodržania hrozí nebezpečenstvo požiaru alebo výbuchu.
- Pri preprave alebo skladovaní používajte vždy ochranu noža. Prístroj uchovávajte na suchom mieste a mimo dosahu detí.
- Váš prístroj ošetrujte starostlivo. Nástroje udržiavajte ostré a čisté, aby bolo možné s nimi pracovať lepšie a bezpečnejšie. Dodržiavajte predpisy pre údržbu. Ohľadom náhradných dielov sa obráťte na naše servisné centrum.
- Pozor na nadzemné elektrické vedenia.
- S palivom zaobchádzajte opatrne, je ľahko zápalné a výpary sú výbušné. Majú sa dodržiavať nasledujúce body.
  – Pri bežiacom alebo horúcom motore nikdy neodstraňujte uzáver nádrže.
  – Pred doplnením nechajte vychladnúť motor a časti výfuku.
  – Palivo doplňujte len vonku.
  – Nožnice na živý plot alebo nádrže na palivo nikdy neskladujte v miestnosti, v ktorej sa vyskytuje otvorený plameň, ako napr. v miestnosti na prípravu teplej vody.
  – Ak sa benzín preleje, neskúšajte sa naštartovať motor, ale najskôr stroj premiestnite od benzínom znečistenej plochy.
  – Po naplnení vždy založte uzáver nádrže a uzavrite ju bezpečne.
  – Ak sa má nádrž vypustiť, má sa to vykonať vonku.
- Ak sa rezací nástroj dotkne cudzieho telesa alebo ak sa zosilnia prevádzkové zvuky alebo ak nožnice na živý plot vibrujú neobvykle silne, odstavte motor a nechajte nožnice na živý plot úplne sa zastaviť. Vytiahnite konektor zapaľovacej sviečky zo sviečky a vykonajte nasledovné opatrenia:
  – skontrolujte vzhľadom na poškodenia;
  – skontrolujte, či nie sú uvoľnené diely a všetky voľné diely upevnite;
  – poškodené diely nahraďte rovnocennými alebo ich nechajte opraviť.

- Vždy zabezpečte, aby nožnice na živý plot boli vždy v riadnej, stanovenej pracovnej polohe, predtým než naštartujete motor.
- Nepoužívajte nožnice na živý plot, ak rezací nástroj je v chybnom alebo veľmi opotrebovanom stave.
- Aby sa zabránilo nebezpečenstvu požiaru, dávajte pozor, aby na motore a tlmiči hluku neboli usadeniny, lístie alebo uniknutý mazací prostriedok.
- Vždy zabezpečte, aby všetky držadlá a bezpečnostné zariadenia boli počas používania nožníc na živý plot zabudované. Nikdy neskúšajte používať neúplné nožnice na živý plot alebo s nedovolenou úpravou.
- Vždy pracujte s obomi rukami, keď nožnice na živý plot sú vybavené dvomi držadlami.
- Ak nožnice na živý plot odstavíte na údržbu, kontrolu alebo uskladnenie, vypnite motor, vytiahnite konektor zapaľovacej sviečky zo zapaľovacej sviečky a uistite sa, že všetky otáčajúce sa časti zastali. Nechajte motor vychladnúť, predtým než ho skontrolujete, nastavíte a pod.
- Nožnice na živý plot uskladňujte tam, kde sa benzínové pary nemôžu dostať do kontaktu s otvoreným ohňom alebo iskrami. Predtým než nožnice na živý plot uskladníte, nechajte ich vychladnúť.
- Pri preprave alebo pri skladovaní nožníc na živý plot rezací nástroj vždy zakryte ochranou pre rezací nástroj.
- **V prípade nehody alebo poruchy počas prevádzky prístroj okamžite vypnite. Poranenia odborne ošetrite alebo vyhľadajte lekára.** Prečítajte si odstraňovanie porúch v kapitole „Vyhľadávanie porúch“ alebo sa kontaktujte s naším servisným centrom.

Všeobecný opis

! Obrázky nájdete na stranách 2 až 3.

Prehľad

A
1 Nožová lišta
2 Ochrana rúk
3 Antivibračné držadlo
4 Kábel zapaľovania
5 Zapaľovacia sviečka (zakrytá)
6 Páka sýtiča
7 Čerpadlo na palivo (Primer)
8 Držadlo spúšťača s lankom spúšťača
9 Prestaviteľná rukoväť
10 Uvoľňovacia páka na prestavenie rukoväte
11 Vypínač zap/vyp
12 Palivová nádrž
13 Uzáver benzínovej nádrže
14 Kryt vzduchového filtra
15 Kryt motora s vetracími štrbinami
16 Plynová páka
17 Blokovanie plynovej páky
18 Ochrana noža

Rozsah dodávky

– Nožnice na živý plot
– Ochrana rúk
– Antivibračné držadlo
– Ochrana noža
– Kľúč na sviečky
– Návod na obsluhu

Opis funkcie

Benzínové nožnice na živý plot majú ako pohon jeden dvojtaktový motor.
Ako rezací nástroj je prístroj vybavený obojstranným rezacím nožom. Pri procese

rezania sa rezacie nástroje pohybujú lineárne sem a tam.
Ochrana rúk chráni pred konármi a vetvami.
Funkcia jednotlivých prvkov obsluhy je uvedená v nasledujúcich popisoch.

Ochranné zariadenia

2 Ochrana rúk
zabraňuje tomu, aby sa ruka dostala do kontaktu so strihacím nožom.

11 Vypínač zap/vyp
Pomocou vypínača zap/vyp sa motor vypne. Musí byť odblokovaný, aby bolo možné motor znova spustiť.

17 Blokovanie plynovej páky
zabraňuje náhlemu zrýchleniu motora. Plynová páka sa smie aktivovať iba vtedy, keď je blokovanie plynovej páky stlačené.

Účel použitia

Prístroj je určený na rezanie a zarovnávanie živých plotov a kríkov a ozdobných kríkov v domácej oblasti. Maximálna hrúbka konárov činí 27 mm. Každé iné používanie, ktoré nie je v tomto návode výslovne povolené, môže viesť k poškodeniu prístroja a predstavovať vážne nebezpečenstvo pre používateľa.
Prístroj je určený na použitie pre domácich majstrov. Nebol konštruovaný pre trvalú komerčnú prevádzku.
Prístroj je určený pre dospelých. Mladiství starší ako 16 rokov môžu prístroj používať len pod dohľadom. Je zakázané používať zariadenie v daždi alebo vlhkom prostredí.
Obsluhujúci alebo používateľ je zodpovedný za zranenia iných ľudí alebo poškodenia ich majetku.
Výrobca neručí za škody, ktoré vzniknú iným používaním než podľa určenia alebo nesprávnou obsluhou.

Technické údaje

Benzínové nožnice na živý plot .....BHS 2670 E2

Motor .....Jednovalcový dvojtaktový motor
Zdvihový objem .....26 cm^3
Výkon motora .....0,75 KW
Maximálne otáčky motora.....8000 ot./min
Odporúčané otáčky naprázdno.....3000 ot./min
Počet zdvihov noža .....1700 zdvihov/min
Zapaľovacia sviečka:.....Torch L8 RTC, alternatívne.....Champion RCJ6Y
Dĺžka rezu.....550 mm
Maximálna hrúbka konára .....27 mm
Objem nádrže, max. .....0,46 l
Zmes paliva 40:1
Hmotnosť.....5,5 kg
Hladina akustického tlaku (L_{pA}).....95,8 dB(A); K_{pA}= 3 dB
Hladina akustického výkonu (L_{WA})
nameraná....106,9 dB(A); K_{WA}= 2,32 dB
zaručená .....109 dB(A)
Vibrácie (a_h)
Predné držadlo. 7,152 m/s^2; K= 1,5 m/s^2
Zadné držadlo .. 3,378 m/s^2; K= 1,5 m/s^2

Uvedená hodnota emisií vibrácii sa merala podľa normovaného skúšobného postupu a môže sa použiť na vzájomné porovnanie prístroja s iným. Uvedená hodnota emisií vibrácii sa môže tiež použiť pre odhad počiatočného pozastavenia.

Výstraha:
Hodnota emisií vibrácii sa môže odlišovať od skutočnej hodnoty pri používaní prístroja v závislosti od druhu a spôsobu, akým sa prístroj používa.
Zaťaženie spôsobené vibráciami sa pokúste udržať tak malé, ako je to možné. Príkladné opatrenia na zníženie zaťaženia vibráciami je

nosenie rukavíc pri používaní nástroja a obmedzenie pracovného času. Pritom sa zohľadnia všetky podiely cyklu prevádzky (napríklad časy, kedy je elektrické náradie vypnuté a také, kedy je zapnuté, ale beží bez zaťaženia).

Hodnoty hluku a vibrácií boli stanovené podľa noriem a ustanovení uvedených vo vyhlásení o zhode.

Uvedenie do prevádzky



Po vypnutí prístroja pohybujte nožmi krátky čas ďalej. Nože nechajte, aby sa dostali úplne do pokoja, nedotýkajte sa pohybujúcich sa nožov a nebrzďte ich. Nebezpečenstvo poranenia!



Pred uvedením do prevádzky si prečítajte bezpečnostné pokyny. Prístroj nepoužívajte bez ochrany rúk. Pri práci s prístrojom noste vhodný odev, ochranné rukavice, ako aj ochranu hlavy, očí a sluchu. Pred každým použitím sa presvedčte, či náradie je funkčné. Používajte len originálne diely.

Pred uvedením prístroja do prevádzky je potrebné doliať palivo.

Naplnenie paliva



Pri manipulácii s palivom sa postarajte o dobré vetranie. Pri tankovaní nefajčite a držte mimo dosahu všetky zdroje tepla. Nikdy netankujte pri bežiacom alebo horúcom motore. Opatrne otvorte uzáver benzínovej nádrže tak, aby sa mohol pomaly odbúrať príp. existujúci pretlak. Prístroj nespúšťajte v blízkosti miesta plnenia.
Na uloženie paliva použite vhodné a dovolené zásobníky.
V prípade nedodržania hrozí nebezpečenstvo požiaru alebo výbuchu.



Používajte iba zmes paliva, odporúčanú v návode. Olej nesmie byť starší ako 3 mesiace. Pri nedodržiavaní sa môže motor poškodiť a vy stratíte nárok na ručenie.



Zabráňte priamemu kontaktu pokožky s benzínom a nadýchnutiu benzínových výparov. Existuje nebezpečenstvo pre zdravie!



Prístroj sa prevádzkuje so zmesou z bezolovnatého benzínu a oleja pre dvojtaktový motor (kvality API TC) v pomere 40:1.

Tabuľka pre zmes paliva:

Benzín	Olej pre dvojtaktové motory Grizzly Tools
3,00 litre	75 ml
4,00 litre	100 ml
5,00 litrov	125 ml
Proces miešania	40 dielov benzínu + 1 diel oleja

- Nikde nepoužívajte nezriedené palivo. Používajte iba olej pre dvojtaktové motory (žiadny olej pre štvortaktové motory alebo olej pre motory chladené vodou). Pri nedodržiavaní sa môže motor poškodiť a vy stratíte nárok na ručenie.

1. Benzín a olej vždy zmiešajte v čistej nádobe určenej na benzín.
2. Najprv naplňte polovicu benzínu, potom celé množstvo oleja a potraste nádobou. Pridajte k tomu zvyšok benzínu a potraste ešte raz.
3. Odskrutkujte uzáver benzínovej nádrže a naplňte do benzínovej nádrže zmes paliva. Okolo uzáveru palivovej nádrže utrite zvyšky benzínu a uzáver znova zatvorte.

Kontrola pred spustením prístroja

- Skontrolujte bezpečné osadenie konektora zapaľovacej sviečky. Pri uvoľnenom konektore môžu vzniknúť iskry a zapáliť tak unikajúcu zmes paliva-vzduchu.
- Skontrolujte ľahký chod všetkých spínačov a funkčnosť ochranných zariadení.
- Uistite sa, že strihací nôž správne sedí a že sú držadlá čisté.
- Skontrolujte, či sa v nádrži nachádza dostatočné množstvo paliva a v prípade potreby ju naplňte.

B Spustenie motora

1. Prístroj položte na pevnú, rovnú podložku. Presvedčte sa, či rezací nástroj sa nedotýka predmetov alebo podlahy.
2. Na zapnutie zapaľovania stlačte vypínač zap/vyp (11) na pozíciu I.
3. Pri **studenom spúšťaní** nastavte páku sýtiča (6) do pozície START Pri **teplom spúšťaní** nechajte páku sýtiča (6) v pozícii RUN.
4. Zatlačte čerpadlo na palivo (Primer) (7) 6 x, až vystúpi palivo.
5. Prístroj držte pevne ľavou rukou na prednom antivibračnom držadle a pravou nohou na zadnom držadle.
6. Potiahnite za lanko spúšťača na držadle spúšťača (8), až do naštartovania motora.
   Pozor! Nevyťahujte štartovacie lanko príliš von - nebezpečenstvo pretrhnutia!
7. Stlačte súčasne blokovanie plynovej páky (17) a plynovú páku (16). Nastavte páku sýtiča na pozíciu RUN
8. Pri práci držte stlačené blokovanie plynovej páky (17) a ovládajte plynovú páku (16).

Ak sa motor nespustí po niekoľkých pokusoch, postupujte podľa pokynov v kapitole „Vyhľadávanie porúch“.

Zastavenie motora

1. Pustite plynovú páku.
2. Na vypnutie zapaľovanie dajte vypínač zap/vyp do pozície „O“.

Aby bolo možné motor v prípade núdze zastaviť, stlačte vypínač zap/vyp.

Pokyny k obsluhe

Dodržiavajte ochranu proti hluku a miestne predpisy. Nekoste počas časov pokoja.

- Pri rezaní dávajte pozor na to, aby ste sa nedotkli žiadnych predmetov, ako napr. drôtených plotov alebo podpier na rastliny. To môže viesť k poškodeniam nožovej lišty.
- V prípade zablokovania noža pevnými predmetmi prístroj okamžite vypnite a odstráňte potom predmet.

- Zabráňte nadmernému namáhaniu prístroja počas práce.

C Prestavenie držadla

Držadlo je otáčateľné vždy o 90° doľava a doprava. Tak sa môže zvoliť vždy ergonomicky výhodná pozícia.

- Na prestavenie držadla potiahnite uvoľňovaciu páku (10) a otočte držadlo do želanej pozície. Počuteľne zapadne.

Súčasne stlačte plynovú páku, pretože sa potom nedá prestaviť držadlo.

D Techniky rezania

- Najprv vyrežte hrubé konáre pomocou nožníc na rezanie konárov.
- Obojstranná nožová lišta umožňuje rez do obidvoch smerov alebo výkyvnými pohybmi z jednej strany na druhú.
- Pri zvislom reze pohybujte prístrojom rovnomerne dopredu alebo v tvare oblúka sem a tam.
- Pri vodorovnom reze pohybujte prístrojom kosákovito k okraju živého plota, aby odrezané vetvy padali na zem.
- Aby bolo možné zachovať rovné línie, odporúča sa napnúť šnúry.

Rezanie strihaného živého plota:
Odporúča sa živý plot rezať v lichobežníkovom tvare, aby sa zabránilo vystrihaniu spodných vetiev. To zodpovedá prirodzenému rastu rastlín a umožňuje živému plotu optimálne prospievať. Pri reze sa redukujú iba nové letorasty, tak sa vytvára husté rozvetvenie a dobrá ochrana proti pohľadom.

1. Najprv režte boky živého plota. K tomu pohybujte nožnicami na živý plot v smere rastu zdola nahor. Keď režete zdola nahor, pohybujete tenšími vetvami smerom von, čím vzniknúť tenké miesta alebo diery.
2. Potom zrežte hornú hranu podľa ľubovôle, v tvare striešky alebo do okrúhla.
3. Už mladé rastliny zastrihávajte na želaný tvar. Hlavný výhonok by mal zostať nepoškodený, aby živý plot dosiahol plánovanú výšku. Všetky ostatné výhonky sa zastrihnú na polovicu.

Ošetrovanie voľne rastúceho živého plota:
Pri voľne rastúcom živom plote nedostanete síce žiadny tvarovaný rez, musíte ho ale pravidelne ošetrovať, aby nebol živý plot príliš vysoký.

Údržba a čistenie

Údržbárske a čistiace práce vykonávajte zásadne pri vypnutom motore a vytiahnutom konektore zapaľovacej sviečky. Práce, ktoré nie sú opísané v tomto návode, nechajte vykonať nami splnomocneným zákazníckym miestom. Používajte len originálne diely.

Nože treba nechať pravidelne kontrolovať vzhľadom na opotrebenie a dobrusovať. Tupé nože preťažujú stroj.

Pri manipulácii s nožmi noste rukavice.

Všeobecné údržbárske a čistiace práce

- Pred každým použitím skontrolujte prístroj vzhľadom na viditeľné nedostatky ako uvoľnené, opotrebované alebo poškodené časti. Skontrolujte pevné osadenie skrutiek v nožovej lište.
- Skontrolujte kryty a ochranné zariadenia vzhľadom na poškodenia a správne osadenie. Prípadne tieto vymeňte.
- Dávajte pozor na to, aby na motore a tlmiči hluku neboli usadeniny, lístie alebo uniknutý mazací prostriedok. V prípade nedodržania hrozí nebezpečenstvo požiaru alebo výbuchu. K tomu použite vlhkú textíliu alebo kefu. Prístroj sa nesmie striekať vodou, ani dávať do vody.
- Nepoužívajte čistiace prostriedky alebo rozpúšťadlá. Tým môžete náradie poškodiť tak, že nie je možné ho už opraviť. Chemické látky môžu napadnúť plastové časti prístroja.
- Po každom použití nožovú lištu starostlivo vyčistite. Vytrite ju naolejovanou handrou alebo ju postriekajte sprejom na ošetrovanie kovov.

E Čistenie vzduchového filtra

Prístroj nikdy neprevádzkujte bez vzduchového filtra. Inak sa do motora dostane prach a špina a môže spôsobiť škody na stroji. Vzduchový filter udržiavajte čistý.

Vzduchový filter (19) je umiestnený za krytom pod pákou sýtiča.

1. Prístroj vypnite.
2. Odskrutkuje kryt vzduchového filtra (14).
3. Vyberte vzduchový filter (19) z krytu filtra.
4. Filter vyčistite mydlom a vodou. **Nikdy nepoužívajte benzín!**
5. Filter nechajte vysušiť na vzduchu.
6. Filter znova vložte v opačnom poradí.

Vymeňte vzduchový filter, pokiaľ je opotrebovaný, poškodený alebo silne znečistený.

F Výmena/nastavenie zapaľovacej sviečky

Opotrebované zapaľovacie sviečky alebo príliš veľká vzdialenosť zapaľovania vedú k zníženiu výkonu motora.

1. Prístroj vypnite.
2. Zo zapaľovacej sviečky vytiahnite kábel zapaľovania (4).
3. Vyskrutkujte zapaľovaciu sviečku (5) proti smeru hodinových ručičiek pomocou kľúča na zapaľovacie sviečky.
4. Skontrolujte vzdialenosť zapaľovania pomocou lístkového škáromera (dostupný v špecializovanom obchode). **Vzdialenosť elektród musí činiť 0,6 – 0,7 mm**
5. Prípadne nastavte vzdialenosť tak, že opatrne ohnete zapaľovací oblúk zapaľovacej sviečky.
6. Zapaľovaciu sviečku vyčistite drôtenou kefou.
7. Vložte vyčistenú a nastavenú zapaľovaciu sviečku alebo poškodenú zapaľovaciu sviečku vymeňte za novú.
8. Zapaľovaciu sviečku znova nasuňte.

Nastavenie karburátora

Karburátor bol z výroby prednastavený na optimálny výkon. Ak by mali byť potrebné

dodatočné nastavenia, nechajte vykonať nastavenia prostredníctvom odbornej dielne.

Skladovanie

Všeobecné pokyny pre skladovanie

- Vyčistite starostlivo prístroj a diely príslušenstva, aby sa zabránilo tvoreniu plesní (pozri Údržba a čistenie).
- Prístroj majte odložený na suchom mieste chránenom pred prachom, mimo dosahu detí.
- Prístroj nebaľte do plastových vriec, pretože by sa mohla tvoriť vlhkosť a plesne.

Skladovanie počas prestávok v prevádzke

Nedodržiavanie pokynov k skladovaniu môže v dôsledku zvyškov paliva v karburátore viesť k problémom so štartovaním alebo k permanentným škodám.

1. Vyprázdnite palivovú nádrž na dobre vetranom mieste.
2. Naštartujte motor a nechajte ho otáčať v chode naprázdno až do zastavenia motora a kým nebude karburátor bez paliva.
3. Nechajte motor vychladnúť (cca 5 minút).

Pri prestávkach v prevádzke viac ako 3 mesiace:

4. Uvoľnite zapaľovaciu sviečku pomocou kľúča na zapaľovacie sviečky (pozri „Výmena/nastavenie zapaľovacej sviečky“).
5. Naplňte čajovú lyžičku s čistým olejom pre dvojtaktové motory do spaľovacieho priestoru a potiahnite lanko spúšťača viackrát pomaly na rozdelenie oleja vo vnútri motora.
6. Zapaľovaciu sviečku znova nasaďte.

Likvidácia/ochrana životného prostredia

Váš prístroj zlikvidujte ekologicky.
Stroje nepatria do domáceho odpadu.

- Palivovú nádrž starostlivo vyprázdnite a váš prístroj odovzdajte na zbernom mieste na ďalšie zhodnotenie. Použité plastové a kovové časti sa môžu vytriediť a tak odniesť na ekologické zhodnotenie.



Starý olej a zvyšky benzínu nevylievajte do kanalizácie ani do odtoku.

- Starý olej zlikvidujte ekologicky – odovzdajte ho na mieste na likvidáciu odpadu.
- Informujte sa o tom vášho predaju Grizzly Tools.
- Odrezané konáre nedajte do kontajnera na odpad, ale ich dajte na kompostovanie.

Náhradné diely/ príslušenstvo

Náhradné diely a príslušenstvo dostanete na www.grizzlytools-service.eu

Pri ďalších otázkach sa obráťte na „Service-Center“ (pozri „Service-Center“).

Záruka

- Záručná doba pre tento prístroj činí 2 roky od dátumu kúpy platí iba pre prvého kupujúceho. Tento prístroj nie je vhodný na komerčné používanie. Pri komerčnom používaní záruka zaniká.
- Zo záruky sú vylúčené:
  - Škody, ktoré je možné odvodiť z prirodzeného opotrebovania, preťaženia alebo neodbornej obsluhy.
  - Prístroje, ktoré sa používajú na komerčné využitie.
  - Poškodenia, ktoré vznikli v dôsledku nedodržiavania návodu na obsluhu alebo keď intervaly čistenia neboli dodržané.
  - Prístroje, pri ktorých už boli uskutočnené technické zásahy.
- Taktiež zostávajú vylúčené zo záruky škody na motore, ktoré vznikli z dôvodu nesprávneho paliva alebo nesprávneho zmiešavacieho pomeru a všetky škody na stroji, ktoré je možné odvodiť z nedostatočného mazania.
- Nasledovné diely podliehajú normálnemu opotrebeniu a preto nespadajú pod záruku: Nožová lišta, excenter, vzduchový filter, palivový filter a zapaľovacia sviečka.

Opravný servis

- V prípade oprávnenej reklamácie sa, prosím, kontaktujte telefonicky s naším servisným centrom. Tu obdržíte informácie o vybavení reklamácie. Neposielajte, prosím, žiadne prístroje bez predchádzajúceho telefonického súhlasu do našich servisných dielní, pretože náklady v dôsledku odmietnutia prijatia by mohli pripadnúť na vás.
- Pozor: V žiadnom prípade neposielajte chybné prístroje s naplnenou palivovou a olejovou nádržkou. Nádržku bezpodmienečne vyprázdnite. Prípadné vecné škody (olej/benzín vytečie, keď sa prístroj položí nabok alebo nad hlavu!), resp. škody vzniknuté požiarom počas prepravy idú na ťarchu odosielateľa.
- Oprava alebo výmena prístroja nevedie ani k predĺženiu záručnej doby ani k novej záručnej dobe v dôsledku tohto výkonu pre prístroj a pre prípadné uvedenie do chodu zabudovaných náhradných dielov. To platí aj pri nasadení miestneho servisu.
- Likvidáciu vašich zaslaných chybných zariadení vykonáme bezplatne.

Vyhľadávanie chýb

Problém	Možná príčina	Odstránenie chyby
Motor sa nenaštartuje	Nádrž je prázdna	Tankovanie doplna
	Nesprávne poradie štartovania	Dodržiavajte pokyny k spusteniu stroja v tomto návode
	Motor je „presýtený“	Odoberte plyn, naštartujte viackrát, ak je to potrebné, zapaľovaciu sviečku demontujte, vyčistite a vysušte
	Zadymené zapaľovacie sviečky, nesprávna vzdialenosť zapaľovania	Vyčistenie, nastavenie alebo výmena zapaľovacích sviečok
	Pripojenie sviečok, kábel zapaľovania poškodený	Výmena
	Karburátor, dýzy karburátora znečistené, nesprávne nastavená zmes v karburátore	Karburátor vyčistite a nechajte nastaviť prostredníctvom odbornej dielne
	Upchaný palivový filter	Palivový filter vymeňte alebo vyčistite
Motor beží v chode naprázdno príliš rýchlo	Motor je studený	Pomaly ho zahrejte
Motor neposkytuje maximálny výkon	Zadymené zapaľovacie sviečky, nesprávna vzdialenosť zapaľovania	Vyčistenie, nastavenie alebo výmena zapaľovacích sviečok
	Karburátor, dýzy karburátora znečistené, nesprávne nastavená zmes v karburátore	Karburátor vyčistite a nechajte nastaviť prostredníctvom odbornej dielne
	Nesprávna zmes paliva	Natankujte podľa návodu
	Tesniaci krúžok v kľukovej skrini je netesný	Chybu nechajte odstrániť prostredníctvom odbornej dielne
	Valec, piestové krúžky sú opotrebované	
	Nesprávne zapaľovanie	
Nadmerné tvorenie spalín/dymu	Nesprávne nastavená zmes v karburátore	Karburátor nechať nastaviť v odbornej dielni
	Nesprávna zmes paliva	Natankujte podľa návodu
Nože sa zohrievajú	Nôž je tupý	Nožovú lištu nechajte nabrúsiť
	Nôž má štrbiny	Nožovú lištu nechajte skontrolovať
	Veľké trenie pre nedostatočné mazanie	Naolejujte nožovú lištu

DE

Original
EG-Konformitätserklärung

Hiermit bestätigen wir, dass die
Benzin-Heckenschere
Modell BHS 2670 E2
Lot-Nummer: B-49442

folgenden einschlägigen EU-Richtlinien in ihrer jeweils gültigen Fassung entspricht:

2006/42/EG • 2014/30/EU • (EU) 2016/1628 • 2000/14/EG
2011/65/EU* & (EU) 2015/863

Um die Übereinstimmung zu gewährleisten, wurden folgende harmonisierte Normen sowie nationale Normen und Bestimmungen angewendet:

EN ISO 14982:2009 • EN ISO 10517:2019

Zusätzlich wird entsprechend der Geräuschemissionsrichtlinie 2000/14 EC bestätigt:
Schallleistungspegel:
Garantiert: 109 dB(A);
Gemessen: 106,9 dB(A)
Angewendetes Konformitätsbewertungsverfahren entsprechend 2000/14/EC & 2005/88/EC

Die alleinige Verantwortung für die Ausstellung dieser Konformitätserklärung trägt der Hersteller:

CE

Grizzly Tools GmbH & Co. KG
Stockstädter Straße 20
63762 Großostheim
Germany
26.03.2021

Christian Frank
Dokumentationsbevollmächtigter

** Der oben beschriebene Gegenstand der Erklärung erfüllt die Vorschriften der Richtlinie 2011/65/EU des Europäischen Parlaments und des Rates vom 8. Juni 2011 zur Beschränkung der Verwendung bestimmter gefährlicher Stoffe in Elektro- und Elektronikgeräten.*

FR

Traduction de la déclaration de conformité CE originale

Nous certifions par la présente que le modèle
Taille-haies à essence
série BHS 2670 E2
Numéro de lot: B-49442

est conforme aux directives UE actuellement en vigueur :

2006/42/EC • 2014/30/EU • (EU) 2016/1628 • 2000/14/EC
2011/65/EU* & (EU) 2015/863

En vue de garantir la conformité les normes harmonisées ainsi que les normes et décisions nationales suivantes ont été appliquées :

EN ISO 14982:2009 • EN ISO 10517:2019

De plus, conformément à la directive sur les émissions de bruit 2000/14/EC, nous confirmons :
Niveau de puissance sonore
garanti: 109 dB(A)
mesuré: 106,9 dB(A)
Procédé utilisé pour l'évaluation de la conformité en fonction de 2000/14/EC & 2005/88/EC

Le fabricant assume seul la responsabilité d'établir la présente déclaration de conformité :

CE

Grizzly Tools GmbH & Co. KG
Stockstädter Straße 20
63762 Großostheim
Germany
26.03.2021

Christian Frank
Chargé de documentation

** L'objet de la déclaration décrit ci-dessus est conforme aux dispositions de la directive 2011/65/UE du Parlement Européen et du Conseil du 8 juin 2011 sur la limitation de l'utilisation de certaines substances dangereuses dans les équipements électriques et électroniques.*

NL

Vertaling van de originele CE-conformiteitverklaring

Hiermede bevestigen wij dat de
Heggenschaar op benzine
bouwserie BHS 2670 E2
Lot-nummer: B-49442

aan de hierna volgende, van toepassing zijnde EU-richtlijnen:

2006/42/EC • 2014/30/EU • (EU) 2016/1628 • 2000/14/EC
2011/65/EU* & (EU) 2015/863

Om de overeenstemming te waarborgen, werden de hierna volgende, in overeenstemming gebrachte normen en nationale normen en bepalingen toegepast:

EN ISO 14982:2009 • EN ISO 10517:2019

Bovendien wordt in overeenstemming met de geluidsemissierichtlijn 2000/14/EC bevestigd:akoestisch niveau
Gegarandeerd: 109 dB(A)
Gemeten: 106,9 dB(A)
Toegepaste conformiteitbeoordelingsprocedure in overeenstemming met 2000/14/EC & 2005/88/EC

De exclusieve verantwoordelijkheid voor de uitgifte van deze conformiteitsverklaring wordt gedragen door de fabrikant:

CE

Grizzly Tools GmbH & Co. KG
Stockstädter Straße 20
63762 Großostheim
Germany
26.03.2021

Christian Frank
Documentatiegelastigde

** Het hierboven beschreven voorwerp van de verklaring voldoet aan de voorschriften van de richtlijn 2011/65/EU van het Europese Parlement en van de Raad van 8 juni 2011 inzake beperking van het gebruik van bepaalde gevaarlijke stoffen in elektrische en elektronische apparaten.*

PL

Tłumaczenie oryginalnej deklaracji zgodności WE

Niniejszym oświadczamy, że konstrukcja
Przycinarka do żywopłotów na benzynowy silnik spalinowy
typu BHS 2670 E2
Numer partii: B-49442

spełnia wymogi odpowiednich Dyrektyw UE w ich aktualnie obowiązującym brzmieniu:

2006/42/EC • 2014/30/EU • (EU) 2016/1628 • 2000/14/EC
2011/65/EU* & (EU) 2015/863

W celu zapewnienia zgodności z powyższymi dyrektywami zastosowano następujące normy harmonizujące oraz normy i przepisy krajowe:

EN ISO 14982:2009 • EN ISO 10517:2019

Ponadto potwierdzono, zgodnie z dyrektywą w sprawie emisji hałasu 2000/14/EC:
Poziom mocy akustycznej
gwarantowany: 109 dB(A)
zmierzony: 106,9 dB(A)
Zastosowana procedura oceny zgodności odpowiada 2000/14/EC &
2005/88/EC

Wyłączną odpowiedzialność za wystawienie tej deklaracji zgodności ponosi producent:

CE

Grizzly Tools GmbH & Co. KG
Stockstädter Straße 20
63762 Großostheim
Germany
26.03.2021

Christian Frank
Osoba upoważniona do sporządzania dokumentacji technicznej

** Wyżej opisany przedmiot deklaracji spełnia wymogi dyrektywy 2011/65/UE Parlamentu Europejskiego i Rady z dnia 8 czerwca 2011r. w sprawie ograniczenia stosowania niektórych niebezpiecznych substancji w sprzęcie elektrycznym i elektronicznym.*

IT

Traduction de la déclaration de conformité CE originale

Con la presente dichiariamo che
Tagliasiepi a benzina
serie di costruzione BHS 2670 E2
Numero lotto: B-49442

corrisponde alle seguenti direttive UE in materia nella rispettiva versione valida:

2006/42/EC • 2014/30/EU • (EU) 2016/1628 • 2000/14/EC
2011/65/EU* & (EU) 2015/863

Per garantire la conformità sono state applicate le seguenti norme armonizzate e anche le norme e disposizioni nazionali che seguono:

EN ISO 14982:2009 • EN ISO 10517:2019

Si dichiara inoltre in conformità alla direttiva 2000/14/CE sull'emissione acustica ambientale:
Livello di potenza sonora
garantita: 109 dB(A)
misurata: 106,9 dB(A)
Procedura della valutazione della conformità applicata come da 2000/14/EC & 2005/88/EC

Il produttore è il solo responsabile della stesura della presente dichiarazione di conformità:

CE

Grizzly Tools GmbH & Co. KG
Stockstädter Straße 20
63762 Großostheim
Germany
26.03.2021

Christian Frank
Responsabile documentazione tecnica

* Pirmiau aprašytas deklaracijos objektas atitinka 2011 m. birželio 8 d. Europos Parlamento ir Tarybos Direktyvos 2011/65/ES dėl tam tikrų pavojingų medžiagų naudojimo elektros ir elektroninėje įrangoje apribojimo reikalavimus.

GB

Translation of the original EC declaration of conformity

We hereby confirm that the
Petrol Hedge Trimmer
Design Series BHS 2670 E2
Batch number: B-49442

conforms with the following applicable relevant version of the EU guidelines:

2006/42/EC • 2014/30/EU • (EU) 2016/1628 • 2000/14/EC
2011/65/EU* & (EU) 2015/863

In order to guarantee consistency, the following harmonised standards as well as national standards and stipulations have been applied:

EN ISO 14982:2009 • EN ISO 10517:2019

We additionally confirm the following in accordance with the 2000/14/EC emissions guideline:
Sound power level:
guaranteed: 109 dB(A)
measured: 106,9 dB(A)
Compliance evaluation process carried out in accordance with 2000/14/EC & 2005/88/EC

This declaration of conformity is issued under the sole responsibility of the manufacturer:

CE

Grizzly Tools GmbH & Co. KG
Stockstädter Straße 20
63762 Großostheim
Germany
26.03.2021

Christian Frank
Documentation Representative

** The object of the declaration described above satisfies the provisions of Directive 2011/65/EU of the European Parliament and the Council of 8 June 2011 on limiting the use of certain harmful substances in electrical and electronic appliances.*

CZ

Překlad originálního prohlášení o shodě CE

Tímto potvrzujeme, že konstrukce
Benzínové plotové nůžky
BHS 2670 E2
Číslo šarže: B-49442

odpovídá následujícím příslušným směrnicím EU v jejich toho času platném vydání

2006/42/EC • 2014/30/EU • (EU) 2016/1628 • 2000/14/EC
2011/65/EU* & (EU) 2015/863

Aby byl zaručen shodnost, bylo použito následujících harmonizovaných- norem jakož i národních norem a předpisů:

EN ISO 14982:2009 • EN ISO 10517:2019

Navíc se na základě směrnice pro emise hluků 2000/14/EC potvrzuje:
Úroveň akustického výkonu:
Zaručená: 109 dB(A)
Měřená: 106,9 dB(A)
Použitý způsob postupu pro ohodnocení konformity dle 2000/14/EC & 2005/88/EC

Výhradní odpovědnost za vystavení tohoto prohlášení o shodě nese výrobce:

CE

Grizzly Tools GmbH & Co. KG
Stockstädter Straße 20
63762 Großostheim
Germany
26.03.2021

Christian Frank
Osoba zplnomocněná k sestavení dokumentace

* Výše popsaný předmět prohlášení splňuje předpisy směrnice 2011/65/EU Evropského parlamentu a Rady z 8. června 2011 o omezení používání některých nebezpečných látek v elektrických a elektronických zařízeních.

LT

Originalios EB atitikties deklaracijos vertimas

Šiuo dokumentu mes patvirtiname, kad
Benzininės sodo žirklės
Serija BHS 2670 E2
Partijos numeris: B-49442

atitinka toliau nurodytų numatytųjų ES direktyvų galiojantį leidimą:

2006/42/EC • 2014/30/EU • (EU) 2016/1628 • 2000/14/EC
2011/65/EU* & (EU) 2015/863

Kad būtų galima užtikrinti atitiktį, taikyti šie darnieji standartai ir nacionaliniai standartai bei nuostatos:

EN ISO 14982:2009 • EN ISO 10517:2019

Remiantis 2000/14/EB dėl valstybių narių įstatymų, reglamentuojančių lauko sąlygomis naudojamos įrangos į aplinką skleidžiamą triukšmą, suderinimo, papildomai patvirtinama:
Garso galingumo lygis:
Numatyta: 109 dB(A)
Išmatuota: 106,9 dB(A)
Taikytas atitinkamas 2000/14/EC & 2005/88/EC nurodytas atitikties įvertinimo metodas.

Tiktai gamintojas yra atsakingas už šio atitikties pareiškimo parengimą:

CE

Grizzly Tools GmbH & Co. KG
Stockstädter Straße 20
63762 Großostheim
Germany
26.03.2021

Christian Frank
Asmuo, įgaliotas sudaryti dokumentaciją

* Pirmiau aprašytas deklaracijos objektas atitinka 2011 m. birželio 8 d. Europos Parlamento ir Tarybos Direktyvos 2011/65/ES dėl tam tikrų pavojingų medžiagų naudojimo elektros ir elektroninėje įrangoje apribojimo reikalavimus.

(ES)

Traducción de la Declaración de conformidad CE original

Mediante la presente declaramos que el modo constructivo de
Cortasetos a gasolina
Serie de construcción BHS 2670 E2
Número de lote B-49442

a las siguientes Directivas de la UE corrientes en su respectiva versión vigente:

2006/42/EC • 2014/30/EU • (EU) 2016/1628 • 2000/14/EC
2011/65/EU* & (EU) 2015/863

Para garantizar la conformidad, se aplicaron las siguientes normas armonizadas, así como las normas y regulaciones nacionales:

EN ISO 14982:2009 • EN ISO 10517:2019

Además, se confirma, en conformidad con la Directriz de emisión de ruidos 2000/14/CE:
Nivel de potencia acústica:
garantizado: 109 dB(A);
medido: 106,9 dB(A)
Procedimiento de evaluación de conformidad aplicado según indicación en 2000/14/EC & 2005/88/EC

El fabricante es el único responsable de expedir esta Declaración de Conformidad:

CE

Grizzly Tools GmbH & Co. KG
Stockstädter Straße 20
63762 Großostheim
Germany
26.03.2021

Christian Frank
Apoderado de documentación

* El objeto de la declaración arriba descrito cumple con las directrices de la Directiva 2011/65/UE del Parlamento Europeo y del Consejo de 8 de junio de 2011 sobre restricciones a la utilización de determinadas sustancias peligrosas en aparatos eléctricos y electrónicos.

SK

Preklad originálneho prehlásenia o zhode CE

Týmto potvrdzujeme, že
Benzínové nožnice na živý plot
konštrukčného radu BHS 2670 E2
Číslo šarže B-49442

zodpovedá nasledujúcim príslušným smerniciam EÚ v ich práve platnom znení:

2006/42/EC • 2014/30/EU • (EU) 2016/1628 • 2000/14/EC
2011/65/EU* & (EU) 2015/863

Aby bola zaručená zhoda, boli použité nasledovné harmonizované normy ako i národné normy a predpisy:

EN ISO 14982:2009 • EN ISO 10517:2019

Okrem toho sa v súlade so smernicou o emisiách hluku 2000/14/EC potvrdzuje:
Hladina akustického výkonu:
zaručená: 109 dB(A)
nameraná: 106,9 dB(A)
Použitý postup hodnotenia zhody v súlade s 2000/14/EC & 2005/88/EC

Jediný zodpovedný za vystavenie tohto vyhlásenia o zhode je výrobca:

CE

Grizzly Tools GmbH & Co. KG
Stockstädter Straße 20
63762 Großostheim
Germany
26.03.2021

Christian Frank
Osoba splnomocnená na zostavenie dokumentácie

* Vyššie popísaný predmet vyhlásenia spĺňa predpisy smernice 2011/65/EU Európskeho parlamentu a Rady z 8. júna 2011 pre obmedzenie používania určitých nebezpečných látok v elektrických a elektronických prístrojoch.

Explosionszeichnung • Exploded Drawing
Explosietekening • Vue éclatée
Vista esplosa • Rysunek samorozwijający
Výkres sestavení • Trimatis vaizdas
Výkres náhradných dielov • Plano de explosión

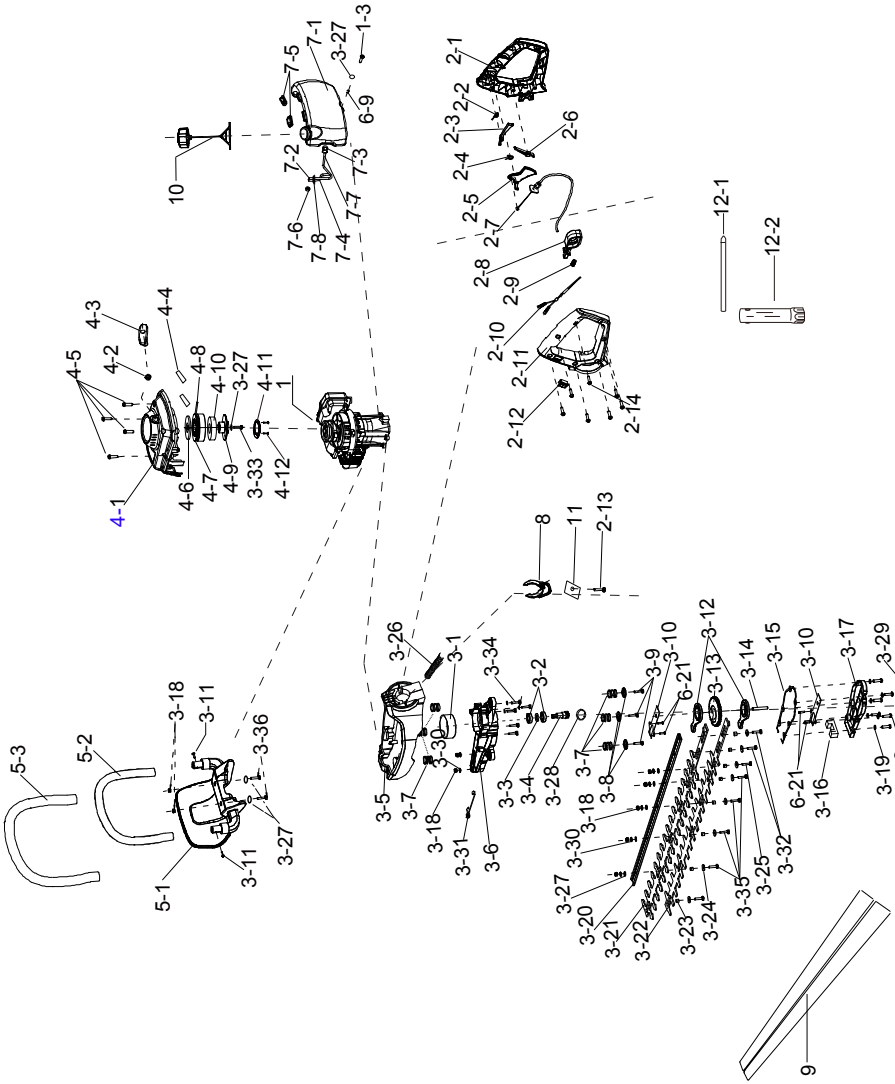

informativ • informative • informatief • informatif • pouczający • informační • informatyvus
informativo • informatívny

Explosionszeichnung • Exploded Drawing
Explosietekening • Vue éclatée
Vista esplosa • Rysunek samorozwijający
Výkres sestavení • Trimatis vaizdas
Výkres náhradných dielov • Plano de explosión

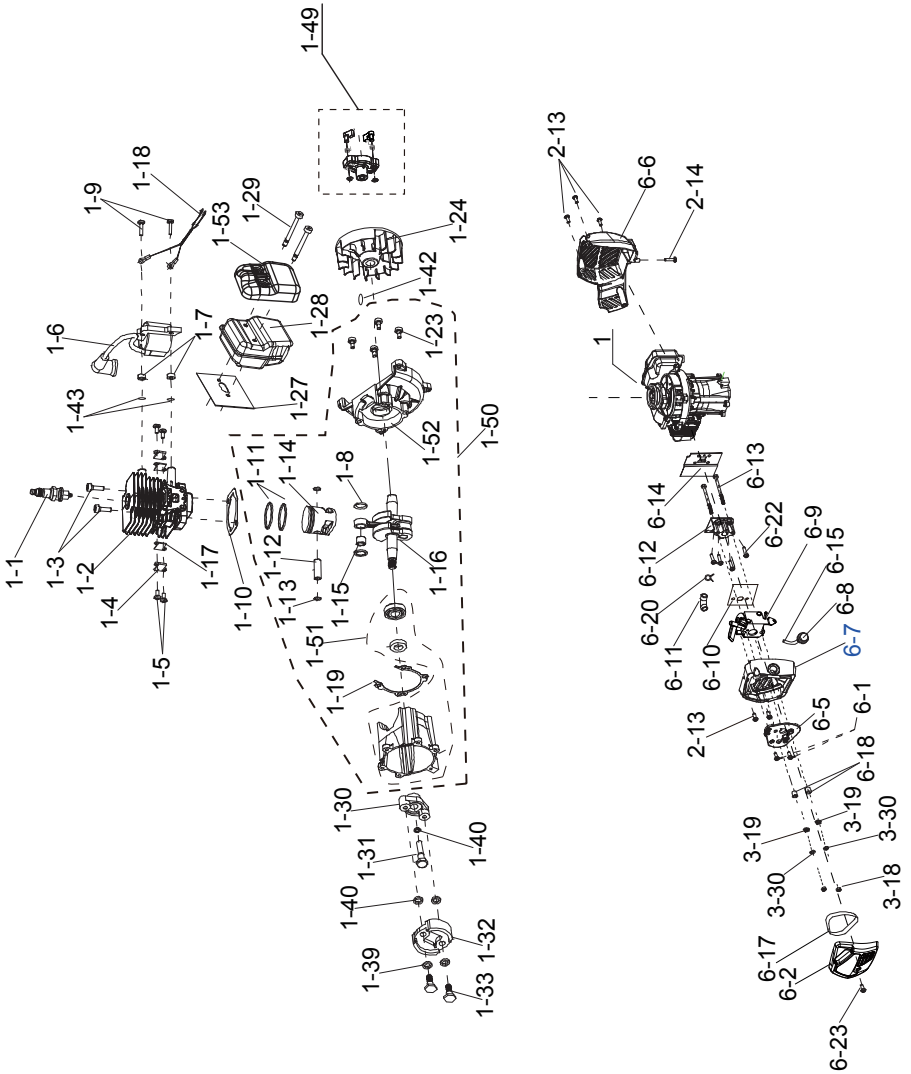

informativ • informative • informatief • informatif • pouczający • informační • informatyvus
informativo • informatívny

Service-Center

(DE) **Grizzly Tools GmbH & Co. KG**
Kundenservice
Stockstädter Straße 20
63762 Großostheim
Tel.: 06026 9914 441
Fax: 06026 9914 499
E-Mail: service-baumarkt@grizzly.biz
Homepage: www.grizzlytools.de

(GB) **Novo CSV Ltd.**
Unit 3, Beldray Park
Beldray Road, Mount Pleasant
Bilston, West Midlands WV14 7NH
Tel.: 0845 683 2672
e-mail: care@novoserv.co.uk

(NL) **I.T.S. Winschoten bv**
Bezoekadres: Papierbaan 55
9672 BG Winschoten
Postadres: Antwoordnummer 300
9670 WB Winschoten
Tel.: 0900 8724357
0597 413753
Fax: 0597 420632
e-mail: itsw@planet.nl

(IT) **Garden Italia SPA**
Via Zaccarini, 8
29010 San Nicolò a Trebbia (PC)
Tel.: 0523 764811
Fax: 0523 768689
e-mail: info@gardenitalia.it

(PL) **Krysiak Sp. z o.o.**
ul. Rolna 6
62-081 Baranowo
Tel.: 061 650 75 30
Fax: 061 650 75 32
e-mail: krysiak@krysiak.pl
Homepage: www.krysiak.pl

(CZ) **HECHT MOTORS s.r.o.**
U Mototechny 131
251 62 Mukařov-Tehovec
Tel.: 323 661 347 linka 27
Fax: 323 661 348
e-mail: prijemoprav@hecht.cz
Homepage: www.hecht.cz

(LT) **www.grizzlybaltic.com**

(FR) **SA V03**
ZA de la verrerie
03210 Souvigny
Tel: 04 70 48 13 20
Fax: 0972436396
e-mail: contact@sav03.fr
Homepage: www.sav03.fr
Boutique en ligne:
www.sav03.fr/boutique

(ES) **92, S.A.**
c/Bristol, 32-34
Parque Empresarial Europolis
28232 Las Rozas (Madrid)
Tel.: 91 6409 950
Fax: 91 6407 135
e-mail: comercial@92sa.com

(SK) **HECHT SK spol, s. r.o.**
Letisková 20
971 01 Prievidza
Tel.: 046 542 0320 klapka 37
Fax: 046 542 7207
e-mail: reklamacie@hecht.sk
Homepage: www.hecht.sk


Grizzly
Tools